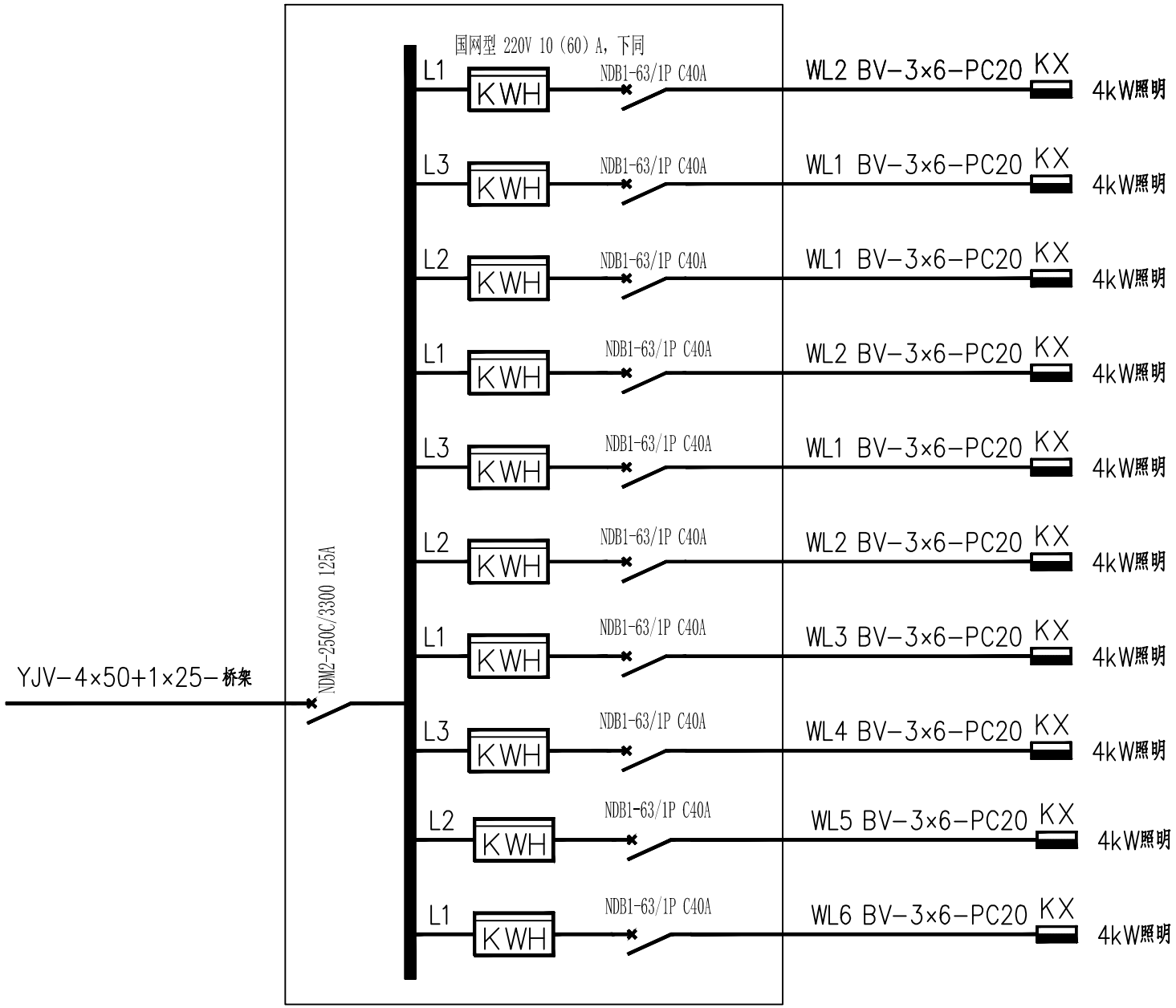

宿舍楼层10表箱DBX10系统图

一区5#栋4台　　下进下出