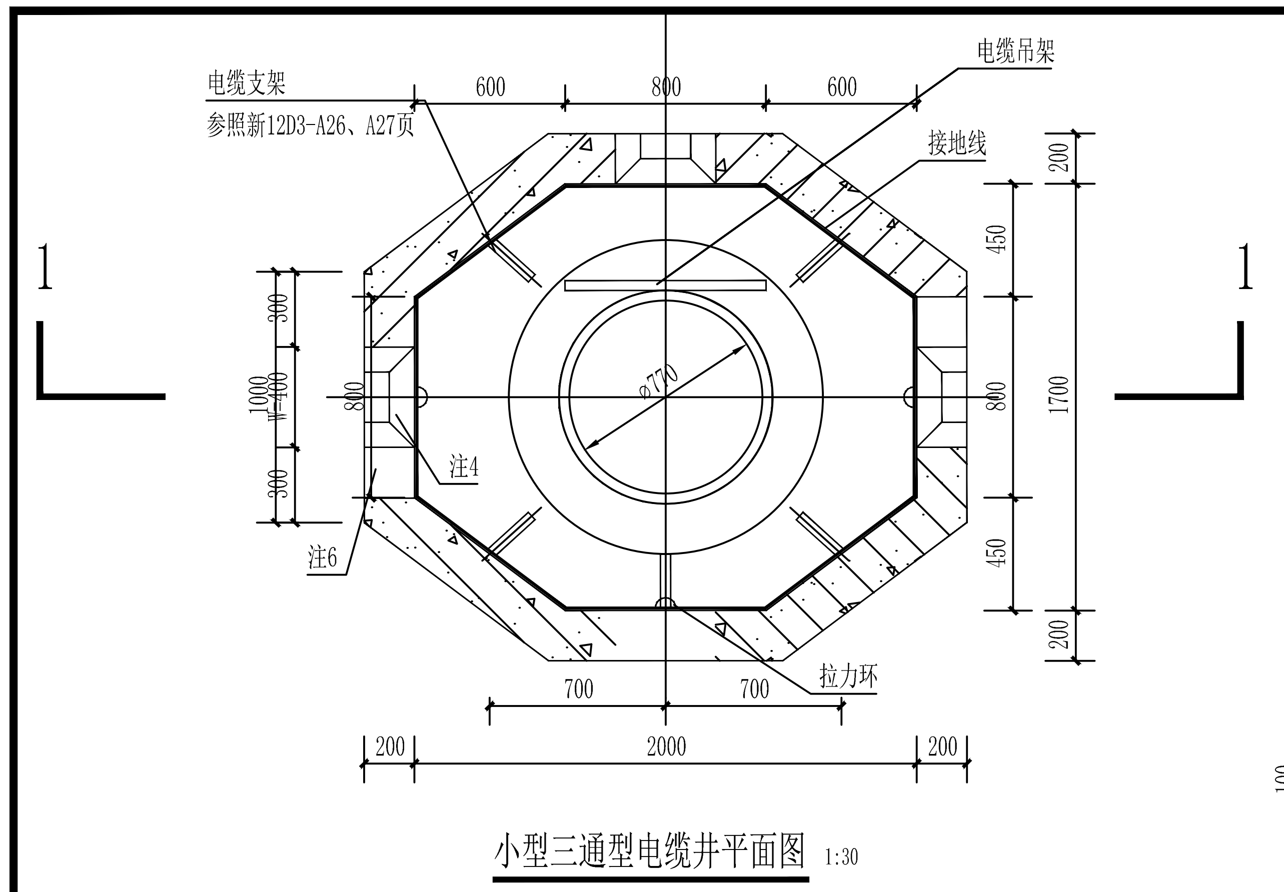
电缆支架
参照新12D3-A26、A27页
电缆吊架
接地线
600
800
600
200
450
800
450
200
1700
300
1000
800
300
φ770
注4
注6
拉力环
700
700
200
2000
200
1
1

小型三通型电缆井平面图 1:30

1.7m×2.0m

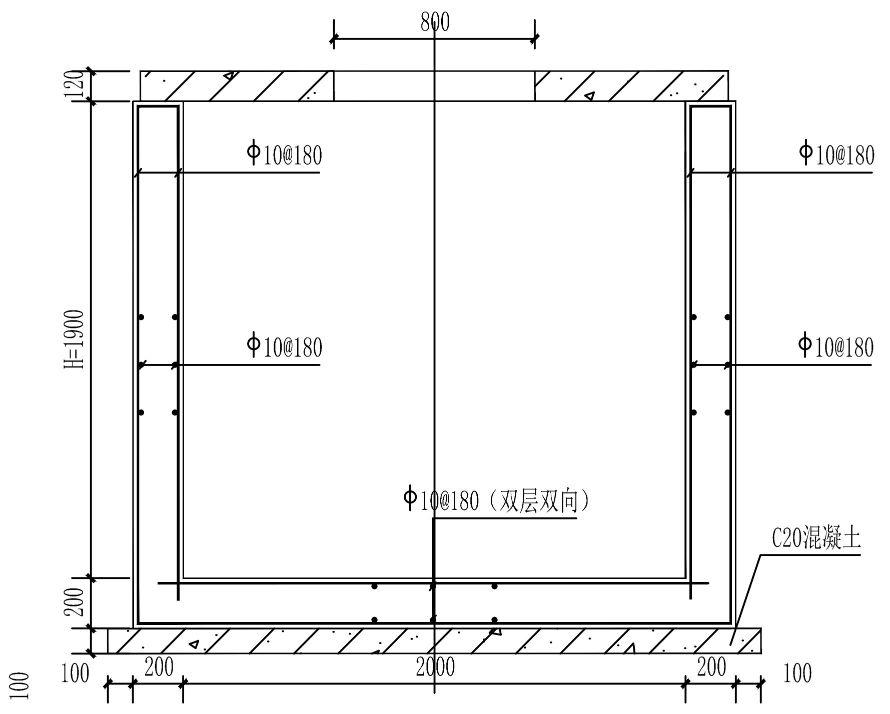
800
120
φ10@180
φ10@180
φ10@180
φ10@180
φ10@180（双层双向）
C20混凝土
H=1900
200
100
100
200
2000
200
100

配筋图 1:30

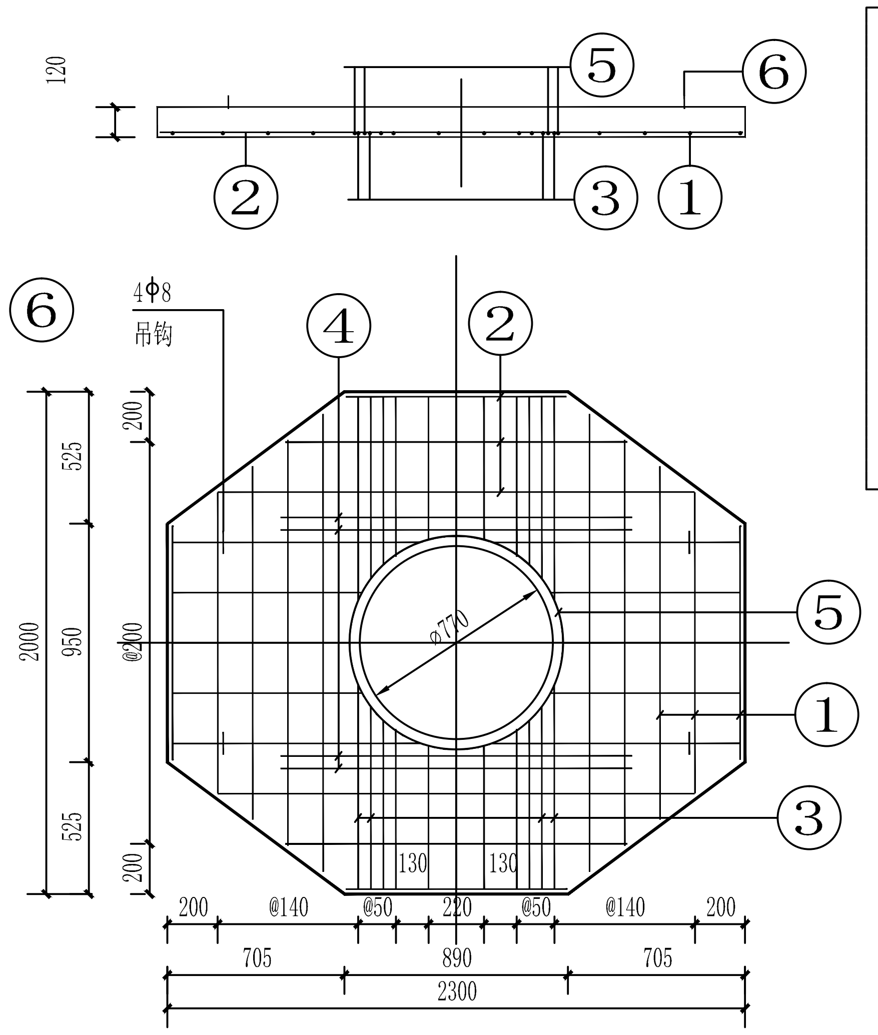
120
⑤
⑥
②
③
①
⑥
4φ8
吊钩
④
②
φ770
⑤
①
③
200
525
950
525
200
2000
@100
130
130
200
@140
@50
220
@50
@140
200
705
890
705
2300

小型三通型电缆井混凝土盖板配筋图 1:30

JB-1720

JB-1720a

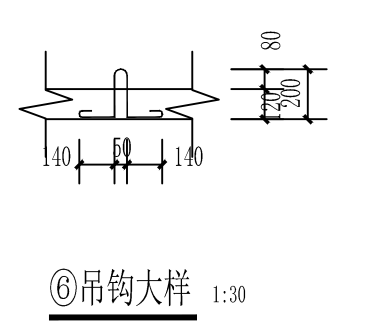
80
200
140
60
140

⑥吊钩大样 1:30

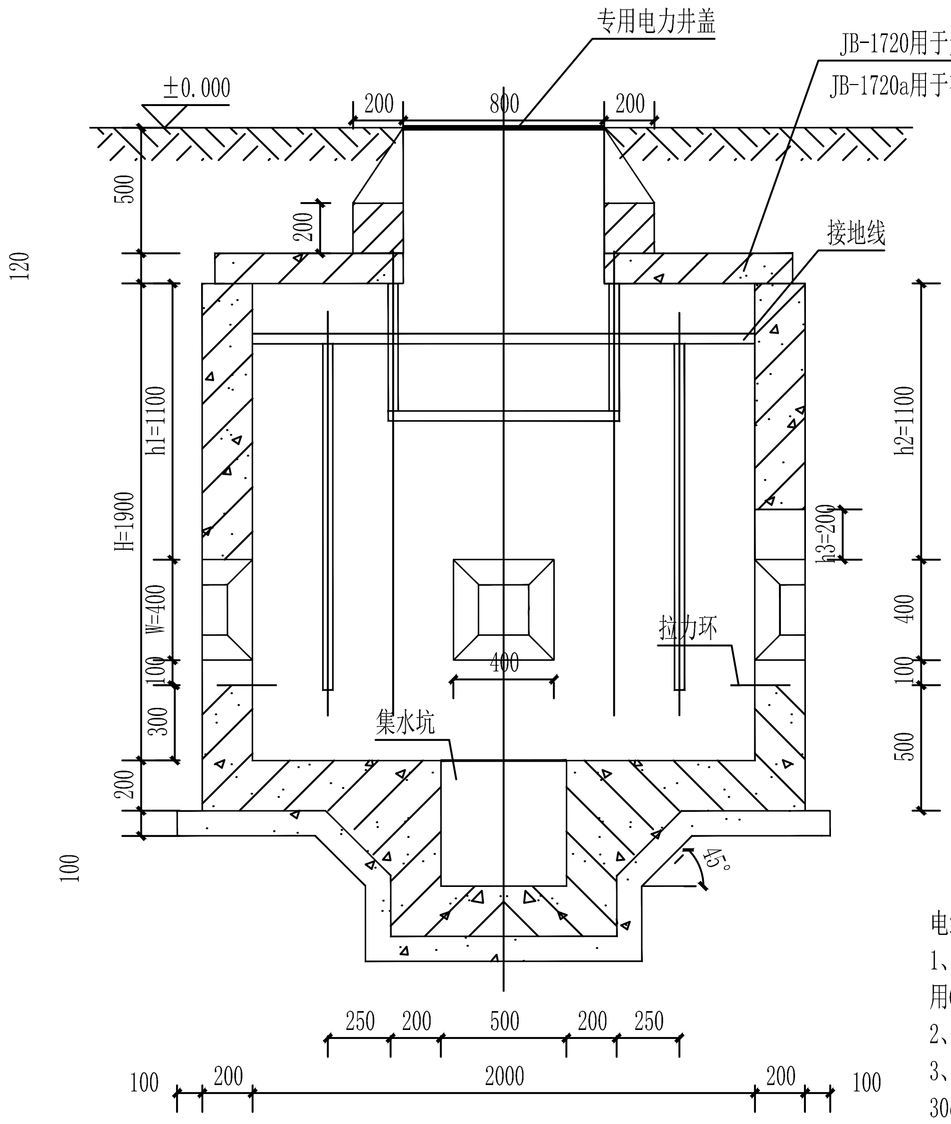
±0.000
专用电力井盖
JB-1720用于无汽车
JB-1720a用于有汽车
接地线
200
800
200
500
200
120
h1=1100
H=1900
W=400
100
300
200
100
h2=1100
h3=200
400
100
500
400
拉力环
集水坑
45°
250
200
500
200
250
100
200
2000
200
100

1-1剖面图 1:30

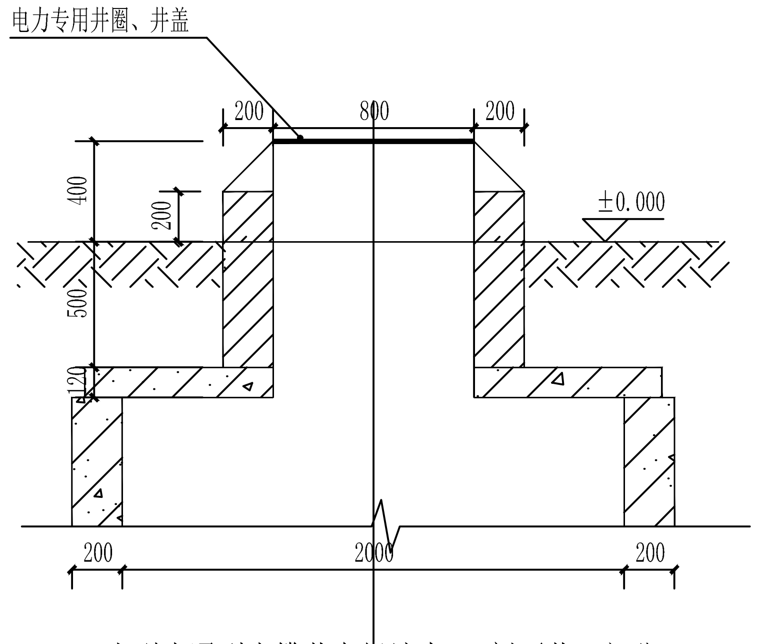
电力专用井圈、井盖
200
800
200
400
200
±0.000
500
120
200
2000
200

小型直通型电缆井在绿地内1-1剖面井口部分 1:30

1.7m×2.0m

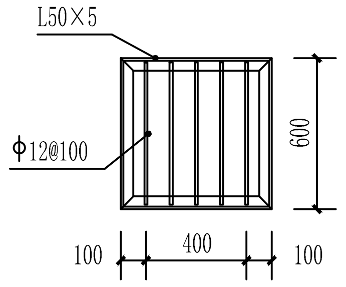
L50×5
φ12@100
600
100
400
100

钢筋篦子 1:30

电缆井注：

1、侧墙采用C30混凝土，HPB300钢筋，内侧钢筋保护层厚为25，外侧钢筋保护层厚为35；底板采用C30混凝土，HPB300钢筋，顶部钢筋保护层厚为25，底部钢筋保护层厚为35。

2、本电缆井H=1900nn，若需其他尺寸可参见新12D3-A53。

3、井壁钢筋遇孔洞口切断并弯折，洞口每边附加钢筋为被切断钢筋面积的0.75倍，伸过洞边个30d。

4、预留口尺寸根据混凝土管块组合或排管组合确定，图中尺寸仅为参考。

5、电缆井集水坑做法见新12D-A75。

6、当有照明线路电缆进入电缆井时应预埋钢管，如接地线引出时应预埋钢板，高度距地面800mm。

7、图中h1、h2尺寸仅供参考，以实际现场尺寸为准。

8、电缆井防水做法参见新12D3-A70。

铁篦子做法说明：

1、铁篦子采用Q235B钢材焊接，焊条采用E43型，焊缝厚度为5mm，满焊。

2、铁篦子钢材表面应除锈，除锈等级不低于St2，涂铁红环氧酯底漆一遍。

3、图中做法不详处可参照新12D3-A75页。

钢筋表

板编号	序号	规格（mm）	根数
JB-1720(h=120)	1	φ8	17
	2	φ8	12
	3	⏀12	4
	4	⏀12	4
	5	⏀12	1
	6	φ8	4
JB-1720a(h=120)	1	φ12	17
	2	φ10	11
	3	φ18	4
	4	φ14	4
	5	φ10	1
	6	φ8	4

盖板配筋图说明：

1、盖板采用C30混凝土，HPB300钢筋、HRB400钢筋，钢筋保护层厚为20。

2、吊钩采用HPB300钢筋，不得冷加工，当改为现浇混凝土时可取消。

3、钢筋遇孔洞口切断，钢筋表中未反应开孔影响，施工时应根据实际情况下料。

4、JB-1720用于无汽车、JB-1720a用于无汽车。

5、图中做法不详处可参照新12D3-A61页。

塔城地区建筑工程施工图审查中心
施工图审查专用章
新抗施审认16号
20-3-182
2020年12月15日

北京万合创景国际规划设计研究院
BEI JING WAN HE CREAT LANDSCAPE INTERNATIONAL
PLANNING AND DESIGN INSTITUTE

证书编号
CERTIFICATE NO.
A211019252
证书级别　乙级
CERTIFICATED GRADE B

地　址 ADDRESS	北京市朝阳区八里庄东里1号院 莱锦文化创意产业园CF13 Laijin Cultural and Creative Industrial Park, No. 1 Dongli, Bali, Chaoyang District, Beijing CF13
邮政编码 POST CODE	100025
电子邮箱 E-mail	whcj@jgjsw.com
电　话 TEL.	0086-010-57158360
传　真 FAX	

声明：
除经特别许可,本图不可作其它用途。
THIS DRAWING IS NOT VALID FOR OTHER PURPOSES
UNLESS SEPARATELY CENTIFIED.
1、本图版权为本公司所有，任何人士未获许可不得翻印任何部分。
2、所有尺寸均按图中列明的尺寸或辅助网格，不得在图中量取。
3、图纸上所有遗漏和与现场不符，请知会负责该工程的设计师。
4、参看本图时，请同时阅读合约条款细则及国家有关规范。
5、本图以最后更正的图纸为准，其余版本自动作废。
6、本图加盖资质章后生效。

图纸报审专用章		
1354	北京万合创景国际规划设计研究院有限公司	
证书编号	证书分类	资质等级
A111019255	工程设计	甲　级
A211019252	工程设计	乙　级
有效期至2022年03月31日止		

建设单位 CLIENT	乌苏市住房和城乡建设局	
项目名称 PROJECT	乌苏市2020年老旧小区改造（水利局家属院等18个小区）内配套基础设施建设项目——博园小区	
项目编号 PROJECT NO.	XJ-SJ-2020-00157	
设计阶段 DESIGN PHASE	施工图阶段	
图纸编号 DRAWING NO.	[illegible]-20	
图　名 DRAWING	[illegible]图九（小型三通型电缆井1.7m×2.0m大样施工图）	
项目负责人 PROJECT PRINCIPAL	谭永芳	谭永芳
专业负责人 PROFESSIONAL DIRECTOR	贺明骄	
设　计 DESIGNED BY	李筠	
制　图 DRAWN BY	李筠	
校　对 CHECKED BY	贺明骄	
审　核 VERIFIED BY	黄忠良	
日　期 DATE	2020.10	
版本编号 EDITION NO.	第 壹 版	