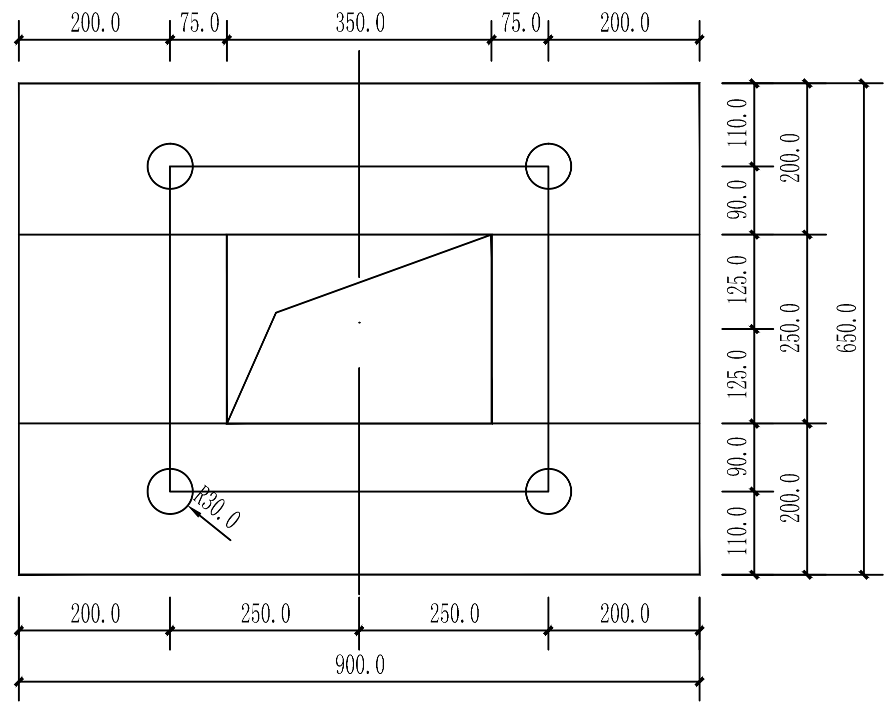
200.0
75.0
350.0
75.0
200.0
110.0
90.0
125.0
125.0
90.0
110.0
200.0
250.0
200.0
650.0
Φ30.0
200.0
250.0
250.0
200.0
900.0

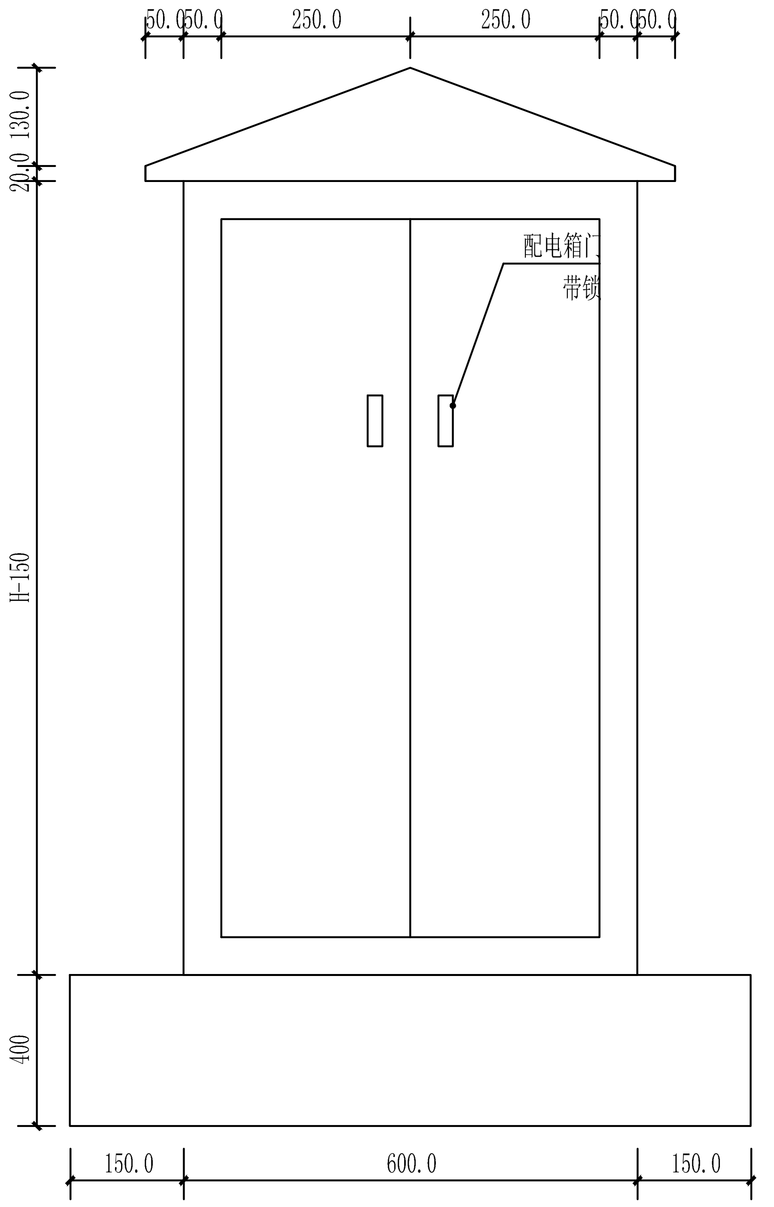
50.0
50.0
250.0
250.0
50.0
50.0
130.0
20.0
配电箱门
带锁
H-150
400
150.0
600.0
150.0

户外照明配电柜体正立面 1:100

图中H=1600mm。

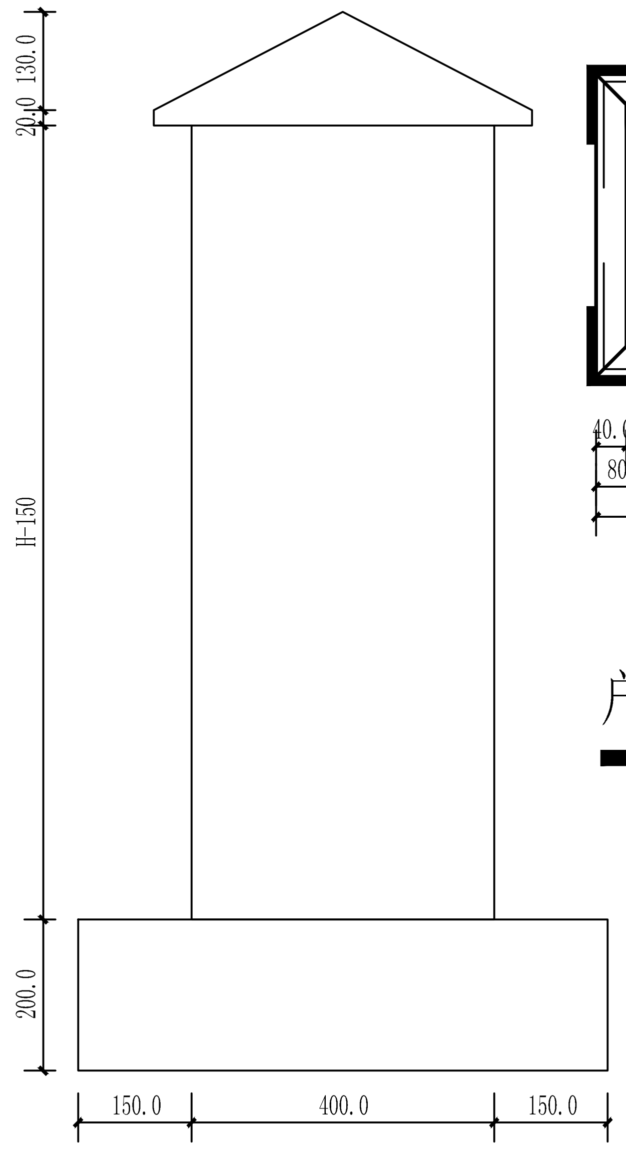
130.0
20.0
H-150
200.0
150.0
400.0
150.0

户外照明配电柜体侧立面 1:100

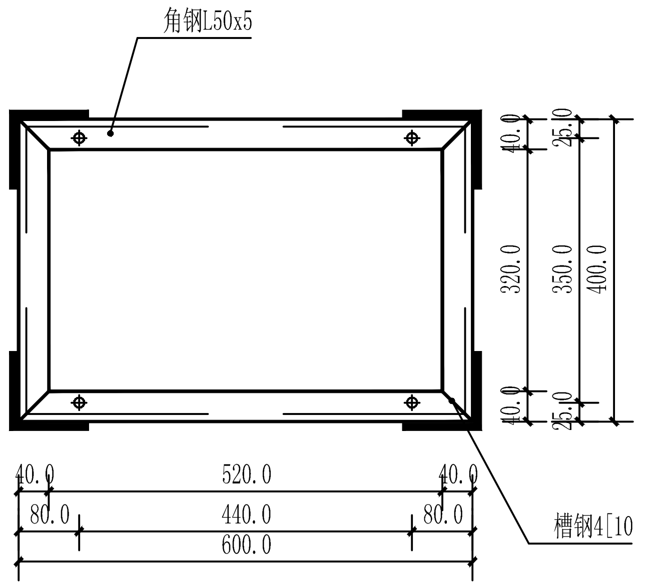
角钢L50x5
40.0
25.0
320.0
350.0
400.0
40.0
25.0
40.0
520.0
40.0
80.0
440.0
80.0
600.0
槽钢4[10

户外配电柜底座大样图 1:100

说明：

1、基础采用C30素混凝土现浇，上下均配Φ16@200钢筋网，配电箱四周抹M10.0防水砂浆。

2、在寒冷地区其基础应满足冻结深度的要求。

3、配件安装做法参见新04D702-1，66、87~89页。

4、综上大样图均为示意图，根据具体施工现场地质等各因素情况可做相应调整。

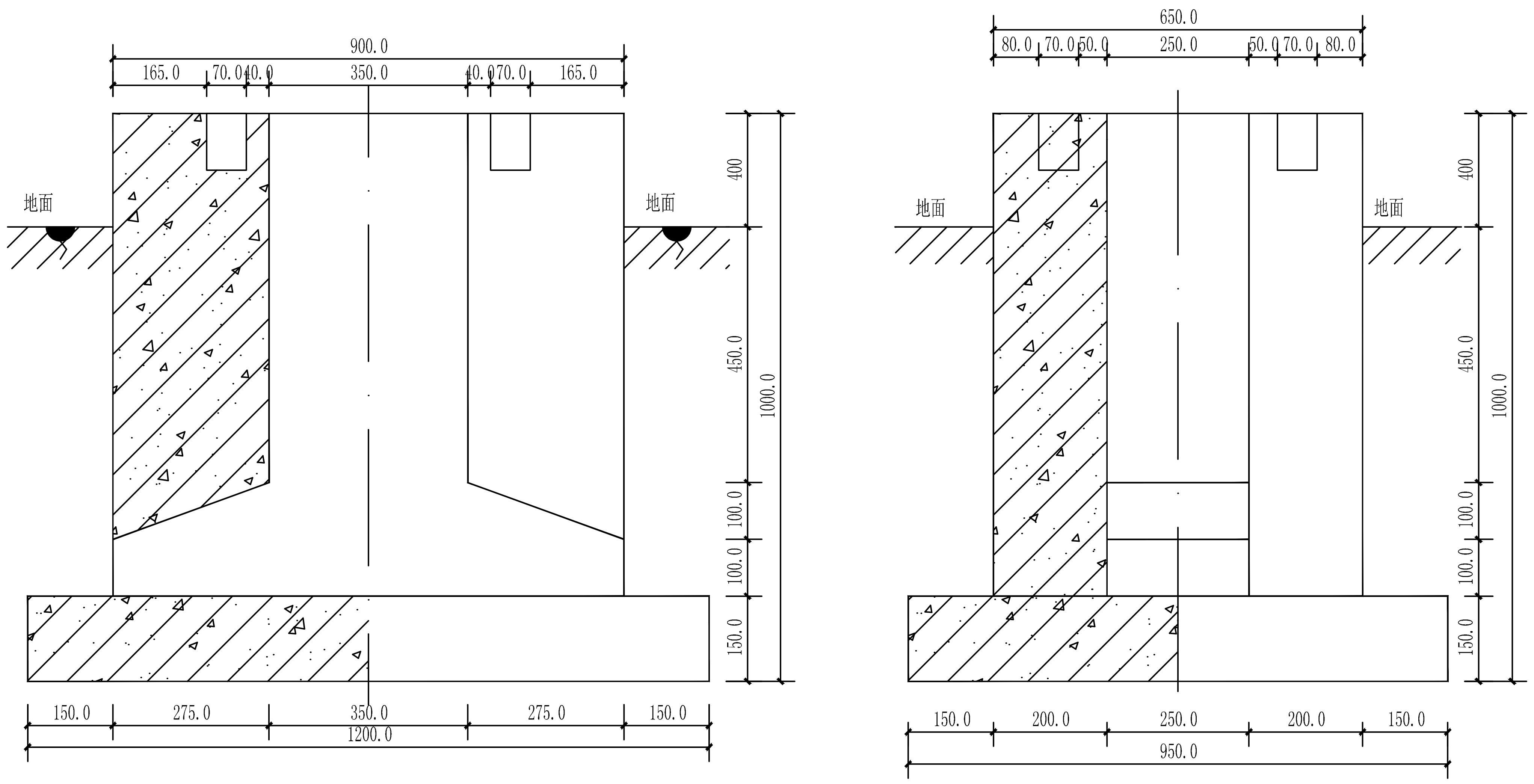
900.0
165.0
70.0
40.0
350.0
40.0
70.0
165.0
地面
地面
400
450.0
1000.0
100.0
100.0
150.0
150.0
275.0
350.0
275.0
150.0
1200.0
650.0
80.0
70.0
50.0
250.0
50.0
70.0
80.0
地面
地面
400
450.0
1000.0
100.0
100.0
150.0
150.0
200.0
250.0
200.0
150.0
950.0

户外照明配电柜基础大样 1:100

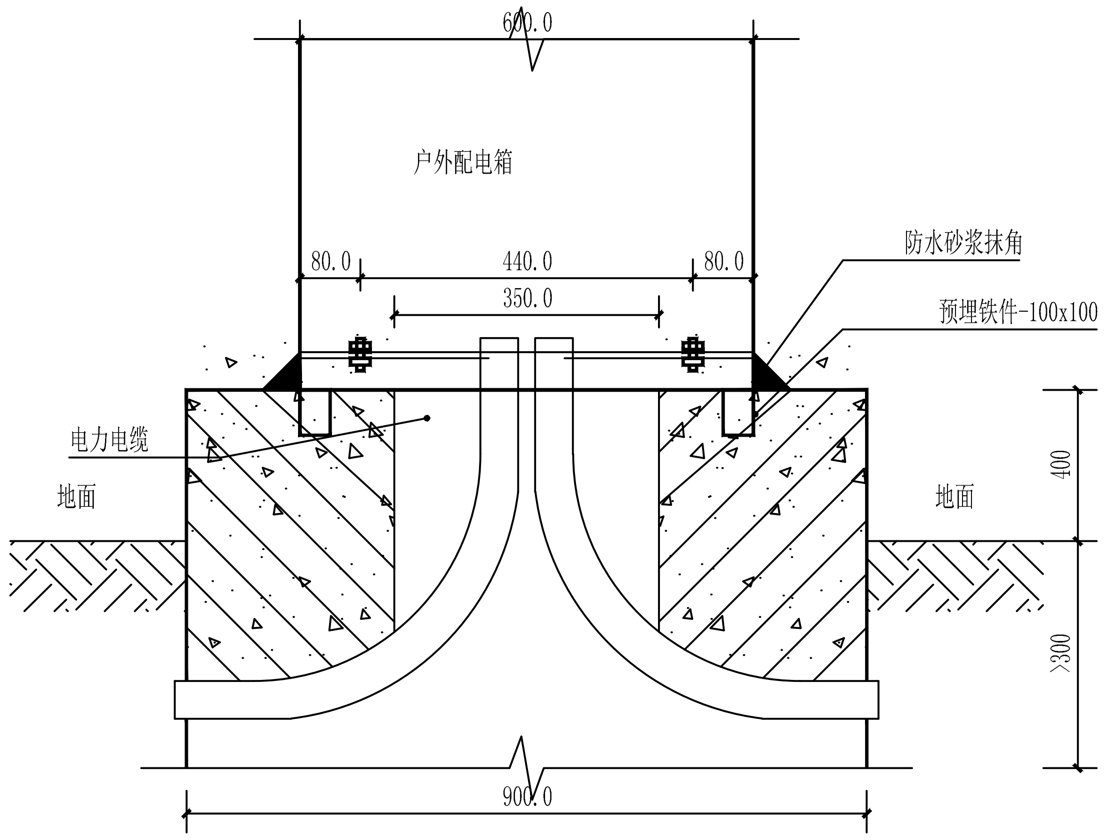
600.0
户外配电箱
80.0
440.0
80.0
350.0
防水砂浆抹角
预埋铁件-100x100
电力电缆
地面
地面
400
>300
900.0

户外照明配电柜底座安装大样图 1:100

施工图审查专用章
新抗施审认16号
综设施审一20-3-184
2020年12月15日
塔城地区建筑工程施工图审查中心

北京万合创景国际规划设计研究院
BEIJING WAN HE CREAT LANDSCAPE INTERNATIONAL PLANNING AND DESIGN INSTITUTE

证书编号
CERTIFICATE NO.
A211019252

证书级别　乙级
CERTIFICATED GRADE B

地　址 ADDRESS	北京市朝阳区八里庄东里1号院 莱锦文化创意产业园CF13 Laijin Cultural and Creative Industrial Park, No. 1 Dongli, Bali, Chaoyang District, Beijing CF13
邮政编码 POST CODE	100025
电子邮箱 E-mail	whcj@jgjsw.com
电　话 TEL.	0086-010-57158360
传　真 FAX	

声明：

除经特别许可,本图不可作其它用途。

THIS DRAWING IS NOT VALID FOR OTHER PURPOSES UNLESS SEPARATELY CENTIFIED.

1、本图版权为本公司所有，任何人士未获许可不得翻印任何部分。

2、所有尺寸均按图中列明的尺寸或辅助网格，不得在图中量取。

3、图纸上所有遗漏和与现场不符，请知会负责该工程的设计师。

4、参看本图时，请同时阅读合约条款细则及国家有关规范。

5、本图以最后更正的图纸为准，其余版本自动作废。

6、本图加盖资质章后生效。

建设单位 CLIENT	乌苏市住房和城乡建设局	
项目名称 PROJECT	乌苏市2020年老旧小区改造（水利局家属院等18个小区）内配套基础设施建设项目——怡景小区	
项目编号 PROJECT NO.	XJ-SJ-2020-00157	
设计阶段 DESIGN PHASE	施工图阶段	
图纸编号 DRAWING NO.	电施-17	
图　名 DRAWING	电气大样图七 户外照明配电柜安装大样图	
项目负责人 PROJECT PRINCIPAL	谭永芳	谭永芳
专业负责人 PROFESSIONAL DIRECTOR	贺明骄	贺明骄
设　计 DESIGNED BY	李�	
制　图 DRAWN BY	李筠	
校　对 CHECKED BY	贺明骄	贺明骄
审　核 VERIFIED BY	黄忠良	黄忠良
日　期 DATE	2020.10	
版本编号 EDITION NO.	第 壹 版	

图纸报审专用章
1354 北京万合创景国际规划设计研究院有限公司

证书编号	证书分类	资质等级
A111019255	工程设计	甲　级
A211019252	工程设计	乙　级

有效期至2022年03月31日止