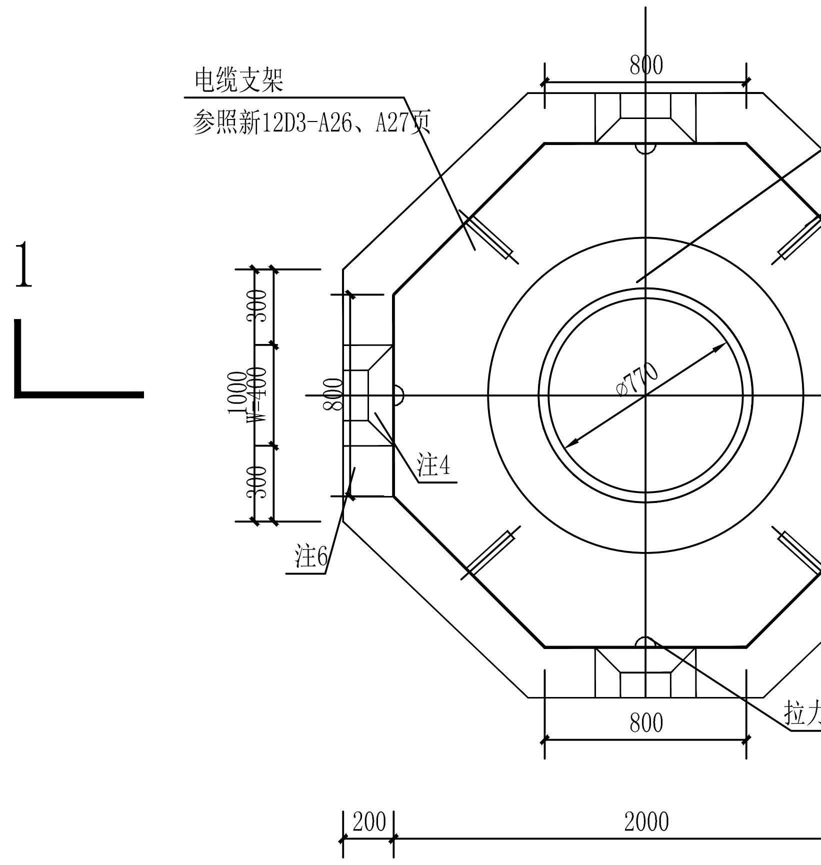
电缆支架
参照新12D3-A26、A27页
电缆吊架
接地线
800
200
450
1700
450
200
300
1000
W=400
300
800
800
φ770
注4
注6
拉力环
200
2000
200
1

小型四通型电缆井平面图 1:30

2.0m×2.0m

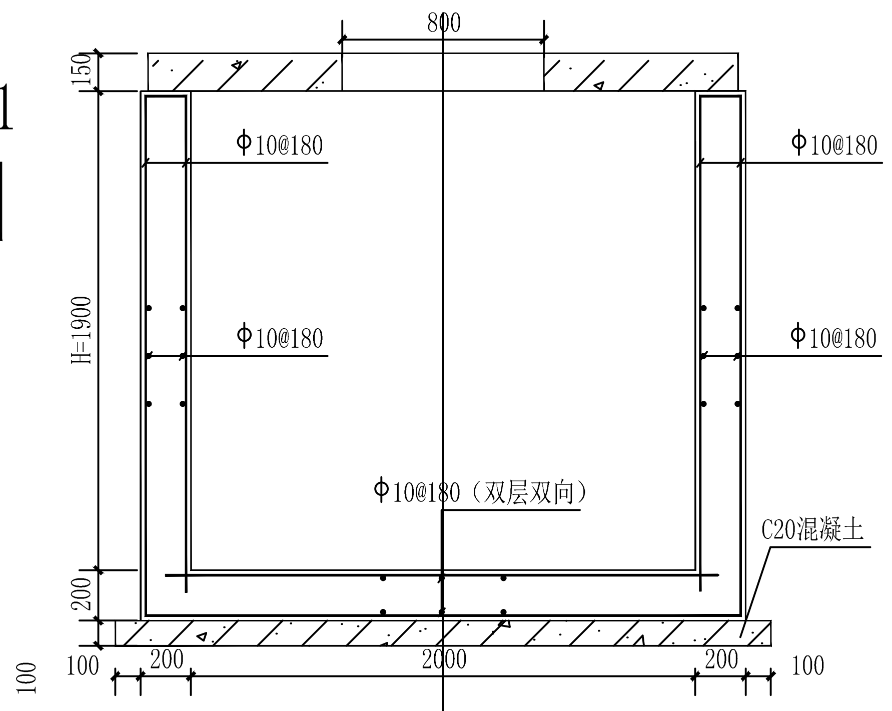
800
150
Φ10@180
Φ10@180
Φ10@180
Φ10@180
H=1900
Φ10@180（双层双向）
C20混凝土
200
100
200
2000
200
100

配筋图 1:30

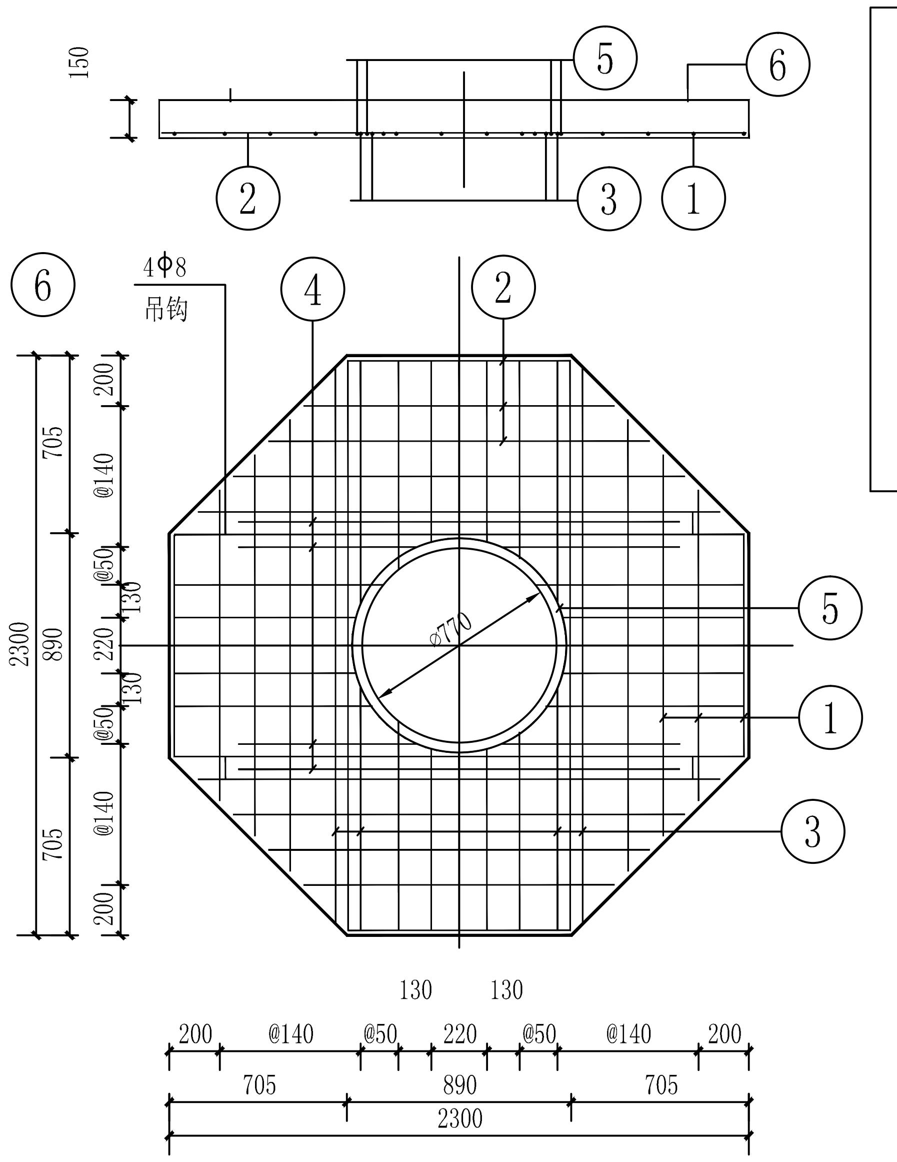
150
⑤
⑥
②
③
①
⑥
4Φ8
吊钩
④
②
⑤
①
③
φ770
2300
705
890
705
200
@140
@50
130
220
130
@50
@140
200
200
@140
@50
220
@50
@140
200
705
890
705
2300

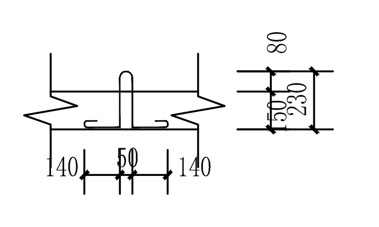
80
230
150
140
50
140

⑥吊钩大样 1:30

小型四通型电缆井混凝土盖板配筋图 1:30

JB-2020
JB-2020a

钢筋表

板编号	序号	规格（mm）	根数
JB-2020(h=120)	1	Φ8	17
	2	Φ8	17
	3	Φ12	4
	4	Φ12	4
	5	Φ10	1
	6	Φ8	4
JB-2020a(h=120)	1	Φ10	17
	2	Φ10	17
	3	Φ14	4
	4	Φ14	4
	5	Φ10	1
	6	Φ8	4

盖板配筋图说明：

1、盖板采用C30混凝土，HPB300钢筋、HRB400钢筋，钢筋保护层厚为20。
2、吊钩采用HPB300钢筋，不得冷加工，当改为现浇混凝土时可取消。
3、钢筋遇孔洞口切断，钢筋表中未反应开孔影响，施工时应根据实际情况下料。
4、JB-2020用于无汽车，JB-2020a用于有汽车。
5、图中做法不详处可参照新12D3-A61页。

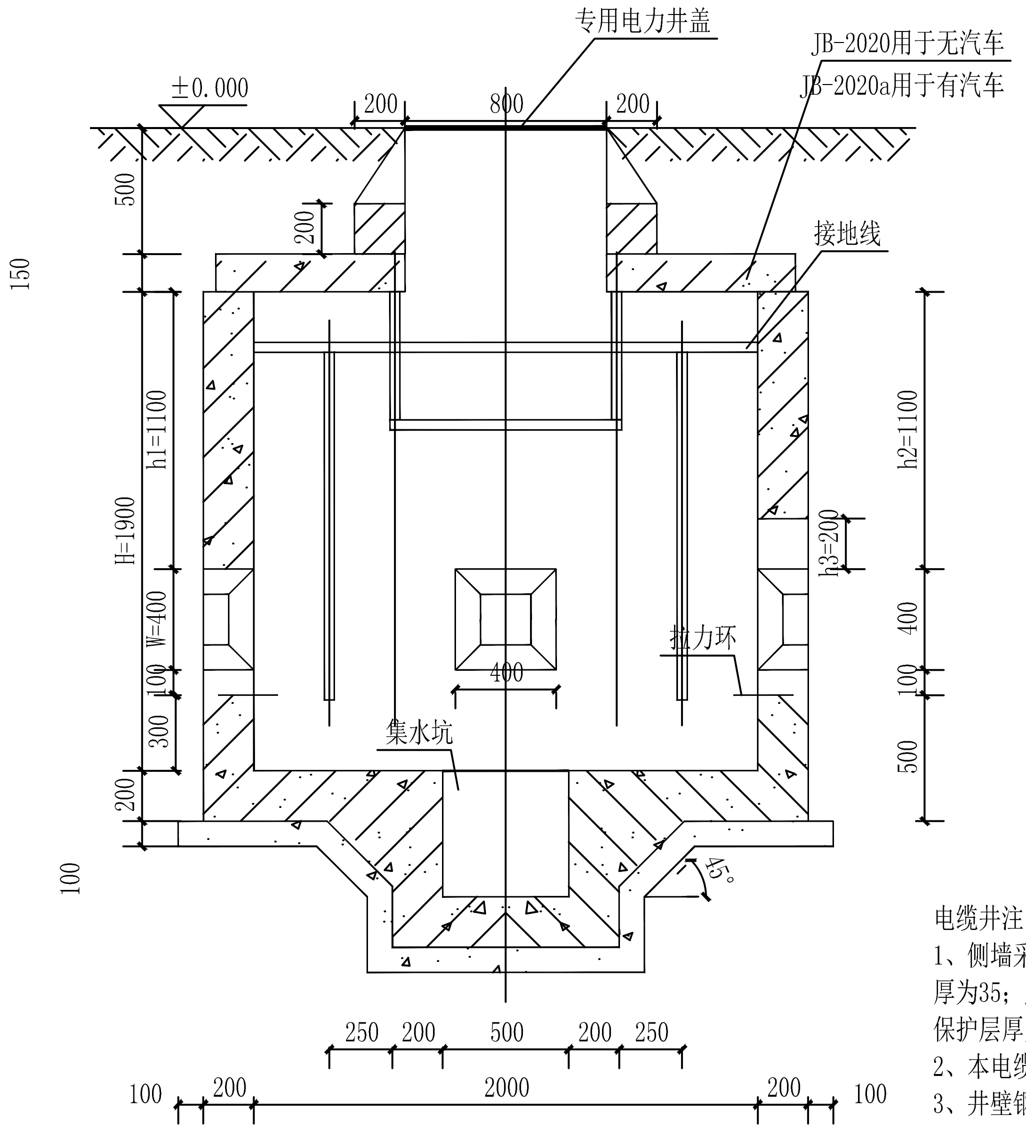
专用电力井盖
JB-2020用于无汽车
JB-2020a用于有汽车
±0.000
200
800
200
500
200
接地线
150
H=1900
h1=1100
h2=1100
h3=200
W=400
400
100
300
200
500
拉力环
集水坑
400
45°
100
250
200
500
200
250
100
200
2000
200
100

1-1剖面图 1:30

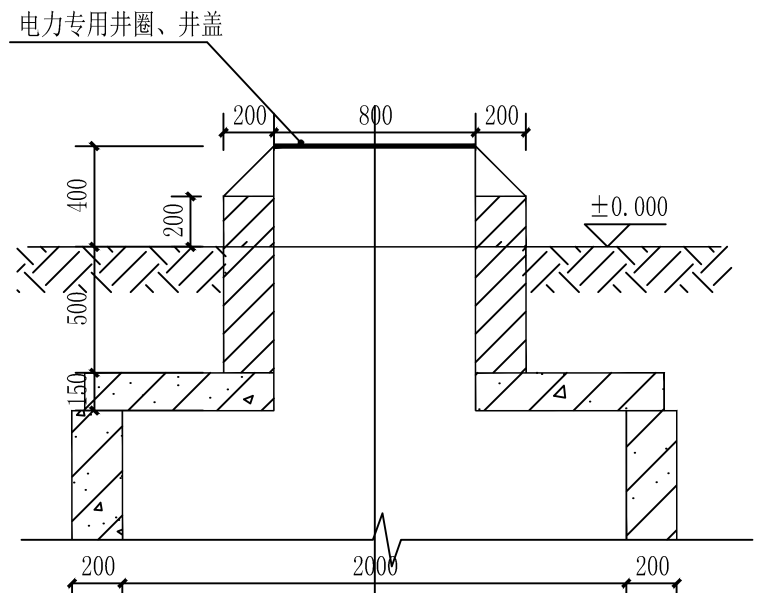
电力专用井圈、井盖
200
800
200
±0.000
400
200
500
150
200
2000
200

小型四通型电缆井在绿地内1-1剖面井口部分 1:30

2.0m×2.0m

电缆井注：

1、侧墙采用C30混凝土，HPB300钢筋，内侧钢筋保护层厚为25，外侧钢筋保护层厚为35；底板采用C30混凝土，HPB300钢筋，顶部钢筋保护层厚为25，底部钢筋保护层厚为35。
2、本电缆井H=1900nn，若需其他尺寸可参见新12D3-A53。
3、井壁钢筋遇孔洞口切断并弯折，洞口每边附加钢筋为被切断钢筋面积的0.75倍，伸过洞边个30d。
4、预留口尺寸根据混凝土管块组合或排管组合确定，图中尺寸仅为参考。
5、电缆井集水坑做法见新12D-A75。
6、当有照明线路电缆进入电缆井时应预埋钢管，如接地线引出时应预埋钢板，高度距地面800mm。
7、图中h1、h2尺寸仅供参考，以实际现场尺寸为准。
8、电缆井防水做法参见新12D3-A70。

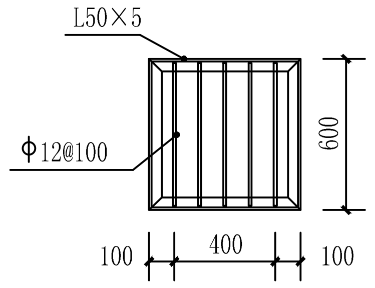
L50×5
Φ12@100
600
100
400
100

钢筋篦子 1:30

铁篦子做法说明：

1、铁篦子采用Q235B钢材焊接，焊条采用E43型，焊缝厚度为5mm，满焊。
2、铁篦子钢材表面应除锈，除锈等级不低于St2，涂铁红环氧酯底漆一遍。
3、图中做法不详处可参照新12D3-A75页。

塔城地区建筑工程施工图审查中心
施工图审查专用章
新抗施审认16号
[illegible]—20-3-183
2020年12月15日

北京万合创景国际规划设计研究院
BEIJING WAN HE CREAT LANDSCAPE INTERNATIONAL PLANNING AND DESIGN INSTITUTE

证书编号
CERTIFICATE NO.
A211019252
证书级别 乙级
CERTIFICATED GRADE B

地址 ADDRESS	北京市朝阳区八里庄东里1号院 莱锦文化创意产业园CF13 Laijin Cultural and Creative Industrial Park, No. 1 Dongli, Bali, Chaoyang District, Beijing CF13
邮政编码 POST CODE	100025
电子邮箱 E-mail	whcj@jgjsw.com
电话 TEL.	0086-010-57158360
传真 FAX	

声明：
除经特别许可,本图不可作其它用途。
THIS DRAWING IS NOT VALID FOR OTHER PURPOSES UNLESS SEPARATELY CENTIFIED.
1、本图版权为本公司所有，任何人士未获许可不得翻印任何部分。
2、所有尺寸均按图中列明的尺寸或辅助网格，不得在图中量取。
3、图纸上所有遗漏和与现场不符，请知会负责该工程的设计师。
4、参看本图时，请同时阅读合约条款细则及国家有关规范。
5、本图以最后更正的图纸为准，其余版本自动作废。
6、本图加盖资质章后生效。

建设单位 CLIENT	乌苏市住房和城乡建设局	
项目名称 PROJECT	乌苏市2020年老旧小区改造（水利局家属院等18个小区）内配套基础设施建设项目——财政局小区	
项目编号 PROJECT NO.	XJ-SJ-2020-00157	
设计阶段 DESIGN PHASE	施工图阶段	
图纸编号 DRAWING NO.	电施-13	
图名 DRAWING	电气大样图六（小型四通型电缆井2.0m×2.0m大样施工图）	
项目负责人 PROJECT PRINCIPAL	谭永芳	谭永芳
专业负责人 PROFESSIONAL DIRECTOR	贺明骄	贺明骄
设计 DESIGNED BY	李�	
制图 DRAWN BY	李筠	
校对 CHECKED BY	贺明骄	贺明骄
审核 VERIFIED BY	黄忠良	黄忠良
日期 DATE	2020.10	
版本编号 EDITION NO.	第壹版	

图纸报审专用章
1354 北京万合创景国际规划设计研究院有限公司

证书编号	证书分类	资质等级
A111019255	工程设计	甲级
A211019252	工程设计	乙级

有效期至2022年03月31日止