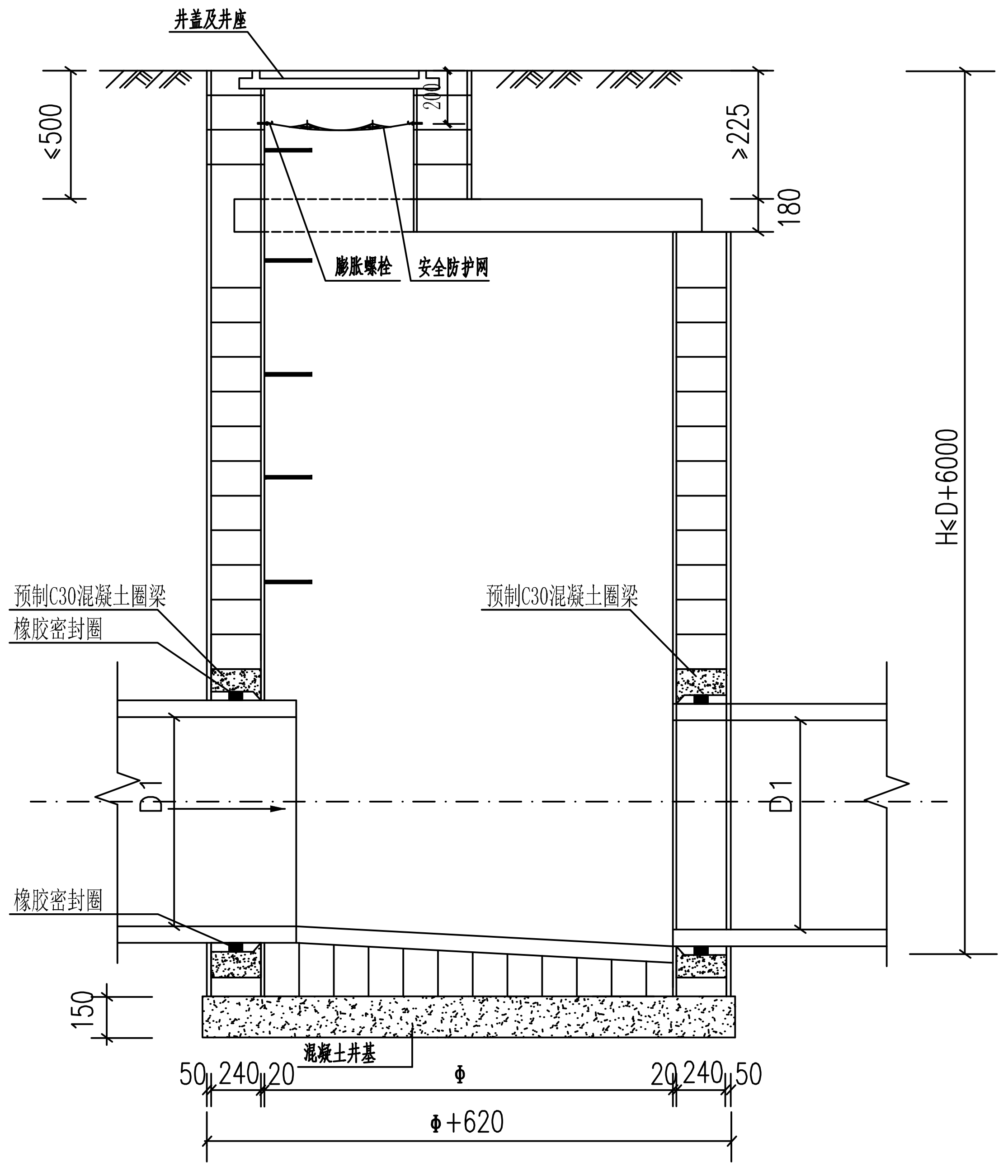
井盖及井座
≤500
200
≥225
180
H≤D+6000
预制C30混凝土圈梁
橡胶密封圈
预制C30混凝土圈梁
D1
D1
橡胶密封圈
150
混凝土井基
50 240 20
Φ
20 240 50
Φ+620

A-A剖面

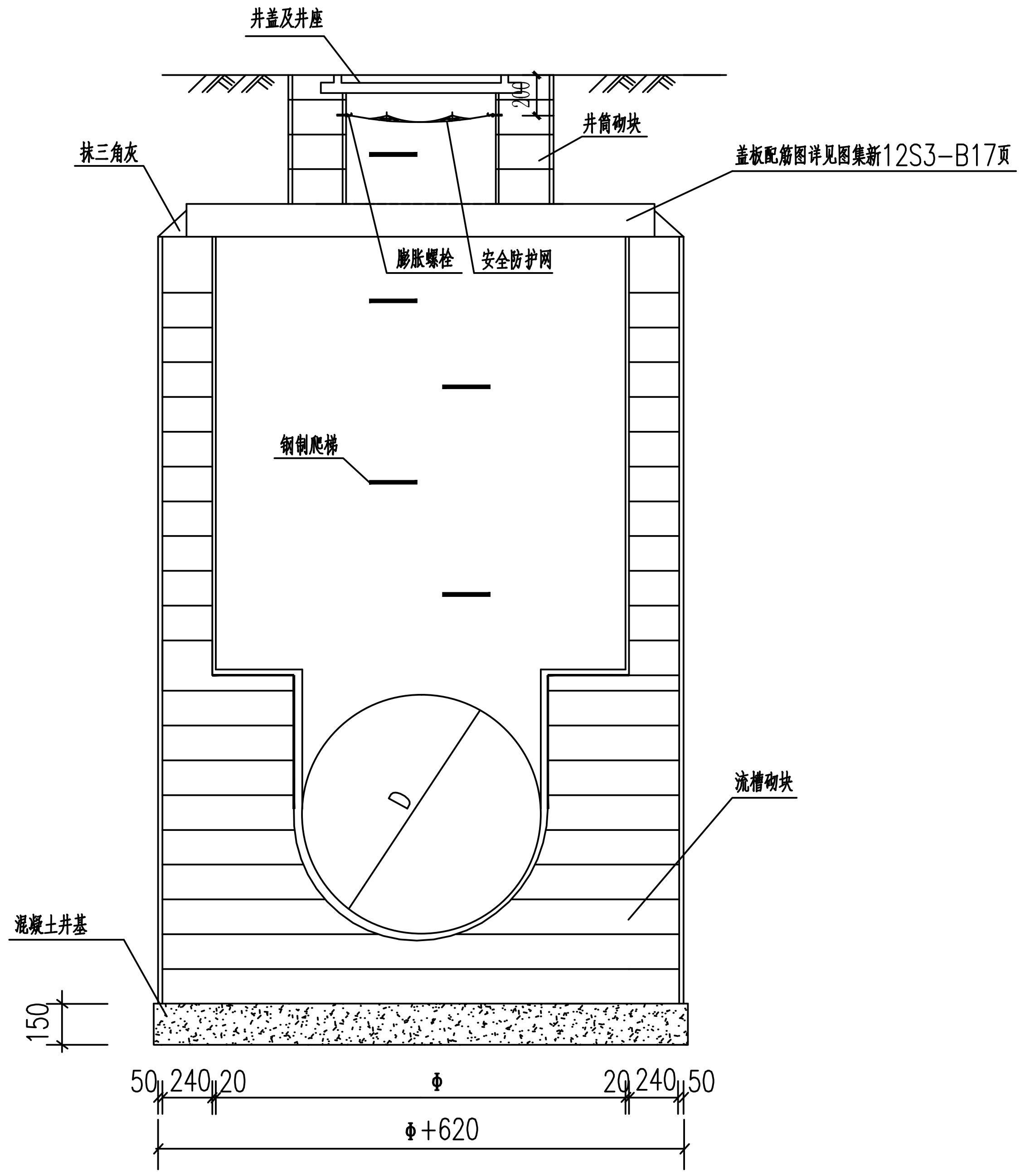
井盖及井座
抹三角灰
井筒砌块
盖板配筋图详见图集新12S3-B17页
膨胀螺栓
安全防护网
钢制爬梯
D
流槽砌块
混凝土井基
150
50 240 20
Φ
20 240 50
Φ+620

B-B剖面

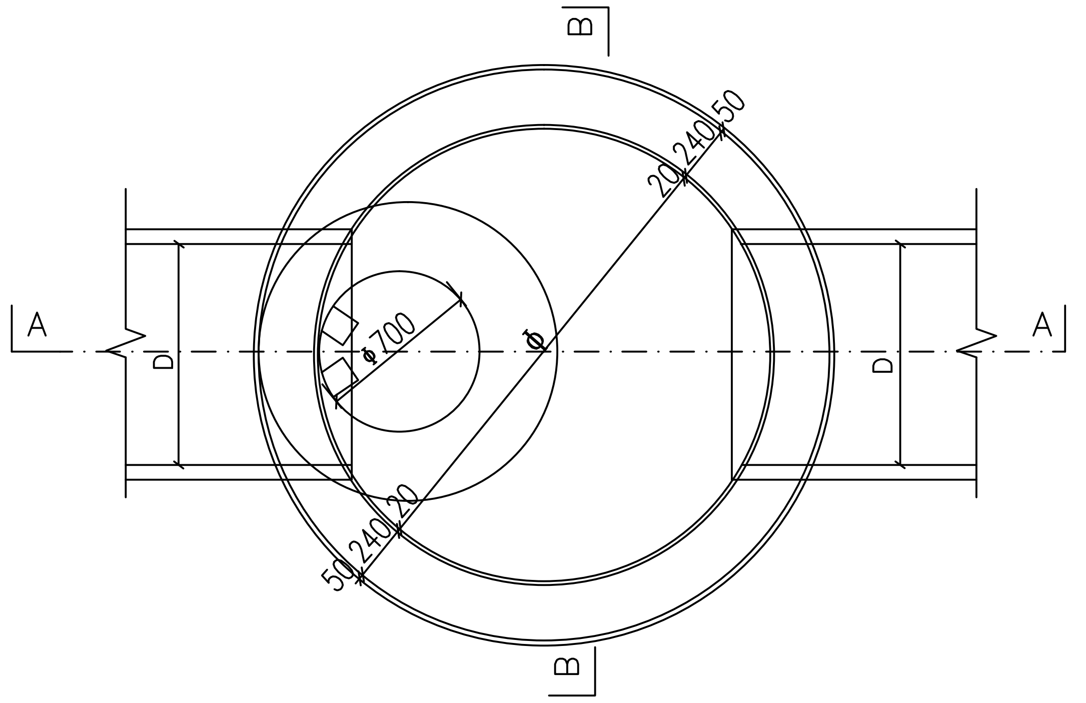
B
A
A
B
D
D
Φ700
Φ
20 240 50
50 240 20

注:

1.单位:毫米;

2.材料：井室，井筒，券，流槽采用混凝土砌块。

3.检查井内外壁面全抹面。M7.5砂浆厚20。抹面，座浆，抹三角灰均用1：2水泥砂浆。

4.遇地下水时井底铺碎石，厚100。

5.井底高度：自井底至盖板底一般为D+1800，埋深不允许时可酌情减小。

6.井墙、井基及底板、检查井盖板均采用C30混凝土。

7.爬梯做法及安装见图集新12S3-H6~H9页。

8.检查井做法详见图集新12S3-B6页。

9.井室砌块详见图集新12S3-B7页，检查井井室砌块适用于井深小于6m的排水检查井井室。

10.管道与砼砌块污水检查井的连接采用柔性连接，做法详见图集新12S3-B42~43页，参照图（五）做法。

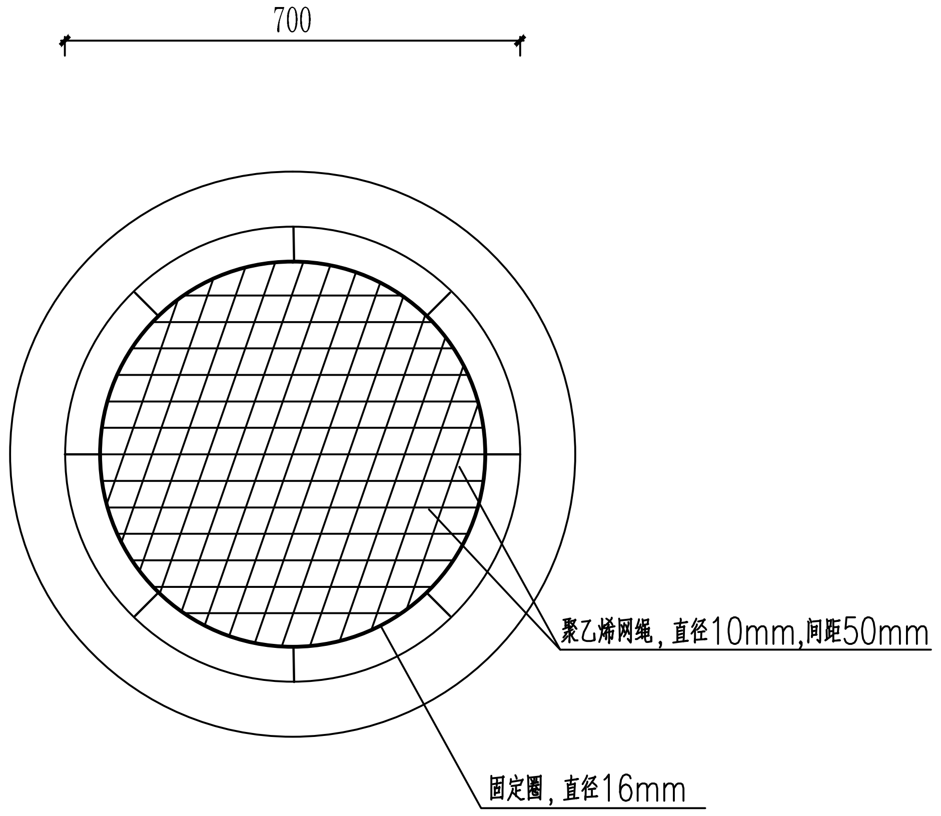
700
聚乙烯网绳，直径10mm，间距50mm
固定圈，直径16mm

防坠网平面图

注:

1、图中尺寸均以mm计。

2、在井盖下内壁上打入8根膨胀螺栓(带弯钩)，之后将裁剪好的安全防护网直接挂在弯钩上即可。固定螺栓采用M8规格（直径≥8mm）以上带有挂钩的内迫型膨胀螺栓；膨胀螺栓受力性能：拉力允许值5.4kN，拉力极限值13.5kN,剪力允许值1.5kN;固定螺栓采用不锈钢304或更好的耐腐蚀等级的材质。

3、防护网要求承重150kg以上。

4、防护网主要技术指标：单绳拉力大于1600N，耐冲击500J，静态承重300kg，网目小于10cm，网绳由不小于3股单绳制成，网绳断裂强力不小于1600N。

5、防护网适用于所有排水检查井。

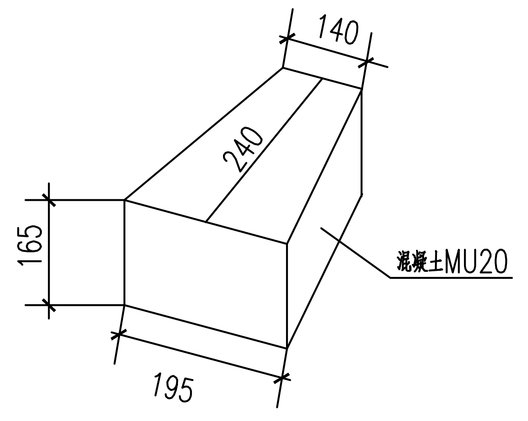
140
240
165
195
混凝土MU20

检查井井室砌块

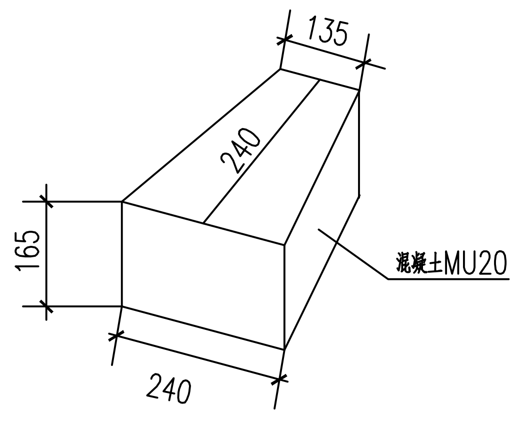
135
240
165
240
混凝土MU20

检查井井筒砌块

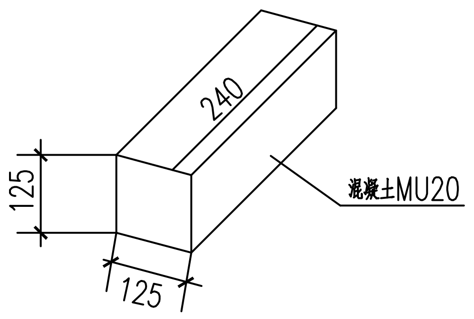
240
125
125
混凝土MU20

流槽及券砌块

塔城地区建筑工程施工图审查中心
施工图审查专用章
新抗施审认16号
20-3-191
2020年12月15日

北京万合创景国际规划设计研究院
BEIJING WAN HE CREAT LANDSCAPE INTERNATIONAL PLANNING AND DESIGN INSTITUTE

证书编号
CERTIFICATE NO.
A211019252
证书级别　乙级
CERTIFICATED GRADE B

地　址 ADDRESS	北京市朝阳区八里庄东里1号院 莱锦文化创意产业园CF13 Laijin Cultural and Creative Industrial Park, No. 1 Dongli, Bali, Chaoyang District, Beijing CF13
邮政编码 POST CODE	100025
电子邮箱 E-mail	whcj@jgjsw.com
电　话 TEL.	0086-010-57158360
传　真 FAX	

声明:
除经特别许可,本图不可作其它用途。
THIS DRAWING IS NOT VALID FOR OTHER PURPOSES UNLESS SEPARATELY CENTIFIED.
1、本图版权为本公司所有，任何人士未获许可不得翻印任何部分。
2、所有尺寸均按图中列明的尺寸或辅助网格，不得在图中量取。
3、图纸上所有遗漏和与现场不符，请知会负责该工程的设计师。
4、参看本图时，请同时阅读合约条款细则及国家有关规范。
5、本图以最后更正的图纸为准，其余版本自动作废。
6、本图加盖资质章后生效。

图纸报审专用章
1354 北京万合创景国际规划设计研究院有限公司

证书编号	证书分类	资质等级
A111019255	工程设计	甲　级
A211019252	工程设计	乙　级

有效期至2022年03月31日止

建设单位 CLIENT	乌苏市住房和城乡建设局	
项目名称 PROJECT	乌苏市2020年老旧小区改造（水利局家属院等18个小区）内配套基础设施建设项目—国税小区、机械厂小区	
项目编号 PROJECT NO.	XJ-SJ-2020-00157	
设计阶段 DESIGN PHASE	施工图阶段	
图纸编号 DRAWING NO.	水施-08	
图　名 DRAWING	排水检查井大样	
项目负责人 PROJECTPRINCIPAL	谭永芳	谭永芳
专业负责人 PROFESSIONALDIRECTOR	陈　香	陈香
设　计 DESIGNED BY	图尔斯汗	图尔斯汗
制　图 DRAWN BY	图尔斯汗	图尔斯汗
校　对 CHECKED BY	陈　香	陈香
审　核 VERIFIED BY	董亚玲	董亚玲
日　期 DATE	2020.10	
版本编号 EDITION NO.	第壹版	