2024年临海市国省道标志标线等安全设施增设和维护工程

施 工 图 设 计

(报批稿)

台州市交通勘察设计院有限公司

二〇二四年五月

2024年临海市国省道标志标线等安全设施增设和维护工程

施工图设计文件

项目负责人：

编　制　单　位：台州市交通勘察设计院有限公司

部门负责人：

设计证书等级：甲级

发　证　机　关：中华人民共和国住房和城乡建设部

总　工　程　师：

证　书　编　号：A133002755

单位负责人：

目 录

工程名称：2024年临海市国省道标志标线等安全设施增设和维护工程

第 一 篇

施 工 图 设 计

说　明　书

1 概述

1.1 工程概况

2024 年临海市国省道公路标志标线增设和维护工程范围主要为国道 G104、G351 与省道 S203、S207、S316。

公路技术等级一览表

序号	线路名称	路段	公路等级	设计速度（km/h）
1	G104 京岚线	K1705+100-K1710+175、K1712+042-K1725+189	二级	60
		K1710+175-K1712+042、K1725+189-K1761+697	一级	80
2	G351 台小线	K0+000-K11+918	二级	80
		K11+918-K100+960	一级	80
3	S207	K307+172-K321+891	四级	30
		K321+891-K326+727	二级	80
		K326+727-K328+442	一级	80
		K328+442-K330+899	四级	40
4	S316	K28+200-K32+172、K66+973-K82+140 K82+140- K84+282、K84+282-K86+733	四级	40
		K32+172-K65+080、K65+080-K66+973	二级	80
		K86+733- K93+237	一级	80
5	S203	K164+587-K174+811、K176+327-K178+179	二级	80/60
		K174+811-K176+327	一级	80

1.2 原公路设施概况

临海市国省道公路现状道路标志标线等设施较为齐全，基本能满足道路交通安全要求。但经过多年营运，出现了以下一些问题：

1、部分标志损坏缺失，反光膜失色，经检测反光系数已达不到要求；

2、部分诱导标未更新，部分标志位于护栏梁板外部存在风险；


3、部分标线老化脱落，标线反光玻璃珠脱落，导致标线反光效果较差；


3、G351 部分钢制护栏镀层老化；


4、原雷双线已提升为 207 省道，部分路段路侧需增设护栏提高防护等级。

因此本次设计主要根据现场实际情况，对标志标线等设施进行增设与维护。

2 设计依据及规范

本次施工图设计采用的标准、规范、规定及依据如下：

1、《公路工程技术标准》（JTGB01-2014）；

2、《道路交通标志和标线》(GB5768.1-2009)；

3、《道路交通标志和标线第 2 部分：道路交通标志》(GB5768.2-2022)；

4、《道路交通标志和标线第 3 部分：道路交通标线》(GB5768.3-2009)；

5、《公路交通标志和标线设置规范》(JTG D82—2009)；

6、《公路交通安全设施设计规范》(JTGD81-2017)；

7、《公路交通安全设施设计细则》(JTG/T D81-2017)；

8、《公路交通安全设施施工技术规范》(JTG/T 3671—2021)；

9、《路面标线涂料》（JTT 280-2022）；

10、《突起路标》（GB/T 24725-2009）；

11、《路面标线用玻璃珠》（GB/T24722-2020）；

12、《道路交通标志板及支撑件》（GB/T23827-2021）；

13、《道路交通标志反光膜》（GB/T18833-2012）；

14、《漆膜耐水性测定法》（GB/T1733-1993）；

15、《公路交通安全设施精细化提升关键技术指南》；

16、关于印发《浙江省普通国省道公路标志标线规范化管理意见》的通知（浙公运[2020]43 号）；

17、《弹性交通柱》（GB/T 24927-2010）；

18、《弹性交通柱》（T/ZZB 2056-2021）；

19、现行国家及项目所在地相关规范、规程。

3 施工图审查专家组意见及执行情况

（1）补充柔性道口柱的参数。

执行情况：已按专家组意见执行，根据相关规范标准补充参数要求。

（2）结合实际路侧条件优化护栏端头设计。

执行情况：已按专家组意见执行，优化护栏端头设计。

（3）合理调整施工图预算。

执行情况：已按专家组意见执行，合理调整预算。

4 设计内容

4.1 标线

对 G104、G351、S316 部分路段清除损坏标线重新施划恢复（其中横向减速

标线改为纵向减速标线），并在局部标线不完善路段进行增设。

4.2 标志

对设计路段内损坏、反光膜失色的标志进行更换；对在护栏梁板外部的标志重新设置；将蓝底白色的线形诱导标更换为黄底黑色；补充设置缺少的线形诱导标（每处弯道每个方向至少 3 块）；对本项目中所涉及的直径≥100mm 的标志立柱粘贴 80cm 高黄黑相间 IV 类反光膜。

4.3 护栏

对 G351K11+940-K39+100 段钢制护栏和轮廓标进行翻新处理，轮廓标上下两道安装；根据《台州市新增普通省道公路设施安全隐患排查和评估报告（临海市）》，对 S207 局部路段路侧增设护栏、对 S316 部分桥头路段补充设置护栏搭接段。

4.4 道口标柱

根据《台州市新增普通省道公路设施安全隐患排查和评估报告（临海市）》，对 S207 和 S316 部分路口增设道口柱。

5 设计要点

5.1 标线

（1）本次对磨损标线水除线之后重新施化，标线（包括纵向减速标线）采用反光型热熔标线，涂刷厚度为 2mm，现状在车道边缘线上设置了猫眼道钉，除线时注意不要损坏。

车道边缘线为白色，一级公路宽度为 20cm，二级公路宽度为 15cm；

对向车道分界线为黄色，宽度为 15cm，实线段长 4m，间隔为 6m，对向车道分界线实线路段参照现状标线实施；

同向车道分界线为白色，宽度为 15cm，实线段长 6m，间隔为 9m；

人行横道线长 4m~6m，宽 0.4m；

纵向减速标线为一组平行于车行道分界线的菱形块虚线，在车行道纵向减速标线的起始位置，设置 30m 的渐变段，菱形块虚线由窄变宽。

对现状设置在一般弯道处或进入隧道前后的横向减速标线改为纵向减速标线，若现状进入交叉口前后同时设置了纵向减速标线和横向减速标线，只恢复纵向减速标线。

（2）隧道内及隧道进洞前 150m、出洞后 100m 范围内车道边缘线和车道分界线采用震荡热熔标线（双向两车道隧道进出前后均为 150m），震荡标线基线厚度不小于 2mm，突起部分不低于 5mm。

（3）标线涂料应符合《路面标线涂料》（JT/T280）及《路面标线用玻璃珠》GB/T24722 的规定；

交通标线的颜色、形状和位置应符合《道路交通标志和标线》GB5768 的规定并满足设计要求；

连续设置的实线类标线，应每隔 15m 设置排水缝，其他标线有可能阻水时，应沿排水方向设置排水缝，排水缝宽度为 5cm。

根据《浙江省普通国省道公路标志标线规范化管理意见》的通知（浙公运[2020]43号文件要求，新划标线初始逆反射系数满足II级反光要求：白色反光标线的逆反射亮度系数不低于250mcd·m^{-2}·lx^{-1}，黄色反光标线的逆反射亮度系数不低于125mcd·m^{-2}·lx^{-1}；使用2年后逆反射亮度系数白色不低于80mcd·m^{-2}·lx^{-1}，黄色不低于50mcd·m^{-2}·lx^{-1}。初始逆反射亮度系数应在路面标线施化14日之内，去除多余的玻璃珠之后测试。

涂料性能满足《路面标线涂料》（JT/T280-2022）和下表的要求：

项目		热熔型	
		反光型	突起型
容器中状态		应干燥、无结块、无杂质、搅拌后呈均匀松散状态	
预混玻璃珠	预混玻璃珠含量	≥30%，并符合 GB/T24722 的规定	
	预混玻璃珠成圆率	不低于 GB/T24722 的规定	
有害物质含量		应符合 JT/T1326-2020 中第 4 章的规定	
施划性能		热熔型涂料在喷涂、刮涂、甩涂、成型时，施划性能应良好；	
涂层性能	涂层外观	燥后，应无皱纹、斑点、起泡、裂纹、脱落、粘帖现象，颜色均匀一致	
	色度性能	应符合 GB2893 和 GB/T8416 的要求	
	耐水性	在水中浸 24h应无异常现象	
	耐碱性	在氢氧化钙饱和溶液中浸 24h 应无异常现象	
	人工加速耐侯性	经人工加速耐候性试验后，试板涂层不产生龟裂、剥落；允许轻微粉化和变色，但色品坐标应符合规范要求，亮度因数变化范围不大于原样板亮度因素的 20%	
密度，g/cm³		1.8～2.3	
软化点ST，C°		100～140	
不粘胎干燥时间，min		≤5	
色度性能	白色	涂料的色品坐标和亮度因数应符合JT/T280-2022 中规定的范围	
	黄色		
抗压强度，Mpa		≥12	23℃±1℃时，≥12 60℃±2℃时，≥2
耐磨性		≤80	——
流动度（mm²/g）		90±5	50±5
涂层低温抗裂性		-10℃保持 4h，室温放置 4h为一个循环，连续做三个循环后应无裂纹	
加热稳定性		200℃±10℃在搅拌状态下保持 4h，无明显泛黄、焦化、结块等现象；加热 4h后，涂层色品坐标应符合JT/T280-2022 中规定的范围，涂层亮度因数变化范围应不大于JT/T280-2022 中涂层材料色色品坐标和亮度因数的 6.25%	
耐热变形量（%）{（60±2）℃，50kPa，1h）}		≥90.0	
总有机物含量（%）		≥19	

涂料采用反光型热熔涂料，涂料预混玻璃珠含量≥30%，玻璃珠折射率 RI≥1.7，成圆率≥80%，预混玻璃珠粒径级配分布需符合 GBT 24722-2022 路面标线用玻璃珠中 2 号玻璃珠相关要求，面洒玻璃珠需符合规范中 1 号玻璃珠的相关要求。

（2）突起路标

本次补充设置突起路标，与设置于路口位置的纵向减速标线配套使用，间距见详图。

突起路标采用 GB/T24725-2009《突起路标》中 A1 类突起路标，满足 GB/T24725-2009《突起路标》对 A1 类突起路标的性能要求。

突起路标的反光片为具有高反射率的微棱镜结构反光片，在雨夜天气和雾夜天气情况下保持较好的警示效果。突起路标白色反光片发光强度需满足表 A 的要求，黄色反光片发光强度需满足表 B 的要求：

表 A

突起路标的发光强度系数/(mcd・1x-1)		
观测角	入射角	最小值
0.2°	0°	700
	±20°	350

表 B

突起路标的发光强度系数/(mcd・1x-1)		
观测角	入射角	最小值
0.2°	0°	420
	±20°	210

突起路标的反光片与基体粘结采用独特的反光单元分离技术，反光片由多个密封反光单元组成，部分反光单元破损，其余密封的反光单元可继续反光。

突起路标反光片表面采用硬度涂覆工艺处理，具有超强耐磨性能，表面耐刮擦，能够持久保持高亮反光性能。反光片与突起路标基体采用超声波焊接技术，

焊接强度高，反光片不易从基体上脱落。

突起路标基体设置有手持的凹槽，易于施工，且道钉底面为平整设计，易于粘结。突起路标采用配套粘结剂固定，施工中需先打孔、灌入粘结材料再安装突起路标。

5.2 标志

1、指示标志

指示标志颜色为蓝底、白色图案。本次涉及的指示标志包括人行横道标志，人行横道标志采用荧光黄绿边框，尺寸为 1200mm×1200mm。

2、警告标志

警告标志颜色为黄底、黑色图案。本次涉及的警告标志包括交叉路口标志、急弯路标志、注意行人标志、注意落石标志、注意车道数变少/变多、线形诱导标等，其中注意行人标志底色采用荧光黄绿色。一般警告标志尺寸为△1100mm；注意车道数变少/变多标志尺寸为□660mm×1100mm 等；设计速度≥80km/h 的线形诱导标尺寸为 600mm×800mm，设计速度＜80km/h 的线形诱导标尺寸为 400mm×600mm，每个弯道处线形诱导标至少三处，第一处保持在弯道前的直线路段可见，保证间距，可适当移位。

3、辅助标志

辅助标志颜色为：白底、黑字（图形）、黑边框、白边衬底。本次涉及的辅助标志尺寸为 800mm×300mm。

4、指路标志

指路标志的版面颜色为：蓝底、白图文、白边框、蓝色衬边，形状为矩形，本次涉及的尺寸为 5000mm×3000mm、4000mm×2400mm、3000mm×2400mm 等。

5、桥梁信息公示牌

桥梁信息公示牌的版面颜色为：白底、黑字、黑边框，形状为矩形，尺寸为 530mm×340mm。

6、调整方式

本次标志调整方式分为以下几类：

（1）新增标志：增设全套标志，包括标志板、立柱杆件和基础；

（2）更换标志：对原标志拆除后再重新设置，包括标志板、立柱杆件和基础，具体有版面利用情况的见数量表备注栏；

（3）更换版面：对原标志的标志板、抱箍及螺栓等紧固件进行更换；

（4）拆除标志：对原标志全套进行拆除；

（5）拆除版面：仅拆除原标志标志板；

（6）移位：利用原标志板，对立柱杆件、基础重新设置。

7、结构构造

禁令、警告、指示标志版面根据版面尺寸采用 3mm 的 3003 铝合金板，对于大型指路标志则采用 3mm 的 3004 铝合金板,滑动槽铝和角铝采用 2024 铝制作，材料的物理、力学指标应符合（GB/T23827-2009）规定。

标志底板边缘根据《道路交通标志板及支撑件》GB/T23827-2021 要求进行卷边加固，设置于悬臂上的大型板面采用直角卷边，小型板面采用圆弧卷边III型。

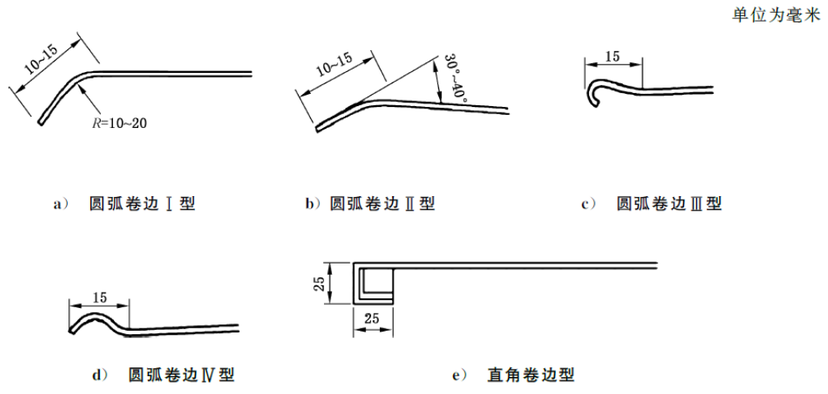

标志立柱必须采用高强无缝钢管，所有钢构件均应进行镀锌处理，热浸镀锌所用锌应满足《公路交通工程钢构件防腐技术条件》（GB/T 18226-2015）的要求，采用 1 号锌。立柱、横梁、法兰盘镀锌量不低于 600g/㎡，抱箍、紧固件等小型构件不低于 350g/㎡ 。

柱式标志（除诱导标）的标志内边缘距路肩边缘≥25cm，一般柱式标志下缘距路面高度≥230cm，悬臂式标志板面下边缘距离路面高度不小于 5.5m，特殊情况不小于 5.2m。

诱导标标志下缘距路面高度≥150cm，条件受限路段可适当调整高度，但应在1.2-1.7m之间,且同一个曲线路段诱导标高度需保持一致。设置间距为15-20m，根据弯道情况调整间距，保证单台行车视野能同时看到 3 块以上诱导标，同一个弯道的诱导标间距应相同，且距离路面边缘的横向距离应基本相同，保证诱导标视觉上的连续、顺畅，能正确反映道路线形变化。顺行车道方向的第 1 块诱导标应设置在曲线起点，两个方向的诱导标可根据视野情况，选择靠在一起设置或者错开设置。

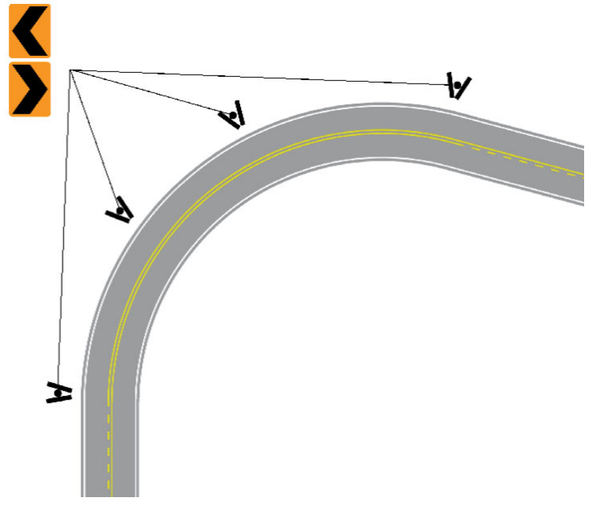

根据《国家公路网交通标志调整工作技术指南》的要求，交通标志采用 A（原字体）、B(新增字体)、C（新增字体）三种字体：位于平面交叉指路标志方向箭杆上的公路编号标志采用 C 型字体；除以上情况外，公路命名编号标志、和公路编号标志、出口编号标志、里程牌和百米牌中的英文和阿拉伯数字采用 B 型；其余情况均采用 A 型字体。字体形式和规格详见《国家公路网交通标志调整工作技术指南》附录 A，或在交通运输部政府网站 www.mot.gov.cn“公路局”栏下载。

8、技术材料要求

（1）标志版面与杆件

① 标志安装的位置和角度应满足 GB5768.2-2022 的要求，所有不得侵犯公路的净空范围和公路的建筑界限。埋设在路侧的标志基础，埋置时应注意与路基边缘距离的关系。如有无法避免侵入公路界限的情况，建议采用立柱外倾的方式进行设置。

② 标志的尺寸及支撑形式原则上需按照设计要求实施，特殊情况可根据实际需要调整。标志的设置位置可根据现场情况前后调整。

③ 标志板与滑动槽钢采用铝合金铆钉链接，版面上的铆钉头应打磨平滑，标志板与标志立柱采用包括链接，立柱顶端采用 3mm 的钢板焊接封盖。标志结构立柱、横梁及其他外露钢构件防腐均采用热镀锌处理。标志的安装应符合 GB5768.2-2022 的要求。

（2）反光膜

标志底膜、字膜以及标志立柱粘贴的反光膜均采用 IV 类反光膜，其逆反射系数不应低于下表给出的规定，其他各项技术指标均应满足《道路交通反光膜》（GB/T 18833-2012）中规定的要求。

观测角	入射角	最小逆反射系数 R_A/(cd・1X^{-1}・m^{-2})									
		白色	黄色	橙色	红色	绿色	蓝色	棕色	荧光黄绿	荧光黄	荧光橙
0.2°	-4°	360	270	145	65	50	30	18	290	220	105
	15°	265	202	106	48	38	22	13	212	160	78
	30°	170	135	68	30	25	14	8.5	135	100	50
0.5°	-4°	150	110	60	27	21	13	7.5	120	90	45
	15°	111	82	44	20	16	9.5	5.5	88	65	34
	30°	72	54	28	13	10	6	3.5	55	40	22
1°	-4°	35	26	12	5.2	4	2	1	28	22	11
	15°	28	20	9.4	4.1	3	1.5	0.8	22	17	8.5
	30°	20	15	6.8	3	2	1	0.6	16	12	6

为了延长交通标志的有效使用寿命， 要求反光膜生产厂家提供相应的质量长期保用合同，规定本工程采用的IV类反光膜必须十年质保。在长期保用合同10年的有效期内，IV类反光膜在使用期内至少保持70%的初始反射亮度，并能书面提供反光膜的长期保用合同10年的有限期。

9、标志二维码信息

现状标志立柱上设置了二维码信息标签，本项目有更换标志或新增标志的施工完成后需恢复或根据临海市公路管理信息平台新增二维码标签。

5.3 护栏

1、G351 护栏镀锌：

（1）镀锌面漆技术指标如下表

分类	项目	技术指标	检查方法规范
理化性能	漆膜颜色	亮银色	目测
	细度（μm）不大于	25	GB/T 1724-1979
	固含%（按重量计）	45	GB1725-79
	光泽 60 度，不小于	90	GB9754-88
	干燥时间（表干,min）	30	GB/T 1728-1989
	干燥时间（实干,H）<	48	GB/T 1728-1989
涂层性能	初始硬度	HB	GB-T 6739-2006
	干燥硬度	1H	
	漆膜厚度，μm	20	
	耐水性（24h）	通过GBT 1733-1993标准	
	附着力（百格）	0	GB/T 9286-1998
	耐中性盐雾	120H	GB /T 10125-1997
	耐化学性	良好	GB1763-1988

（2）钢制护栏翻新处理前应先用高压水枪清洗护栏板正反面。

（3）护栏翻新采用冷镀锌处理，先喷涂镀锌板底漆，再喷涂银白色面漆，翻新喷涂前后分别采用游标卡尺测量护栏板厚度，相差厚度即平均镀锌层厚度不小于 84μm。

（4）护栏立柱无需翻新处理。

（5）钢制护栏涂漆完成后漆膜应为亮银色，表面平整，无皱纹、斑点、起泡、裂纹、脱落等现象。

（6）对护栏上的附着式轮廓标同步更新，采用大角度轮廓标，中分带上的轮廓标颜色为黄色，左右两侧轮廓标颜色为白色，粘贴柔性Ⅴ类膜。

2、根据《台州市新增普通省道公路设施安全隐患排查和评估报告（临海市）》，对 S207 局部路段路侧设置 C 级波形梁护栏。路侧护栏端头上游采用外展圆头式，

下游采用圆式端头，所有端头均需设置黄黑相间反光膜，同时在护栏上游端头处设置道口柱和防撞桶，以警示行驶车辆。护栏所有立柱均采用加高 10cm 设计，以满足路面后期加铺需求，所有护栏立柱采用喷漆刻度标注长度，便于使用时确认深度。

护栏位于填挖交界处的端部，护栏过渡段需按照规范要求外展斜率（1:11）向路堑延伸，埋入路堑边坡的长度不宜小于 2～3m。护栏应进行热浸镀锌处理，螺栓、螺母、垫圈等连接件的镀锌量 350g/m²，其余为 600g/m²。

3、根据《台州市新增普通省道公路设施安全隐患排查和评估报告（临海市）》，对 S316 部分桥头与路基段护栏未搭接的补充过渡搭接段。

护栏的埋深、基础规格、土基压实度、端部和过渡段处理都应符合图纸及相关规范要求。护栏的线形应与公路线形相一致，直线段不得出现明显的凹凸，曲线段应圆滑顺畅。

5.4 道口柱

根据《台州市新增普通省道公路设施安全隐患排查和评估报告（临海市）》，对 S207、S316 部分路口柔性道口柱，每个路口两侧各设置两根。

由于钢质道口柱容易对行人及非机动车造成伤害，而普通的弹性道口柱存在易损坏、需要频繁更换的问题，国标《弹性交通柱》（GB/T24972-2010）制定时间过早，其中采用的指标偏低，难以适应目前国省道的交通量，因此本次设计考虑结合团体标准《弹性交通柱》（T/ZZB2056-2021），提高弹性道口柱的指标，改善使用体验，降低更换频率。

弹性道口柱性能需同时符合《弹性交通柱》（T/ZZB2056-2021）及《弹性交通柱》（GB/T24972-2010）的要求，主要参数如下（其余未明确内容参照以上两本规范要求执行）：

（1）柱体高度 100cm，直径 12cm，主体需采用高分子弹性材料，材料（弹性高分子材料）需符合下表要求。

项目	指标	单位	检测方法
硬度	80～90	HA	GB/T531.2—2009
密度	1.2～1.3	g/cm²	GB/T4472—2011
拉伸强度	≥8	MPa	GB/T16825.1—2008
扯断伸长率	≥650	%	GB/T16825.1—2008
注：高分子弹性体以 GB/T528—2009 中 1 型取样进行测试。			

（2）交通柱表面应平整光洁、颜色均匀一致，无明显的划痕、变形及其他缺陷；交通柱的反光面，在正常使用中不应与交通柱剥离脱开，且在湿状态下应保持逆反射性能。

（3）经低温(-25° C)、高温(45℃）抗撞击性能试验后其柱体、底座、反光面不应撕开、破裂或损坏，并应在撞击后恢复原状。撞击后反光面的逆射系数值应不低于撞击前的 80%。

（4）经重量 20 吨以上的双轴货车以 10km/h 以下的速度碾压通过，前后轮往返 10 次碾压测试，测试后柱体应在撞击后恢复原状，反光面不应脱落。

（5）交通柱经弯曲性能试验机往返 1000 次碾压后，其柱体、底座、反光面不应有裂缝、破碎或分离，并应在试验完成后能够恢复原状，其柱体顶端在任意水平方向的残余偏斜不超过柱体高度的 7%。

（6）自然暴露或人工加速老化试验后，交通柱的柱体、底座、反光面应无变形、开裂、剥离或其他损坏，其颜色仍能符合 GB/T24972—2010 中表 1 和图 1 的要求，逆反射系数不低于 GB/T18833 中Ⅴ类反光膜的要求。

（7）柔性反光膜符合 GB/T18833Ⅳ类以上指标。

5.5 限高门架

对 G351 左线约 K91+750 处苏台高速两侧限高门架拆除，重新设置两套“限高 5m”附着于高速桥梁两侧。

6 施工注意事项

本工程施工需按《公路交通安全设施施工技术规范》(JTG/T 3671—2021）执行。

6.1 标线

1、划线施工之前应作出详细的施工组织设计及施工准备。

2、施工前，应认真检查施工设备，要保证设备不发生泄露现象，玻璃珠能均匀喷撒。

3、标线施工要注意材料的加热温度，并避免在已完工的路面上进行材料加热。

4、划线前对准备划线的区域进行路面检查，路面划线前应先清洁路面，不能有起灰现象；划线的当天还要注意天气情况，当有雨、雾、天气潮湿或气温低于 4℃时不允许施工。

5、在划渠化导流标线时，所使用的模具要平，以保证模具与路面紧紧粘住，使划出的线边缘整齐。在划虚线时，要保证划线车行走匀速、直顺，划出的线形要美观。

6、玻璃珠的撒布应经试验并获监理工程师批准方可实施。撒布玻璃珠应在涂料喷涂后立即进行，以 0.3Kg/m^2的用量加压撒布在所有标线上。

7、标线在施工完后，要对其进行保护，防止污染和破坏。

6.2 标志

1、施工前应熟悉图纸，对现状标志设置情况及信息进行核对。如其设置位置与其它构筑物发生冲突时，在征得监理工程师和设计人员的同意后可调整标志的平面位置或结构形式。

2、交通标志的加工、制作应符合现行《道路交通标志标线》（GB 5768）和《公路交通标志板》（JT/T279）的规定。

3、所有钢构件均应进行防腐处理，标志的立柱、横梁、法兰盘的镀锌量为600g/m^2，紧固件为350g/m^2；在运输过程中不应损伤防腐层。

4、各类标志基础中预埋的地脚螺栓外露螺纹部分需严格按照设计控制其尺寸，不得擅自更改。

5、标志板底应根据设计尺寸在工厂进行加工成型，并进行加固、拼接、冲孔、卷边。加工完成后的标志板应进行脱脂、清洗、干燥等工序。标志反光膜应在干净、无尘土、温度不低于18℃、相对湿度在20%～50%的车间内进行贴膜。

7、反光文字符号应采用电脑刻绘机来完成。标志底膜应在专用的真空热敏压贴机或连续电动滚压贴膜机上完成贴膜。文字符号一般采用转移膜法粘贴。反光膜应尽量减少拼接，当不能避免接缝时，应使用反光膜产品的最大宽度进行拼接，接缝以搭接为主。在距标志板边缘50mm范围内，不得拼接。贴上反光膜的标志板应用保护纸进行分隔，并应存放在室内干燥的地方。标志可以分层贮存，单应用发泡胶把两块标志分隔。标志也可以竖立贮存以减少压力，一些小标志可以

悬挂贮存。

8、所有标志结构均不得侵犯公路的建筑限界。埋设在路侧的标志基础应注意与路基边缘距离的关系。

9、标志支撑必须在基础混凝土强度达到设计强度的80%以上时才能安装。

10、标志版安装到位后，应进行版面平整度和安装角度的调整，路侧式标志应尽量减少标志板面对驾驶员的眩光，在装设时应尽可能与道路中线垂直或成一定角度。

11、施工期间应设置规范的施工标志，确保安全。

12、其他未尽事项按照相关公路施工规范执行。

7 施工安全作业

1、凡在公路上进行施工作业的人员必须穿着带有反光标志的桔红色工作装（套装）,管理人员必须穿着带有反光标志的桔红色背心。

2、公路路面施工作业必须按作业控制区交通控制标准设置相关的渠化装置和标志，并指派专人负责维持交通。

3、在公路上施工作业时，应用车辆接送施工作业人员。施工作业人员不得在控制区外活动或任何物体置于控制区以外。

4、施工作业必须严格按照《道路交通标志和标线 第 4 部分：作业区》GB5768.4-2017 操作。

施工期间常用临时交通工程设施：

作业区距离标志

作业区长度标志

作业区结束标志

改道标志

向左行驶

向右行驶

施工路栏

交通锥

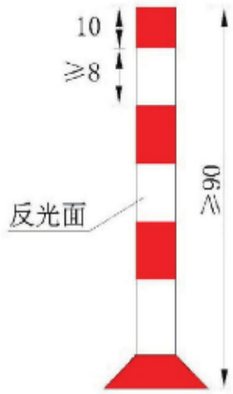

交通柱

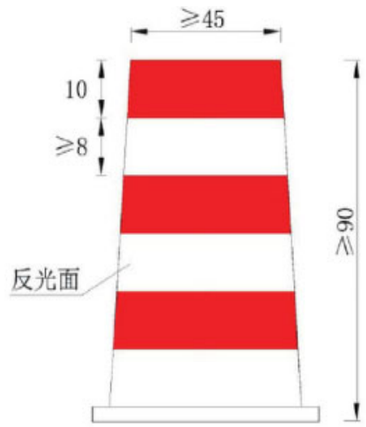

交通桶

限速标志

解除限速

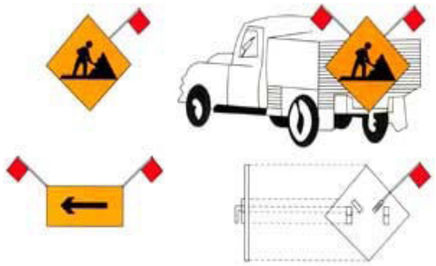

移动施工标志

2024年临海市国省道标志标线等安全设施增设和维护工程施工图设计审查专家组意见

临海市公路与运输管理中心于2024年5月8日在临海市组织召开了2024年临海市国省道标志标线等安全设施增设和维护工程施工图设计审查会议。参加会议的有临海市交通运输局、台州市交通勘察设计院有限公司等单位的代表和特邀专家（名单附后）。

与会代表在听取设计单位有关设计方案介绍后，就设计理念、设计内容及存在问题等方面进行了评议、讨论，形成了一致意见和建议。专家组意见如下：

一、设计总体评价

2024年临海市国省道标志标线等安全设施增设和维护工程施工图文件内容基本齐全，图表规范，基本符合设计文件编制要求。

二、意见与建议

1、补充柔性道口柱的参数。

2、结合实际路侧条件优化护栏端头设计。

3、合理调整施工图预算。

请设计单位按照上述审查意见，进一步优化和完善施工图设计。

附件：设计审查专家组名单

专家组组长：李泉

2024 年 5 月 8 日

2024年临海市国省道标志标线等安全设施增设和维护工程施工图设计审查专家组名单表

姓名		单位	职务或职称	签字
组长	李泉	特邀专家	经济师	李泉
成员	何明磊	特邀专家	工程师	何明磊
	颜建敏	临海市交通运输局	高工	颜建敏
	蔡凌坚	临海市公路与运输管理中心	高工	蔡凌坚
	陈美凤	临海市公路与运输管理中心	高工	陈美凤
	陈柏霖	临海市公路与运输管理中心	工程师	陈柏霖

主要工程数量表

工程名称:2024年临海市国省道标志标线等安全设施增设和维护工程

序号	名称	规格或型号	单位	数量	备注
	G104工程量				
一	标线				
	除线		平方米	733	
	热熔反光标线		平方米	416	
	震荡标线		平方米	317	
	突起路标	单面	个	48	
		双面	个	12	
二	标志				
	标志版面				
		5000×3000㎜	块	2	3㎜3004铝板
		4000×2400㎜	块	12	
		4000×3200㎜	块	1	
		3000×2400㎜	块	2	
		2950×3250㎜	块	1	
		△1100㎜	块	1	
		1200×1200㎜	块	38	
		600×800㎜	块	114	
		530×340㎜	块	1	

序号	名称	规格或型号	单位	数量	备注
		800×1000㎜	块	2	
		900×1100㎜	块	1	
		1000×1200㎜	块	1	
		800×300㎜	块	1	
	标志杆件				
	单悬臂	Φ180×9×6730	根	1	
	单柱式	φ114×4.5×3700	根	38	
	单柱式	φ89×4.5×2300	根	102	
	标志基础				
		1200×1500×1500㎜	个	1	
		800×800×1000㎜	个	38	
		800×800×800㎜	个	102	
	拆除原标志	单悬臂	套	1	
		单柱式	套	27	
	拆除原版面		块	26	
	标志立柱反光膜	Ⅳ类黄黑相间反光膜	平方米	26	按实计量

编制：　　复核：　　图号：S1-2-1

主要工程数量表

工程名称:2024年临海市国省道标志标线等安全设施增设和维护工程

序号	名称	规格或型号	单位	数量	备注
	G351工程量				
一	标线				
	除线		平方米	456	
	热熔反光标线		平方米	411	
	震荡标线		平方米	45	
	突起路标	单面	个	48	
		双面	个	12	
二	标志				
	标志版面				
		△1100㎜	块	143	
		1200×1200㎜	块	105	
		600×800㎜	块	75	
		800×1000㎜	块	2	
		1100×500㎜	块	1	
		△900㎜	块	1	
		800×400㎜	块	1	
		○1000㎜	块	2	
	标志杆件				

序号	名称	规格或型号	单位	数量	备注
	单悬臂	Φ180×9×6730㎜	根	6	
	单柱式	φ114×4.5×3700㎜	根	97	
	单柱式	φ89×4.5×2300㎜	根	46	
	单柱式	φ89×4.5×2970㎜	根	1	
	标志基础				
		1200×1500×1500㎜	个	6	
		800×800×1000㎜	个	98	
		800×800×800㎜	个	46	
	拆除原标志	单悬臂	套	6	
		单柱式	套	104	
	拆除原版面		块	178	
	标志立柱反光膜	Ⅳ类黄黑相间反光膜	平方米	170	按实计量
三	护栏翻新				
	护栏镀锌		米	54962	
	拆除原附着式轮廓标		个	2200	
	新增大角度轮廓标		个	2290	
四	拆除限高门架		处	2	

编制： 复核： 图号：S1-2-2

主要工程数量表

工程名称:2024年临海市国省道标志标线等安全设施增设和维护工程

序号	名称	规格或型号	单位	数量	备注
	S203工程量				
一	标志				
	标志版面				
		800×800㎜	块	1	
	标志杆件				
	单柱式	Φ89×4.5×3170㎜	根	1	
	标志基础				
		800×800×800㎜	个	1	
	拆除原版面		个	1	
	拆除原标志	单柱式	套	1	

序号	名称	规格或型号	单位	数量	备注

编制：

复核：

图号：S1-2-3

主要工程数量表

工程名称:2024年临海市国省道标志标线等安全设施增设和维护工程

序号	名称	规格或型号	单位	数量	备注
	S207工程量				
一	标志				
	标志版面				
		400×600mm	块	155	
		800×800mm	块	8	
	标志杆件				
	单柱式	Φ89×4.5×2100mm	根	155	
	单柱式	Φ89×4.5×3170mm	根	8	
	标志基础				
		600×600×600mm	个	155	
		800×800×800mm	个	8	
	拆除原标志				
		单柱式	套	8	
二	弹性道口柱		根	80	

序号	名称	规格或型号	单位	数量	备注
三	护栏				
	拆除原护栏		米	36	
	新设护栏	Gr-C-4E	米	90	
		Gr-C-AT1-2	个	4	
		Gr-C-AT2	个	4	
		圆形端头D-Ⅳ	个	4	
		大角度轮廓标	个	15	
	防撞桶		个	4	

编制：　　复核：　　图号：S1-2-4

主要工程数量表

工程名称:2024年临海市国省道标志标线等安全设施增设和维护工程

序号	名称	规格或型号	单位	数量	备注
	S316工程量				
一	标线				
	除线		平方米	1060	
	热熔反光标线		平方米	1060	
二	标志				
	标志版面				
		400×600㎜	块	268	
		800×800㎜	块	36	
	标志杆件				
	单柱式	Φ89×4.5×2100	根	268	
	单柱式	Φ89×4.5×3170㎜	根	36	
	标志基础				
		600×600×600㎜	个	268	
		800×800×800㎜	个	36	
	拆除原标志	单柱式	套	36	
三	弹性道口柱		根	36	

序号	名称	规格或型号	单位	数量	备注
四	护栏				
	拆除原护栏		米	76	
	新设	Gr-A-4E	米	48	
		Gr-B-2E	米	10	
		A级桥路过渡段（BT-1）	个	4	
		SB级桥路过渡段（BT-1）	个	2	
		圆形端头	个	6	
		二波三波过渡板RTB06	个	2	

编制：　　复核：　　图号：S1-2-5

公路标线增设和维护工程一览表

工程名称:2024年临海市国省道标志标线等安全设施增设和维护工程

序号	线路名称	里程桩号		长度（m）	标线（m2）											合计			备注
					中心线、分道线		边缘线	箭头	斑马线	菱形	停止线	其他（导流线等）	纵向减速线	突起路标（个）		震荡标线（m2）	热熔标线（m2）	除线（m2）	
					实线	虚线								单面	双面				
1	G104左线	K1724+000	K1725+450	1450	117.8	39.9	435.0		24.0	4.6	3.6	100.0	108.0	48.0	12.0	317.3	415.6	732.8	八叠隧道内及前后150m均采用震荡标线，终点交叉口增设纵向减速标线
2	G351	K78+300	K79+000	700	33	28.8	210.0	11.5	84.0	4.6	12.7	35.0	36.0	48.0	12.0	45.0	410.6	455.6	大岭山隧道出口至G351与G104交叉口
3	S316(原大青线)	K85+250	K85+490	240	36		72.0										108.0	108.0	河头老桥
4	S316(原大青线)	K84+450	K85+000	550			165.0										165.0	165.0	
5	S316(原大青线)	K65+100	K66+930	1830	126.8	59.1	549.0		36.0	9.1	7.0						787.0	787.0	
	合计													96.0	24.0	362.3	1886.1	2248.4	

编制：　　复核：　　图号：S1-3

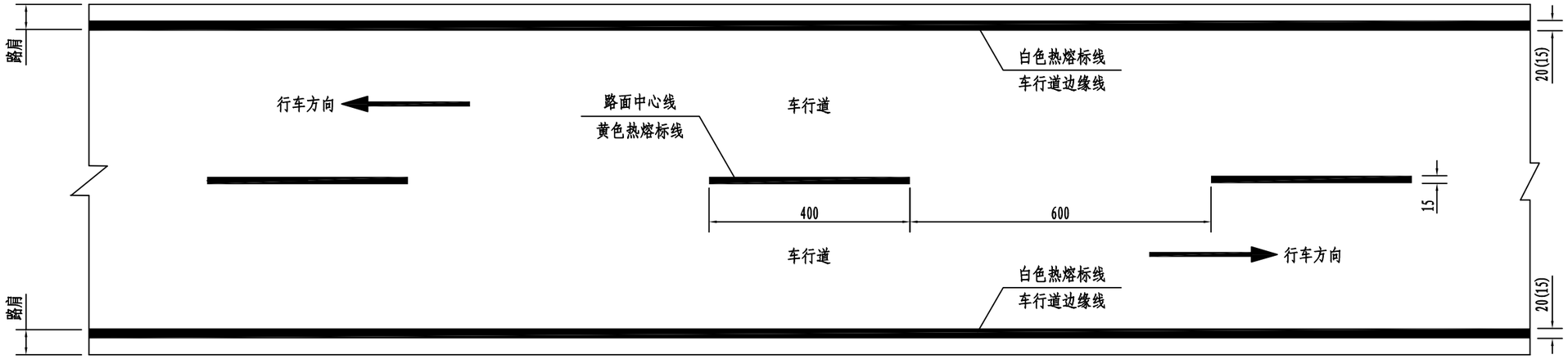

一般标线布置图（一）

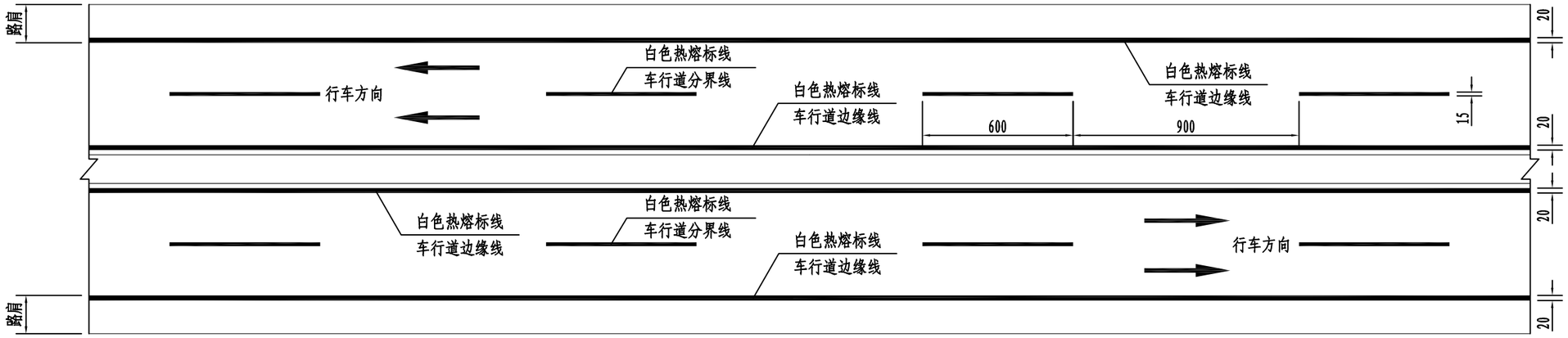

一般标线布置图（二）

注:

1、本图单位以cm计，比例见图。
2、车行道边缘线标线一级路宽0.2m,二级路宽0.15m，路面中心线和车行道分界线标线宽0.15m。
3、禁止超车处标线采用黄实线,设置位置参照现状实施。
4、标线厚度为2mm。
5、车行道边缘线遇路口划相应长度的虚线，划2m间隔4m。
6、连续设置实线的边线和有超高路段的路中实线，应每隔15m左右设置排水缝，缝宽5cm。

台州市交通勘察设计院有限公司	2024年临海市国省道标志标线等安全设施增设和维护工程	路面标线布置图	设计		复核		审核		图号	S1-4	日期	2024.05

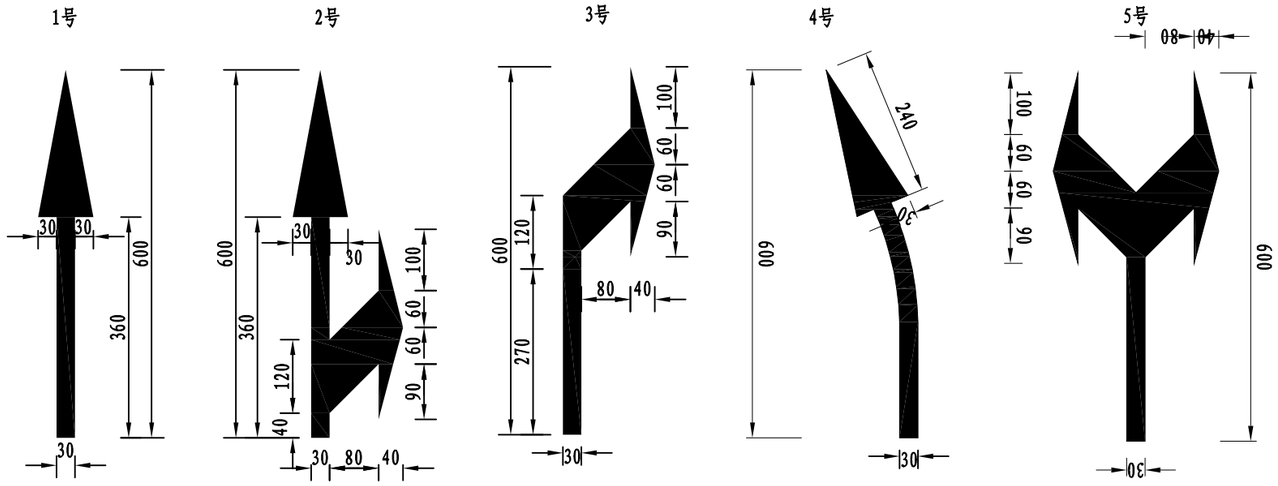

导向箭头尺寸图

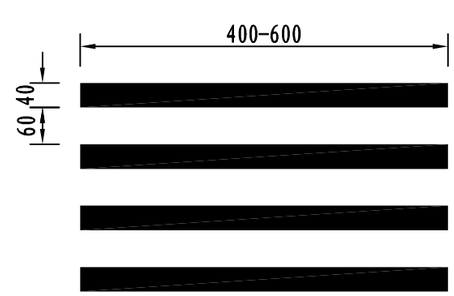

人行横道标线尺寸图

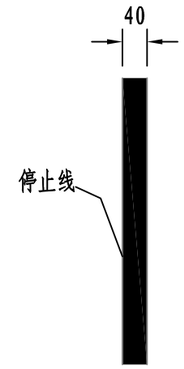

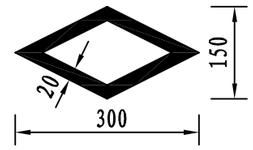

人行横道预告标线尺寸图

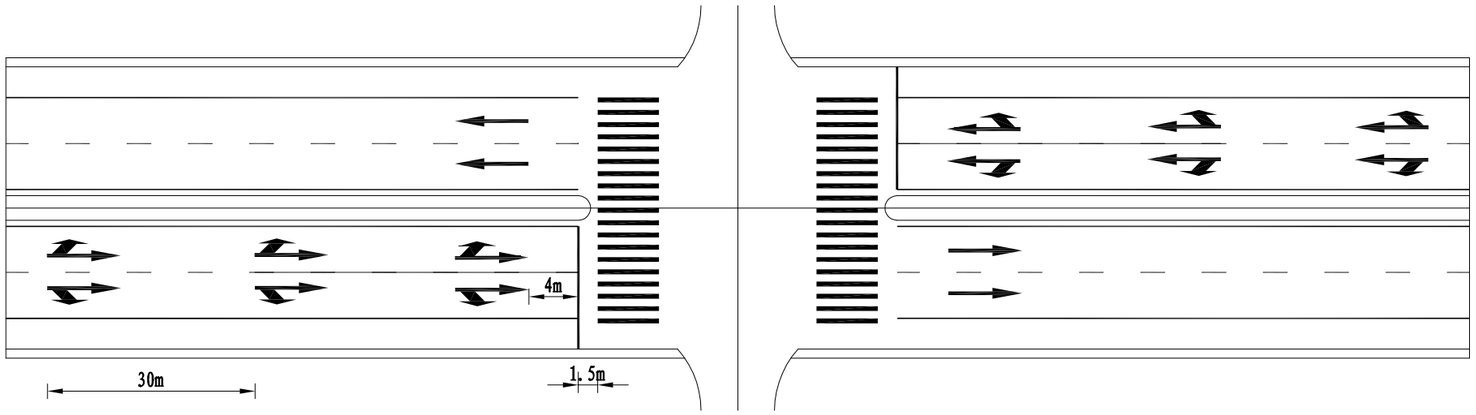

信号灯控制路口

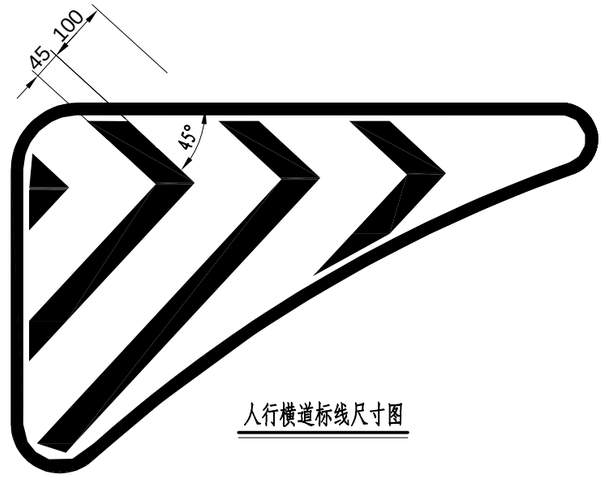

人行横道标线尺寸图

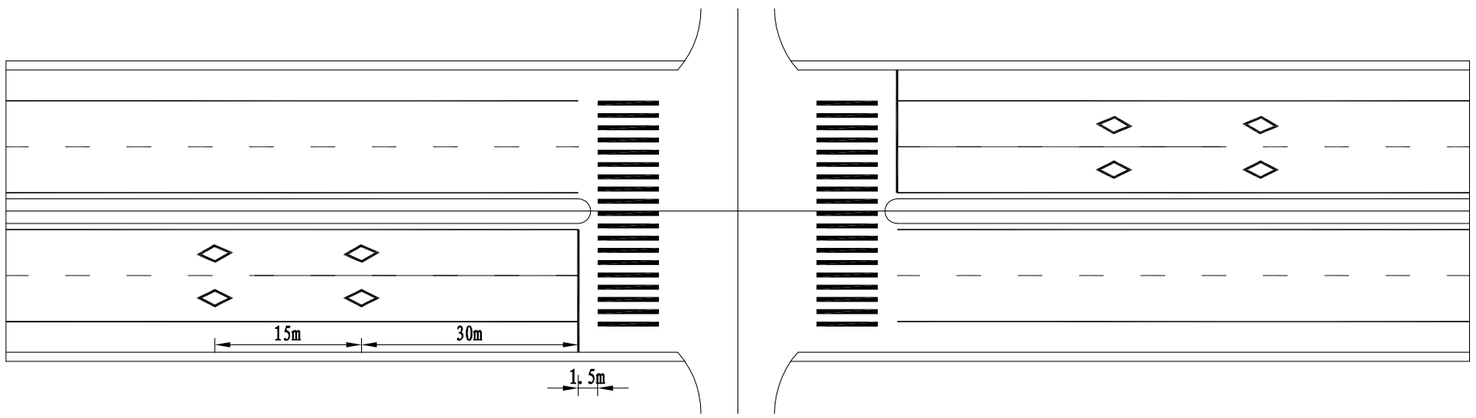

非信号灯控制路口

单个标线数量表

标线编号		1号	2号	3号	4号	5号	预告标线
白色涂料数量（m^2）	V＜100	2.16	3.74	2.8	2.17	4.4	1.14

注：

1、本图尺寸以cm计。

台州市交通勘察设计院有限公司	2024年临海市国省道标志标线等安全设施增设和维护工程	路面标线布置图	设计		复核		审核		图号	S1-5	日期	2024.05

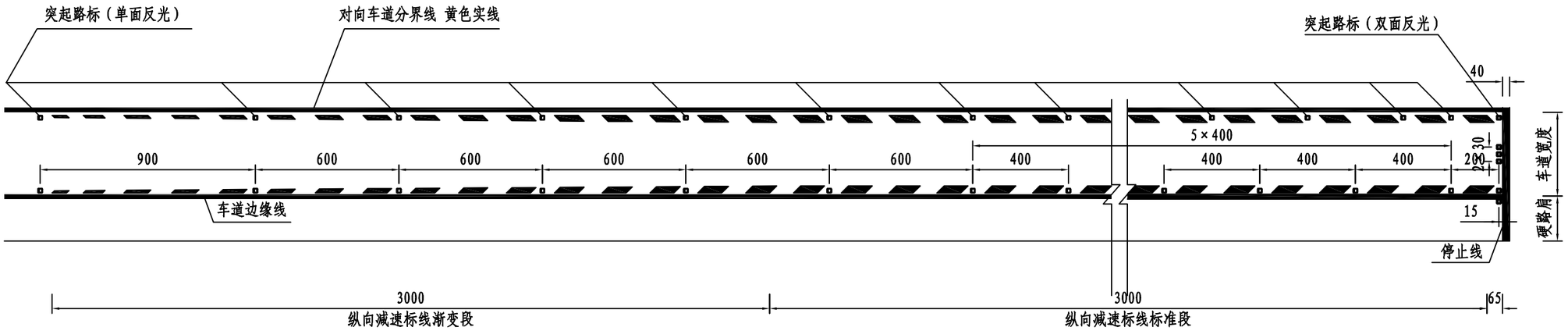

标线布置图（单向单车道）

单向单车道路段每处进口道工程数量表

项目	规格	数量	单位	备注
纵向减速标线	宽10cm～30cm 长70m	18	平方米	热熔标线
突起路标	单面反光	24	个	
	双面反光	6	个	设置于停止线前

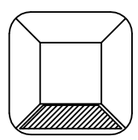

单面突起路标平面

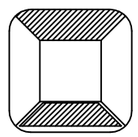

双面突起路标平面

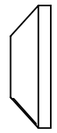

突起路标侧面

注:
1、本图尺寸以cm为单位。
2、本图适用双向两车道路段。
3、突起路标与纵向减速标线配合使用,布置于车行道边缘线的外侧及导向车道线的两侧。
4、突起路标需满足 GB/T24725-2009《突起路标》中 A1 类突起路标的技术要求。

台州市交通勘察设计院有限公司	2024年临海市国省道标志标线等安全设施增设和维护工程	路面标线布置图	设计		复核		审核		图号	S1-6	日期	2024.05

公路标志增设和维护工程汇总表

工程名称:2024年临海市国省道标志标线等安全设施增设和维护工程

名称	规格及型号（mm）	单位	临海市								合计	备注
			G104	G351	S203	S207	S316					
标志版面	5000×3000	块	2								2	
	4000×2400	块	12								12	
	4000×3200	块	1								1	
	3000×2400	块	2								2	
	2950×3250	块	1								1	
	△1100	块	1	143							144	
	1200×1200	块	38	105							143	
	△900mm	块		1							1	
	800×400mm	块		1							1	
	○1000mm	块		2							2	
	600×800	块	114	75							189	
	400×600	块				155	268				423	
	530×340	块	1								1	
	800×1000	块	2	2							4	
	900×1100	块	1								1	
	1000×1200	块	1								1	
	800×300	块	1								1	
	1100×500	块		1							1	
	800×800	块			1	8	36				45	
标志杆件	单悬臂Φ180×9×6730	根	1	6							7	
	单柱式φ114×4.5×3700	根	38	97							135	
	单柱式φ89×4.5×3170	根			1	8	36				45	

图号：S1-7

编制：　　复核：

公路标志增设和维护工程汇总表

工程名称:2024年临海市国省道标志标线等安全设施增设和维护工程

名称	规格及型号（mm）	单位	临海市								合计	备注
			G104	G351	S203	S207	S316					
	单柱式φ89×4.5×2300	根	102	46							148	
	单柱式Φ89×4.5×2100	根				155	268				423	
	单柱式Φ89×4.5×2970	根		1							1	
标志基础	1200×1500×1500	个	1	6							7	
	800×800×1000	个	38	98							136	
	800×800×800	个	102	46	1	8	36				193	
	600×600×600	个				155	268				423	
拆除原标志	单悬臂	套	1	6							7	
	单柱式	套	31	104		8	36				179	
拆除原版面		块	37	178	1						216	

图号：S1-7

编制：　　复核：

公路标志增设和维护数量一览表（G104）

工程名称:2024年临海市国省道标志标线等安全设施增设和维护工程

序号	线路名称	标志位置（桩号）			现有情况			拟调整情况						备注
		左	中	右	版面内容	版面尺寸（mm）	支撑形式	内容（图案）	规格（宽×高）（mm）	支撑杆（mm）	基础（长×宽×高）（mm）	数量	调整方式	
1	G104	K1737+607					单柱式		530×340	原杆	原基础	1 块	更换版面	编码679
2	G104	K1734+962					单柱式		1200×1200	单柱式 Φ114×4.5×3700	800×800×1000	1 套	更换标志	编码697
3	G104	K1734+592					单柱式		1200×1200	单柱式 Φ114×4.5×3700	800×800×1000	1 套	更换标志	编码698
4	G104	K1734+321					单柱式		1200×1200	单柱式 Φ114×4.5×3700	800×800×1000	1 套	更换标志	编码701
5	G104	K1733+300					单柱式		1200×1200	单柱式 Φ114×4.5×3700	800×800×1000	1 套	更换标志	编码713
6	G104左线	K1731+800					单柱式		600×800	原杆Φ89	原基础	11 块	更换版面	灵江三桥
7	G104左线	K1730+415					单柱式		600×800	原杆Φ89	原基础	1 块	更换版面	
8	G104左线	K1730+415							600×800	单柱式 Φ89×4.5×2300	800×800×800	4 套	新增标志	
9	G104	K1726+340					单柱式		1200×1200	单柱式 Φ114×4.5×3700	800×800×1000	1 套	更换标志	
10	G104	K1725+700					单柱式		1200×1200	单柱式 Φ114×4.5×3700	800×800×1000	1 套	更换标志	
11	G104			K1725+500					600×800	单柱式 Φ89×4.5×2300	800×800×800	4 套	新增标志	
12	G104		K1725+500						600×800	单柱式 Φ89×4.5×2300	800×800×800	4 套	新增标志	

编制：　　复核：　　图号：S1-8-1

公路标志增设和维护数量一览表（G104）

工程名称:2024年临海市国省道标志标线等安全设施增设和维护工程

序号	线路名称	标志位置（桩号）			现有情况			拟调整情况						备注
		左	中	右	版面内容	版面尺寸（mm）	支撑形式	内容（图案）	规格（宽×高）（mm）	支撑杆（mm）	基础（长×宽×高）（mm）	数量	调整方式	
13	G104左线			K1724+490					600×800	单柱式 Φ89×4.5×2300	800×800×800	3 套	新增标志	
14	G104左线			K1724+490					600×800	单柱式 Φ89×4.5×2300	800×800×800	3 套	新增标志	
15	G104左线	K1723+700		K1723+700					1200×1200	单柱式 Φ114×4.5×3700	800×800×1000	2 套	更换标志	
16	G104左线	K1722+770							1200×1200	单柱式 Φ114×4.5×3700	800×800×1000	1 套	更换标志	
17	G104左线			K1722+770					1200×1200	单柱式 Φ114×4.5×3700	800×800×1000	1 套	更换标志	
18	G104左线			K1723+360					600×800	单柱式 Φ89×4.5×2300	800×800×800	1 套	新增标志	
19	G104左线			K1723+360					600×800	单柱式 Φ89×4.5×2300	800×800×800	1 套	新增标志	
20	G104左线			K1723+180					600×800	单柱式 Φ89×4.5×2300	800×800×800	2 套	新增标志	
21	G104左线			K1723+180					600×800	单柱式 Φ89×4.5×2300	800×800×800	2 套	新增标志	
22	G104左线			K1722+640					600×800	单柱式 Φ89×4.5×2300	800×800×800	1 套	新增标志	
23	G104左线			K1722+640					600×800	单柱式 Φ89×4.5×2300	800×800×800	1 套	新增标志	
24	G104左线	K1721+665							600×800	单柱式 Φ89×4.5×2300	800×800×800	2 套	新增标志	

编制：　　复核：　　图号：S1-8-2

公路标志增设和维护数量一览表（G104）

工程名称:2024年临海市国省道标志标线等安全设施增设和维护工程

序号	线路名称	标志位置（桩号）			现有情况			拟调整情况						备注
		左	中	右	版面内容	版面尺寸（mm）	支撑形式	内容（图案）	规格（宽×高）（mm）	支撑杆（mm）	基础（长×宽×高）（mm）	数量	调整方式	
25	G104左线	K1721+665							600×800	单柱式 Φ89×4.5×2300	800×800×800	1 套	新增标志	
26	G104左线			K1720+250					600×800	单柱式 Φ89×4.5×2300	800×800×800	2 套	新增标志	
27	G104左线			K1720+250					600×800	单柱式 Φ89×4.5×2300	800×800×800	2 套	新增标志	
28	G104左线	K1719+500							600×800	单柱式 Φ89×4.5×2300	800×800×800	2 套	新增标志	
29	G104左线	K1719+500							600×800	单柱式 Φ89×4.5×2300	800×800×800	2 套	新增标志	
30	G104左线			K1719+190					600×800	单柱式 Φ89×4.5×2300	800×800×800	2 套	新增标志	
31	G104左线			K1719+190					600×800	单柱式 Φ89×4.5×2300	800×800×800	2 套	新增标志	
32	G104左线	K1718+500							600×800	单柱式 Φ89×4.5×2300	800×800×800	1 套	新增标志	
33	G104左线	K1718+370		K1718+370					1200×1200	单柱式 Φ114×4.5×3700	800×800×1000	2 套	更换标志	
34	G104左线	K1716+900							600×800	单柱式 Φ89×4.5×2300	800×800×800	4 套	新增标志	
35	G104左线	K1716+900							600×800	单柱式 Φ89×4.5×2300	800×800×800	4 套	新增标志	
36	G104左线	K1717+600							600×800	单柱式 Φ89×4.5×2300	800×800×800	3 套	新增标志	

编制：　　复核：　　图号：S1-8-3

公路标志增设和维护数量一览表（G104）

工程名称:2024年临海市国省道标志标线等安全设施增设和维护工程

序号	线路名称	标志位置（桩号）			现有情况			拟调整情况						备注
		左	中	右	版面内容	版面尺寸（mm）	支撑形式	内容（图案）	规格（宽×高）（mm）	支撑杆（mm）	基础（长×宽×高）（mm）	数量	调整方式	
37	G104左线	K1717+600							600×800	单柱式 Φ89×4.5×2300	800×800×800	3 套	新增标志	
38	G104左线	K1712+000					附着式		800×1000	附着式原杆Φ168		1 块	更换版面	
39	G104	K1711+640		K1711+640					1200×1200	单柱式 Φ114×4.5×3700	800×800×1000	2 套	新增标志	
40	G104		K1711+440						1200×1200	单柱式 Φ114×4.5×3700	800×800×1000	2 套	更换标志	
41	G104		K1711+350						1200×1200	单柱式 Φ114×4.5×3700	800×800×1000	2 套	新增标志	
42	G104	K1711+235		K1711+235					1200×1200	单柱式 Φ114×4.5×3700	800×800×1000	2 套	更换标志	
43	G104	K1710+755		K1710+755					1200×1200	单柱式 Φ114×4.5×3700	800×800×1000	2 套	新增标志	
44	G104右线	K1708+800							1200×1200	单柱式 Φ114×4.5×3700	800×800×1000	1 套	更换标志	
45	G104右线	K1708+700							1200×1200	单柱式 Φ114×4.5×3700	800×800×1000	1 套	更换标志	
46	G104右线	K1708+480							1200×1200	单柱式 Φ114×4.5×3700	800×800×1000	1 套	更换标志	
47	G104右线	K1708+190		K1708+190					1200×1200	单柱式 Φ114×4.5×3700	800×800×1000	2 套	更换标志	
48	G104右线	K1705+730							△1100	原杆Φ89	原基础	1 块	更换版面	

编制：　　复核：　　图号：S1-8-4

公路标志增设和维护数量一览表（G104）

工程名称:2024年临海市国省道标志标线等安全设施增设和维护工程

序号	线路名称	标志位置（桩号）			现有情况			拟调整情况						备注
		左	中	右	版面内容	版面尺寸（mm）	支撑形式	内容（图案）	规格（宽×高）（mm）	支撑杆（mm）	基础（长×宽×高）（mm）	数量	调整方式	
49	G104右线			K1707+100					600×800	单柱式 Φ89×4.5×2300	800×800×800	3 套	新增标志	
50	G104右线			K1707+100					600×800	单柱式 Φ89×4.5×2300	800×800×800	4 套	新增标志	
51	G104右线	K1706+000							600×800	单柱式 Φ89×4.5×2300	800×800×800	1 套	新增标志	
52	G104右线	K1706+000							600×800	单柱式 Φ89×4.5×2300	800×800×800	1 套	新增标志	
53	G104右线			K1705+790					600×800	单柱式 Φ89×4.5×2300	800×800×800	1 套	新增标志	
54	G104右线			K1705+790					600×800	单柱式 Φ89×4.5×2300	800×800×800	1 套	新增标志	
55	G104左线	K1706+600							600×800	单柱式 Φ89×4.5×2300	800×800×800	1 套	新增标志	
56	G104左线	K1706+600							600×800	单柱式 Φ89×4.5×2300	800×800×800	1 套	新增标志	
57	G104左线			K1709+120					600×800	单柱式 Φ89×4.5×2300	800×800×800	1 套	新增标志	
58	G104左线			K1709+120					600×800	单柱式 Φ89×4.5×2300	800×800×800	1 套	新增标志	
59	G104右线			K1714+000					600×800	单柱式 Φ89×4.5×2300	800×800×800	4 套	新增标志	

编制：　　复核：　　图号：S1-8-5

公路标志增设和维护数量一览表（G104）

工程名称:2024年临海市国省道标志标线等安全设施增设和维护工程

序号	线路名称	标志位置（桩号）			现有情况			拟调整情况						备注
		左	中	右	版面内容	版面尺寸（mm）	支撑形式	内容（图案）	规格（宽×高）（mm）	支撑杆（mm）	基础（长×宽×高）（mm）	数量	调整方式	
60	G104右线			K1714+000					600×800	单柱式 Φ89×4.5×2300	800×800×800	4 套	新增标志	
61	G104右线	K1716+200							600×800	单柱式 Φ89×4.5×2300	800×800×800	3 套	新增标志	
62	G104右线	K1716+200							600×800	单柱式 Φ89×4.5×2300	800×800×800	3 套	新增标志	
63	G104右线			K1718+000					600×800	单柱式 Φ89×4.5×2300	800×800×800	4 套	新增标志	
64	G104右线			K1718+000					600×800	单柱式 Φ89×4.5×2300	800×800×800	4 套	新增标志	
65	G104右线	K1919+300							600×800	单柱式 Φ89×4.5×2300	800×800×800	2 套	新增标志	
66	G104右线	K1919+300							600×800	单柱式 Φ89×4.5×2300	800×800×800	2 套	新增标志	
67	G104右线			K1723+500					600×800	单柱式 Φ89×4.5×2300	800×800×800	1 套	新增标志	
68	G104右线			K1723+500					600×800	单柱式 Φ89×4.5×2300	800×800×800	3 套	新增标志	
69	G104右线			K1720+530			附着式	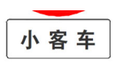	800×300	附着式原杆Φ168		1 块	更换版面	
70	G104右线			K1722+300					1200×1200	单柱式 Φ114×4.5×3700	800×800×1000	1 套	更换标志	
71	G104右线	K1722+300							1200×1200	单柱式 Φ114×4.5×3700	800×800×1000	1 套	新增标志	

编制：　　复核：　　图号：S1-8-6

公路标志增设和维护数量一览表（G104）

工程名称:2024年临海市国省道标志标线等安全设施增设和维护工程

序号	线路名称	标志位置（桩号）			现有情况			拟调整情况						备注
		左	中	右	版面内容	版面尺寸（mm）	支撑形式	内容（图案）	规格（宽×高）（mm）	支撑杆（mm）	基础（长×宽×高）（mm）	数量	调整方式	
72	G104右线			K1722+388			附着式		1200×1200	附着式原杆φ168		1 块	更换版面	
73	G104右线	K1722+410							1200×1200	单柱式 Φ114×4.5×3700	800×800×1000	1 套	更换标志	
74	G104右线			K1725+100					800×1000	单悬臂 Φ180×9×6730	1200×1500×1500	1	更换标志	“禁止左转”版面利用
75	G104			K1726+320					1200×1200	单柱式 Φ114×4.5×3700	800×800×1000	1 套	更换标志	
76	G104			K1727+240					900×1100	原杆φ89	原基础	1 块	更换版面	
77	G104右线		K1727+940									1 套	拆除标志	
78	G104右线		K1728+440						1200×1200	单柱式 Φ114×4.5×3700	800×800×1000	1 套	更换标志	
79	G104左线	K1728+440							1200×1200	单柱式 Φ114×4.5×3700	800×800×1000	1 套	更换标志	
80	G104右线			K1730+340					600×800	单柱式 Φ89×4.5×2300	800×800×800	1 套	新增标志	
81	G104右线			K1730+780					1000×1200	原杆φ89	原基础	1 块	更换版面	
82	G104			K1733+212					1200×1200	单柱式 Φ114×4.5×3700	800×800×1000	1 套	更换标志	编码171
83	G104			K1734+253					1200×1200	单柱式 Φ114×4.5×3700	800×800×1000	1 套	更换标志	编码177

编制：　　复核：　　图号：S1-8-7

公路标志增设和维护数量一览表（G104）

工程名称:2024年临海市国省道标志标线等安全设施增设和维护工程

序号	线路名称	标志位置（桩号）			现有情况			拟调整情况						备注
		左	中	右	版面内容	版面尺寸（mm）	支撑形式	内容（图案）	规格（宽×高）（mm）	支撑杆（mm）	基础（长×宽×高）（mm）	数量	调整方式	
84	G104			K1734+532					1200×1200	单柱式 Φ114×4.5×3700	800×800×1000	1 套	更换标志	编码182
85	G104			K1734+918					1200×1200	单柱式 Φ114×4.5×3700	800×800×1000	1 套	更换标志	编码184
86	G104	K1737+524					单悬式		5000×3000	原杆Φ377	原基础	1 块	更换版面	编码680
87	G104			K1735+600			单悬式		5000×3000	原杆Φ377	原基础	1 块	更换版面	编码190
88	G104			K1735+312			单悬式		4000×2400	原杆Φ273	原基础	1 块	更换版面	编码188
89	G104右线			K1731+187			单悬式		4000×2400	原杆Φ273	原基础	1 块	更换版面	编码155
90	G104			K1726+290			单悬式		4000×2400	原杆Φ273	原基础	1 块	更换版面	编码108
91	G104		K1725+150				单悬式		3000×2400	原杆Φ273	原基础	2 块	更换版面	编码783
92	G104	K1727+460					单悬式	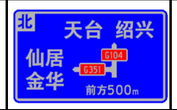	4000×2400	原杆Φ325	原基础	1 块	更换版面	编码1260
93	G104右线			K1717+900			单悬式		4000×2400	原杆Φ377	原基础	1 块	更换版面	编码067
94	G104右线			K1717+644			单悬式		4000×2400	原杆Φ377	原基础	1 块	更换版面	编码063

编制：　　复核：　　图号：S1-8-8

公路标志增设和维护数量一览表（G104）

工程名称:2024年临海市国省道标志标线等安全设施增设和维护工程

序号	线路名称	标志位置（桩号）			现有情况			拟调整情况						备注
		左	中	右	版面内容	版面尺寸（mm）	支撑形式	内容（图案）	规格（宽×高）（mm）	支撑杆（mm）	基础（长×宽×高）（mm）	数量	调整方式	
95	G104右线	K1712+035					单悬式		4000×3200	原杆φ273	原基础	1 块	更换版面	编码838
96	G104右线			K1705+338			单悬式		4000×2400	原杆φ273	原基础	1 块	更换版面	编码004
97	G104右线	K1707+640			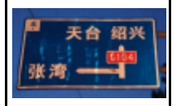		单悬式		4000×2400	原杆φ325	原基础	1 块	更换版面	编码853
98	G104左线			K1715+025			单悬式		4000×2400	原杆φ325	原基础	1 块	更换版面	编码1068
99	G104左线	K1715+225					单悬式		4000×2400	原杆φ325	原基础	1 块	更换版面	编码1206
100	G104左线			K1718+210			单悬式		4000×2400	原杆φ325	原基础	1 块	更换版面	编码1086
101	G104左线	K1718+500					单悬式		4000×2400	原杆φ325	原基础	1 块	更换版面	编码1189
102	G104左线	K1727+410					单悬式		2950×3250	原杆φ273	原基础	1 块	更换版面	编码1262

编制：　　复核：　　图号：S1-8-9

公路标志增设和维护数量一览表（G351）

工程名称:2024年临海市国省道标志标线等安全设施增设和维护工程

序号	线路名称	标志位置（桩号）			现有情况			拟调整情况						备注
		左	中	右	版面内容	版面尺寸（mm）	支撑形式	内容（图案）	规格（宽×高）（mm）	支撑杆（mm）	基础（长×宽×高）（mm）	数量	调整方式	
1	G351			K80+650					△1100×2	附着式		2 块	更换版面	更换后版面附着于中分带
2	G351			K81+020					△1100	原杆φ168	原基础	1 块	更换版面	
3	G351			K81+080					△1100×2	原杆φ168	原基础	2 块	更换版面	
4	G351			K81+200								1 套	拆除标志	
5	G351			K81+485					△1100×2	原杆φ168	原基础	2 块	更换版面	
6	G351			K81+490					1200×1200	单柱式 Φ114×4.5×3700	800×800×1000	1 套	更换标志	
7	G351			K81+650					1200×1200	单柱式 Φ114×4.5×3700	800×800×1000	1 套	新增标志	
8	G351		K81+950						△1100×2	原杆φ168	原基础	2 块	更换版面	
9	G351		K82+000						1200×1200	单柱式 Φ114×4.5×3700	800×800×1000	1 套	更换标志	
10	G351		K82+210						△1100×2	原杆φ168	原基础	2 块	更换版面	
11	G351		K82+265						1200×1200	单柱式 Φ114×4.5×3700	800×800×1000	1 套	更换标志	
12	G351			K82+345					600×800	单柱式 φ89×4.5×2300	800×800×800	1 套	移位	原版面利用，杆件基础重新设置

编制：　　复核：　　图号：S1-9-1

公路标志增设和维护数量一览表（G351）

工程名称:2024年临海市国省道标志标线等安全设施增设和维护工程

序号	线路名称	标志位置（桩号）			现有情况			拟调整情况						备注
		左	中	右	版面内容	版面尺寸（mm）	支撑形式	内容（图案）	规格（宽×高）（mm）	支撑杆（mm）	基础（长×宽×高）（mm）	数量	调整方式	
13	G351			K82+365					600×800	单柱式 φ89×4.5×2300	800×800×800	1 套	移位	原版面利用，杆件基础重新设置
14	G351			K82+450					600×800	单柱式 φ89×4.5×2300	800×800×800	1 套	移位	原版面利用，杆件基础重新设置
15	G351			K83+165					1200×1200	单柱式 Φ114×4.5×3700	800×800×1000	1 套	更换标志	
16	G351			K83+400					1200×1200	单柱式 Φ114×4.5×3700	800×800×1000	1 套	更换标志	
17	G351			K83+580					△1100×2	原杆φ168	原基础	2 套	更换版面	
18	G351			K83+700					1200×1200	单柱式 Φ114×4.5×3700	800×800×1000	1 套	更换标志	
19	G351			K83+850					△1100	原杆φ168	原基础	1 块	更换版面	
20	G351			K83+980					1200×1200	单柱式 Φ114×4.5×3700	800×800×1000	1 套	更换标志	
21	G351			K84+070					△1100	原杆φ168	原基础	1 块	更换版面	
22	G351			K84+115					1200×1200	单柱式 Φ114×4.5×3700	800×800×1000	1 套	更换标志	
23	G351		K84+280						1200×1200	附着式φ168		1 套	新增版面	
24	G351		K84+280				双悬式		△1100	原杆φ168	原基础	1 块	更换版面	

编制：　　复核：　　图号：S1-9-2

公路标志增设和维护数量一览表（G351）

工程名称:2024年临海市国省道标志标线等安全设施增设和维护工程

序号	线路名称	标志位置（桩号）			现有情况			拟调整情况						备注
		左	中	右	版面内容	版面尺寸（mm）	支撑形式	内容（图案）	规格（宽×高）（mm）	支撑杆（mm）	基础（长×宽×高）（mm）	数量	调整方式	
25	G351			K85+460					△1100×2	单悬臂 Φ180×9×6730	1200×1500×1500	1 套	更换标志	
26	G352			K85+460					1200×1200	附着式φ168		1 块	更换版面	
27	G351			K86+370					△1100×2	原杆φ168	原基础	2 块	更换版面	
28	G351			K86+440					1200×1200	单柱式 Φ114×4.5×3700	800×800×1000	1 套	更换标志	
29	G351			K86+850					1200×1200	单柱式 Φ114×4.5×3700	800×800×1000	1 套	新增标志	
30	G351			K87+000					1200×1200	单柱式 Φ114×4.5×3700	800×800×1000	1 套	新增标志	
31	G351			K87+590					1200×1200	单柱式 Φ114×4.5×3700	800×800×1000	1 套	更换标志	
32	G351			K88+000					△1100×2 +800×1000	原杆φ168	原基础	3 块	更换版面	
33	G351右线	K88+100							600×800	单柱式 φ89×4.5×2300	800×800×800	1 套	新增标志	
34	G351右线			K88+615					△1100×2	原杆φ168	原基础	2 块	更换版面	
35	G351右线			K88+660					1200×1200	单柱式 Φ114×4.5×3700	800×800×1000	1 套	更换标志	
36	G351右线	K88+700							1200×1200	单柱式 Φ114×4.5×3700	800×800×1000	1 套	更换标志	

编制：　　复核：　　图号：S1-9-3

公路标志增设和维护数量一览表（G351）

工程名称:2024年临海市国省道标志标线等安全设施增设和维护工程

序号	线路名称	标志位置（桩号）			现有情况			拟调整情况						备注
		左	中	右	版面内容	版面尺寸（mm）	支撑形式	内容（图案）	规格（宽×高）（mm）	支撑杆（mm）	基础（长×宽×高）（mm）	数量	调整方式	
37	G351右线	K88+750							△1100×2	单悬臂 Φ180×9×6730	1200×1500×1500	1 套	更换标志	
38	G351右线			K88+975					△1100×2	单悬臂 Φ180×9×6730	1200×1500×1500	1 套	更换标志	
39	G351右线			K89+015					1200×1200	单柱式 Φ114×4.5×3700	800×800×1000	1 套	新增标志	
40	G351右线	K89+050							1200×1200	单柱式 Φ114×4.5×3700	800×800×1000	1 套	更换标志	
41	G351右线	K89+090							○1000×2 +△1100	单悬臂 Φ180×9×6730	1200×1500×1500	1 套	更换标志	两个禁令标志利用不变
42	G351右线			K89+480					△1100×2	单悬臂 Φ180×9×6730	1200×1500×1500	1 套	更换标志	
43	G351右线			K89+520					1200×1200	单柱式 Φ114×4.5×3700	800×800×1000	1 套	新增标志	
44	G351右线	K89+540							1200×1200	单柱式 Φ114×4.5×3700	800×800×1000	1 套	更换标志	
45	G351右线	K89+580							△1100×2	原杆Φ168	原基础	2 块	更换版面	
46	G351右线			K90+370					△1100×2	原杆Φ168	原基础	2 块	更换版面	
47	G351右线	K91+015							600×800	单柱式 Φ89×4.5×2300	800×800×800	1 套	移位	原版面利用，杆件基础重新设置
48	G351右线	K91+085							△1100×2	原杆Φ168	原基础	2 块	更换版面	

编制：　　复核：　　图号：S1-9-4

公路标志增设和维护数量一览表（G351）

工程名称:2024年临海市国省道标志标线等安全设施增设和维护工程

序号	线路名称	标志位置（桩号）			现有情况			拟调整情况						备注
		左	中	右	版面内容	版面尺寸（mm）	支撑形式	内容（图案）	规格（宽×高）（mm）	支撑杆（mm）	基础（长×宽×高）（mm）	数量	调整方式	
49	G351右线			K91+110					△1100×2	原杆φ168	原基础	2 块	更换版面	
50	G351右线			K91+155					1200×1200	单柱式 Φ114×4.5×3700	800×800×1000	1 套	更换标志	
51	G351右线	K91+165							1200×1200	单柱式 Φ114×4.5×3700	800×800×1000	1 套	更换标志	
52	G351右线	K91+210							△1100×2	原杆φ168	原基础	2 块	更换版面	
53	G351右线			K91+800					600×800	单柱式 φ89×4.5×2300	800×800×800	3 套	新增标志	
54	G351右线			K91+860					△1100×2	原杆φ168	原基础	2 块	更换版面	
55	G351右线			K91+910					1200×1200	单柱式 Φ114×4.5×3700	800×800×1000	1 套	更换标志	
56	G351右线			K91+940					600×800	原杆	原基础	1 块	更换版面	
57	G351右线			K91+940					600×800	原杆	原基础	2 块	更换版面	
58	G351右线	K92+000							△1100×2	原杆φ168	原基础	2 块	更换版面	
59	G351右线	K92+000							1200×1200	单柱式 Φ114×4.5×3700	800×800×1000	1 套	更换标志	
60	G351右线			K92+570					△1100	原杆φ168	原基础	1 块	更换版面	

编制：　　复核：　　图号：S1-9-5

公路标志增设和维护数量一览表（G351）

工程名称:2024年临海市国省道标志标线等安全设施增设和维护工程

序号	线路名称	标志位置（桩号）			现有情况			拟调整情况						备注
		左	中	右	版面内容	版面尺寸（mm）	支撑形式	内容（图案）	规格（宽×高）（mm）	支撑杆（mm）	基础（长×宽×高）（mm）	数量	调整方式	
61	G351右线			K93+000					△1100×2	原杆φ168	原基础	2 块	更换版面	
62	G351右线			K93+070					1200×1200	单柱式 Φ114×4.5×3700	800×800×1000	1 套	更换标志	
63	G351右线	K93+090							1200×1200	单柱式 Φ114×4.5×3700	800×800×1000	1 套	更换标志	
64	G351右线	K93+160							△1100×2	原杆φ168	原基础	2 块	更换版面	
65	G351右线			K93+570					△1100×2	原杆φ168	原基础	2 块	更换版面	
66	G351右线			K93+620					1200×1200	单柱式 Φ114×4.5×3700	800×800×1000	1 套	更换标志	
67	G351右线	K93+670							1200×1200	单柱式 Φ114×4.5×3700	800×800×1000	1 套	更换标志	
68	G351右线	K93+720							△1100×2	原杆φ168	原基础	2 块	更换版面	
69	G351			K94+280					1200×1200	单柱式 Φ114×4.5×3700	800×800×1000	1 套	更换标志	
70	G351		K94+370						1200×1200	单柱式 Φ114×4.5×3700	800×800×1000	1 套	更换标志	
71	G351			K94+700					△1100×2	原杆φ168	原基础	2 块	更换版面	
72	G351			K95+440			附着式		△1100	附着式φ168		1 块	更换版面	

编制：　　复核：　　图号：S1-9-6

公路标志增设和维护数量一览表（G351）

工程名称:2024年临海市国省道标志标线等安全设施增设和维护工程

序号	线路名称	标志位置（桩号）			现有情况			拟调整情况						备注
		左	中	右	版面内容	版面尺寸（mm）	支撑形式	内容（图案）	规格（宽×高）（mm）	支撑杆（mm）	基础（长×宽×高）（mm）	数量	调整方式	
73	G351		K95+540				附着式		1200×1200	附着式φ168		1 块	更换版面	
74	G351右线			K97+250					△1100×2	原杆φ168	原基础	2 块	更换版面	
75	G351右线			K97+300					1200×1200	单柱式 Φ114×4.5×3700	800×800×1000	1 套	更换标志	
76	G351右线	K97+310							1200×1200	单柱式 Φ114×4.5×3700	800×800×1000	1 套	新增标志	
77	G351右线		K97+525				附着式		△1100	附着式φ168		1 块	更换版面	
78	G351			K98+155					△1100×2	原杆φ168	原基础	2 块	更换版面	
79	G351			K98+220			双悬臂		△1100	原杆φ168	原基础	1 块	更换版面	
80	G351			K98+255					1200×1200	单柱式 Φ114×4.5×3700	800×800×1000	1 套	更换标志	
81	G351			K98+450			双悬臂		△1100	原杆φ168	原基础	1 块	更换版面	
82	G351			K98+450					1200×1200	单柱式 Φ114×4.5×3700	800×800×1000	1 套	更换标志	
83	G351			K99+235					△1100	原杆φ168	原基础	1 块	更换版面	
84	G351			K99+270					1200×1200	单柱式 Φ114×4.5×3700	800×800×1000	1 套	更换标志	

编制：　　复核：　　图号：S1-9-7

公路标志增设和维护数量一览表（G351）

工程名称:2024年临海市国省道标志标线等安全设施增设和维护工程

序号	线路名称	标志位置（桩号）			现有情况			拟调整情况						备注
		左	中	右	版面内容	版面尺寸（mm）	支撑形式	内容（图案）	规格（宽×高）（mm）	支撑杆（mm）	基础（长×宽×高）（mm）	数量	调整方式	
85	G351			K99+830					△1100×2	原杆φ168	原基础	2 块	更换版面	
86	G351			K99+850					1200×1200	单柱式 Φ114×4.5×3700	800×800×1000	1 套	更换标志	
87	G351			K100+100					△1100×2	原杆φ168	原基础	2 块	更换版面	
88	G351			K100+105					1200×1200	单柱式 Φ114×4.5×3700	800×800×1000	1 套	更换标志	
89	G351		K100+210						1200×1200	单柱式 Φ114×4.5×3700	800×800×1000	1 套	更换标志	
90	G351			K100+800					△1100	原杆φ168	原基础	1 块	更换版面	
91	G351	K100+255							1200×1200	单柱式 Φ114×4.5×3700	800×800×1000	1 套	新增标志	
92	G351		K100+235									1 套	拆除标志	
93	G351	K100+145							△1100	原杆φ168	原基础	1 块	更换版面	其他版面不变
94	G351	K100+140							1200×1200	单柱式 Φ114×4.5×3700	800×800×1000	1 套	更换标志	
95	G351		K99+970						△1100×2	原杆φ168	原基础	2 块	更换版面	
96	G351		K99+905						1200×1200	单柱式 Φ114×4.5×3700	800×800×1000	1 套	更换标志	

编制：　　复核：　　图号：S1-9-8

公路标志增设和维护数量一览表（G351）

工程名称:2024年临海市国省道标志标线等安全设施增设和维护工程

序号	线路名称	标志位置（桩号）			现有情况			拟调整情况						备注
		左	中	右	版面内容	版面尺寸（mm）	支撑形式	内容（图案）	规格（宽×高）（mm）	支撑杆（mm）	基础（长×宽×高）（mm）	数量	调整方式	
97	G351	K99+340							1200×1200	单柱式 Φ114×4.5×3700	800×800×1000	1 套	更换标志	
98	G351	K98+560							△1100	原杆φ168	原基础	1 块	更换版面	
99	G351	K98+560							1200×1200	单柱式 Φ114×4.5×3700	800×800×1000	1 套	更换标志	
100	G351	K98+304							1200×1200	单柱式 Φ114×4.5×3700	800×800×1000	1 套	更换标志	
101	G351	K97+770							800×1000	原杆φ168	原基础	1 块	更换版面	
102	G351左线	K98+170							△1100×3	原杆φ168	原基础	3 块	更换版面	
103	G351左线	K97+670					附着式		1200×1200	附着式φ168		1 块	更换版面	
104	G351左线	K97+650							600×800	单柱式 φ89×4.5×2300	800×800×800	1 套	新增标志	
105	G351左线	K97+650							600×800	单柱式 φ89×4.5×2300	800×800×800	1 套	新增标志	
106	G351左线			K97+620			附着式		1200×1200	附着式φ168		1 块	更换版面	
107	G351左线	K97+520							600×800	单柱式 φ89×4.5×2300	800×800×800	2 套	新增标志	
108	G351左线	K97+520							600×800	单柱式 φ89×4.5×2300	800×800×800	1 套	新增标志	

编制：　　复核：　　图号：S1-9-9

公路标志增设和维护数量一览表（G351）

工程名称:2024年临海市国省道标志标线等安全设施增设和维护工程

序号	线路名称	标志位置（桩号）			现有情况			拟调整情况						备注
		左	中	右	版面内容	版面尺寸（mm）	支撑形式	内容（图案）	规格（宽×高）（mm）	支撑杆（mm）	基础（长×宽×高）（mm）	数量	调整方式	
109	G351左线	K97+295					附着式		1200×1200	附着式φ168		1 块	更换版面	
110	G351左线			K97+275					1200×1200	单柱式 Φ114×4.5×3700	800×800×1000	1 套	更换标志	
111	G351左线	K97+120							600×800	单柱式 φ89×4.5×2300	800×800×800	1 套	新增标志	
112	G351左线	K97+120							600×800	单柱式 φ89×4.5×2300	800×800×800	1 套	新增标志	
113	G351左线	K96+250							600×800	单柱式 φ89×4.5×2300	800×800×800	2 套	新增标志	
114	G351左线	K96+250							600×800	单柱式 φ89×4.5×2300	800×800×800	2 套	新增标志	
115	G351左线	K96+000					附着式		800×1000	附着式φ168		1 块	更换版面	
116	G351左线	K96+000							△1100	原杆φ168	原基础	1 块	更换版面	
117	G351	K95+590							△1100	原杆φ168	原基础	1 块	更换版面	
118	G351	K95+590							1200×1200	单柱式 Φ114×4.5×3700	800×800×1000	1 套	更换标志	
119	G351	K95+245							△1100×2	原杆φ168	原基础	2 块	更换版面	
120	G351	K95+100							△1100	原杆φ168	原基础	1 块	更换版面	原辅助标志利用

编制：　　复核：　　图号：S1-9-10

公路标志增设和维护数量一览表（G351）

工程名称:2024年临海市国省道标志标线等安全设施增设和维护工程

序号	线路名称	标志位置（桩号）			现有情况			拟调整情况						备注
		左	中	右	版面内容	版面尺寸（mm）	支撑形式	内容（图案）	规格（宽×高）（mm）	支撑杆（mm）	基础（长×宽×高）（mm）	数量	调整方式	
121	G351	K94+390							1200×1200	单柱式 Φ114×4.5×3700	800×800×1000	1 套	更换标志	
122	G351	K94+300							1200×1200	单柱式 Φ114×4.5×3700	800×800×1000	1 套	新增标志	
123	G351	K94+160							△1100 +800×1000	原杆φ168	原基础	2 块	更换版面	
124	G351左线	K94+050							1200×1200	单柱式 Φ114×4.5×3700	800×800×1000	1 套	新增标志	
125	G351左线			K94+020					1200×1200	单柱式 Φ114×4.5×3700	800×800×1000	1 套	新增标志	
126	G351左线	K93+840							600×800	单柱式 φ89×4.5×2300	800×800×800	2 套	新增标志	
127	G351左线	K93+840							600×800	单柱式 φ89×4.5×2300	800×800×800	1 套	新增标志	
128	G351左线	K93+600							△1100×2	原杆φ168	原基础	2 块	更换版面	
129	G351左线	K93+000							△1100	原杆φ168	原基础	1 块	更换版面	
130	G351左线	K92+725							△1100×2	原杆φ168	原基础	2 块	更换版面	
131	G351左线	K92+670							1200×1200	单柱式 Φ114×4.5×3700	800×800×1000	1 套	更换标志	
132	G351左线			K92+590					1200×1200	单柱式 Φ114×4.5×3700	800×800×1000	1 套	新增标志	

编制：　　复核：　　图号：S1-9-11

公路标志增设和维护数量一览表（G351）

工程名称:2024年临海市国省道标志标线等安全设施增设和维护工程

序号	线路名称	标志位置（桩号）			现有情况			拟调整情况						备注
		左	中	右	版面内容	版面尺寸（mm）	支撑形式	内容（图案）	规格（宽×高）（mm）	支撑杆（mm）	基础（长×宽×高）（mm）	数量	调整方式	
133	G351左线			K92+540					△1100×2	原杆φ168	原基础	2 块	更换版面	
134	G351左线	K92+450							600×800	单柱式 φ89×4.5×2300	800×800×800	1 套	新增标志	
135	G351左线	K92+450							600×800	单柱式 φ89×4.5×2300	800×800×800	1 套	新增标志	
136	G351左线	K92+400							1200×1200	单柱式 Φ114×4.5×3700	800×800×1000	1 套	新增标志	
137	G351左线			K92+370					1200×1200	单柱式 Φ114×4.5×3700	800×800×1000	1 套	新增标志	
138	G351左线			K92+280					△1100×2	原杆φ168	原基础	2 块	更换版面	
139	G351左线	K91+540							600×800	单柱式 φ89×4.5×2300	800×800×800	3 套	新增标志	
140	G351左线	K91+540							600×800	单柱式 φ89×4.5×2300	800×800×800	1 套	新增标志	
141	G351左线	K91+500							△1100	原杆φ168	原基础	1 块	更换版面	
142	G351左线			K91+190					△1100	原杆φ168	原基础	1 块	更换版面	
143	G351左线	K90+650							△1100	原杆φ168	原基础	1 块	更换版面	
144	G351左线	K90+540							△1100	原杆φ168	原基础	1 块	更换版面	原辅助标志利用

编制：　　复核：　　图号：S1-9-12

公路标志增设和维护数量一览表（G351）

工程名称:2024年临海市国省道标志标线等安全设施增设和维护工程

序号	线路名称	标志位置（桩号）			现有情况			拟调整情况						备注
		左	中	右	版面内容	版面尺寸（mm）	支撑形式	内容（图案）	规格（宽×高）（mm）	支撑杆（mm）	基础（长×宽×高）（mm）	数量	调整方式	
145	G351左线	K90+530							1200×1200	单柱式 Φ114×4.5×3700	800×800×1000	1 套	更换标志	
146	G351左线			K90+485					1200×1200	单柱式 Φ114×4.5×3700	800×800×1000	1 套	新增标志	
147	G351左线			K90+390					△1100	原杆φ168	原基础	1 块	更换版面	原辅助标志利用
148	G351左线	K90+220							1200×1200	单柱式 Φ114×4.5×3700	800×800×1000	1 套	更换标志	
149	G351左线			K90+160					1200×1200	单柱式 Φ114×4.5×3700	800×800×1000	1 套	更换标志	
150	G351左线	K90+100					附着式		1200×1200	附着式φ168		1 块	更换版面	
151	G351左线			K91+020					1200×1200	单柱式 Φ114×4.5×3700	800×800×1000	1 套	更换标志	
152	G351左线	K89+890							△1100	原杆φ168	原基础	1 块	更换版面	
153	G351左线	K89+440							1200×1200	单柱式 Φ114×4.5×3700	800×800×1000	1 套	更换标志	
154	G351左线			K89+380			单柱式		1200×1200	单柱式 Φ114×4.5×3700	800×800×1000	1 套	更换标志	
155	G351左线	K88+910							1200×1200	单柱式 Φ114×4.5×3700	800×800×1000	1 套	新增标志	
156	G351左线			K88+910					△1100	原杆φ168	原基础	1 块	更换版面	

编制：　　复核：　　图号：S1-9-13

公路标志增设和维护数量一览表（G351）

工程名称:2024年临海市国省道标志标线等安全设施增设和维护工程

序号	线路名称	标志位置（桩号）			现有情况			拟调整情况						备注
		左	中	右	版面内容	版面尺寸（mm）	支撑形式	内容（图案）	规格（宽×高）（mm）	支撑杆（mm）	基础（长×宽×高）（mm）	数量	调整方式	
157	G351左线	K88+890							1200×1200	单柱式 Φ114×4.5×3700	800×800×1000	1 套	新增标志	
158	G351左线	K88+780							1200×1200	单柱式 Φ114×4.5×3700	800×800×1000	1 套	更换标志	
159	G351左线	K88+780					附着式		△1100	附着式φ168		1 块	更换版面	
160	G351左线			K88+680					1200×1200	单柱式 Φ114×4.5×3700	800×800×1000	1 套	更换标志	
161	G351左线			K88+320					△1100×2	原杆φ168	原基础	2 块	更换版面	
162	G351左线	K88+150							△1100 +800×1000	原杆φ168	原基础	2 块	更换版面	
163	G351左线			K88+150					△1100	原杆φ168	原基础	1 块	更换版面	
164	G351左线		K91+750						○1000×2			2 块	新增版面	杭绍台高速桥两侧
165	G351	K87+620							1100×500	单柱式 Φ89×4.5×2970	800×800×800	1 套	移位	原版面利用，杆件基础重新设置
166	G351	K87+610							1200×1200	单柱式 Φ114×4.5×3700	800×800×1000	1 套	更换标志	
167	G351	K87+610 ~K87+240							600×800	单柱式 φ89×4.5×2300	800×800×800	11 套	移位	原版面利用，杆件基础重新设置
168	G351	K87+000							1200×1200	单柱式 Φ114×4.5×3700	800×800×1000	1 套	更换标志	

编制：　　复核：　　图号：S1-9-14

公路标志增设和维护数量一览表（G351）

工程名称:2024年临海市国省道标志标线等安全设施增设和维护工程

序号	线路名称	标志位置（桩号）			现有情况			拟调整情况						备注
		左	中	右	版面内容	版面尺寸（mm）	支撑形式	内容（图案）	规格（宽×高）（mm）	支撑杆（mm）	基础（长×宽×高）（mm）	数量	调整方式	
169	G351	K86+900							1200×1200	单柱式 Φ114×4.5×3700	800×800×1000	1 套	新增标志	
170	G351	K86+660							△1100×2	原杆φ168	原基础	2 块	更换版面	
171	G351	K86+460							1200×1200	单柱式 Φ114×4.5×3700	800×800×1000	1 套	更换标志	
172		K86+060							600×800	单柱式 φ89×4.5×2300	800×800×800	6 套	移位	原版面利用，杆件基础重新设置
173	G351	K85+560							△1100×2	原杆φ168	原基础	2 块	更换版面	
174	G351	K85+520							1200×1200	单柱式 Φ114×4.5×3700	800×800×1000	1 套	更换标志	
175	G351	K85+260							△1100	单悬臂 Φ180×9×6730	1200×1500×1500	1 套	更换标志	
176	G351		K84+430						△1100	原杆φ168	原基础	1 块	更换版面	
177	G351		K84+340						1200×1200	单柱式 Φ114×4.5×3700	800×800×1000	1 套	更换标志	
178	G351	K84+170							△1100	原杆φ168	原基础	1 块	更换版面	
179	G351	K84+135							1200×1200	单柱式 Φ114×4.5×3700	800×800×1000	1 套	更换标志	
180	G351	K84+050							1200×1200	单柱式 Φ114×4.5×3700	800×800×1000	1 套	更换标志	

编制：　　复核：　　图号：S1-9-15

公路标志增设和维护数量一览表（G351）

工程名称:2024年临海市国省道标志标线等安全设施增设和维护工程

序号	线路名称	标志位置（桩号）			现有情况			拟调整情况						备注
		左	中	右	版面内容	版面尺寸（mm）	支撑形式	内容（图案）	规格（宽×高）（mm）	支撑杆（mm）	基础（长×宽×高）（mm）	数量	调整方式	
181	G351	K83+820							△1100	原杆φ168	原基础	1 块	更换版面	
182	G351	K83+720					附着式		1200×1200	附着式φ168		1 块	更换版面	
183	G351	K83+415							1200×1200	单柱式 Φ114×4.5×3700	800×800×1000	1 套	更换标志	
184	G351		K83+200						△1100×2	原杆φ168	原基础	2 块	更换版面	
185	G351	K83+165							1200×1200	单柱式 Φ114×4.5×3700	800×800×1000	1 套	新增标志	
186	G351	K83+050										1	拆除人行横道版面	位于导流岛，右转车辆标志不变
187	G351	K82+330							△1100×2	原杆φ168	原基础	2 块	更换版面	
188	G351	K82+280							1200×1200	单柱式 Φ114×4.5×3700	800×800×1000	1 套	新增标志	
189	G351	K82+055							△1100×2	原杆φ168	原基础	2 块	更换版面	
190	G351		K82+020						1200×1200	单柱式 Φ114×4.5×3700	800×800×1000	1 套	更换标志	
191	G351	K81+670							1200×1200	单柱式 Φ114×4.5×3700	800×800×1000	1 套	新增标志	
192	G351	K81+590							△1100×2	原杆φ168	原基础	2 块	更换版面	

编制：　　复核：　　图号：S1-9-16

公路标志增设和维护数量一览表（G351）

工程名称:2024年临海市国省道标志标线等安全设施增设和维护工程

序号	线路名称	标志位置（桩号）			现有情况			拟调整情况						备注
		左	中	右	版面内容	版面尺寸（mm）	支撑形式	内容（图案）	规格（宽×高）（mm）	支撑杆（mm）	基础（长×宽×高）（mm）	数量	调整方式	
193	G351	K81+540							1200×1200	单柱式 Φ114×4.5×3700	800×800×1000	1 套	更换标志	
194	G351	K81+280							△1100×2	原杆φ168	原基础	2 块	更换版面	
195	G351	K81+250							1200×1200	单柱式 Φ114×4.5×3700	800×800×1000	1 套	更换标志	
196	G351	K80+790							△1100×2	原杆φ168	原基础	2 块	更换版面	
197		K50+135							△1100	原杆φ168	原基础	1 块	更换版面	编号0857
198		K48+815							1200×1200	单柱式 Φ114×4.5×3700	800×800×1000	1 套	更换标志	编号0868
199			K48+750						1200×1200	单柱式 Φ114×4.5×3700	800×800×1000	1 套	更换标志	
200		K48+103							△900+800×400	原杆	原基础	2 块	更换版面	编号0869
201		K48+110							△1100	原杆φ168	原基础	1 块	更换版面	编号0870
202		K48+000							1200×1200	单柱式 Φ114×4.5×3700	800×800×1000	1 套	更换标志	编号0871
203				K47+970					1200×1200	单柱式 Φ114×4.5×3700	800×800×1000	1 套	更换标志	编号0273

编制：　　复核：　　图号：S1-9-17

公路标志增设和维护数量一览表（G351）

工程名称:2024年临海市国省道标志标线等安全设施增设和维护工程

序号	线路名称	标志位置（桩号）			现有情况			拟调整情况						备注
		左	中	右	版面内容	版面尺寸（mm）	支撑形式	内容（图案）	规格（宽×高）（mm）	支撑杆（mm）	基础（长×宽×高）（mm）	数量	调整方式	
204		K41+215							1200×1200	单柱式 Φ114×4.5×3700	800×800×1000	1 套	更换标志	编号0880
205				K41+185					1200×1200	单柱式 Φ114×4.5×3700	800×800×1000	1 套	更换标志	
206		K41+275							△1100	原杆φ168	原基础	1 块	更换版面	编号0877
207		K35+230							1200×1200	单柱式 Φ114×4.5×3700	800×800×1000	1 套	更换标志	编号0914
208				K35+200					1200×1200	单柱式 Φ114×4.5×3700	800×800×1000	1 套	更换标志	
209		K34+750							1200×1200	单柱式 Φ114×4.5×3700	800×800×1000	1 套	更换标志	编号0919
210				K34+720					1200×1200	单柱式 Φ114×4.5×3700	800×800×1000	1 套	更换标志	
211		K32+427							1200×1200	单柱式 Φ114×4.5×3700	800×800×1000	1 套	更换标志	编号0935
212				K32+395					1200×1200	单柱式 Φ114×4.5×3700	800×800×1000	1 套	更换标志	
213		K32+416										1 套	拆除标志	编号0936
214		K31+663										1 套	拆除标志	编号0949
215				K31+600								1 套	拆除标志	

编制：　　复核：　　图号：S1-9-18

公路标志增设和维护数量一览表（G351）

工程名称:2024年临海市国省道标志标线等安全设施增设和维护工程

序号	线路名称	标志位置（桩号）			现有情况			拟调整情况						备注
		左	中	右	版面内容	版面尺寸（mm）	支撑形式	内容（图案）	规格（宽×高）（mm）	支撑杆（mm）	基础（长×宽×高）（mm）	数量	调整方式	
216		K26+887										1 套	拆除标志	编号0995
217				K26+720								1 套	拆除标志	
218		K25+973							△1100	原杆φ168	原基础	1 块	更换版面	编号1006
219				K25+900					△1100	原杆φ168	原基础	1 块	更换版面	
220		K25+270							△1100	原杆φ168	原基础	1 块	更换版面	
221				K25+100					△1100	原杆φ168	原基础	1 块	更换版面	
222		K23+900							△1100	原杆φ168	原基础	1 块	更换版面	
223				K23+800					△1100	原杆φ168	原基础	1 块	更换版面	
224		K22+167							△1100	原杆φ168	原基础	1 块	更换版面	编号1035
225		K22+110							1200×1200	单柱式 Φ114×4.5×3700	800×800×1000	1 套	更换标志	
226				K22+080					1200×1200	单柱式 Φ114×4.5×3700	800×800×1000	1 套	更换标志	
227				K22+100					△1100	原杆φ168	原基础	1 块	更换版面	

编制：　　复核：　　图号：S1-9-19

公路标志增设和维护数量一览表（G351）

工程名称:2024年临海市国省道标志标线等安全设施增设和维护工程

序号	线路名称	标志位置（桩号）			现有情况			拟调整情况						备注
		左	中	右	版面内容	版面尺寸（mm）	支撑形式	内容（图案）	规格（宽×高）（mm）	支撑杆（mm）	基础（长×宽×高）（mm）	数量	调整方式	
228		K21+100							△1100	原杆φ168	原基础	1 块	更换版面	
229				K21+020					△1100	原杆φ168	原基础	1 块	更换版面	
230		K20+468							△1100	原杆φ168	原基础	1 块	更换版面	编号1049
231				K20+350					△1100	原杆φ168	原基础	1 块	更换版面	
232		K17+948							1200×1200	单柱式 Φ114×4.5×3700	800×800×1000	1 套	更换标志	编号1070
233				K17+918					1200×1200	单柱式 Φ114×4.5×3700	800×800×1000	1 套	更换标志	
234		K17+972							△1100	原杆φ168	原基础	1 块	更换版面	编号1068
235				K17+900					△1100	原杆φ168	原基础	1 块	更换版面	
236		K16+160							△1100	原杆φ168	原基础	1 块	更换版面	编号1076
237		K16+090							1200×1200	单柱式 Φ114×4.5×3700	800×800×1000	1 套	新增标志	
238				K16+060					1200×1200	单柱式 Φ114×4.5×3700	800×800×1000	1 套	新增标志	
239				K16+030					△1100	原杆φ168	原基础	1 块	更换版面	

编制：　　复核：　　图号：S1-9-20

公路标志增设和维护数量一览表（G351）

工程名称:2024年临海市国省道标志标线等安全设施增设和维护工程

序号	线路名称	标志位置（桩号）			现有情况			拟调整情况						备注
		左	中	右	版面内容	版面尺寸（mm）	支撑形式	内容（图案）	规格（宽×高）（mm）	支撑杆（mm）	基础（长×宽×高）（mm）	数量	调整方式	
240				K1+670					600×800	原杆	原基础	27 块	更换版面	头门港编码6-32

编制：　　复核：　　图号：S1-9-21

公路标志增设和维护数量一览表（S203）

工程名称:2024年临海市国省道标志标线等安全设施增设和维护工程

序号	线路名称	标志位置（桩号）			现有情况			拟调整情况						备注
		上行	中	下行	版面内容	版面尺寸（mm）	支撑形式	内容（图案）	规格（宽×高）（mm）	支撑杆（mm）	基础（长×宽×高）（mm）	数量	调整方式	
1	S203			K182+800								1 块	拆除版面	
2	S203			K183+100					800×800	单柱式 Φ89×4.5×3170	800×800×800	1 套	更换标志	

编制：　　复核：　　图号：S1-10-1

公路标志增设和维护数量一览表（S207）

工程名称:2024年临海市国省道标志标线等安全设施增设和维护工程

序号	线路名称	标志位置（桩号）			现有情况			拟调整情况						备注
		上行	中	下行	版面内容	版面尺寸（mm）	支撑形式	内容（图案）	规格（宽×高）（mm）	支撑杆（mm）	基础（长×宽×高）（mm）	数量	调整方式	
1	S207			K307+400					400×600	单柱式 Φ89×4.5×2100	600×600×600	2 套	新增标志	2下行
2	S207	K307+600		K307+600					400×600	单柱式 Φ89×4.5×2100	600×600×600	2 套	新增标志	1上行，1下行
3	S207	K307+800		K307+800					400×600	单柱式 Φ89×4.5×2100	600×600×600	6 套	新增标志	3上行，3下行
4	S207			K307+950					400×600	单柱式 Φ89×4.5×2100	600×600×600	1 套	新增标志	1下行
5	S207	K308+000		K308+000					400×600	单柱式 Φ89×4.5×2100	600×600×600	4 套	新增标志	2上行，2下行
6	S207	K308+150		K308+150					400×600	单柱式 Φ89×4.5×2100	600×600×600	6 套	新增标志	3上行，3下行
7	S207			K308+250					400×600	单柱式 Φ89×4.5×2100	600×600×600	1 套	新增标志	1下行
8	S207	K308+350		K308+350					400×600	单柱式 Φ89×4.5×2100	600×600×600	4 套	新增标志	2上行，2下行
9	S207	K308+500		K308+500					400×600	单柱式 Φ89×4.5×2100	600×600×600	2 套	新增标志	1上行，1下行
10	S207			K308+600					400×600	单柱式 Φ89×4.5×2100	600×600×600	1 套	新增标志	1下行
11	S207	K308+700		K308+700					400×600	单柱式 Φ89×4.5×2100	600×600×600	2 套	新增标志	1上行，1下行
12	S207	K309+200							400×600	单柱式 Φ89×4.5×2100	600×600×600	1 套	新增标志	1上行

编制：　　复核：　　图号：S1-11-1

公路标志增设和维护数量一览表（S207）

工程名称:2024年临海市国省道标志标线等安全设施增设和维护工程

序号	线路名称	标志位置（桩号）			现有情况			拟调整情况						备注
		上行	中	下行	版面内容	版面尺寸（mm）	支撑形式	内容（图案）	规格（宽×高）（mm）	支撑杆（mm）	基础（长×宽×高）（mm）	数量	调整方式	
13	S207	K309+550		K309+550					400×600	单柱式 Φ89×4.5×2100	600×600×600	2 套	新增标志	1上行，1下行
14	S207	K309+600		K309+600					400×600	单柱式 Φ89×4.5×2100	600×600×600	2 套	新增标志	1上行，1下行
15	S207	K309+700		K309+700					400×600	单柱式 Φ89×4.5×2100	600×600×600	2 套	新增标志	1上行，1下行
16	S207	K309+930		K309+930					400×600	单柱式 Φ89×4.5×2100	600×600×600	4 套	新增标志	2上行，2下行
17	S207			K310+280					400×600	单柱式 Φ89×4.5×2100	600×600×600	1 套	新增标志	1下行
18	S207	K310+400		K310+400					400×600	单柱式 Φ89×4.5×2100	600×600×600	2 套	新增标志	1上行，1下行
19	S207	K310+950							400×600	单柱式 Φ89×4.5×2100	600×600×600	1 套	新增标志	1上行
20	S207	K311+330		K311+330					400×600	单柱式 Φ89×4.5×2100	600×600×600	2 套	新增标志	1上行，1下行
21	S207	K311+600		K311+600					400×600	单柱式 Φ89×4.5×2100	600×600×600	2 套	新增标志	1上行，1下行
22	S207	K311+750							400×600	单柱式 Φ89×4.5×2100	600×600×600	1 套	新增标志	1下行
23	S207	K311+800							400×600	单柱式 Φ89×4.5×2100	600×600×600	1 套	新增标志	1上行
24	S207	K311+920		K311+920					400×600	单柱式 Φ89×4.5×2100	600×600×600	2 套	新增标志	1上行，1下行

编制：　　复核：　　图号：S1-11-2

公路标志增设和维护数量一览表（S207）

工程名称:2024年临海市国省道标志标线等安全设施增设和维护工程

序号	线路名称	标志位置（桩号）			现有情况			拟调整情况						备注
		上行	中	下行	版面内容	版面尺寸（mm）	支撑形式	内容（图案）	规格（宽×高）（mm）	支撑杆（mm）	基础（长×宽×高）（mm）	数量	调整方式	
25	S207	K311+980		K311+980					400×600	单柱式 Φ89×4.5×2100	600×600×600	2 套	新增标志	1上行，1下行
26	S207	K312+100		K312+100					400×600	单柱式 Φ89×4.5×2100	600×600×600	2 套	新增标志	1上行，1下行
27	S207	K312+500							400×600	单柱式 Φ89×4.5×2100	600×600×600	1 套	新增标志	1上行
28	S207	K312+600		K312+600					400×600	单柱式 Φ89×4.5×2100	600×600×600	2 套	新增标志	1上行，1下行
29	S207	K312+750		K312+750					400×600	单柱式 Φ89×4.5×2100	600×600×600	2 套	新增标志	1上行，1下行
30	S207			K312+850					400×600	单柱式 Φ89×4.5×2100	600×600×600	1 套	新增标志	1上行
31	S207	K313+050		K313+050					400×600	单柱式 Φ89×4.5×2100	600×600×600	2 套	新增标志	1上行，1下行
32	S207	K313+150		K313+150					400×600	单柱式 Φ89×4.5×2100	600×600×600	2 套	新增标志	1上行，1下行
33	S207	K313+300		K313+300					400×600	单柱式 Φ89×4.5×2100	600×600×600	2 套	新增标志	1上行，1下行
34	S207	K313+450		K313+450					400×600	单柱式 Φ89×4.5×2100	600×600×600	4 套	新增标志	2上行，2下行
35	S207	K313+550		K313+550					400×600	单柱式 Φ89×4.5×2100	600×600×600	2 套	新增标志	1上行，1下行
36	S207	K313+600		K313+600					400×600	单柱式 Φ89×4.5×2100	600×600×600	2 套	新增标志	1上行，1下行

编制：　　复核：　　图号：S1-11-3

公路标志增设和维护数量一览表（S207）

工程名称:2024年临海市国省道标志标线等安全设施增设和维护工程

序号	线路名称	标志位置（桩号）			现有情况			拟调整情况						备注
		上行	中	下行	版面内容	版面尺寸（mm）	支撑形式	内容（图案）	规格（宽×高）（mm）	支撑杆（mm）	基础（长×宽×高）（mm）	数量	调整方式	
37	S207	K313+700		K313+700					400×600	单柱式 Φ89×4.5×2100	600×600×600	2 套	新增标志	1上行，1下行
38	S207			K313+780					400×600	单柱式 Φ89×4.5×2100	600×600×600	1 套	新增标志	1下行
39	S207	K314+020		K314+020					400×600	单柱式 Φ89×4.5×2100	600×600×600	4 套	新增标志	2上行，2下行
40	S207	K314+120		K314+120					400×600	单柱式 Φ89×4.5×2100	600×600×600	3 套	新增标志	1上行，2下行
41	S207	K314+200		K314+200					400×600	单柱式 Φ89×4.5×2100	600×600×600	2 套	新增标志	1上行，1下行
42	S207	K314+300		K314+300					400×600	单柱式 Φ89×4.5×2100	600×600×600	4 套	新增标志	2上行，2下行
43	S207	K314+650		K314+650					400×600	单柱式 Φ89×4.5×2100	600×600×600	2 套	新增标志	1上行，1下行
44	S207	K314+950		K314+950					400×600	单柱式 Φ89×4.5×2100	600×600×600	3 套	新增标志	1上行，2下行
45	S207	K315+050		K315+050					400×600	单柱式 Φ89×4.5×2100	600×600×600	2 套	新增标志	1上行，1下行
46	S207	K315+350		K315+350					400×600	单柱式 Φ89×4.5×2100	600×600×600	2 套	新增标志	1上行，1下行
47	S207	K315+550		K315+550					400×600	单柱式 Φ89×4.5×2100	600×600×600	2 套	新增标志	1上行，1下行
48	S207	K315+650		K315+650					400×600	单柱式 Φ89×4.5×2100	600×600×600	2 套	新增标志	1上行，1下行

编制：　　复核：　　图号：S1-11-4

公路标志增设和维护数量一览表（S207）

工程名称:2024年临海市国省道标志标线等安全设施增设和维护工程

序号	线路名称	标志位置（桩号）			现有情况			拟调整情况						备注
		上行	中	下行	版面内容	版面尺寸（mm）	支撑形式	内容（图案）	规格（宽×高）（mm）	支撑杆（mm）	基础（长×宽×高）（mm）	数量	调整方式	
49	S207			K315+700					400×600	单柱式 Φ89×4.5×2100	600×600×600	1 套	新增标志	1下行
50	S207			K315+900					400×600	单柱式 Φ89×4.5×2100	600×600×600	1 套	新增标志	1下行
51	S207	K316+050							400×600	单柱式 Φ89×4.5×2100	600×600×600	1 套	新增标志	1上行
52	S207	K316+280		K316+280					400×600	单柱式 Φ89×4.5×2100	600×600×600	2 套	新增标志	1上行，1下行
53	S207			K316+400					400×600	单柱式 Φ89×4.5×2100	600×600×600	1 套	新增标志	1下行
54	S207	K316+500		K316+500					400×600	单柱式 Φ89×4.5×2100	600×600×600	2 套	新增标志	1上行，1下行
55	S207	K316+720		K316+720					400×600	单柱式 Φ89×4.5×2100	600×600×600	4 套	新增标志	3上行，1下行
56	S207	K316+800		K316+800					400×600	单柱式 Φ89×4.5×2100	600×600×600	2 套	新增标志	1上行，1下行
57	S207	K316+900		K316+900					400×600	单柱式 Φ89×4.5×2100	600×600×600	2 套	新增标志	1上行，1下行
58	S207			K317+020					400×600	单柱式 Φ89×4.5×2100	600×600×600	1 套	新增标志	1下行
59	S207	K317+200		K317+200					400×600	单柱式 Φ89×4.5×2100	600×600×600	4 套	新增标志	2上行，2下行
60	S207	K317+300		K317+300					400×600	单柱式 Φ89×4.5×2100	600×600×600	2 套	新增标志	1上行，1下行

编制：　　复核：　　图号：S1-11-5

公路标志增设和维护数量一览表（S207）

工程名称:2024年临海市国省道标志标线等安全设施增设和维护工程

序号	线路名称	标志位置（桩号）			现有情况			拟调整情况						备注
		上行	中	下行	版面内容	版面尺寸（mm）	支撑形式	内容（图案）	规格（宽×高）（mm）	支撑杆（mm）	基础（长×宽×高）（mm）	数量	调整方式	
61	S207	K317+460		K317+460					400×600	单柱式 Φ89×4.5×2100	600×600×600	4 套	新增标志	2上行，2下行
62	S207	K317+600		K317+600					400×600	单柱式 Φ89×4.5×2100	600×600×600	2 套	新增标志	1上行，1下行
63	S207	K317+700							400×600	单柱式 Φ89×4.5×2100	600×600×600	1 套	新增标志	1上行
64	S207	K318+300		K318+300					400×600	单柱式 Φ89×4.5×2100	600×600×600	4 套	新增标志	2上行，2下行
65	S207	K318+550		K318+550					400×600	单柱式 Φ89×4.5×2100	600×600×600	2 套	新增标志	1上行，1下行
66	S207	K319+200		K319+200					400×600	单柱式 Φ89×4.5×2100	600×600×600	4 套	新增标志	2上行，2下行
67	S207	K319+950							400×600	单柱式 Φ89×4.5×2100	600×600×600	1 套	新增标志	1上行
68	S207	K329+700		K329+700					400×600	单柱式 Φ89×4.5×2100	600×600×600	2 套	新增标志	1上行，1下行
69	S207	K330+300		K330+300					400×600	单柱式 Φ89×4.5×2100	600×600×600	3 套	新增标志	2上行，1下行
70	S207	K330+850							400×600	单柱式 Φ89×4.5×2100	600×600×600	2 套	新增标志	2上行
71	S207			309200					800×800	单柱式 Φ89×4.5×3170	800×800×800	1 套	更换标志	

编制：　　复核：　　图号：S1-11-6

公路标志增设和维护数量一览表（S207）

工程名称:2024年临海市国省道标志标线等安全设施增设和维护工程

序号	线路名称	标志位置（桩号）			现有情况			拟调整情况						备注
		上行	中	下行	版面内容	版面尺寸（mm）	支撑形式	内容（图案）	规格（宽×高）（mm）	支撑杆（mm）	基础（长×宽×高）（mm）	数量	调整方式	
72	S207			309700					800×800	单柱式 Φ89×4.5×3170	800×800×800	1 套	更换标志	
73	S207			310400					800×800	单柱式 Φ89×4.5×3170	800×800×800	1 套	更换标志	
74	S207			310900					800×800	单柱式 Φ89×4.5×3170	800×800×800	1 套	更换标志	
75	S207			311700					800×800	单柱式 Φ89×4.5×3170	800×800×800	1 套	更换标志	
76	S207			312500					800×800	单柱式 Φ89×4.5×3170	800×800×800	1 套	更换标志	
77	S207			312800					800×800	单柱式 Φ89×4.5×3170	800×800×800	1 套	更换标志	
78	S207			314000					800×800	单柱式 Φ89×4.5×3170	800×800×800	1 套	更换标志	

编制：　　复核：　　图号：S1-11-7

公路标志增设和维护数量一览表（S316）

工程名称:2024年临海市国省道标志标线等安全设施增设和维护工程

序号	线路名称	标志位置（桩号）			现有情况			拟调整情况						备注
		上行	中	下行	版面内容	版面尺寸（mm）	支撑形式	内容（图案）	规格（宽×高）（mm）	支撑杆（mm）	基础（长×宽×高）（mm）	数量	调整方式	
1	S316	K32+450		K32+450					400×600	单柱式 Φ89×4.5×2100	600×600×600	2 套	新增标志	1上行+1下行
2	S316	K32+700		K32+700					400×600	单柱式 Φ89×4.5×2100	600×600×600	2 套	新增标志	1上行，1下行
3	S316	K33+100		K33+100					400×600	单柱式 Φ89×4.5×2100	600×600×600	6 套	新增标志	3上行，3下行
4	S316			K34+500					400×600	单柱式 Φ89×4.5×2100	600×600×600	1 套	新增标志	1下行
5	S316	K35+500		K35+500					400×600	单柱式 Φ89×4.5×2100	600×600×600	2 套	新增标志	1上行，1下行
6	S316	K36+700		K36+700					400×600	单柱式 Φ89×4.5×2100	600×600×600	4 套	新增标志	2上行，2下行
7	S316	K37+100		K37+100					400×600	单柱式 Φ89×4.5×2100	600×600×600	6 套	新增标志	3上行，3下行
8	S316	K37+320		K37+320					400×600	单柱式 Φ89×4.5×2100	600×600×600	2 套	新增标志	1上行，1下行
9	S316	K38+800		K38+800					400×600	单柱式 Φ89×4.5×2100	600×600×600	4 套	新增标志	2上行，2下行
10	S316	K39+000		K39+000					400×600	单柱式 Φ89×4.5×2100	600×600×600	3 套	新增标志	2上行，1下行
11	S316	K39+584							400×600	单柱式 Φ89×4.5×2100	600×600×600	2 套	新增标志	2上行
12	S316	K40+250		K40+250					400×600	单柱式 Φ89×4.5×2100	600×600×600	6 套	新增标志	3上行，3下行

编制：　　复核：　　图号：S1-12-1

公路标志增设和维护数量一览表（S316）

工程名称:2024年临海市国省道标志标线等安全设施增设和维护工程

序号	线路名称	标志位置（桩号）			现有情况			拟调整情况						备注
		上行	中	下行	版面内容	版面尺寸（mm）	支撑形式	内容（图案）	规格（宽×高）（mm）	支撑杆（mm）	基础（长×宽×高）（mm）	数量	调整方式	
13	S316	K42+600		K42+600					400×600	单柱式 Φ89×4.5×2100	600×600×600	4 套	新增标志	2上行，2下行
14	S316	K44+700		K44+700					400×600	单柱式 Φ89×4.5×2100	600×600×600	2 套	新增标志	1上行，1下行
15	S316	K49+300		K49+300					400×600	单柱式 Φ89×4.5×2100	600×600×600	7 套	新增标志	3上行，4下行
16	S316	K56+031							400×600	单柱式 Φ89×4.5×2100	600×600×600	1 套	新增标志	1上行
17	S316	K67+400		K67+400					400×600	单柱式 Φ89×4.5×2100	600×600×600	6 套	新增标志	3上行，3下行
18	S316	K68+000		K68+000					400×600	单柱式 Φ89×4.5×2100	600×600×600	6 套	新增标志	3上行，3下行
19	S316	K68+600		K68+600					400×600	单柱式 Φ89×4.5×2100	600×600×600	4 套	新增标志	2上行，2下行
20	S316	K68+900		K68+900					400×600	单柱式 Φ89×4.5×2100	600×600×600	6 套	新增标志	3上行，3下行
21	S316	K69+200		K69+200					400×600	单柱式 Φ89×4.5×2100	600×600×600	6 套	新增标志	3上行，3下行
22	S316	K69+650		K69+650					400×600	单柱式 Φ89×4.5×2100	600×600×600	2 套	新增标志	1上行，1下行
23	S316	K70+400		K70+400					400×600	单柱式 Φ89×4.5×2100	600×600×600	2 套	新增标志	1上行，1下行
24	S316	K71+250		K71+250					400×600	单柱式 Φ89×4.5×2100	600×600×600	6 套	新增标志	3上行，3下行

编制：　　复核：　　图号：S1-12-2

公路标志增设和维护数量一览表（S316）

工程名称:2024年临海市国省道标志标线等安全设施增设和维护工程

序号	线路名称	标志位置（桩号）			现有情况			拟调整情况						备注
		上行	中	下行	版面内容	版面尺寸（mm）	支撑形式	内容（图案）	规格（宽×高）（mm）	支撑杆（mm）	基础（长×宽×高）（mm）	数量	调整方式	
25	S316	K71+600		K71+600					400×600	单柱式 Φ89×4.5×2100	600×600×600	2 套	新增标志	1上行，1下行
26	S316	K71+900							400×600	单柱式 Φ89×4.5×2100	600×600×600	1 套	新增标志	1上行
27	S316	K72+700		K72+700					400×600	单柱式 Φ89×4.5×2100	600×600×600	2 套	新增标志	1上行，1下行
28	S316	K72+800		K72+800					400×600	单柱式 Φ89×4.5×2100	600×600×600	2 套	新增标志	1上行，1下行
29	S316			K73+000					400×600	单柱式 Φ89×4.5×2100	600×600×600	1 套	新增标志	1下行
30	S316	K73+150		K73+150					400×600	单柱式 Φ89×4.5×2100	600×600×600	2 套	新增标志	1上行，1下行
31	S316	K73+450		K73+450					400×600	单柱式 Φ89×4.5×2100	600×600×600	2 套	新增标志	1上行，1下行
32	S316	K73+900		K73+900					400×600	单柱式 Φ89×4.5×2100	600×600×600	2 套	新增标志	1上行，1下行
33	S316	K75+200		K75+200					400×600	单柱式 Φ89×4.5×2100	600×600×600	2 套	新增标志	1上行，1下行
34	S316	K75+400		K75+400					400×600	单柱式 Φ89×4.5×2100	600×600×600	4 套	新增标志	2上行，2下行
35	S316	K75+650		K75+650					400×600	单柱式 Φ89×4.5×2100	600×600×600	5 套	新增标志	2上行，3下行
36	S316	K75+800		K75+800					400×600	单柱式 Φ89×4.5×2100	600×600×600	4 套	新增标志	2上行，2下行

编制：　　复核：　　图号：S1-12-3

公路标志增设和维护数量一览表（S316）

工程名称:2024年临海市国省道标志标线等安全设施增设和维护工程

序号	线路名称	标志位置（桩号）			现有情况			拟调整情况						备注
		上行	中	下行	版面内容	版面尺寸（mm）	支撑形式	内容（图案）	规格（宽×高）（mm）	支撑杆（mm）	基础（长×宽×高）（mm）	数量	调整方式	
37	S316	K76+000		K76+000					400×600	单柱式 Φ89×4.5×2100	600×600×600	2 套	新增标志	1上行，1下行
38	S316	K76+200		K76+200					400×600	单柱式 Φ89×4.5×2100	600×600×600	2 套	新增标志	1上行，1下行
39	S316	K76+400		K76+400					400×600	单柱式 Φ89×4.5×2100	600×600×600	4 套	新增标志	2上行，2下行
40	S316	K76+500							400×600	单柱式 Φ89×4.5×2100	600×600×600	2 套	新增标志	2上行
41	S316	K76+700		K76+700					400×600	单柱式 Φ89×4.5×2100	600×600×600	3 套	新增标志	1上行，2下行
42	S316	K76+850		K76+850					400×600	单柱式 Φ89×4.5×2100	600×600×600	2 套	新增标志	1上行，1下行
43	S316	K77+000		K77+000					400×600	单柱式 Φ89×4.5×2100	600×600×600	2 套	新增标志	1上行，1下行
44	S316	K77+100		K77+100					400×600	单柱式 Φ89×4.5×2100	600×600×600	4 套	新增标志	2上行，2下行
45	S316	K77+400		K77+400					400×600	单柱式 Φ89×4.5×2100	600×600×600	4 套	新增标志	2上行，2下行
46	S316	K77+600		K77+600					400×600	单柱式 Φ89×4.5×2100	600×600×600	4 套	新增标志	2上行，2下行
47	S316	K77+700		K77+700					400×600	单柱式 Φ89×4.5×2100	600×600×600	2 套	新增标志	1上行，1下行
48	S316	K77+800		K77+800					400×600	单柱式 Φ89×4.5×2100	600×600×600	6 套	新增标志	3上行，3下行

编制：　　复核：　　图号：S1-12-4

公路标志增设和维护数量一览表（S316）

工程名称:2024年临海市国省道标志标线等安全设施增设和维护工程

序号	线路名称	标志位置（桩号）			现有情况			拟调整情况						备注
		上行	中	下行	版面内容	版面尺寸（mm）	支撑形式	内容（图案）	规格（宽×高）（mm）	支撑杆（mm）	基础（长×宽×高）（mm）	数量	调整方式	
49	S316	K78+000		K78+000					400×600	单柱式 Φ89×4.5×2100	600×600×600	2 套	新增标志	1上行，1下行
50	S316	K78+100		K78+100					400×600	单柱式 Φ89×4.5×2100	600×600×600	4 套	新增标志	2上行，2下行
51	S316	K78+300		K78+300					400×600	单柱式 Φ89×4.5×2100	600×600×600	2 套	新增标志	1上行，1下行
52	S316	K78+450		K78+450					400×600	单柱式 Φ89×4.5×2100	600×600×600	6 套	新增标志	3上行，3下行
53	S316	K78+600		K78+600					400×600	单柱式 Φ89×4.5×2100	600×600×600	6 套	新增标志	3上行，3下行
54	S316	K78+700		K78+700					400×600	单柱式 Φ89×4.5×2100	600×600×600	6 套	新增标志	3上行，3下行
55	S316	K78+750		K78+750					400×600	单柱式 Φ89×4.5×2100	600×600×600	6 套	新增标志	3上行，3下行
56	S316	K79+250		K79+250					400×600	单柱式 Φ89×4.5×2100	600×600×600	4 套	新增标志	2上行，2下行
57	S316	K79+400		K79+400					400×600	单柱式 Φ89×4.5×2100	600×600×600	4 套	新增标志	2上行，2下行
58	S316	K79+700		K79+700					400×600	单柱式 Φ89×4.5×2100	600×600×600	4 套	新增标志	2上行，2下行
59	S316	K79+750		K79+750					400×600	单柱式 Φ89×4.5×2100	600×600×600	4 套	新增标志	2上行，2下行
60	S316	K79+850		K79+850					400×600	单柱式 Φ89×4.5×2100	600×600×600	2 套	新增标志	1上行，1下行

编制：　　复核：　　图号：S1-12-5

公路标志增设和维护数量一览表（S316）

工程名称:2024年临海市国省道标志标线等安全设施增设和维护工程

序号	线路名称	标志位置（桩号）			现有情况			拟调整情况						备注
		上行	中	下行	版面内容	版面尺寸（mm）	支撑形式	内容（图案）	规格（宽×高）（mm）	支撑杆（mm）	基础（长×宽×高）（mm）	数量	调整方式	
61	S316			K79+900					400×600	单柱式 Φ89×4.5×2100	600×600×600	1 套	新增标志	1下行
62	S316	K80+000		K80+000					400×600	单柱式 Φ89×4.5×2100	600×600×600	2 套	新增标志	1上行，1下行
63	S316	K80+050		K80+050					400×600	单柱式 Φ89×4.5×2100	600×600×600	4 套	新增标志	2上行，2下行
64	S316	K80+300		K80+300					400×600	单柱式 Φ89×4.5×2100	600×600×600	2 套	新增标志	1上行，1下行
65	S316	K80+400		K80+400					400×600	单柱式 Φ89×4.5×2100	600×600×600	2 套	新增标志	1上行，1下行
66	S316	K80+500		K80+500					400×600	单柱式 Φ89×4.5×2100	600×600×600	2 套	新增标志	1上行，1下行
67	S316	K80+550		K80+550					400×600	单柱式 Φ89×4.5×2100	600×600×600	2 套	新增标志	1上行，1下行
68	S316	K80+600		K80+600					400×600	单柱式 Φ89×4.5×2100	600×600×600	2 套	新增标志	1上行，1下行
69	S316	K80+700		K80+700					400×600	单柱式 Φ89×4.5×2100	600×600×600	2 套	新增标志	1上行，1下行
70	S316	K80+780		K80+780					400×600	单柱式 Φ89×4.5×2100	600×600×600	2 套	新增标志	1上行，1下行
71	S316			K80+900					400×600	单柱式 Φ89×4.5×2100	600×600×600	1 套	新增标志	1下行
72	S316	K81+100		K81+100					400×600	单柱式 Φ89×4.5×2100	600×600×600	4 套	新增标志	2上行，2下行

编制：　　复核：　　图号：S1-12-6

公路标志增设和维护数量一览表（S316）

工程名称:2024年临海市国省道标志标线等安全设施增设和维护工程

序号	线路名称	标志位置（桩号）			现有情况			拟调整情况						备注
		上行	中	下行	版面内容	版面尺寸（mm）	支撑形式	内容（图案）	规格（宽×高）（mm）	支撑杆（mm）	基础（长×宽×高）（mm）	数量	调整方式	
73	S316	K81+200		K81+200					400×600	单柱式 Φ89×4.5×2100	600×600×600	4 套	新增标志	2上行，2下行
74	S316	K81+300		K81+300					400×600	单柱式 Φ89×4.5×2100	600×600×600	4 套	新增标志	2上行，2下行
75	S316	K81+500		K81+500					400×600	单柱式 Φ89×4.5×2100	600×600×600	6 套	新增标志	3上行，3下行
76	S316	K81+800		K81+800					400×600	单柱式 Φ89×4.5×2100	600×600×600	5 套	新增标志	2上行，3下行
77	S316			K81+880					400×600	单柱式 Φ89×4.5×2100	600×600×600	1 套	新增标志	1下行
78	S316	K82+100		K82+100					400×600	单柱式 Φ89×4.5×2100	600×600×600	2 套	新增标志	1上行，1下行
79	S316	K82+700		K82+700					400×600	单柱式 Φ89×4.5×2100	600×600×600	2 套	新增标志	1上行，1下行
80	S316	K83+150		K83+150					400×600	单柱式 Φ89×4.5×2100	600×600×600	2 套	新增标志	1上行，1下行
81	S316	K84+500		K84+500					400×600	单柱式 Φ89×4.5×2100	600×600×600	2 套	新增标志	1上行，1下行
82	S316			K84+700					400×600	单柱式 Φ89×4.5×2100	600×600×600	2 套	新增标志	2下行
83	S316	K84+900		K84+900					400×600	单柱式 Φ89×4.5×2100	600×600×600	4 套	新增标志	2上行，2下行

编制：　　复核：　　图号：S1-12-7

公路标志增设和维护数量一览表（S316）

工程名称:2024年临海市国省道标志标线等安全设施增设和维护工程

序号	线路名称	标志位置（桩号）			现有情况			拟调整情况						备注
		上行	中	下行	版面内容	版面尺寸（mm）	支撑形式	内容（图案）	规格（宽×高）（mm）	支撑杆（mm）	基础（长×宽×高）（mm）	数量	调整方式	
84	S316			K45+700					800×800	单柱式 Φ89×4.5×3170	800×800×800	1 套	更换标志	
85	S316			K46+250					800×800	单柱式 Φ89×4.5×3170	800×800×800	1 套	更换标志	
86	S316			K47+200					800×800	单柱式 Φ89×4.5×3170	800×800×800	1 套	更换标志	
87	S316			K47+450					800×800	单柱式 Φ89×4.5×3170	800×800×800	1 套	更换标志	
88	S316			K48+400					800×800	单柱式 Φ89×4.5×3170	800×800×800	1 套	更换标志	
89	S316			K49+450					800×800	单柱式 Φ89×4.5×3170	800×800×800	1 套	更换标志	
90	S316			K50+000					800×800	单柱式 Φ89×4.5×3170	800×800×800	1 套	更换标志	
91	S316			K50+400					800×800	单柱式 Φ89×4.5×3170	800×800×800	1 套	更换标志	
92	S316			K50+900					800×800	单柱式 Φ89×4.5×3170	800×800×800	1 套	更换标志	
93	S316			K51+300					800×800	单柱式 Φ89×4.5×3170	800×800×800	1 套	更换标志	
94	S316			K51+500					800×800	单柱式 Φ89×4.5×3170	800×800×800	1 套	更换标志	
95	S316			K51+950					800×800	单柱式 Φ89×4.5×3170	800×800×800	1 套	更换标志	

编制：　　复核：　　图号：S1-12-8

公路标志增设和维护数量一览表（S316）

工程名称:2024年临海市国省道标志标线等安全设施增设和维护工程

序号	线路名称	标志位置（桩号）			现有情况			拟调整情况						备注
		上行	中	下行	版面内容	版面尺寸（mm）	支撑形式	内容（图案）	规格（宽×高）（mm）	支撑杆（mm）	基础（长×宽×高）（mm）	数量	调整方式	
96	S316			K52+200					800×800	单柱式 Φ89×4.5×3170	800×800×800	1 套	更换标志	
97	S316			K52+700					800×800	单柱式 Φ89×4.5×3170	800×800×800	1 套	更换标志	
98	S316			K53+700					800×800	单柱式 Φ89×4.5×3170	800×800×800	1 套	更换标志	
99	S316			K54+650					800×800	单柱式 Φ89×4.5×3170	800×800×800	1 套	更换标志	
100	S316			K54+900					800×800	单柱式 Φ89×4.5×3170	800×800×800	1 套	更换标志	
101	S316			K56+200					800×800	单柱式 Φ89×4.5×3170	800×800×800	1 套	更换标志	
102	S316			K58+000					800×800	单柱式 Φ89×4.5×3170	800×800×800	1 套	更换标志	
103	S316			K59+300					800×800	单柱式 Φ89×4.5×3170	800×800×800	1 套	更换标志	
104	S316			K61+000					800×800	单柱式 Φ89×4.5×3170	800×800×800	1 套	更换标志	
105	S316			K61+200					800×800	单柱式 Φ89×4.5×3170	800×800×800	1 套	更换标志	
106	S316			K61+900					800×800	单柱式 Φ89×4.5×3170	800×800×800	1 套	更换标志	
107	S316			K63+200					800×800	单柱式 Φ89×4.5×3170	800×800×800	1 套	更换标志	

编制：　　复核：　　图号：S1-12-9

公路标志增设和维护数量一览表（S316）

工程名称:2024年临海市国省道标志标线等安全设施增设和维护工程

序号	线路名称	标志位置（桩号）			现有情况			拟调整情况						备注
		上行	中	下行	版面内容	版面尺寸（mm）	支撑形式	内容（图案）	规格（宽×高）（mm）	支撑杆（mm）	基础（长×宽×高）（mm）	数量	调整方式	
108	S316			K66+200					800×800	单柱式 Φ89×4.5×3170	800×800×800	1 套	更换标志	
109	S316			K66+600					800×800	单柱式 Φ89×4.5×3170	800×800×800	1 套	更换标志	
110	S316			K66+700					800×800	单柱式 Φ89×4.5×3170	800×800×800	1 套	更换标志	
111	S316			K67+200					800×800	单柱式 Φ89×4.5×3170	800×800×800	1 套	更换标志	
112	S316			K68+300					800×800	单柱式 Φ89×4.5×3170	800×800×800	1 套	更换标志	
113	S316			K70+600					800×800	单柱式 Φ89×4.5×3170	800×800×800	1 套	更换标志	
114	S316			K71+300					800×800	单柱式 Φ89×4.5×3170	800×800×800	1 套	更换标志	
115	S316			K72+400					800×800	单柱式 Φ89×4.5×3170	800×800×800	1 套	更换标志	
116	S316			K74+600					800×800	单柱式 Φ89×4.5×3170	800×800×800	1 套	更换标志	
117	S316			K78+400					800×800	单柱式 Φ89×4.5×3170	800×800×800	1 套	更换标志	
118	S316			K83+300					800×800	单柱式 Φ89×4.5×3170	800×800×800	1 套	更换标志	
119	S316			K83+700					800×800	单柱式 Φ89×4.5×3170	800×800×800	1 套	更换标志	

编制：　　复核：　　图号：S1-12-10

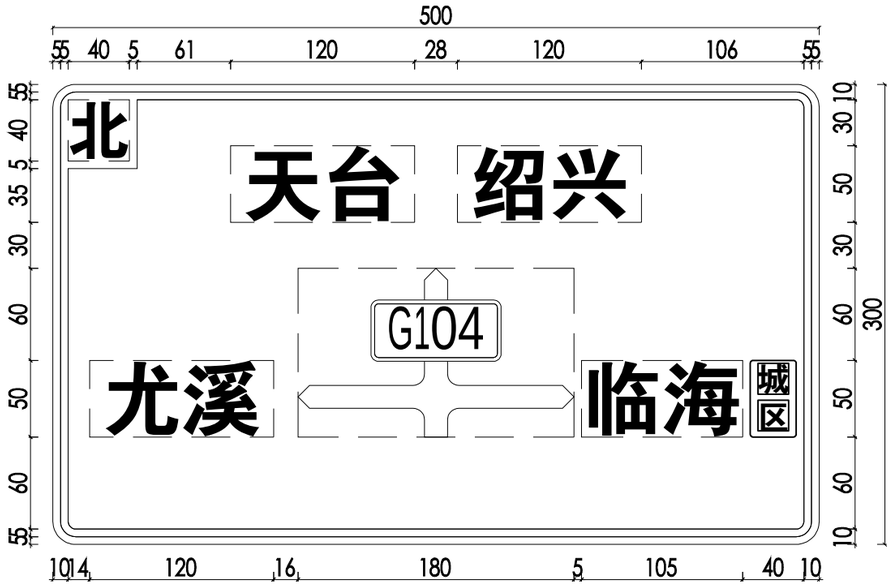

K1737+524

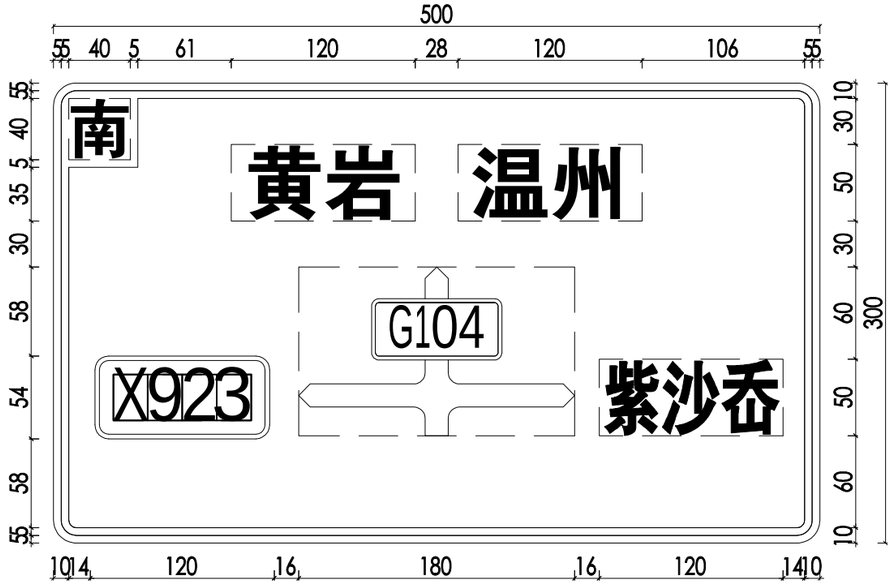

K1735+600

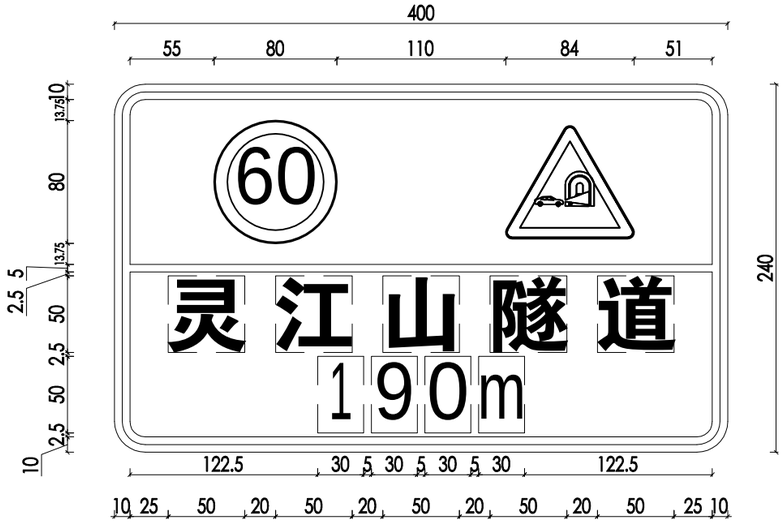

K1735+312

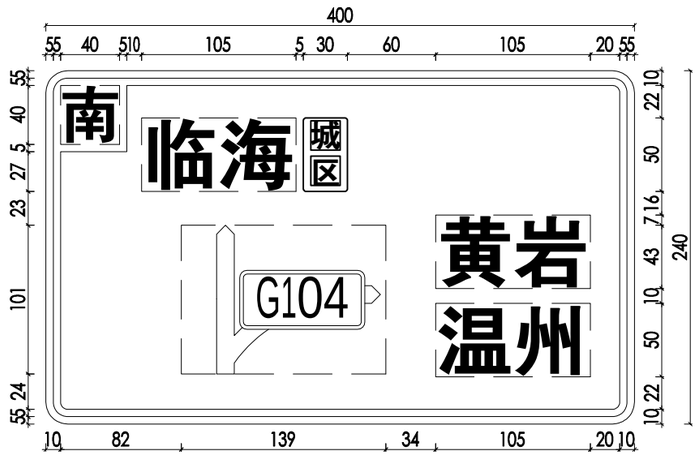

K1731+187

注：

1、本图尺寸以cm计。

台州市交通勘察设计院有限公司	2024年临海市国省道标志标线等安全设施增设和维护工程	标志版面布置图	设计		复核		审核		图号	S1-13-1	日期	2024.05

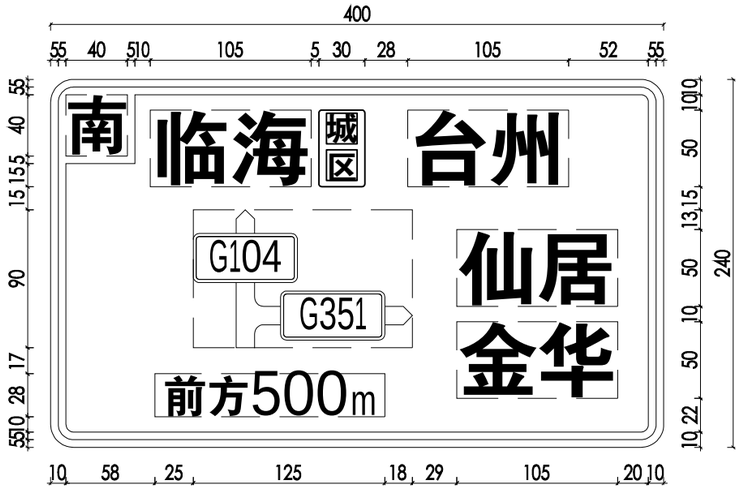

K1726+290

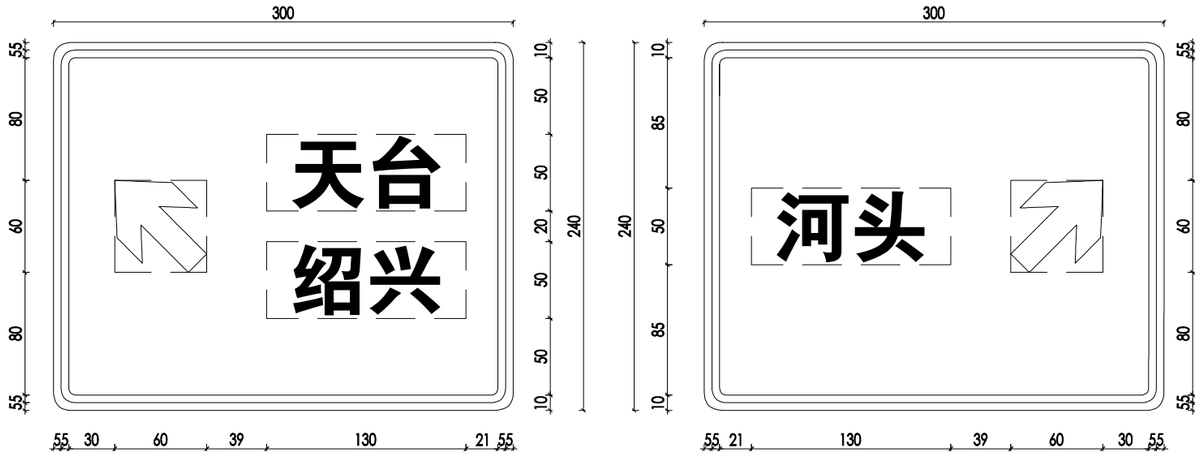

K1725+150

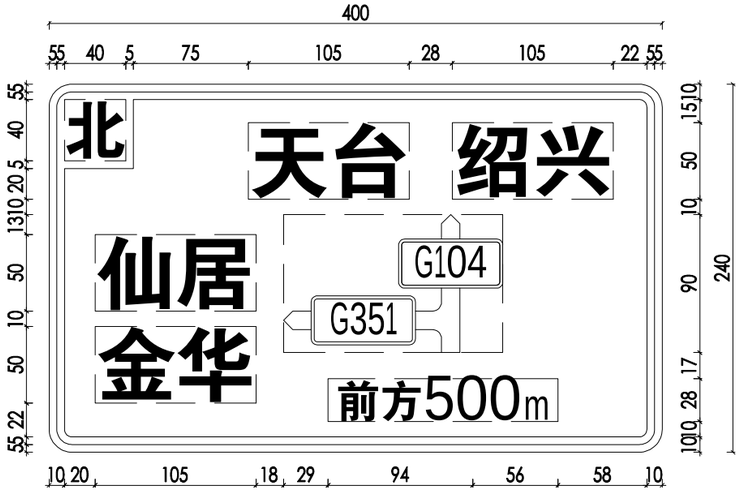

K1727+460

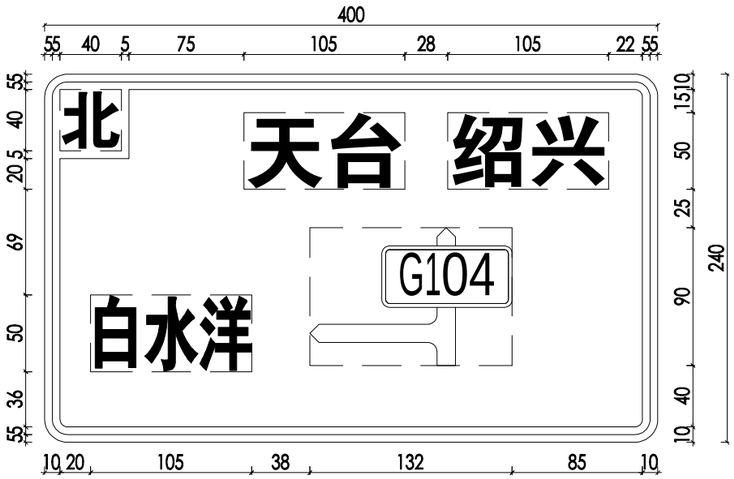

K1717+900

注：

1、本图尺寸以cm计。

台州市交通勘察设计院有限公司	2024年临海市国省道标志标线等安全设施增设和维护工程	标志版面布置图	设计		复核		审核		图号	S1-13-2	日期	2024.05

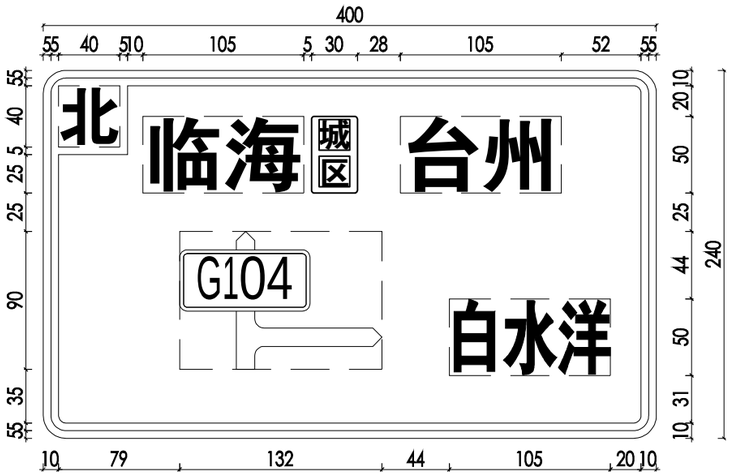

K1717+644

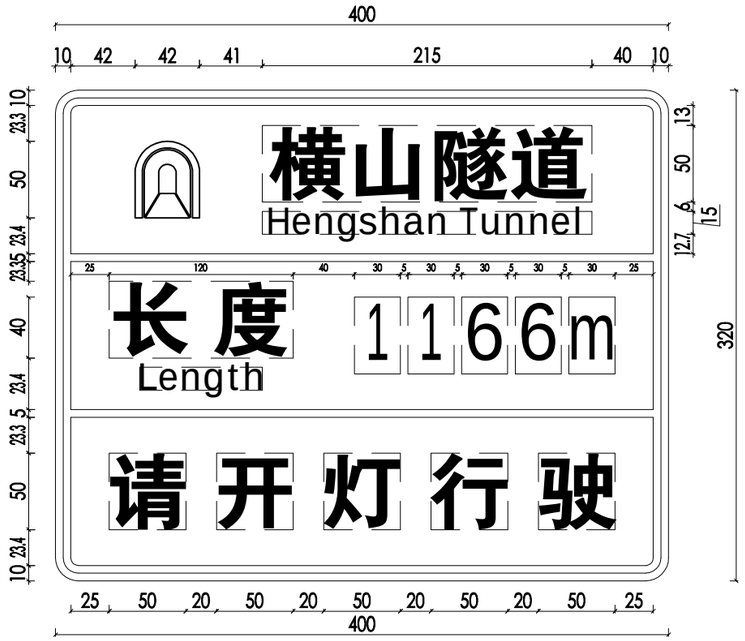

K1712+035

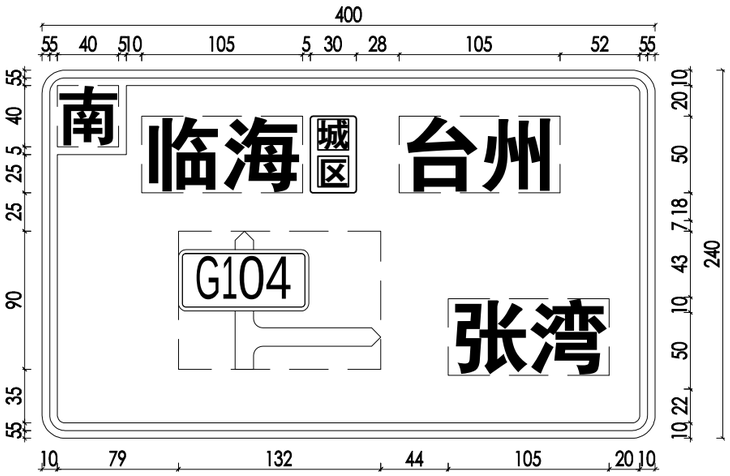

K1705+338

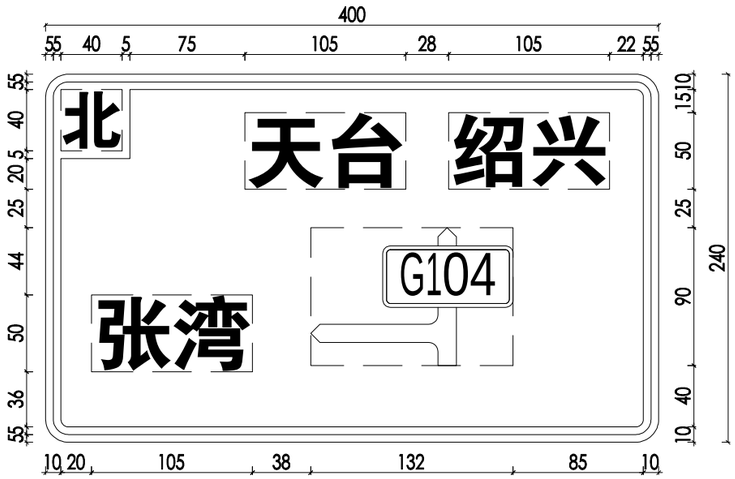

K1707+640

注：

1、本图尺寸以cm计。

台州市交通勘察设计院有限公司	2024年临海市国省道标志标线等安全设施增设和维护工程	标志版面布置图	设计		复核		审核		图号	S1-13-3	日期	2024.05

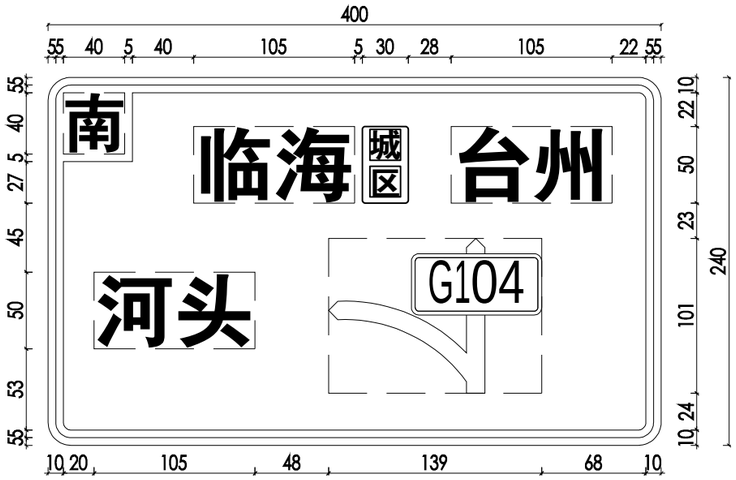

K1715+025

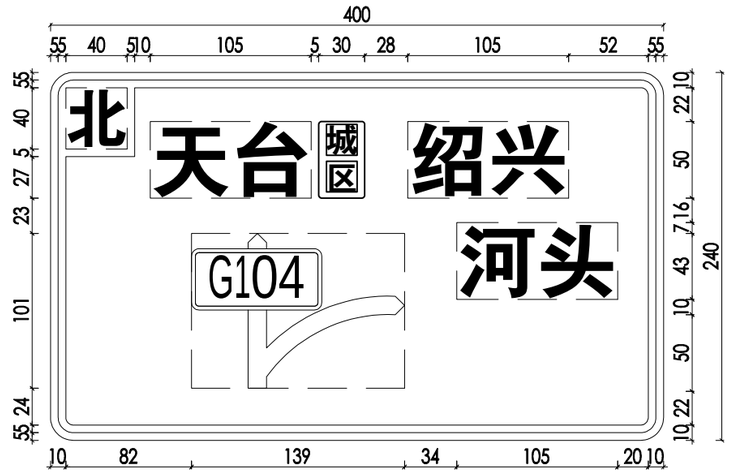

K1715+225

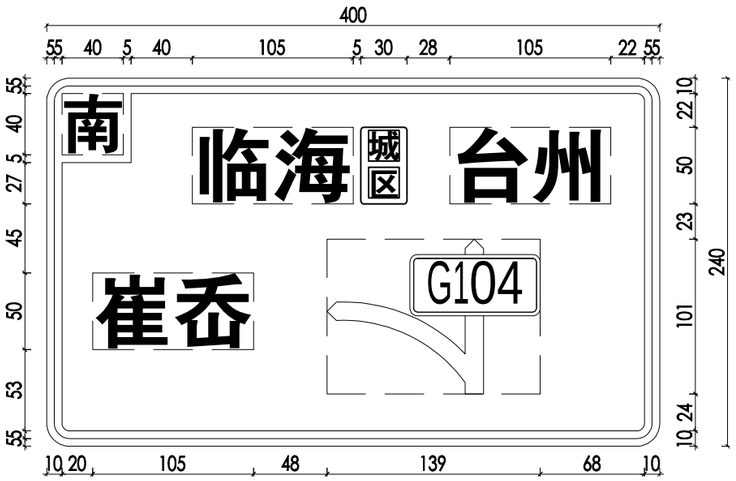

K1718+210

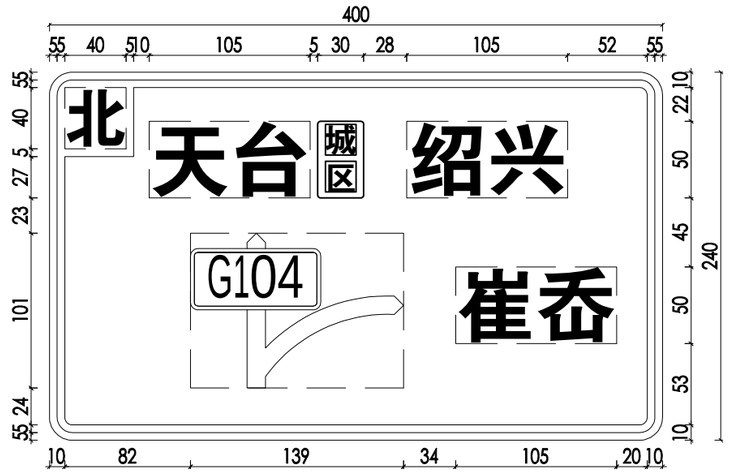

K1718+500

注：

1、本图尺寸以cm计。

台州市交通勘察设计院有限公司	2024年临海市国省道标志标线等安全设施增设和维护工程	标志版面布置图	设计		复核		审核		图号	S1-13-4	日期	2024.05

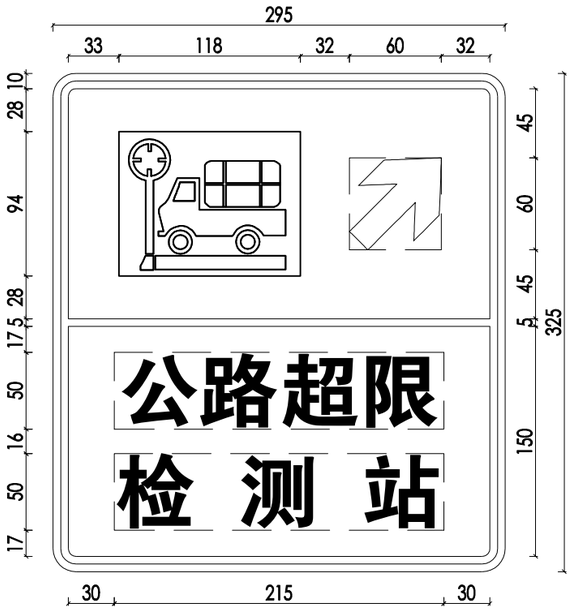

K1727+410

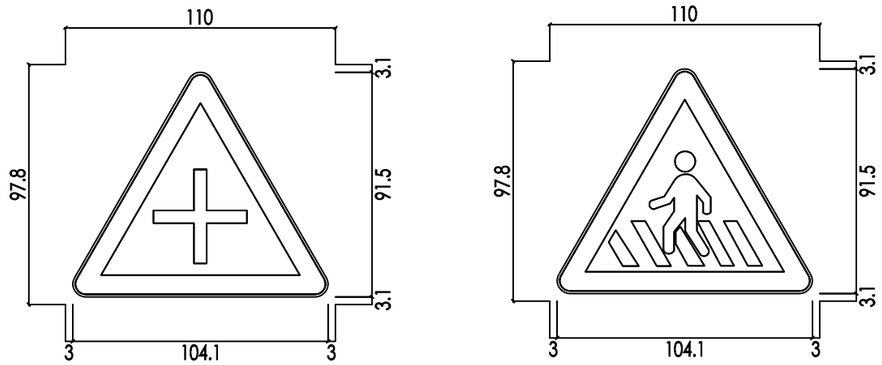

警告标志

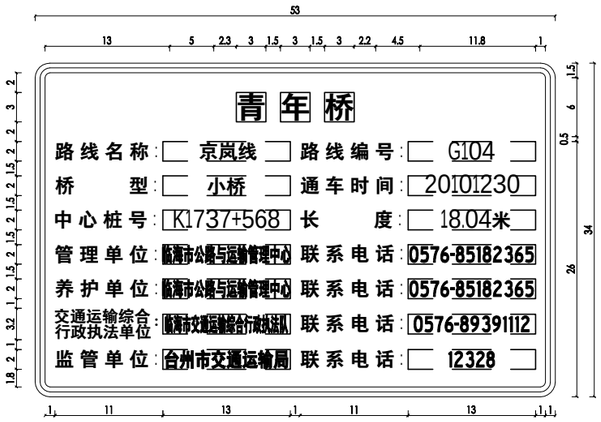

桥梁信息牌

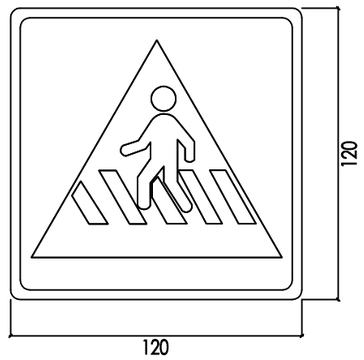

人行横道标志

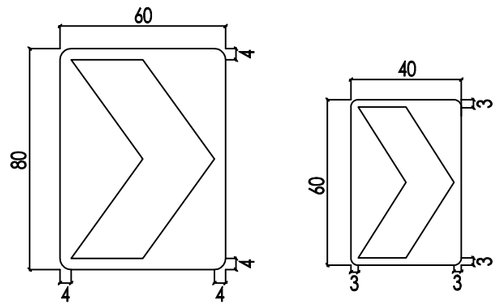

诱导标志

注：

1、本图尺寸以cm计。

台州市交通勘察设计院有限公司	2024年临海市国省道标志标线等安全设施增设和维护工程	标志版面布置图	设计		复核		审核		图号	S1-13-5	日期	2024.05

立面图

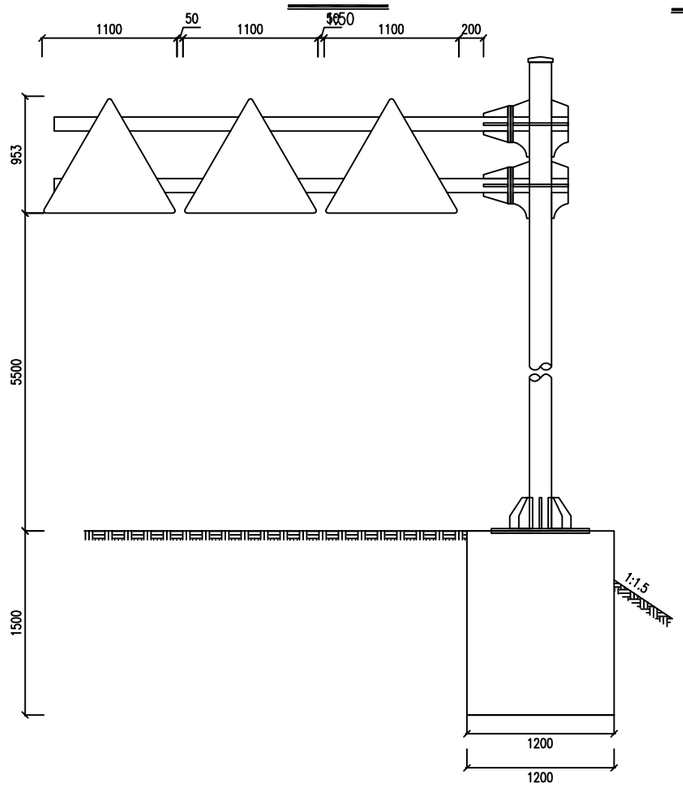

立柱与横梁连接大样图

1:30

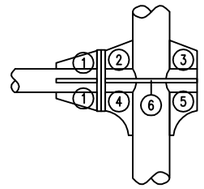

横梁加劲肋大样图

1:10

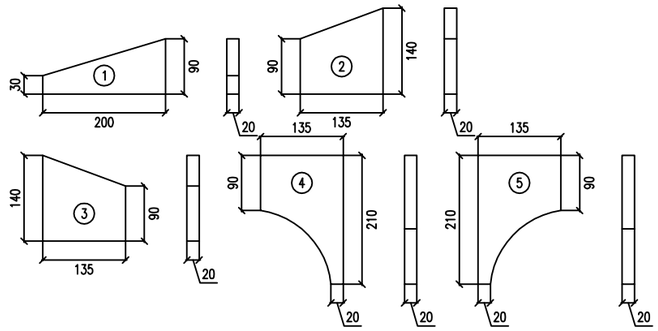

横梁连接断面图

1:20

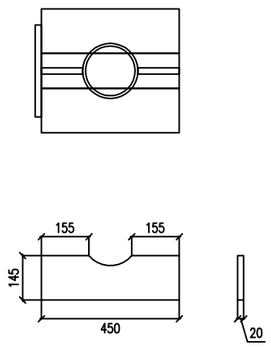

基础平面图

1:50

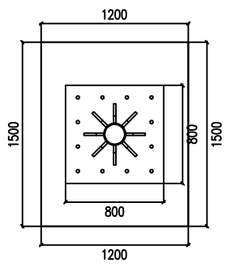

标志材料数量表

材料名称	规 格(mm)	单件重(Kg)	件 数(件)	重 量(Kg)	备 注
标志板	1100×3	4.401	3	13.203	铝合金板
反光膜	Ⅱ类	2.515 (平方米)			Ⅱ类
滑动槽钢	100×30×4×813	1.844	3	5.532	铝合金
抱箍	50×5×479.071	0.94	6	5.641	钢板
抱箍底衬	50×5×276.315	0.542	6	3.254	钢板
连接螺栓	M20×100	0.304	28	8.512	六角螺栓
螺母	M20	0.062	28	1.733	六角螺母
垫圈	20	0.025	28	0.692	平垫圈
立柱	Φ180×9×6730	255.415	1	255.415	热轧无缝钢管
柱帽	Φ180×80	1.758	1	1.758	钢材
	Φ152×80	1.11	2	2.22	钢材
横梁加劲肋	(1)	1.884	16	30.144	钢板
	(2)	2.437	2	4.875	钢板
	(3)	2.437	2	4.875	钢板
	(4)	1.884	2	3.768	钢板
	(5)	1.884	2	3.768	钢板
	(6)	10.244	4	40.977	钢板
横梁连接部	Φ114×6×450	7.191	2	14.382	热轧无缝钢管
横梁	Φ114×6×3720	59.444	2	118.889	热轧无缝钢管
横梁法兰盘	Φ300×20	11.098	4	44.391	钢板

标志板与立柱联结示意图

1:50

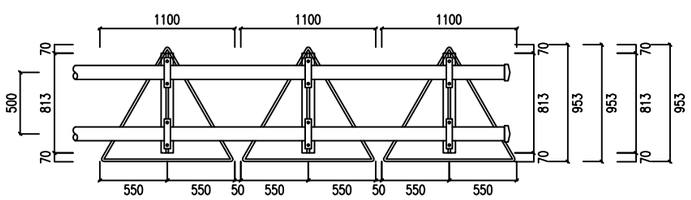

横梁法兰盘大样

1:10

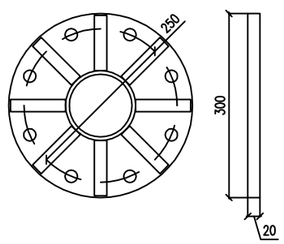

抱箍大样图

1:10

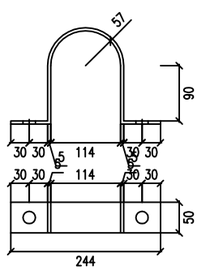

抱箍底衬大样图

1:10

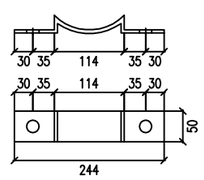

注:

1、本图尺寸均以mm为单位。

2、标志板采用3mm厚的3003铝板制作,滑动槽铝和角铝采用2024铝制作。

3、标志板与滑动槽铝采用铝合金铆钉连接,板面上的铆钉应打磨平滑。

4、标志板边缘应作角铝加固处理。

5、所有钢构件均应进行热浸镀锌处理,紧固件的镀锌量为350g/m2,其它钢构件的镀锌量为600g/m2。

6、所有钢构件除特殊说明外均采用Q235钢制作。

7、为防止雨水渗入,立柱顶部和横梁端部应加柱帽。

8、立柱与横梁连接处 ,先在立柱的相应位置上开孔,将右半横梁从孔中穿过后,焊接法兰盘、横梁加劲肋及孔的边缘,使右半横梁与立柱边为一体,左半横梁及右半横梁通过法兰盘现场连接。

9、标志板与横梁采用抱箍连接。

10、设计中采用5.5m的净空标准,施工时应确保此要求,以避免标志结构受到损伤。

11、标志处于挖方路段时,应设置在边沟的外侧,对施工过程中破坏的挖方边坡,应予以修复。

台州市交通勘察设计院有限公司	2024年临海市国省道标志标线等安全设施增设和维护工程	Φ180单悬式标志结构设计图(一)	设计		复核		审核		图号	S1-14-1	日期	2024.05

立 面 图

1:50

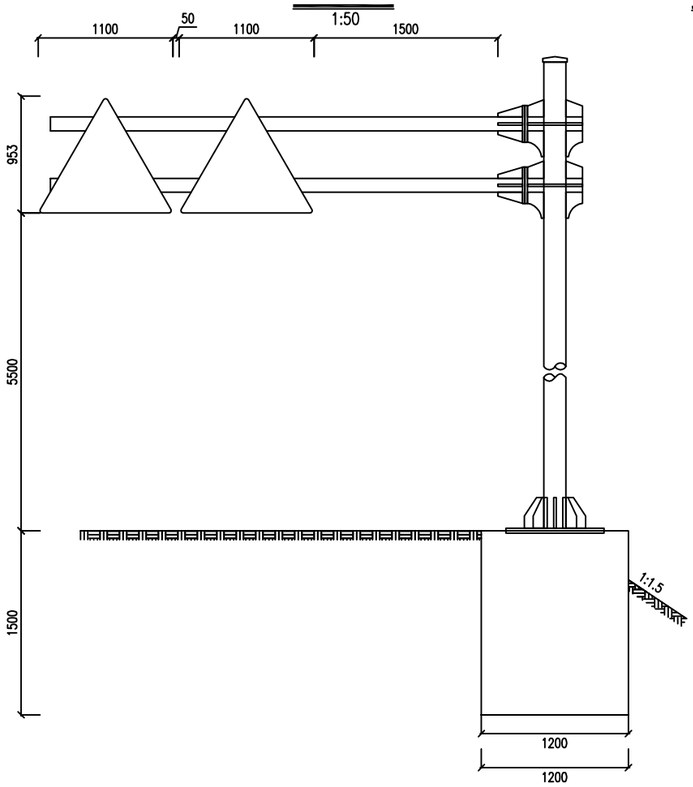

立柱与横梁连接大样图

1:30

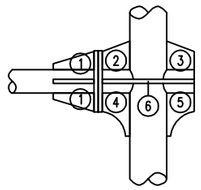

横梁加劲肋大样图

1:10

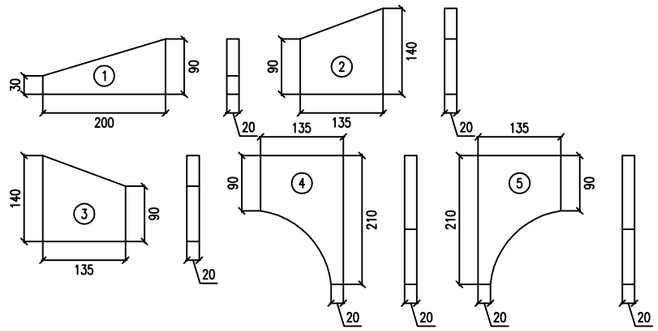

横梁连接断面图

1:20

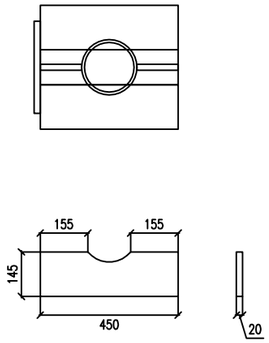

基础平面图

1:50

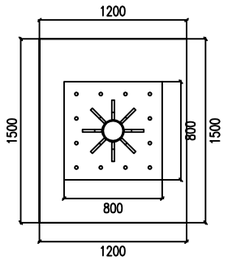

标志材料数量表

材料名称	规 格(mm)	单件重(Kg)	件 数(件)	重 量(Kg)	备 注
标志板	1100×3	4.401	2	8.802	铝合金板
反光膜	Ⅱ类	1.677 (平方米)			Ⅱ类
滑动槽钢	100×30×4×813	1.844	2	3.688	铝合金
抱箍	50×5×479.071	0.94	4	3.761	钢板
抱箍底衬	50×5×276.315	0.542	4	2.169	钢板
连接螺栓	M20×100	0.304	24	7.296	六角螺栓
螺母	M20	0.062	24	1.486	六角螺母
垫圈	20	0.025	24	0.593	平垫圈
立柱	Φ180×9×6730	255.415	1	255.415	热轧无缝钢管
柱帽	Φ180×80	1.758	1	1.758	钢材
	Φ152×80	1.11	2	2.22	钢材
横梁加劲肋	(1)	1.884	16	30.144	钢板
	(2)	2.437	2	4.875	钢板
	(3)	2.437	2	4.875	钢板
	(4)	1.884	2	3.768	钢板
	(5)	1.884	2	3.768	钢板
	(6)	10.244	4	40.977	钢板
横梁连接部	Φ114×6×450	7.191	2	14.382	热轧无缝钢管
横梁	Φ114×6×3870	61.841	2	123.683	热轧无缝钢管
横梁法兰盘	Φ300×20	11.098	4	44.391	钢板

标志板与立柱联结示意图

1:50

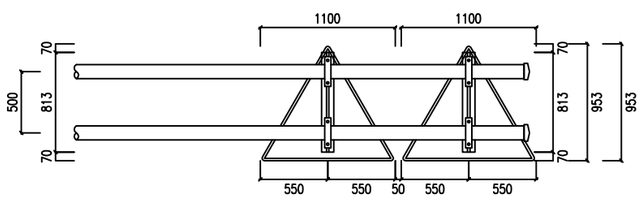

横梁法兰盘大样

1:10

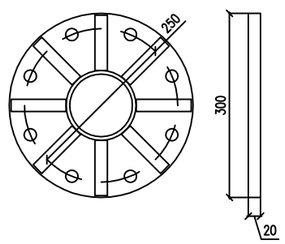

抱箍大样图

1:10

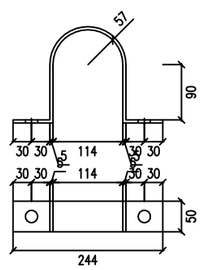

抱箍底衬大样图

1:10

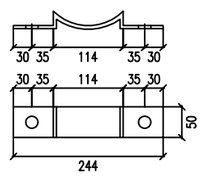

注:

1、本图尺寸均以mm为单位。

2、标志板采用3mm厚的3003铝板制作,滑动槽铝和角铝采用2024铝制作。

3、标志板与滑动槽铝采用铝合金铆钉连接,板面上的铆钉应打磨平滑。

4、标志板边缘应作角铝加固处理。

5、所有钢构件均应进行热浸镀锌处理,紧固件的镀锌量为350g/m2,其它钢构件的镀锌量为600g/m2。

6、所有钢构件除特殊说明外均采用Q235钢制作。

7、为防止雨水渗入,立柱顶部和横梁端部应加柱帽。

8、立柱与横梁连接处 ,先在立柱的相应位置上开孔,将右半横梁从孔中穿过后,焊接法兰盘、横梁加劲肋及孔的边缘,使右半横梁与立柱边为一体,左半横梁及右半横梁通过法兰盘现场连接。

9、标志板与横梁采用抱箍连接。

10、设计中采用5.5m的净空标准,施工时应确保此要求,以避免标志结构受到损伤。

11、标志处于挖方路段时,应设置在边沟的外侧,对施工过程中破坏的挖方边坡,应予以修复。

台州市交通勘察设计院有限公司	2024年临海市国省道标志标线等安全设施增设和维护工程	Φ180单悬式标志结构设计图(二)	设计		复核		审核		图号	S1-14-2	日期	2024.05

立面图

1:50

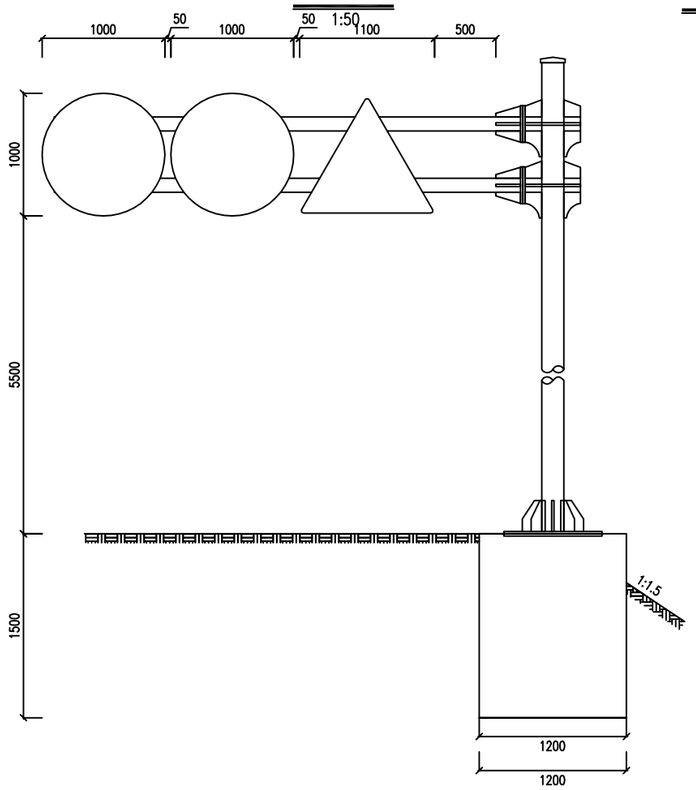

立柱与横梁连接大样图

1:30

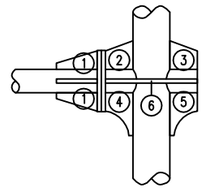

横梁加劲肋大样图

1:10

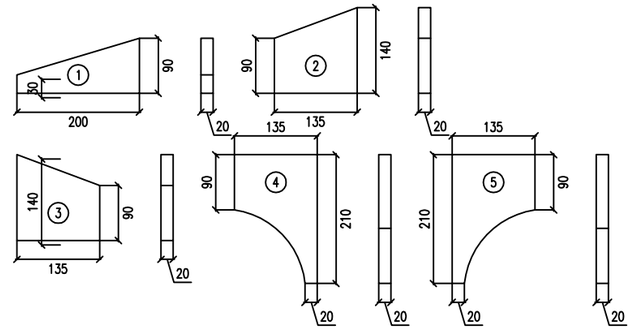

横梁连接断面图

1:20

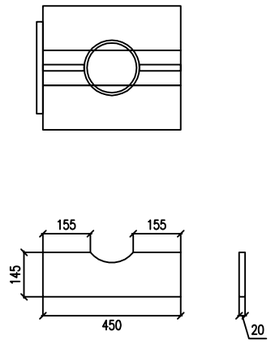

基础平面图

1:50

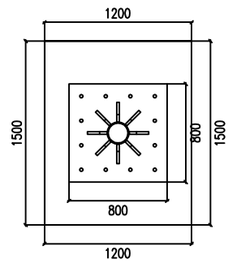

标志材料数量表

材料名称	规格(mm)	单件重(Kg)	件数(件)	重量(Kg)	备注
标志板	Φ1000×3	6.597	2	13.195	铝合金板
	1100×3	4.401	1	4.401	铝合金板
反光膜	Ⅱ类	2.513 (平方米)			Ⅱ类
	Ⅱ类	0.838 (平方米)			Ⅱ类
滑动槽钢	100×30×4×860	1.95	2	3.901	铝合金
	100×30×4×813	1.844	1	1.844	铝合金
抱箍	50×5×479.071	0.94	6	5.641	钢板
抱箍底衬	50×5×276.315	0.542	6	3.254	钢板
连接螺栓	M20×100	0.304	28	8.512	六角螺栓
螺母	M20	0.062	28	1.733	六角螺母
垫圈	20	0.025	28	0.692	平垫圈
立柱	Φ180×9×6750	256.174	1	256.174	热轧无缝钢管
柱帽	Φ180×80	1.758	1	1.758	钢材
	Φ152×80	1.11	2	2.22	钢材
横梁加劲肋	(1)	1.884	16	30.144	钢板
	(2)	2.437	2	4.875	钢板
	(3)	2.437	2	4.875	钢板
	(4)	1.884	2	3.768	钢板
	(5)	1.884	2	3.768	钢板
	(6)	10.244	4	40.977	钢板
横梁连接部	Φ114×6×450	7.191	2	14.382	热轧无缝钢管
横梁	Φ114×6×3820	61.042	2	122.085	热轧无缝钢管
横梁法兰盘	Φ300×20	11.098	4	44.391	钢板

标志板与立柱联结示意图

1:50

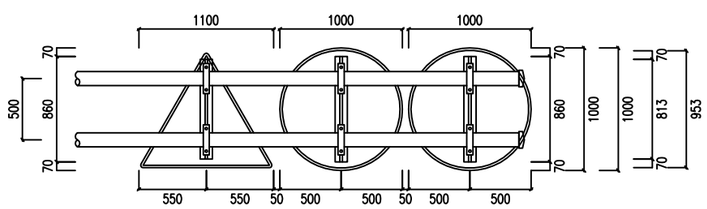

横梁法兰盘大样

1:10

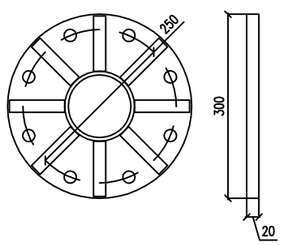

抱箍大样图

1:10

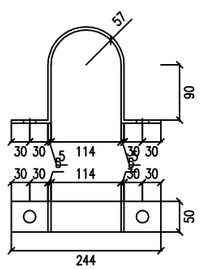

抱箍底衬大样图

1:10

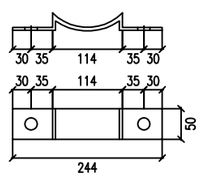

注:

1、本图尺寸均以mm为单位。

2、标志板采用3mm厚的3003铝板制作,滑动槽铝和角铝采用2024铝制作。

3、标志板与滑动槽铝采用铝合金铆钉连接,板面上的铆钉应打磨平滑。

4、标志板边缘应作角铝加固处理。

5、所有钢构件均应进行热浸镀锌处理,紧固件的镀锌量为350g/m2,其它钢构件的镀锌量为600g/m2。

6、所有钢构件除特殊说明外均采用Q235钢制作。

7、为防止雨水渗入,立柱顶部和横梁端部应加柱帽。

8、立柱与横梁连接处 ,先在立柱的相应位置上开孔,将右半横梁从孔中穿过后,焊接法兰盘、横梁加劲肋及孔的边缘,使右半横梁与立柱边为一体,左半横梁及右半横梁通过法兰盘现场连接。

9、标志板与横梁采用抱箍连接。

10、设计中采用5.5m的净空标准,施工时应确保此要求,以避免标志结构受到损伤。

11、标志处于挖方路段时,应设置在边沟的外侧,对施工过程中破坏的挖方边坡,应予以修复。

台州市交通勘察设计院有限公司	2024年临海市国省道标志标线等安全设施增设和维护工程	Φ180单悬式标志结构设计图(三)	设计		复核		审核		图号	S1-14-3	日期	2024.05

立面图

1:50

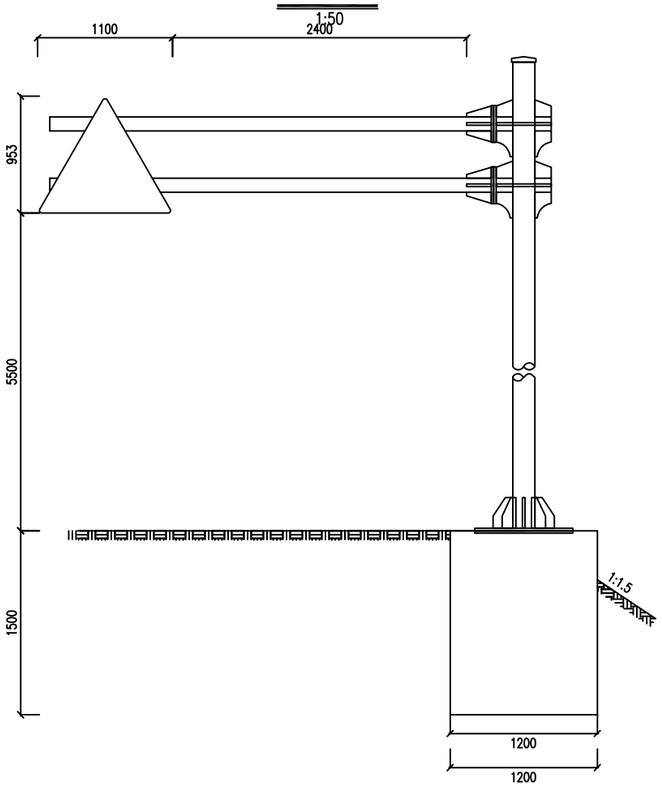

立柱与横梁连接大样图

1:30

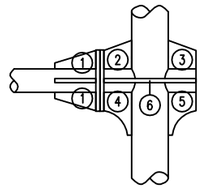

横梁加劲肋大样图

1:10

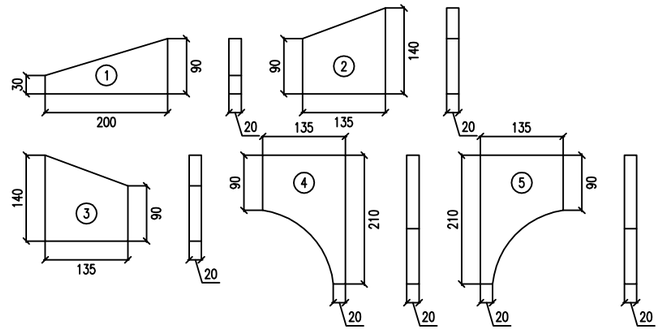

横梁连接断面图

1:20

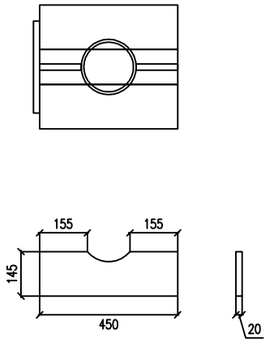

基础平面图

1:50

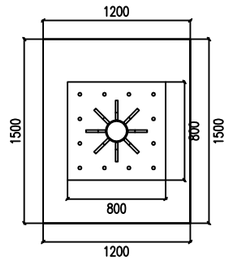

标志材料数量表

材料名称	规格(mm)	单件重(Kg)	件数(件)	重量(Kg)	备注
标志板	1100×3	4.401	1	4.401	铝合金板
反光膜	Ⅱ类	0.838 (平方米)			Ⅱ类
滑动槽钢	100×30×4×813	1.844	1	1.844	铝合金
抱箍	50×5×479.071	0.94	2	1.88	钢板
抱箍底衬	50×5×276.315	0.542	2	1.085	钢板
连接螺栓	M20×100	0.304	20	6.08	六角螺栓
螺母	M20	0.062	20	1.238	六角螺母
垫圈	20	0.025	20	0.494	平垫圈
立柱	Φ180×9×6730	255.415	1	255.415	热轧无缝钢管
柱帽	Φ180×80	1.758	1	1.758	钢材
	Φ152×80	1.11	2	2.22	钢材
横梁加劲肋	(1)	1.884	16	30.144	钢板
	(2)	2.437	2	4.875	钢板
	(3)	2.437	2	4.875	钢板
	(4)	1.884	2	3.768	钢板
	(5)	1.884	2	3.768	钢板
	(6)	10.244	4	40.977	钢板
横梁连接部	Φ114×6×450	7.191	2	14.382	热轧无缝钢管
横梁	Φ114×6×3620	57.846	2	115.693	热轧无缝钢管
横梁法兰盘	Φ300×20	11.098	4	44.391	钢板

标志板与立柱联结示意图

1:50

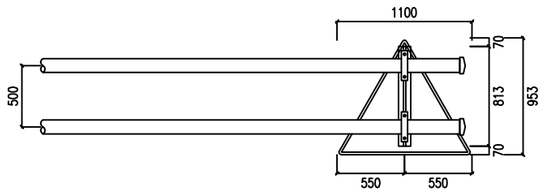

横梁法兰盘大样

1:10

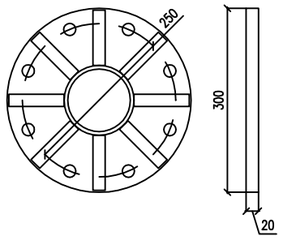

抱箍大样图

1:10

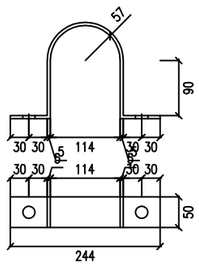

抱箍底衬大样图

1:10

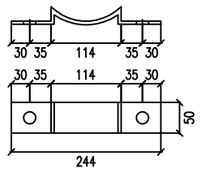

注:

1、本图尺寸均以mm为单位。

2、标志板采用3mm厚的3003铝板制作,滑动槽铝和角铝采用2024铝制作。

3、标志板与滑动槽铝采用铝合金铆钉连接,板面上的铆钉应打磨平滑。

4、标志板边缘应作角铝加固处理。

5、所有钢构件均应进行热浸镀锌处理,紧固件的镀锌量为350g/m2,其它钢构件的镀锌量为600g/m2。

6、所有钢构件除特殊说明外均采用Q235钢制作。

7、为防止雨水渗入,立柱顶部和横梁端部应加柱帽。

8、立柱与横梁连接处 ,先在立柱的相应位置上开孔,将右半横梁从孔中穿过后,焊接法兰盘、横梁加劲肋及孔的边缘,使右半横梁与立柱边为一体,左半横梁及右半横梁通过法兰盘现场连接。

9、标志板与横梁采用抱箍连接。

10、设计中采用5.5m的净空标准,施工时应确保此要求,以避免标志结构受到损伤。

11、标志处于挖方路段时,应设置在边沟的外侧,对施工过程中破坏的挖方边坡,应予以修复。

台州市交通勘察设计院有限公司	2024年临海市国省道标志标线等安全设施增设和维护工程	Φ180单悬式标志结构设计图(四)	设计		复核		审核		图号	S1-14-4	日期	2024.05

立 面

1:25

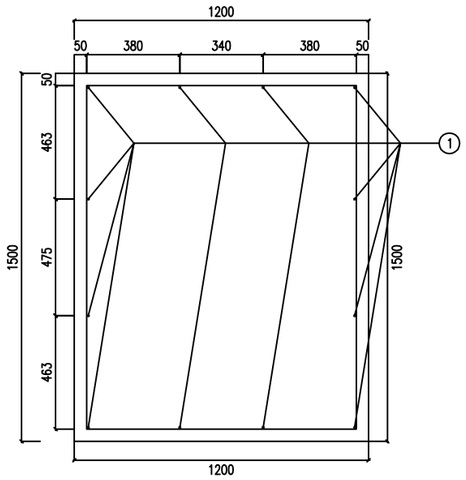

侧 面

1:25

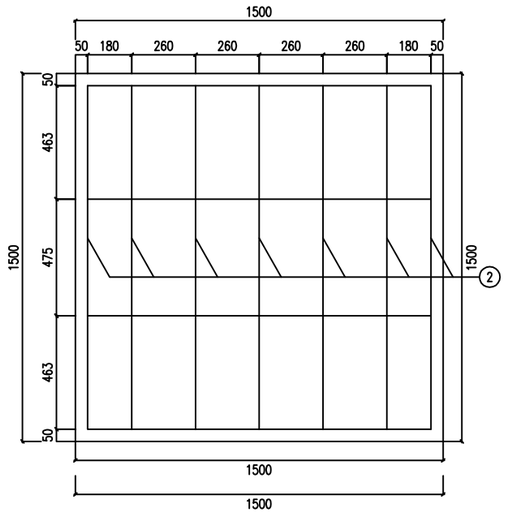

加劲肋构造图

1:10

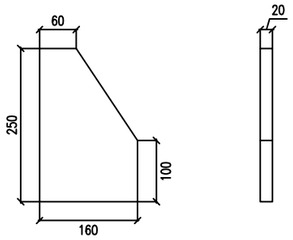

加劲法兰盘

1:20

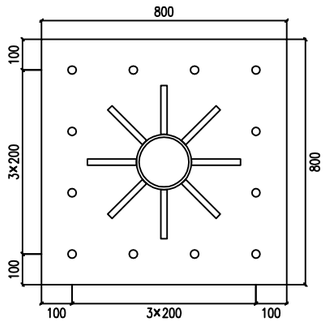

底座法兰盘

1:20

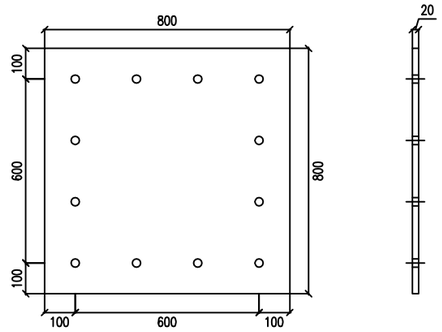

基础主筋大样图

1:25

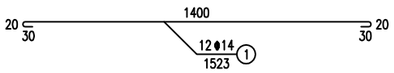

基础箍筋大样图

1:40

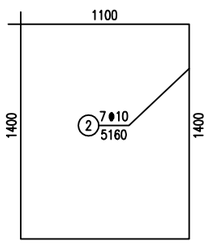

底座连接大样

1:30

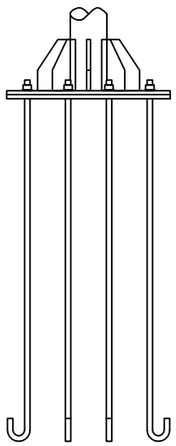

标志材料数量表

材料名称	规 格(mm)	单件重(Kg)	件 数(件)	重 量(Kg)	备 注
基础法兰盘	800×800×20	100.48	1	100.48	钢板
基础加劲法兰盘	800×800×20	100.48	1	100.48	钢板
基础加劲肋	高250mm	5.103	8	40.82	钢板
地脚螺栓	M27×1660	7.461	12	89.532	U型地脚螺栓
螺母	M27	0.168	24	4.032	六角螺母
垫圈	27	0.053	12	0.634	平垫圈
钢筋	Φ14×1522.832	1.843	12	22.112	HRB400
钢筋	Φ10×5160	3.184	7	22.286	HPB300
基础	1200×1500×1500	2.7 (立方米)			C25

注:

1、本图尺寸以mm为单位，适用于Φ180单悬式标志结构基础(S1-14-1~4)。

2、基础浇筑注意使底座法兰盘与基础对中,并使其嵌入基础，

其上表面与基础顶面齐平，同时预埋的地脚螺栓与其保持垂直。

台州市交通勘察设计院有限公司	2024年临海市国省道标志标线等安全设施增设和维护工程	Φ180单悬式标志基础设计图	设计		复核		审核		图号	S1-15	日期	2024.05

立面图

1:20

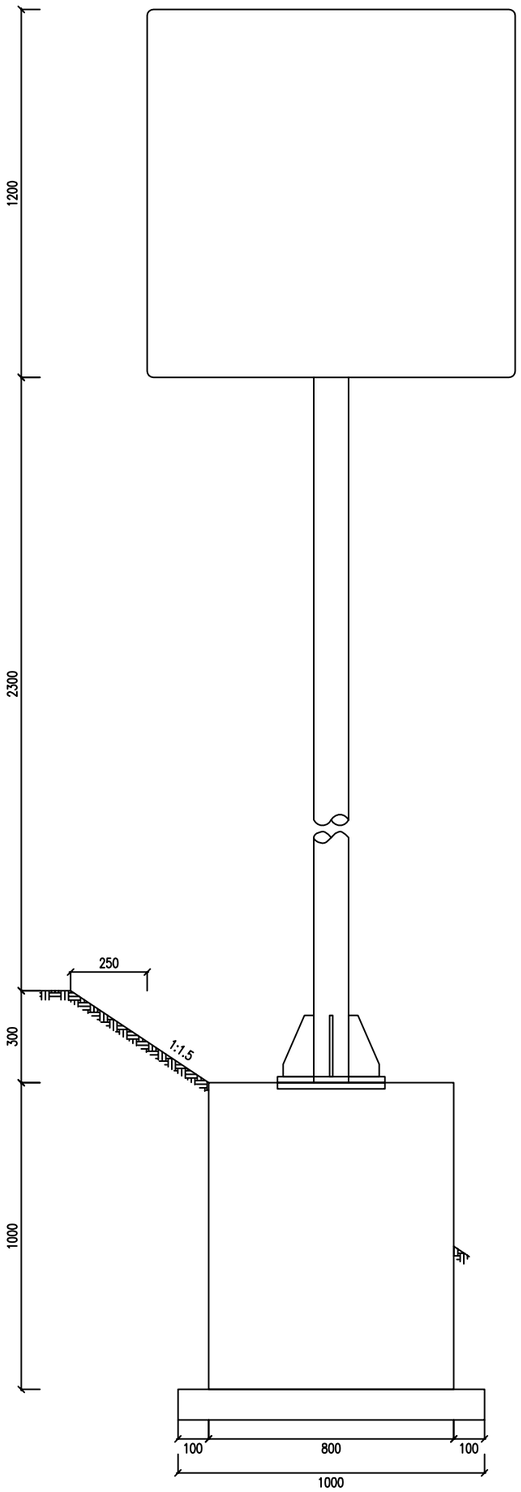

立面图

1:20

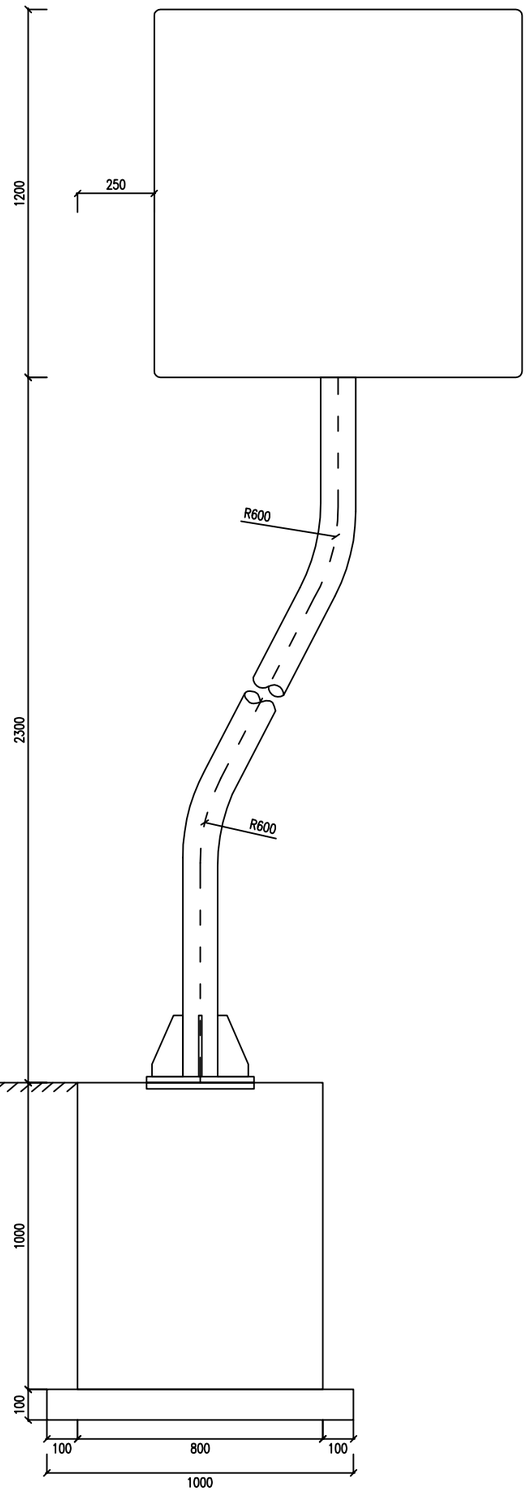

标志板与立柱联结示意图

1:30

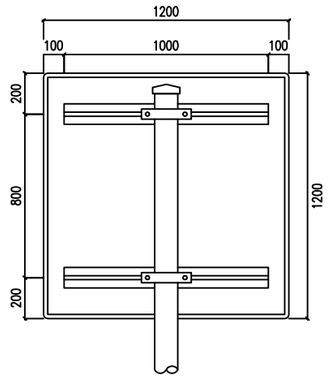

抱箍底衬大样图

1:10

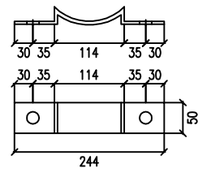

基础平面图

1:40

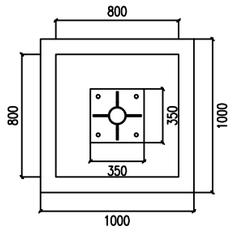

抱箍大样图

1:10

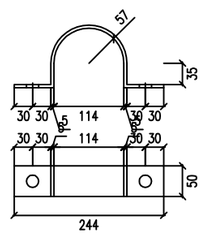

标志材料数量表

材料名称	规 格(mm)	单件重(Kg)	件 数(件)	重 量(Kg)	备 注
标志板	1200×1200×3	12.096	1	12.096	铝合金板
反光膜	Ⅱ类	2.304 (平方米)			Ⅱ类
滑动槽钢	100×30×4×1000	2.268	2	4.536	铝合金
抱箍	50×5×369.071	0.724	2	1.449	钢板
抱箍底衬	50×5×276.315	0.542	2	1.085	钢板
连接螺栓	M20×100	0.304	4	1.216	六角螺栓
螺母	M20	0.062	4	0.248	六角螺母
垫圈	20	0.025	4	0.099	平垫圈
立柱	Φ114×4.5×3700	44.959	1	44.959	热轧无缝钢管
柱帽	Φ114×80	1.128	1	1.128	钢材

注:

1、本图尺寸均以mm为单位。

2、标志板采用3mm厚的3003铝板制作,滑动槽铝和角铝采用2024铝制作。

3、标志板与滑动槽铝采用铝金柳钉连接,板面上的柳钉应打磨平滑。

4、标志板边缘应作角铝加固处理。

5、所有钢构件均应进行热浸镀锌处理,紧固件的镀锌量为350g/m2,其它钢构件的镀锌量为600g/m2。

6、所有钢构件除特殊注明外均采用Q235钢制作。

7、为防止雨水渗入,立柱顶部应加柱帽。

8、标志板与立柱采用抱箍连接。

9、标志处于挖方路段时,应设在边沟外侧,立柱长度可以相应调整。

台州市交通勘察设计院有限公司	2024年临海市国省道标志标线等安全设施增设和维护工程	Φ114单柱式标志结构设计图	设计		复核		审核		图号	S1-16	日期	2024.05

立 面

1:30

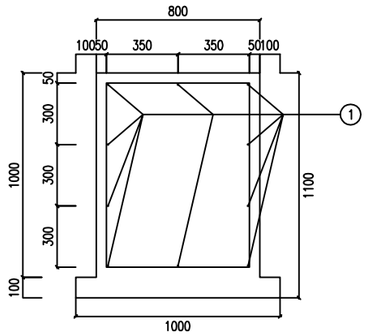

侧 面

1:30

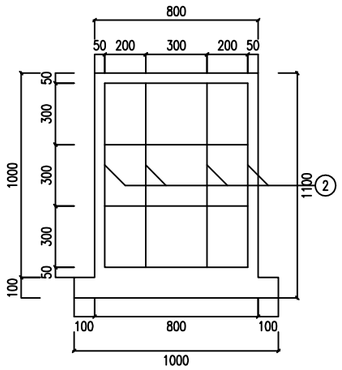

加劲肋构造图

1:10

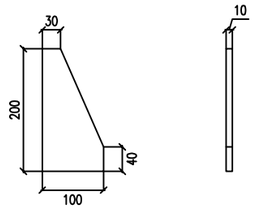

加劲法兰盘

1:10

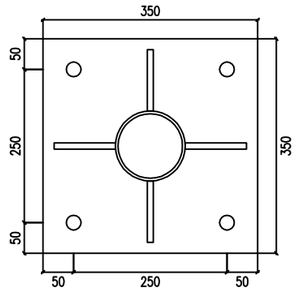

底座法兰盘

1:10

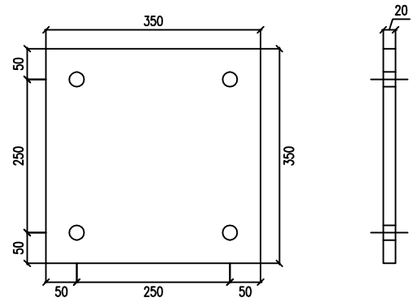

基础主筋大样图

1:20

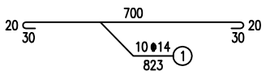

底座连接大样

1:20

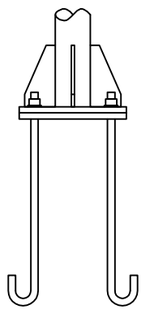

基础箍筋大样图

1:30

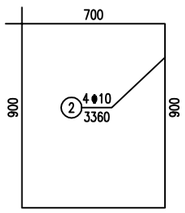

标志材料数量表

材料名称	规 格(mm)	单件重(Kg)	件 数(件)	重 量(Kg)	备 注
基础法兰盘	350×350×20	19.232	1	19.232	钢板
基础加劲法兰盘	350×350×20	19.232	1	19.232	钢板
基础加劲肋	高200mm	1.13	4	4.522	钢板
地脚螺栓	M24×600	2.498	4	9.994	U型地脚螺栓
螺母	M24	0.112	8	0.895	六角螺母
垫圈	24	0.035	4	0.138	平垫圈
钢筋	Φ14×822.832	0.996	10	9.956	HRB400
钢筋	Φ10×3360	2.073	4	8.292	HPB300
基础	800×800×1000	0.64 (立方米)			C25
垫层	1000×1000×100	0.1 (立方米)			碎石

注:

1、本图尺寸以mm为单位,适用于1200mm×1200mm标志基础（S1-16）。

2、基础浇筑注意使底座法兰盘与基础对中,并使其嵌入基础，

其上表面与基础顶面齐平，同时预埋的地脚螺栓与其保持垂直。

台州市交通勘察设计院有限公司	2024年临海市国省道标志标线等安全设施增设和维护工程	Φ114单柱式标志基础设计图	设计		复核		审核		图号	S1-17	日期	2024.05

立面图

1:25

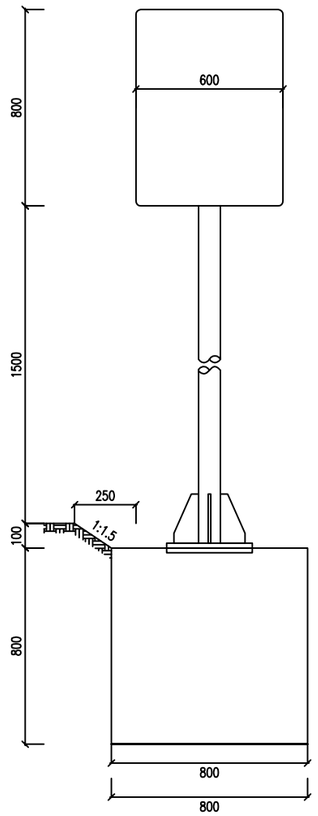

立面图

1:25

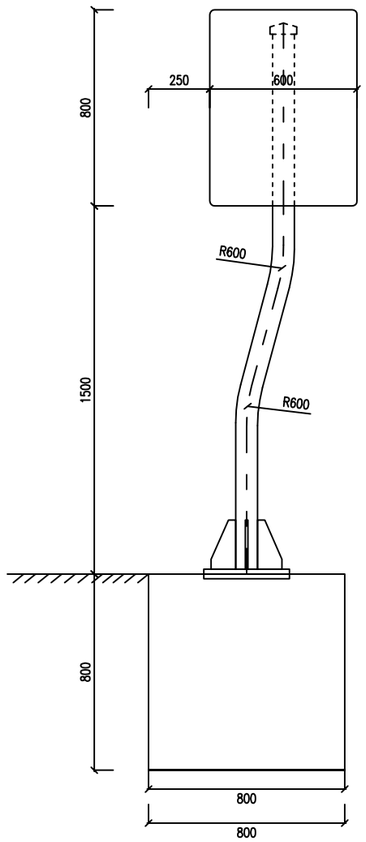

标志板与立柱联结示意图

1:25

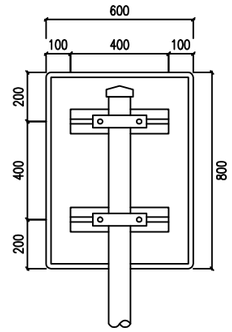

基础平面图

1:30

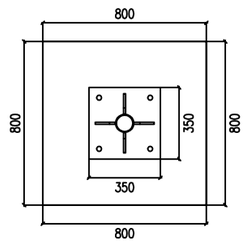

抱箍大样图

1:10

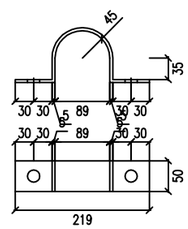

抱箍底衬大样图

1:10

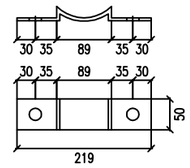

标志材料数量表

材料名称	规 格(mm)	单件重(Kg)	件 数(件)	重 量(Kg)	备 注
标志板	600×800×3	4.032	1	4.032	铝合金板
反光膜	Ⅱ类	0.768 (平方米)			Ⅱ类
滑动槽钢	100×30×4×400	0.907	2	1.814	铝合金
抱箍	50×5×329.801	0.647	2	1.294	钢板
抱箍底衬	50×5×242.035	0.475	2	0.95	钢板
连接螺栓	M20×100	0.304	4	1.216	六角螺栓
螺母	M20	0.062	4	0.248	六角螺母
垫圈	20	0.025	4	0.099	平垫圈
立柱	Φ89×4.5×2300	21.567	1	21.567	热轧无缝钢管
柱帽	Φ89×80	0.869	1	0.869	钢材

注:

1、本图尺寸均以mm为单位。

2、标志板采用3mm厚的3003铝板制作,滑动槽铝和角铝采用2024铝制作。

3、标志板与滑动槽铝采用铝金柳钉连接,板面上的柳钉应打磨平滑。

4、标志板边缘应作角铝加固处理。

5、所有钢构件均应进行热浸镀锌处理,紧固件的镀锌量为350g/m2,其它钢构件的镀锌量为600g/m2。

6、所有钢构件除特殊注明外均采用Q235钢制作。

7、为防止雨水渗入,立柱顶部应加柱帽。

8、标志板与立柱采用抱箍连接。

9、标志处于挖方路段时,应设在边沟外侧,立柱长度可以相应调整。

台州市交通勘察设计院有限公司	2024年临海市国省道标志标线等安全设施增设和维护工程	Φ89单柱式标志结构设计图(一)	设计		复核		审核		图号	S1-18-1	日期	2024.05

立 面 图

1:20

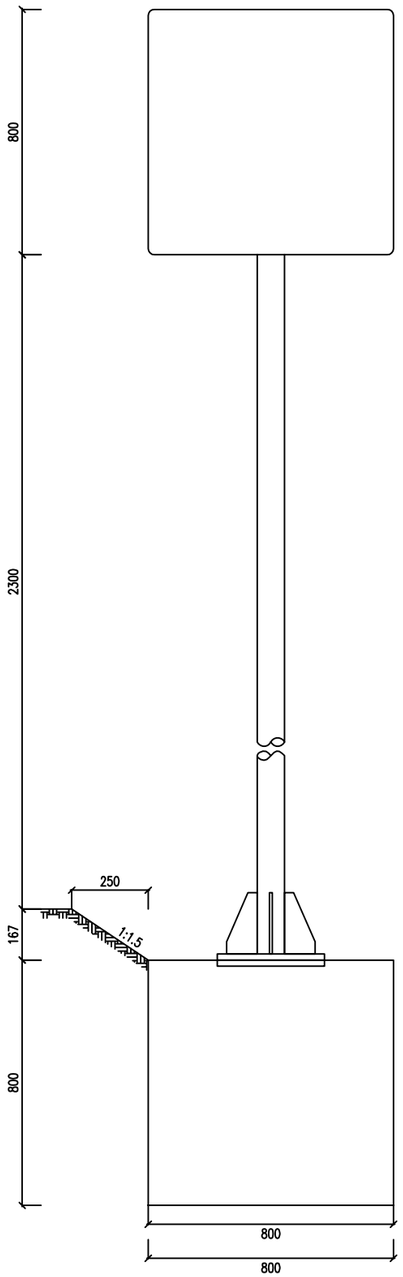

立 面 图

1:20

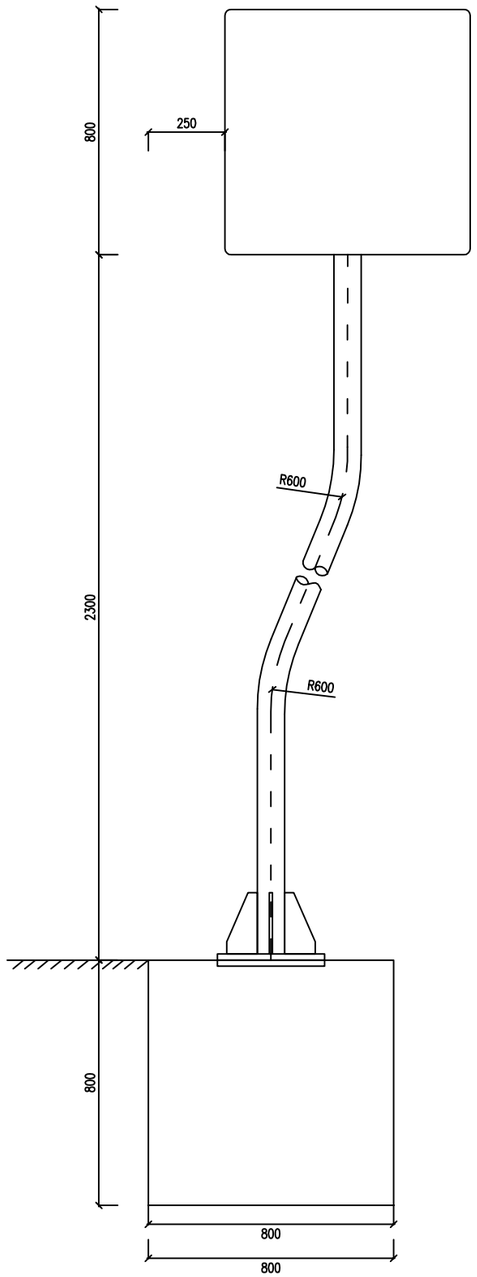

标志板与立柱联结示意图

1:20

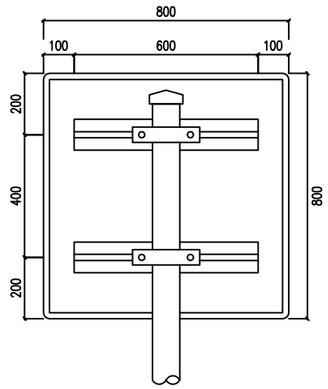

抱箍底衬大样图

1:10

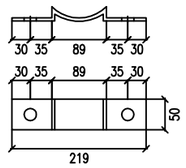

基础平面图

1:30

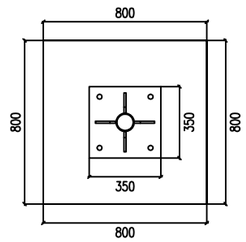

抱箍大样图

1:10

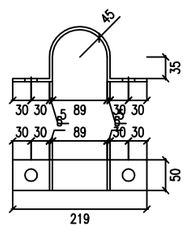

标志材料数量表

材料名称	规 格(mm)	单件重(Kg)	件 数(件)	重 量(Kg)	备 注
标志板	800×800×3	5.376	1	5.376	铝合金板
反光膜	Ⅱ类	1.024 (平方米)			Ⅱ类
滑动槽钢	100×30×4×600	1.361	2	2.722	铝合金
抱箍	50×5×329.801	0.647	2	1.294	钢板
抱箍底衬	50×5×242.035	0.475	2	0.95	钢板
连接螺栓	M20×100	0.304	4	1.216	六角螺栓
螺母	M20	0.062	4	0.248	六角螺母
垫圈	20	0.025	4	0.099	平垫圈
立柱	Φ89×4.5×3170	29.725	1	29.725	热轧无缝钢管
柱帽	Φ89×80	0.869	1	0.869	钢材

注:

1、本图尺寸均以mm为单位。

2、标志板采用3mm厚的3003铝板制作,滑动槽铝和角铝采用2024铝制作。

3、标志板与滑动槽铝采用铝金柳钉连接,板面上的柳钉应打磨平滑。

4、标志板边缘应作角铝加固处理。

5、所有钢构件均应进行热浸镀锌处理,紧固件的镀锌量为350g/m2,其它钢构件的镀锌量为600g/m2。

6、所有钢构件除特殊注明外均采用Q235钢制作。

7、为防止雨水渗入,立柱顶部应加柱帽。

8、标志板与立柱采用抱箍连接。

9、标志处于挖方路段时,应设在边沟外侧,立柱长度可以相应调整。

台州市交通勘察设计院有限公司	2024年临海市国省道标志标线等安全设施增设和维护工程	Φ89单柱式标志结构设计图(一)	设计		复核		审核		图号	S1-18-2	日期	2024.05

立 面

1:20

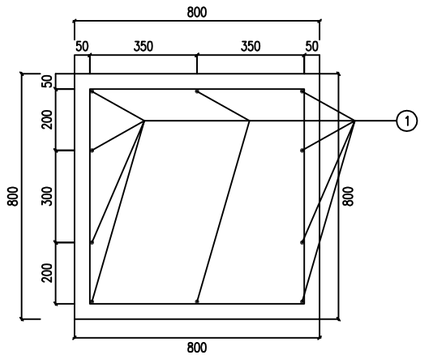

侧 面

1:20

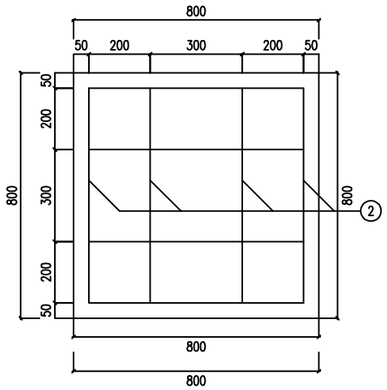

加劲肋构造图

1:10

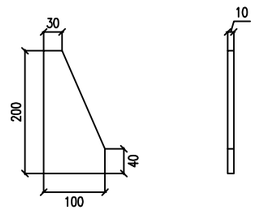

加劲法兰盘

1:10

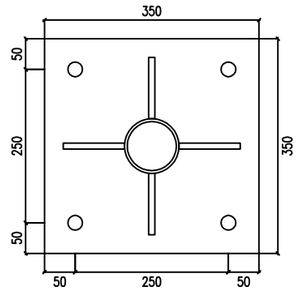

底座法兰盘

1:10

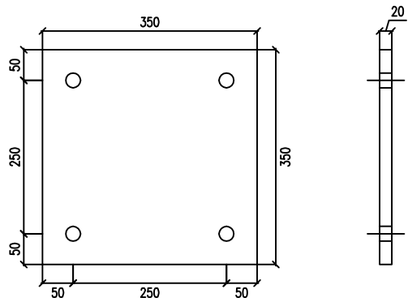

基础主筋大样图

1:25

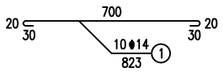

基础箍筋大样图

1:25

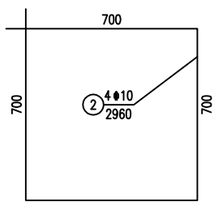

底座连接大样

1:20

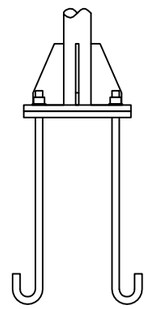

标志材料数量表

材料名称	规 格(mm)	单件重(Kg)	件 数(件)	重 量(Kg)	备 注
基础法兰盘	350×350×20	19.232	1	19.232	钢板
基础加劲法兰盘	350×350×20	19.232	1	19.232	钢板
基础加劲肋	高200mm	1.13	4	4.522	钢板
地脚螺栓	M24×600	2.498	4	9.994	U型地脚螺栓
螺母	M24	0.112	8	0.895	六角螺母
垫圈	24	0.035	4	0.138	平垫圈
钢筋	⌀14×822.832	0.996	10	9.956	HRB400
钢筋	Φ10×2960	1.826	4	7.305	HPB300
基础	800×800×800	0.512 (立方米)			C25

注:

1、本图尺寸以mm为单位,,适用于600mm×800mm、800mm×800mm标志基础（S1-18-1~2）。

2、基础浇筑注意使底座法兰盘与基础对中,并使其嵌入基础，

其上表面与基础顶面齐平，同时预埋的地脚螺栓与其保持垂直。

台州市交通勘察设计院有限公司	2024年临海市国省道标志标线等安全设施增设和维护工程	Φ89单柱式标志基础设计图(一)	设计		复核		审核		图号	S1-19	日期	2024.05

立面图

1:25

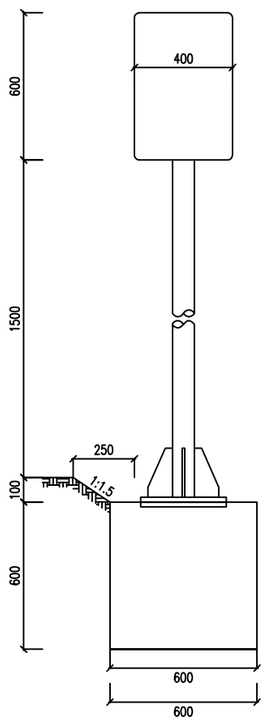

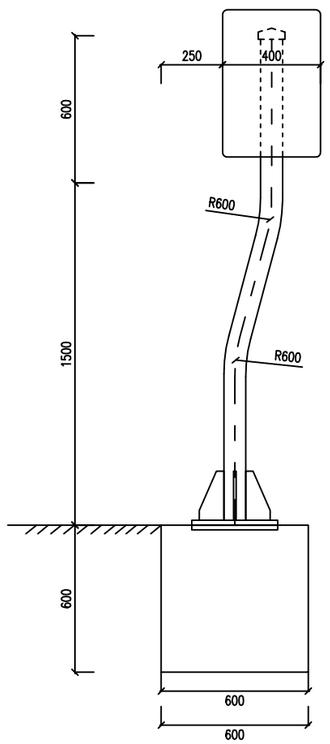

标志板与立柱联结示意图

1:25

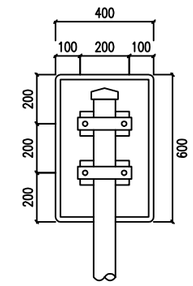

基础平面图

1:30

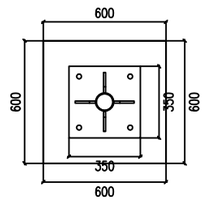

抱箍大样图

1:10

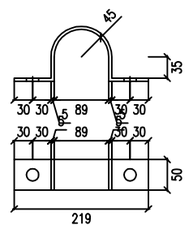

抱箍底衬大样图

1:10

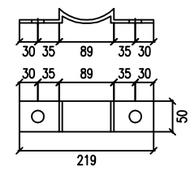

标志材料数量表

材料名称	规 格(mm)	单件重(Kg)	件 数(件)	重 量(Kg)	备 注
标志板	400×600×3	2.016	1	2.016	铝合金板
反光膜	Ⅱ类	0.384 (平方米)			Ⅱ类
滑动槽钢	100×30×4×200	0.454	2	0.907	铝合金
抱箍	50×5×329.801	0.647	2	1.294	钢板
抱箍底衬	50×5×242.035	0.475	2	0.95	钢板
连接螺栓	M20×100	0.304	4	1.216	六角螺栓
螺母	M20	0.062	4	0.248	六角螺母
垫圈	20	0.025	4	0.099	平垫圈
立柱	Φ89×4.5×2100	19.692	1	19.692	热轧无缝钢管
柱帽	Φ89×80	0.869	1	0.869	钢材

注:

1、本图尺寸均以mm为单位。

2、标志板采用3mm厚的3003铝板制作,滑动槽铝和角铝采用2024铝制作。

3、标志板与滑动槽铝采用铝金柳钉连接,板面上的柳钉应打磨平滑。

4、标志板边缘应作角铝加固处理。

5、所有钢构件均应进行热浸镀锌处理,紧固件的镀锌量为350g/m2,其它钢构件的镀锌量为600g/m2。

6、所有钢构件除特殊注明外均采用Q235钢制作。

7、为防止雨水渗入,立柱顶部应加柱帽。

8、标志板与立柱采用抱箍连接。

9、标志处于挖方路段时,应设在边沟外侧,立柱长度可以相应调整。

台州市交通勘察设计院有限公司	2024年临海市国省道标志标线等安全设施增设和维护工程	Φ89单柱式标志结构设计图(二)	设计		复核		审核		图号	S1-20	日期	2024.05

立　面

1:20

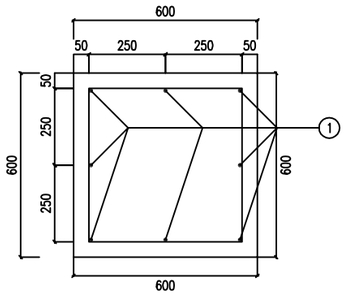

侧　面

1:20

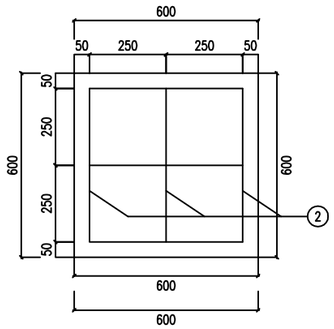

加劲肋构造图

1:10

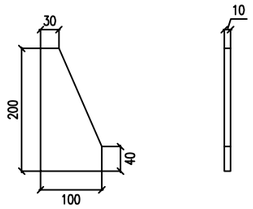

加劲法兰盘

1:10

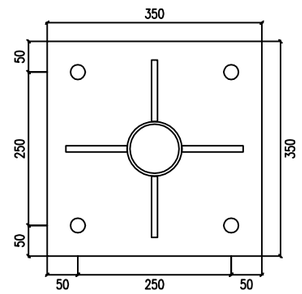

底座法兰盘

1:10

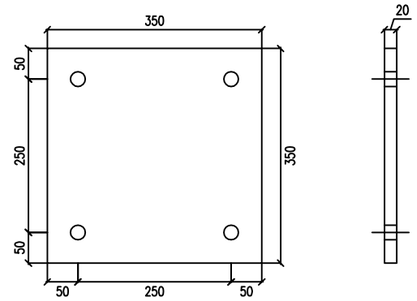

基础主筋大样图

1:25

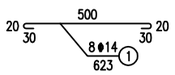

基础箍筋大样图

1:25

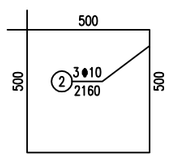

底座连接大样

1:20

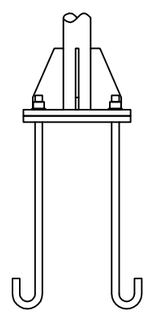

标志材料数量表

材料名称	规 格(mm)	单件重(Kg)	件 数(件)	重 量(Kg)	备 注
基础法兰盘	350×350×20	19.232	1	19.232	钢板
基础加劲法兰盘	350×350×20	19.232	1	19.232	钢板
基础加劲肋	高200mm	1.13	4	4.522	钢板
地脚螺栓	M24×600	2.498	4	9.994	U型地脚螺栓
螺母	M24	0.112	8	0.895	六角螺母
垫圈	24	0.035	4	0.138	平垫圈
钢筋	Φ14×622.832	0.754	8	6.029	HRB400
钢筋	Φ10×2160	1.333	3	3.998	HPB300
基础	600×600×600	0.216 (立方米)			C25

注:

1、本图尺寸以mm为单位,,适用于400mm×600mm标志基础（S1-20）。

2、基础浇筑注意使底座法兰盘与基础对中,并使其嵌入基础，
其上表面与基础顶面齐平，同时预埋的地脚螺栓与其保持垂直。

台州市交通勘察设计院有限公司	2024年临海市国省道标志标线等安全设施增设和维护工程	Φ89单柱式标志基础设计图(二)	设计		复核		审核		图号	S1-21	日期	2024.05

立面图

1:25

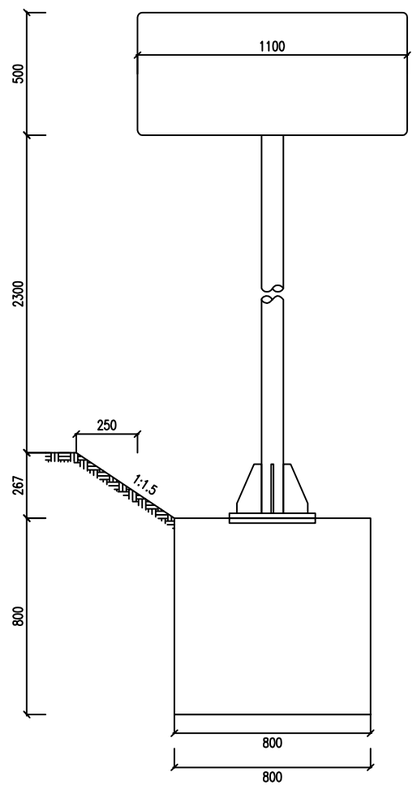

标志板与立柱联结示意图

1:25

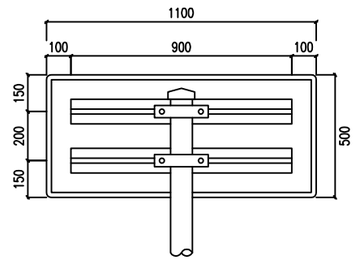

基础平面图

1:30

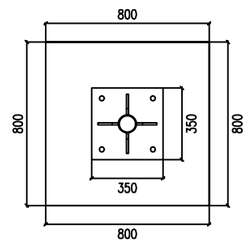

抱箍大样图

1:10

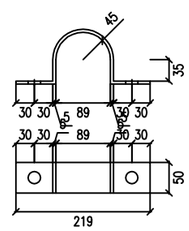

抱箍底衬大样图

1:10

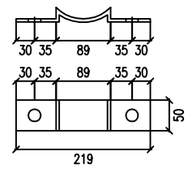

标志材料数量表

材料名称	规 格(mm)	单件重(Kg)	件 数(件)	重 量(Kg)	备 注
标志板	1100×500×3	4.62	1	4.62	铝合金板
反光膜	Ⅱ类	0.88 (平方米)			Ⅱ类
滑动槽钢	100×30×4×900	2.041	2	4.082	铝合金
抱箍	50×5×329.801	0.647	2	1.294	钢板
抱箍底衬	50×5×242.035	0.475	2	0.95	钢板
连接螺栓	M20×100	0.304	4	1.216	六角螺栓
螺母	M20	0.062	4	0.248	六角螺母
垫圈	20	0.025	4	0.099	平垫圈
立柱	Φ89×4.5×2970	27.85	1	27.85	热轧无缝钢管
柱帽	Φ89×80	0.869	1	0.869	钢材

注:

1、本图尺寸均以mm为单位。

2、标志板采用3mm厚的3003铝板制作,滑动槽铝和角铝采用2024铝制作。

3、标志板与滑动槽铝采用铝金柳钉连接,板面上的柳钉应打磨平滑。

4、标志板边缘应作角铝加固处理。

5、所有钢构件均应进行热浸镀锌处理,紧固件的镀锌量为350g/m2,其它钢构件的镀锌量为600g/m2。

6、所有钢构件除特殊注明外均采用Q235钢制作。

7、为防止雨水渗入,立柱顶部应加柱帽。

8、标志板与立柱采用抱箍连接。

9、标志处于挖方路段时,应设在边沟外侧,立柱长度可以相应调整。

台州市交通勘察设计院有限公司	2024年临海市国省道标志标线等安全设施增设和维护工程	Φ89单柱式标志结构设计图(三)	设计		复核		审核		图号	S1-22	日期	2024.05

立 面

1:20

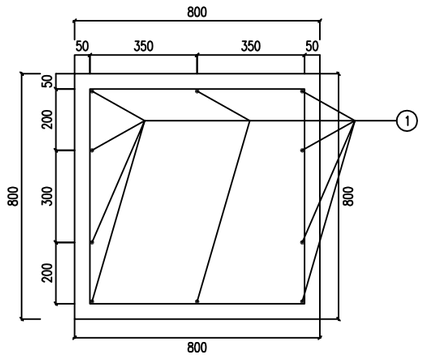

侧 面

1:20

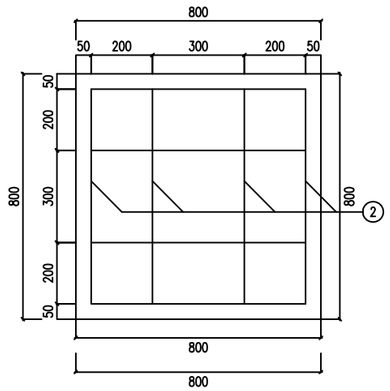

加劲肋构造图

1:10

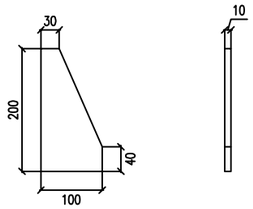

加劲法兰盘

1:10

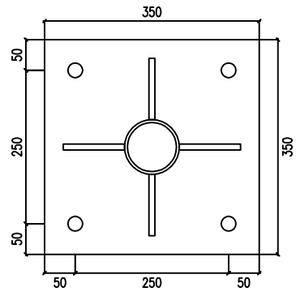

底座法兰盘

1:10

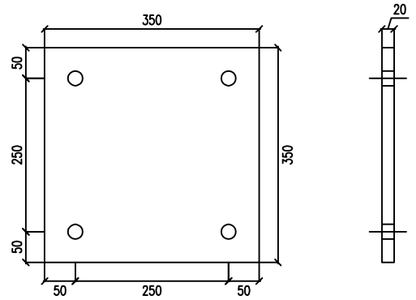

基础主筋大样图

1:25

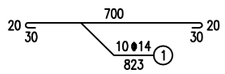

基础箍筋大样图

1:25

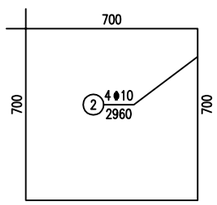

底座连接大样

1:20

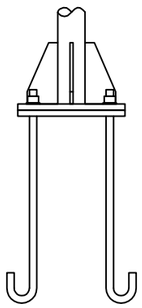

标志材料数量表

材料名称	规 格(mm)	单件重(Kg)	件 数(件)	重 量(Kg)	备 注
基础法兰盘	350×350×20	19.232	1	19.232	钢板
基础加劲法兰盘	350×350×20	19.232	1	19.232	钢板
基础加劲肋	高200mm	1.13	4	4.522	钢板
地脚螺栓	M24×600	2.498	4	9.994	U型地脚螺栓
螺母	M24	0.112	8	0.895	六角螺母
垫圈	24	0.035	4	0.138	平垫圈
钢筋	Φ14×822.832	0.996	10	9.956	HRB400
钢筋	Φ10×2960	1.826	4	7.305	HPB300
基础	800×800×800	0.512 (立方米)			C25

注:

1、本图尺寸以mm为单位,,适用于1100mm×500mm标志基础（S1-22）。

2、基础浇筑注意使底座法兰盘与基础对中,并使其嵌入基础，

其上表面与基础顶面齐平，同时预埋的地脚螺栓与其保持垂直。

台州市交通勘察设计院有限公司	2024年临海市国省道标志标线等安全设施增设和维护工程	Φ89单柱式标志基础设计图(三)	设计		复核		审核		图号	S1-23	日期	2024.05

护栏镀锌路段一览表(G351)

工程名称:2024年临海市国省道标志标线等安全设施增设和维护工程

序号	起点桩号	终点桩号	位置	护栏长度（m）	大角度轮廓标（个）	备注
1	K15+420	K15+678	中央分隔带	516	22	
2	K15+722	K16+100	中央分隔带	756	32	
3	K16+120	K16+320	中央分隔带	400	17	
4	K16+396	K17+200	中央分隔带	1608	67	
5	K17+260	K17+660	中央分隔带	800	33	
6	K17+704	K17+900	中央分隔带	392	16	
7	K17+920	K18+450	中央分隔带	1060	44	
8	K19+044	K19+400	中央分隔带	712	30	
9	K19+440	K19+960	中央分隔带	1040	43	
10	K19+980	K20+400	中央分隔带	840	35	
11	K20+450	K21+010	中央分隔带	1120	47	
12	K21+060	K21+380	中央分隔带	640	27	
13	K21+480	K21+790	中央分隔带	620	26	
14	K21+872	K22+130	中央分隔带	516	22	
15	K22+180	K22+400	中央分隔带	440	18	
16	K22+748	K22+800	中央分隔带	104	4	
17	K22+850	K23+842	中央分隔带	1984	83	
18	K23+892	K24+715	中央分隔带	1646	69	
19	K25+000	K25+150	中央分隔带	300	13	
20	K25+200	K25+524	中央分隔带	648	27	
21	K25+612	K25+900	中央分隔带	576	24	
22	K25+960	K26+072	中央分隔带	224	9	
23	K26+136	K26+550	中央分隔带	828	35	
24	K26+602	K26+750	中央分隔带	296	12	
25	K27+434	K27+570	中央分隔带	272	11	
26	K27+630	K27+868	中央分隔带	476	20	
27	K27+948	K28+020	中央分隔带	144	6	
28	K28+062	K28+410	中央分隔带	696	29	
29	K28+450	K28+772	中央分隔带	644	27	
30	K29+400	K29+440	中央分隔带	80	3	
31	K29+880	K29+900	中央分隔带	40	2	
32	K30+120	K30+200	中央分隔带	160	7	
33	K30+500	K30+600	中央分隔带	200	8	

编制：　　复核：　　图号：S1-24-1

护栏镀锌路段一览表(G351)

工程名称:2024年临海市国省道标志标线等安全设施增设和维护工程

序号	起点桩号	终点桩号	位置	护栏长度（m）	大角度轮廓标（个）	备注
34	K30+680	K31+590	中央分隔带	1820	76	
35	K31+670	K32+012	中央分隔带	684	29	
36	K32+050	K32+380	中央分隔带	660	28	
37	K32+400	K33+021	中央分隔带	1242	52	
38	K33+071	K34+246	中央分隔带	2350	98	
39	K34+276	K34+740	中央分隔带	928	39	
40	K34+760	K35+220	中央分隔带	920	38	
41	K35+260	K35+480	中央分隔带	440	18	
42	K35+530	K36+250	中央分隔带	1440	60	
43	K36+300	K36+450	中央分隔带	300	13	
44	K37+590	K37+650	中央分隔带	120	5	
45	K37+700	K39+100	中央分隔带	2800	117	
46	K38+960	K39+100	左幅右侧	140	6	
47	K38+580	K38+670	左幅右侧	90	4	
48	K38+196	K38+480	左幅右侧	284	12	
49	K38+000	K38+140	左幅右侧	140	6	
50	K37+590	K37+976	左幅右侧	386	16	
51	K36+300	K36+450	左幅右侧	150	6	
52	K35+530	K36+050	左幅右侧	520	22	
53	K35+364	K35+500	左幅右侧	136	6	
54	K35+220	K35+332	左幅右侧	112	5	
55	K35+080	K35+200	左幅右侧	120	5	
56	K34+868	K35+060	左幅右侧	192	8	
57	K34+760	K34+832	左幅右侧	72	3	
58	K34+620	K34+740	左幅右侧	120	5	
59	K34+538	K34+600	左幅右侧	62	3	
60	K34+480	K34+526	左幅右侧	46	2	
61	K34+276	K34+460	左幅右侧	184	8	
62	K34+234	K34+246	左幅右侧	12	1	
63	K34+030	K34+160	左幅右侧	130	5	
64	K33+632	K33+970	左幅右侧	338	14	
65	K33+176	K33+620	左幅右侧	444	19	

编制：　　复核：　　图号：S1-24-2

护栏镀锌路段一览表(G351)

工程名称:2024年临海市国省道标志标线等安全设施增设和维护工程

序号	起点桩号	终点桩号	位置	护栏长度（m）	大角度轮廓标（个）	备注
66	K32+970	K33+164	左幅右侧	194	8	
67	K32+900	K32+970	左幅右侧	70	3	
68	K32+847	K32+867	左幅右侧	20	1	
69	K32+540	K32+744	左幅右侧	204	9	
70	K32+050	K32+190	左幅右侧	140	6	
71	K31+980	K32+012	左幅右侧	32	1	
72	K31+720	K31+960	左幅右侧	240	10	
73	K31+340	K31+590	左幅右侧	250	10	
74	K31+200	K31+240	左幅右侧	40	2	
75	K30+810	K30+912	左幅右侧	102	4	
76	K30+500	K30+700	左幅右侧	200	8	
77	K30+120	K30+200	左幅右侧	80	3	
78	K29+880	K29+900	左幅右侧	20	1	
79	K29+400	K29+480	左幅右侧	80	3	
80	K28+450	K28+772	左幅右侧	322	13	
81	K28+272	K28+410	左幅右侧	138	6	
82	K28+062	K28+272	左幅右侧	210	9	
83	K27+948	K28+020	左幅右侧	72	3	
84	K27+630	K27+868	左幅右侧	238	10	
85	K27+546	K27+570	左幅右侧	24	1	
86	K27+434	K27+526	左幅右侧	92	4	
87	K26+710	K26+750	左幅右侧	40	2	
88	K26+602	K26+650	左幅右侧	48	2	
89	K26+380	K26+550	左幅右侧	170	7	
90	K26+228	K26+360	左幅右侧	132	6	
91	K26+188	K26+208	左幅右侧	20	1	
92	K26+136	K26+168	左幅右侧	32	1	
93	K25+960	K26+072	左幅右侧	112	5	
94	K25+560	K25+612	左幅右侧	52	2	
95	K25+500	K25+524	左幅右侧	24	1	
96	K25+000	K25+150	左幅右侧	150	6	
97	K23+928	K24+715	左幅右侧	787	33	
98	K23+892	K23+928	左幅右侧	36	2	

编制：　　复核：　　图号：S1-24-3

护栏镀锌路段一览表(G351)

工程名称:2024年临海市国省道标志标线等安全设施增设和维护工程

序号	起点桩号	终点桩号	位置	护栏长度（m）	大角度轮廓标（个）	备注
99	K23+410	K23+640	左幅右侧	230	10	
100	K23+340	K23+400	左幅右侧	60	3	
101	K23+228	K23+280	左幅右侧	52	2	
102	K23+020	K23+122	左幅右侧	102	4	
103	K23+000	K23+068	左幅右侧	68	3	
104	K22+748	K22+800	左幅右侧	52	2	
105	K22+288	K22+400	左幅右侧	112	5	
106	K21+872	K22+200	左幅右侧	328	14	
107	K21+676	K21+790	左幅右侧	114	5	
108	K21+480	K21+656	左幅右侧	176	7	
109	K21+272	K21+380	左幅右侧	108	5	
110	K21+172	K21+260	左幅右侧	88	4	
111	K20+872	K20+940	左幅右侧	68	3	
112	K20+580	K20+620	左幅右侧	40	2	
113	K20+376	K20+400	左幅右侧	24	1	
114	K20+124	K20+150	左幅右侧	26	1	
115	K19+900	K19+956	左幅右侧	56	2	
116	K19+592	K19+736	左幅右侧	144	6	
117	K19+440	K19+508	左幅右侧	68	3	
118	K19+340	K19+400	左幅右侧	60	3	
119	K19+200	K19+340	左幅右侧	140	6	
120	K19+044	K19+100	左幅右侧	56	2	
121	K17+632	K17+660	左幅右侧	28	1	
122	K16+800	K16+864	左幅右侧	64	3	
123	K16+396	K16+600	左幅右侧	204	9	
124	K16+244	K16+320	左幅右侧	76	3	
125	K16+100	K16+108	左幅右侧	8	0	
126	K15+722	K15+810	左幅右侧	88	4	
127	K15+648	K15+678	左幅右侧	30	1	
128	K15+420	K15+500	左幅右侧	80	3	
129	K13+980	K14+000	左幅右侧	20	1	
130	K12+468	K12+500	左幅右侧	32	1	
131	K12+370	K12+390	左幅右侧	20	1	

编制：　　复核：　　图号：S1-24-4

护栏镀锌路段一览表(G351)

工程名称:2024年临海市国省道标志标线等安全设施增设和维护工程

序号	起点桩号	终点桩号	位置	护栏长度（m）	大角度轮廓标（个）	备注
132	K12+100	K12+288	左幅右侧	188	8	
133	K11+940	K12+040	左幅右侧	100	4	
134	K11+940	K12+021	右幅右侧	81	3	
135	K12+108	K12+300	右幅右侧	192	8	
136	K12+374	K12+390	右幅右侧	16	1	
137	K12+450	K12+482	右幅右侧	32	1	
138	K13+888	K13+900	右幅右侧	12	1	
139	K13+980	K14+000	右幅右侧	20	1	
140	K14+098	K14+350	右幅右侧	252	11	
141	K14+380	K14+484	右幅右侧	104	4	
142	K14+560	K14+700	右幅右侧	140	6	
143	K15+688	K15+700	右幅右侧	12	1	
144	K15+750	K15+818	右幅右侧	68	3	
145	K16+100	K16+108	右幅右侧	8	0	
146	K16+300	K16+312	右幅右侧	12	1	
147	K16+400	K16+600	右幅右侧	200	8	
148	K16+800	K16+852	右幅右侧	52	2	
149	K17+700	K17+744	右幅右侧	44	2	
150	K18+400	K18+436	右幅右侧	36	2	
151	K19+200	K19+400	右幅右侧	200	8	
152	K19+430	K19+530	右幅右侧	100	4	
153	K19+600	K19+684	右幅右侧	84	4	
154	K19+800	K19+848	右幅右侧	48	2	
155	K20+120	K20+160	右幅右侧	40	2	
156	K20+400	K20+420	右幅右侧	20	1	
157	K20+540	K20+600	右幅右侧	60	3	
158	K20+850	K20+874	右幅右侧	24	1	
159	K20+900	K20+932	右幅右侧	32	1	
160	K21+100	K21+168	右幅右侧	68	3	
161	K21+220	K21+380	右幅右侧	160	7	
162	K21+480	K21+690	右幅右侧	210	9	
163	K21+720	K21+800	右幅右侧	80	3	

编制：　　复核：　　图号：S1-24-5

护栏镀锌路段一览表(G351)

工程名称:2024年临海市国省道标志标线等安全设施增设和维护工程

序号	起点桩号	终点桩号	位置	护栏长度（m）	大角度轮廓标（个）	备注
164	K21+880	K22+150	右幅右侧	270	11	
165	K22+260	K22+400	右幅右侧	140	6	
166	K22+810	K22+850	右幅右侧	40	2	
167	K23+100	K23+124	右幅右侧	24	1	
168	K23+360	K23+550	右幅右侧	190	8	
169	K24+200	K24+344	右幅右侧	144	6	
170	K24+750	K24+770	右幅右侧	20	1	
171	K25+000	K25+168	右幅右侧	168	7	
172	K25+480	K25+500	右幅右侧	20	1	
173	K25+600	K25+640	右幅右侧	40	2	
174	K25+960	K26+084	右幅右侧	124	5	
175	K26+172	K26+300	右幅右侧	128	5	
176	K26+800	K26+824	右幅右侧	24	1	
177	K27+436	K27+500	右幅右侧	64	3	
178	K27+600	K27+960	右幅右侧	360	15	
179	K27+980	K28+022	右幅右侧	42	2	
180	K28+066	K28+450	右幅右侧	384	16	
181	K28+470	K28+720	右幅右侧	250	10	
182	K29+800	K29+880	右幅右侧	80	3	
183	K30+128	K30+200	右幅右侧	72	3	
184	K30+480	K30+630	右幅右侧	150	6	
185	K30+840	K30+848	右幅右侧	8	0	
186	K31+880	K32+000	右幅右侧	120	5	
187	K32+050	K32+146	右幅右侧	96	4	
188	K32+330	K32+366	右幅右侧	36	2	
189	K32+400	K33+008	右幅右侧	608	25	
190	K33+100	K33+330	右幅右侧	230	10	
191	K33+360	K33+400	右幅右侧	40	2	
192	K33+860	K33+940	右幅右侧	80	3	
193	K34+040	K34+300	右幅右侧	260	11	
194	K34+380	K34+740	右幅右侧	360	15	
195	K34+860	K35+050	右幅右侧	190	8	
196	K35+100	K35+250	右幅右侧	150	6	

编制：　　复核：　　图号：S1-24-6

护栏镀锌路段一览表(G351)

工程名称:2024年临海市国省道标志标线等安全设施增设和维护工程

序号	起点桩号	终点桩号	位置	护栏长度（m）	大角度轮廓标（个）	备注
197	K35+370	K35+500	右幅右侧	130	5	
198	K35+550	K35+650	右幅右侧	100	4	
199	K35+700	K36+400	右幅右侧	700	29	
200	K37+550	K38+180	右幅右侧	630	26	
201	K38+240	K38+450	右幅右侧	210	9	
202	K38+550	K38+650	右幅右侧	100	4	
203	K38+968	K39+100	右幅右侧	132	6	
			合计	54962	2290	

编制：　　复核：　　图号：S1-24-7

护栏设置一览表(S207)

工程名称:2024年临海市国省道标志标线等安全设施增设和维护工程

序号	起点桩号	终点桩号	位置	拆除原护栏（m）	新设Gr-C-4E（m）	上游端头（个）Gr-C-AT1-2	下游端头（个）Gr-C-AT2	圆形端头（个）D-Ⅳ	大角度轮廓标（个）	上游端头处道口柱（根）	上游端头处防撞桶（个）	备注
1	K322+722		左右两侧					4				
2	K314+050			24		1	1		2	2	1	
3	K310+360		左侧	12	4	1	1		2	2	1	
4	K309+085	K309+120	左侧		11	1	1		3	2	1	
5	K308+799	K308+890	左侧		67	1	1		8	2	1	
6	K307+960		右侧		8							
			合计	**36**	**90**	**4**	**4**	**4**	**15**	**8**	**4**	

编制：　　复核：　　图号：S1-25-1

护栏设置一览表(S316)

工程名称:2024年临海市国省道标志标线等安全设施增设和维护工程

序号	起点桩号	原路线	位置	拆除原护栏（m）	Gr-A-4E（m）	Gr-B-2E（m）	A级桥路过渡段（BT-1）/个	SB级桥路过渡段（BT-1）/个	圆形端头（个）	二波三波过渡板RTB06/个	照片	备注
1	K41+600	大路线	桥头		48				4			四个桥头向被交路延伸各12m，搭接桥梁护栏
2	K49+900	大路线	两侧桥头	28				2				
3	K61+900	大路线	桥头	48			4			2		
4	K80+020	大青线	两侧桥头			10			2			与桥头翼墙搭接双层
	合计			76	48	10	4	2	6	2		

编制：　　复核：　　图号：S1-25-2

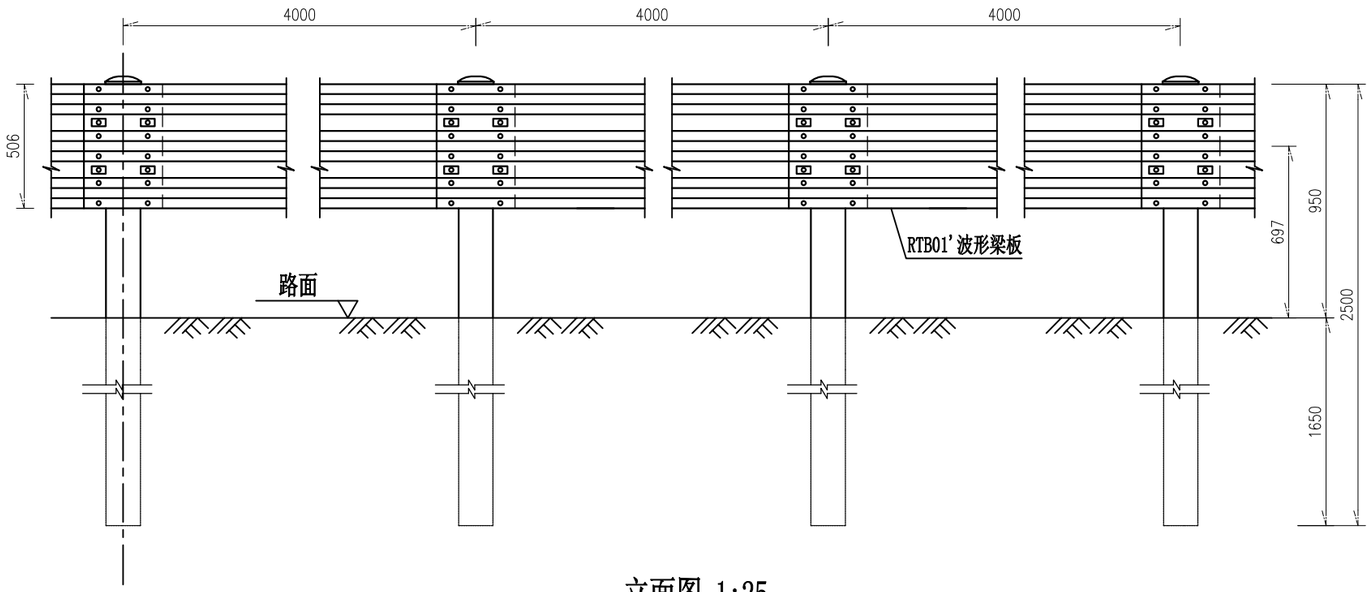

立面图 1:25
Gr-A-4E

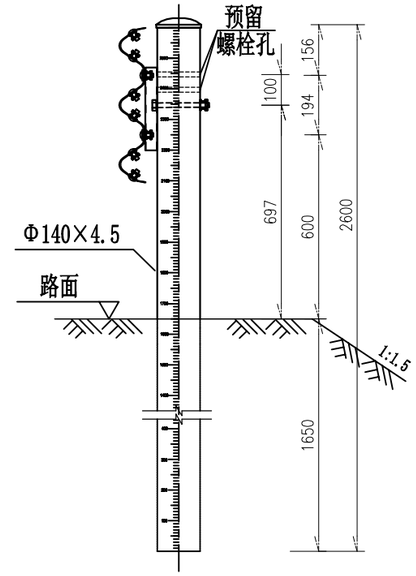

侧面图 1:20
Gr-A-4E

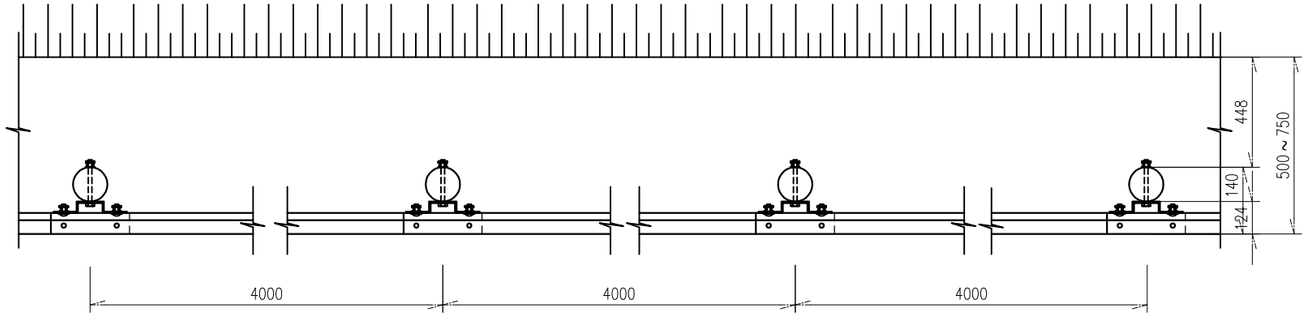

平面图 1:25
Gr-A-4E

100mGr-A-4E护栏材料数量表

序号	名称	规格(mm)	单件重(kg)	件数	总重量(kg)	材料
1	立柱PSP	Φ140×4.5×2600	39.1020	25根	977.55	Q235
2	橡胶柱帽	Φ148		25个		橡胶
3	托架T-2型	300×270×35×6	4.55	25个	113.825	Q235
4	波形梁板	4320×506×85×4	102	25块	2550	Q235
5	拼接螺栓A1	M16×40	0.139	300套	41.7	45号钢、Q235
6	连接螺栓B1	M16×50	0.208	100套	20.8	45号钢、Q235
7	连接螺栓C1	M16×180	0.384	25套	9.6	45号钢、Q235

注：
1.本图尺寸均以mm为单位；
2.本图适用于采用打入法施工的路侧A级三波梁护栏设置（S316K41+600）；
3.护栏采用φ140×4.5×2600mm钢管立柱,三波形梁板厚度为4mm，其搭接方向应与行车方向一致；
4.护栏螺栓采用防盗螺母,柱帽采用橡胶柱帽；
5.所有钢构件均应进行热浸镀锌防腐处理；
6.护栏土路肩范围内的填土需达到《公路工程技术标准》所规定的路基压实度；
7.护栏立柱采用加高10cm设计，预留螺栓孔,设置喷漆刻度，便于使用时确认深度。

台州市交通勘察设计院有限公司	2024年临海市国省道标志标线等安全设施增设和维护工程	路侧护栏(Gr-A-4E)设计图	设计		复核		审核		图号	S1-26	日期	2024.05

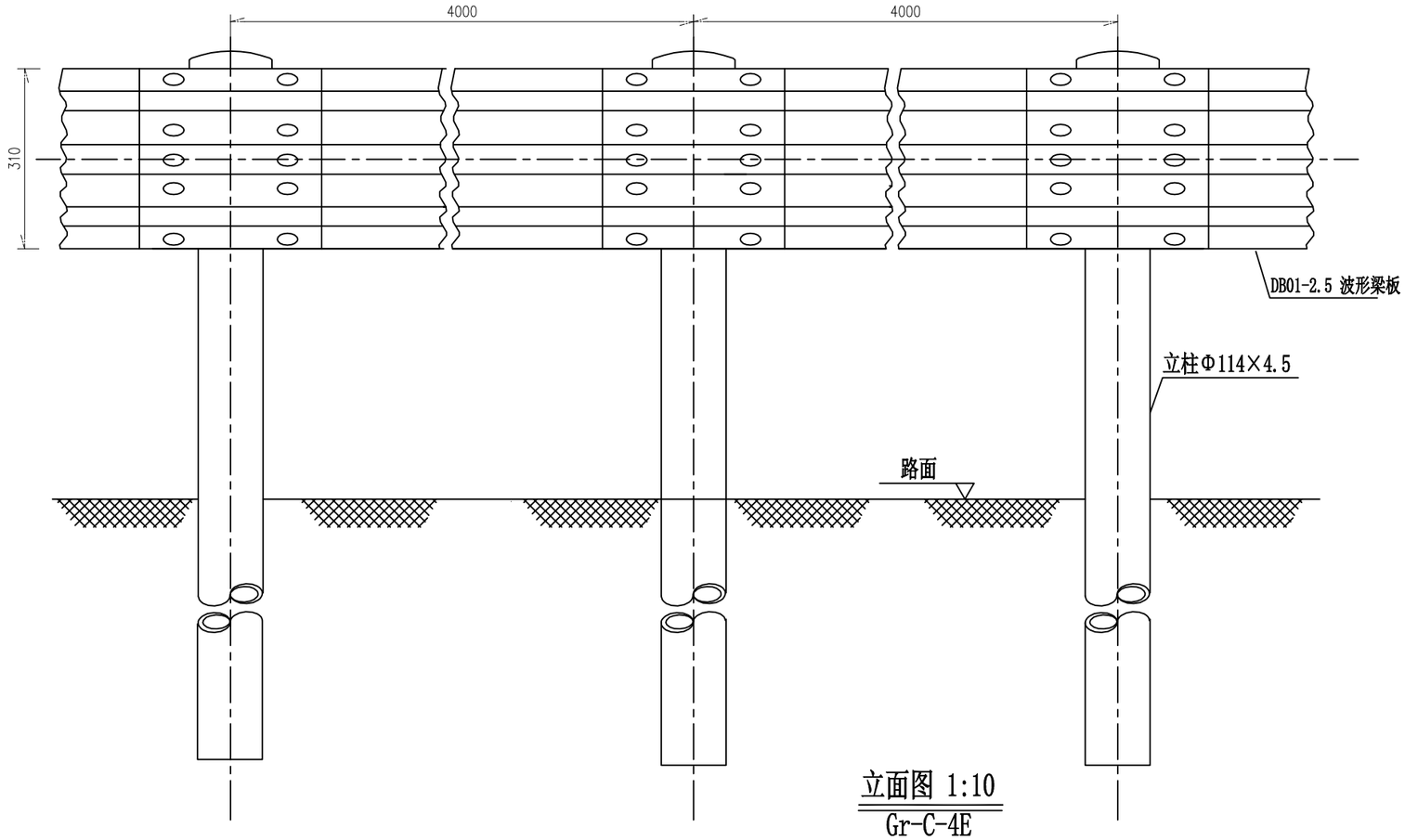

立面图 1:10
Gr-C-4E

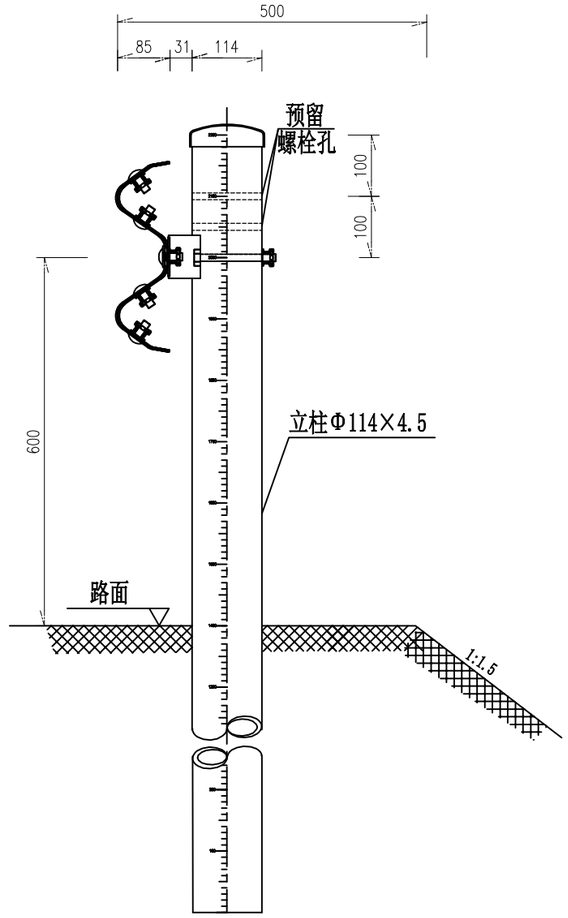

侧面图 1:10
Gr-C-4E

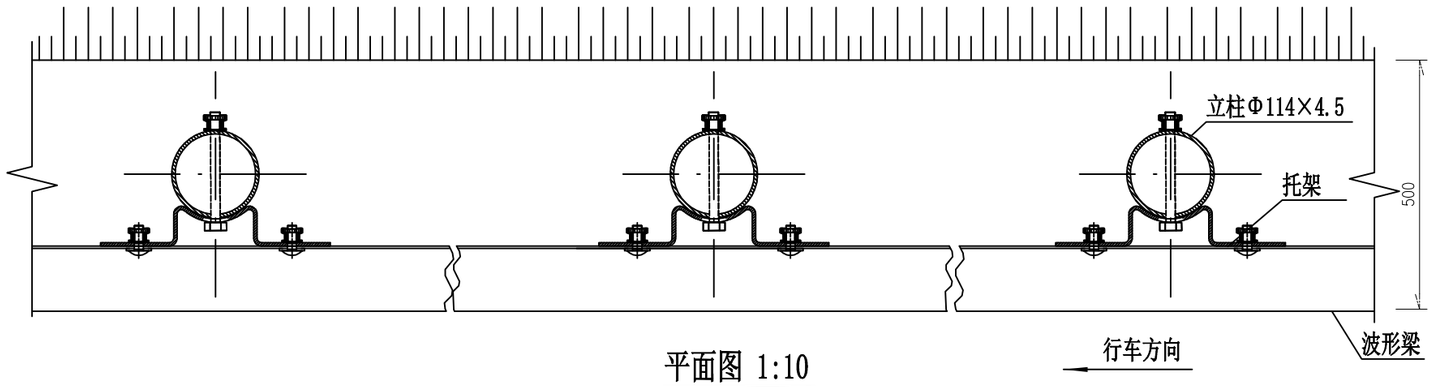

平面图 1:10
Gr-C-4E

100mGr-C-4E护栏材料数量表

序号	名称	规格(mm)	单件重(kg)	件数	总重量(kg)	材料
1	立柱	Φ114×4.5×2200	26.737	25根	668.433	Q235
2	橡胶柱帽	Φ122×2				橡胶
3	托架T-1	300×70×4.5	1.10	25个	27.5	Q235
4	波形梁板	4320×310×85×2.5	40.97	25块	1024.25	Q235
5	拼接螺栓A1	M16×40	0.139	200套	27.8	45号钢、Q235
6	连接螺栓B1	M16×50	0.208	50套	10.4	45号钢、Q235
7	连接螺栓C1	M16×150	0.336	25套	8.4	45号钢、Q235

注:

1、本图尺寸均以mm为单位;

2、波形梁的搭接方向应与行车方向一致;

3、L表示调节节段，应根据现场实际情况测量确定其长度后返厂加工而成，原则上1m≤L≤4m;

4、本图设计波形梁护栏代号为Gr-C-4E,适用于本项目S207四级公路路侧护栏设置，护栏立柱采用加高10cm设计，预留螺栓孔,设置喷漆刻度，便于使用时确认深度。

台州市交通勘察设计院有限公司	2024年临海市国省道标志标线等安全设施增设和维护工程	路侧护栏(Gr-C-4E)设计图	设计		复核		审核		图号	S1-27	日期	2024.05

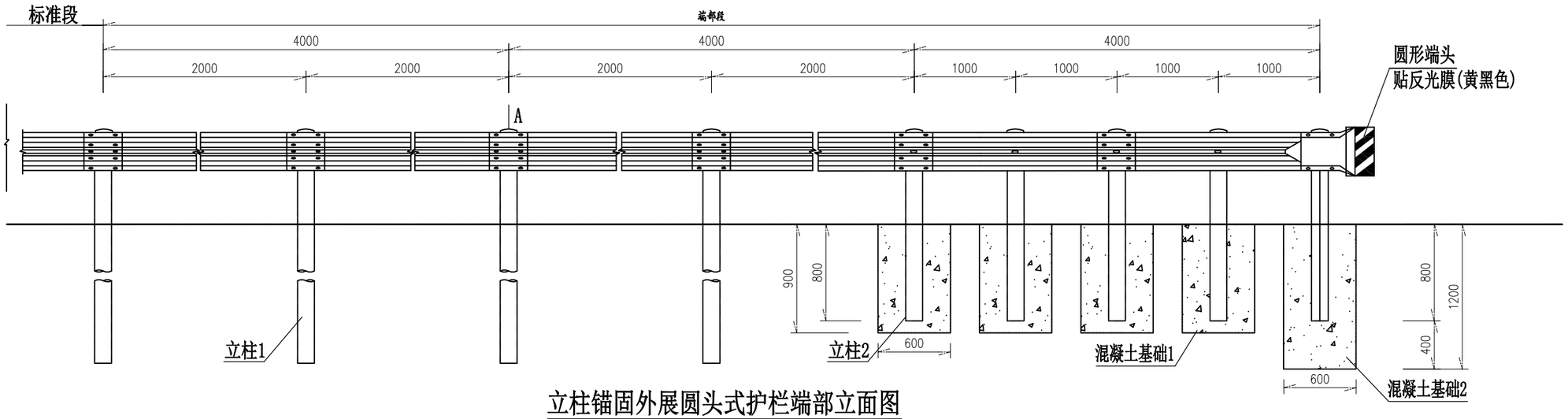

立柱锚固外展圆头式护栏端部立面图

1:40

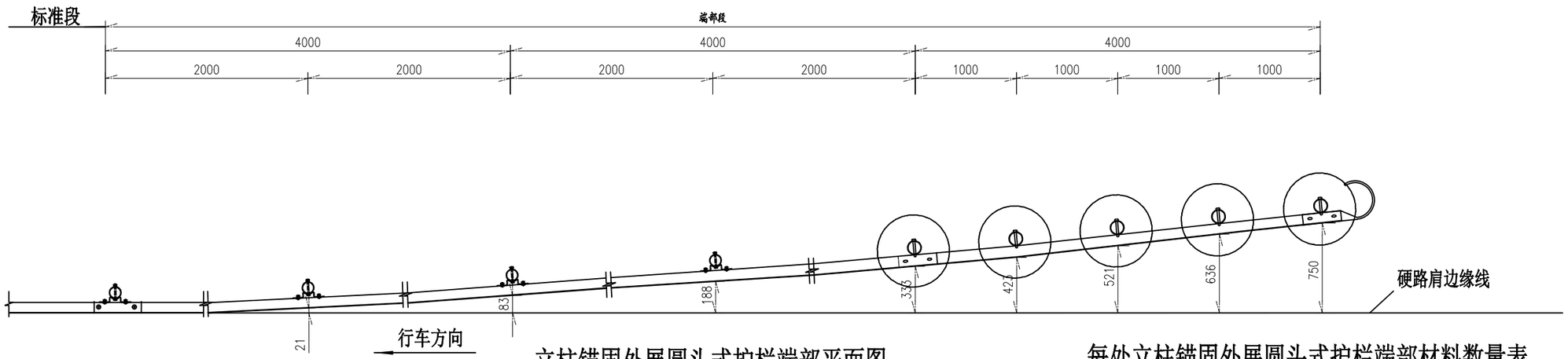

立柱锚固外展圆头式护栏端部平面图

1:40

每处立柱锚固外展圆头式护栏端部材料数量表

序号	名 称	规 格	数量	材 料	重量(kg)		
					单件	重量	总计
1	立柱1	Φ114×4.5×2200	4根	Q235	26.737	106.95	353.414
2	立柱2	Φ114×4.5×1600	5根	Q235	19.445	97.23	
3	托架T-1	300×70×4.5	4个	Q235	1.1	4.40	
4	波形梁板1	4320×310×85×2.5	3块	Q235	40.97	122.91	
5	圆形端头D-I-3	——	1个	Q235	10.01	10.01	
6	拼接螺栓A1	M16×40	52套	45号钢、Q235	0.139	7.228	
7	连接螺栓B1	M16×50	8套	45号钢、Q235	0.208	1.664	
8	连接螺栓C1	M16×150	4套	45号钢、Q235	0.336	1.344	
9	圆头连接螺栓	M16×150	5套	45号钢、Q235	0.336	1.68	
10	柱帽	Φ122×2	9个	橡胶			
11	Ⅳ类反光膜	0.31m²					
12	C25混凝土	5.425m³					

注:
1.本图尺寸均以mm为单位;
2.本图以土路肩500mm的路段设置C外展端头处理。
3.本图适用于本项目S207四级公路填方路段护栏起始段的端头处理方法。位于填挖交界处的护栏端部，护栏过渡段宜按照外展斜率向路堑延伸，埋入路堑边坡的长度不宜小于2~3m。
4、护栏立柱采用加高10cm设计，预留螺栓孔，设置喷漆刻度，便于使用时确认深度。

台州市交通勘察设计院有限公司	2024年临海市国省道标志标线等安全设施增设和维护工程	C级护栏路侧上游端头（AT1-2）设计图	设计		复核		审核		图号	S1-28	日期	2024.05

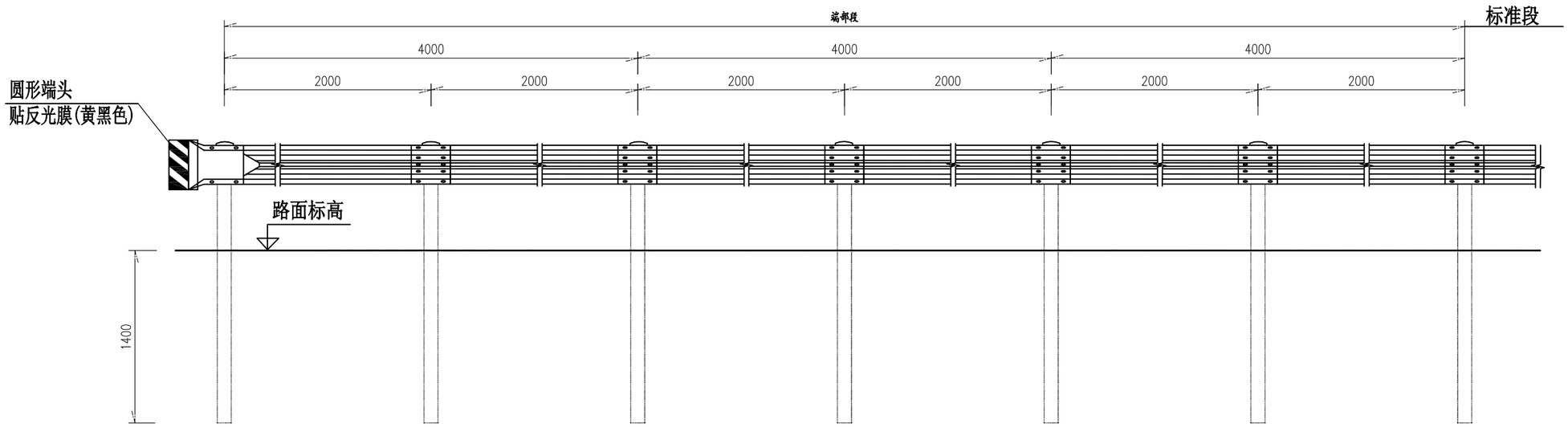

C级护栏下游端头立面图

1:40

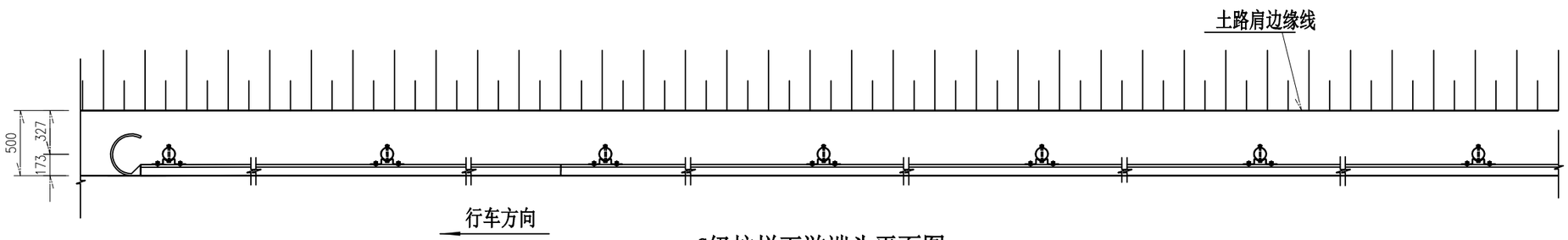

C级护栏下游端头平面图

1:40

每处外展圆头式C级护栏端部材料数量表

序号	名 称	规 格	数量	材 料	重量(kg)		
					单件	重量	总计
1	立柱G-T	Φ114×4.5×2200	7根	Q235	26.737	187.159	340.275
2	柱帽	Φ122×2	7个	橡胶			
3	托架T-1	300×70×4.5	7个	Q235	1.10	7.7	
4	波形梁板	4320×310×85×2.5	3块	Q235	40.97	122.91	
5	拼接螺栓A1	M16×40	52套	45号钢、Q235	0.139	7.228	
6	连接螺栓B1	M16×50	14套	45号钢、Q235	0.208	2.912	
7	连接螺栓C1	M16×150	7套	45号钢、Q235	0.336	2.352	
8	圆形端头D-I-3	——	1个	Q235	10.01	10.01	
9	Ⅳ类反光膜	0.31m²					

注:

1. 本图尺寸均以mm为单位;
2. 护栏板搭接方向应与行车方向一致;
3. 本图适用于本项目S207四级公路填方路段护栏的下游端部处理。
4、护栏立柱采用加高10cm设计，预留螺栓孔，设置喷漆刻度，便于使用时确认深度。

台州市交通勘察设计院有限公司	2024年临海市国省道标志标线等安全设施增设和维护工程	C级护栏路侧下游端头（AT2）设计图	设计		复核		审核		图号	S1-29	日期	2024.05

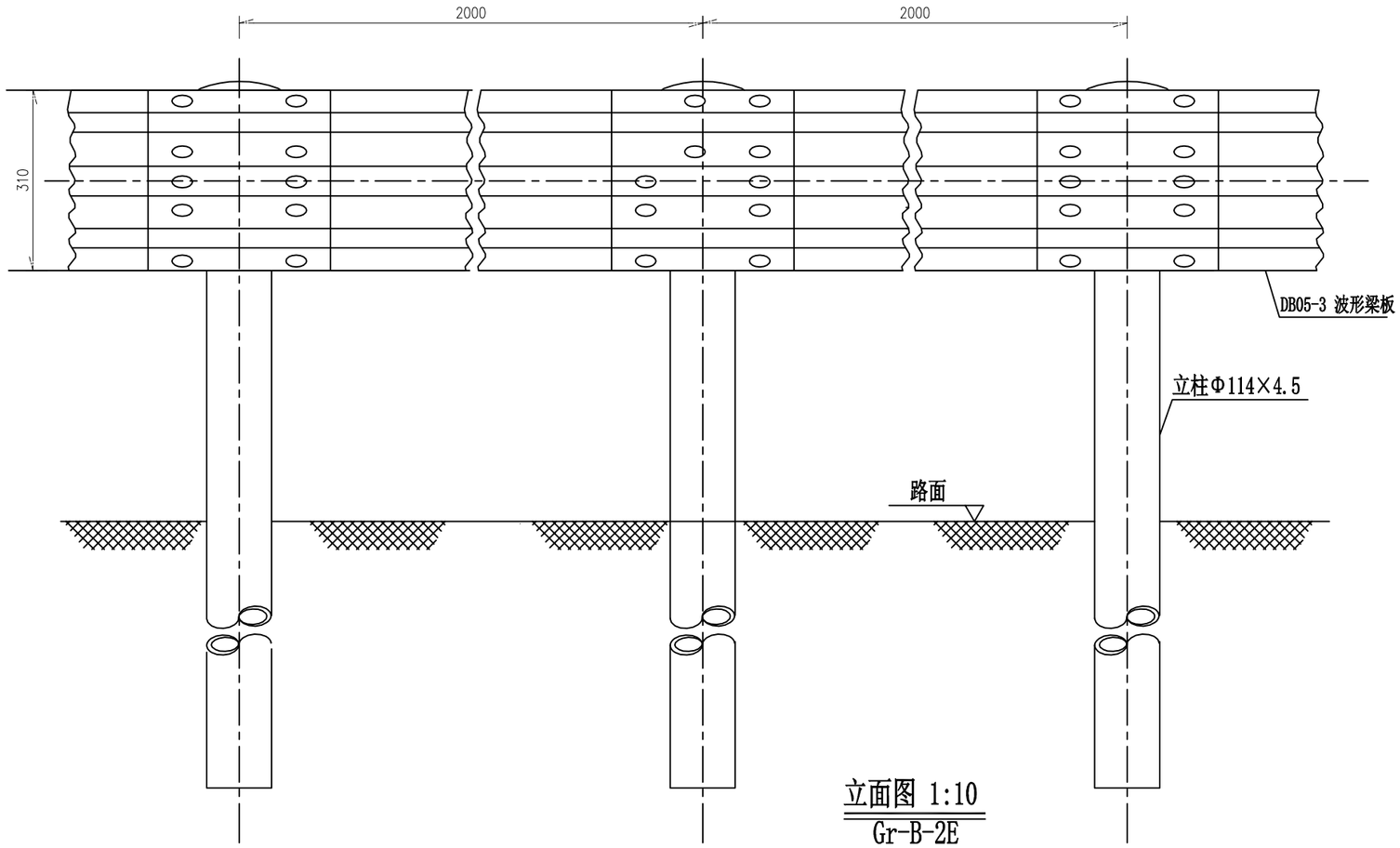

立面图 1:10
Gr-B-2E

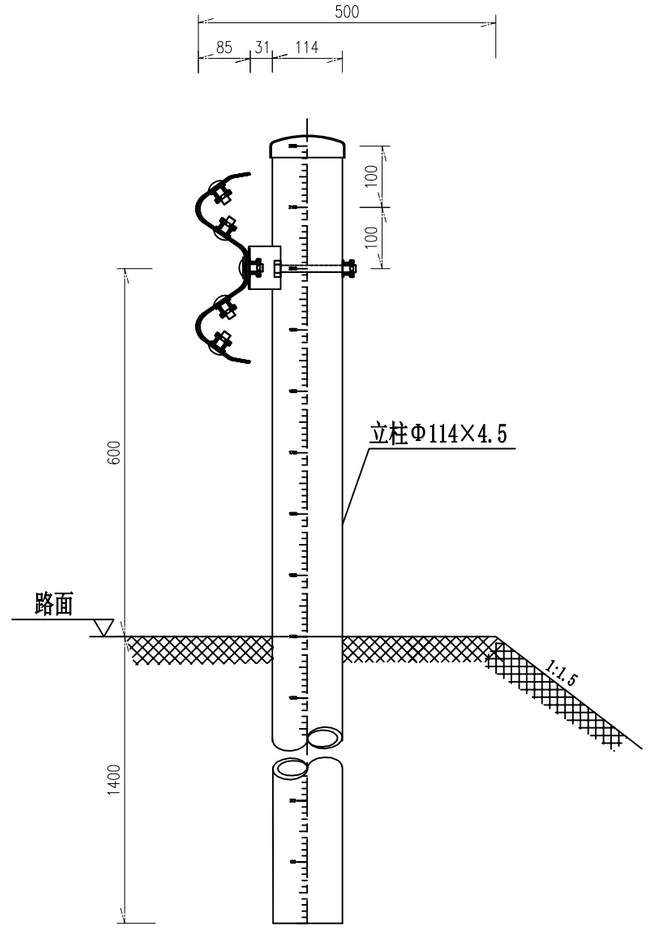

侧面图 1:10
Gr-B-2E

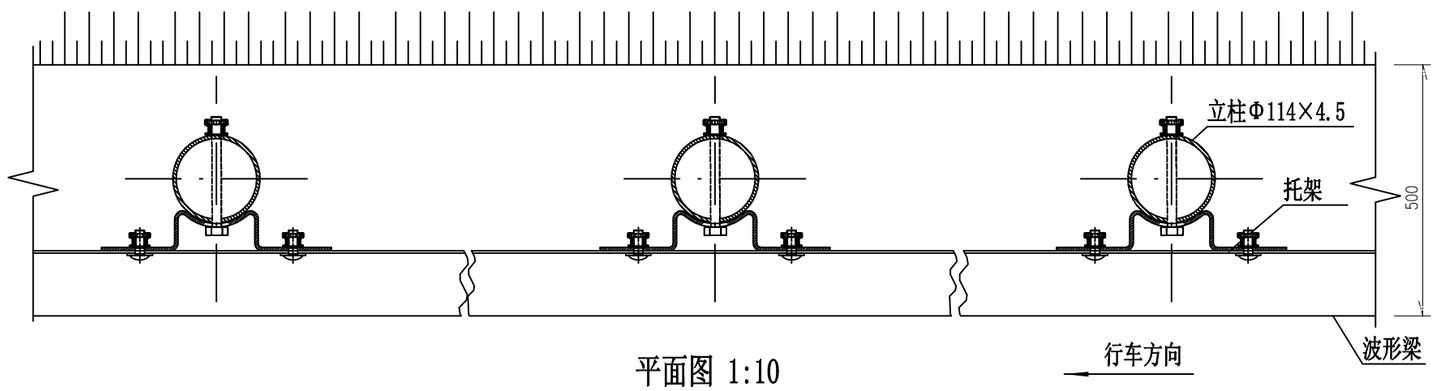

平面图 1:10
Gr-B-2E

100mGr-B-2E护栏材料数量表

序号	名称	规格(mm)	单件重(kg)	件数	总重量(kg)	材料
1	立柱	Φ114×4.5×2200	26.737	50根	1336.85	Q235
2	柱帽	Φ122×2				橡胶
3	托架T-1	300×70×4.5	1.10	50个	55	Q235
4	波形梁板	2320×310×85×3	26.4	50块	1320	Q235
5	拼接螺栓A1	M16×40	0.139	400套	55.6	45号钢、Q235
6	连接螺栓B1	M16×50	0.208	100套	20.8	45号钢、Q235
7	连接螺栓C1	M16×150	0.336	50套	16.8	45号钢、Q235

注:
1、本图尺寸均以mm为单位;
2、波形梁的搭接方向应与行车方向一致;
3、本设计波形梁护栏代号为Gr-B-2E,适用于本项目S316K80+020桥头路基护栏与过渡翼墙搭接。
4、护栏所有立柱加高10cm，预留螺栓孔，设置喷漆刻度，便于使用时确认深度。

台州市交通勘察设计院有限公司	2024年临海市国省道标志标线等安全设施增设和维护工程	路侧护栏（Gr-B-2E）设计图	设计		复核		审核		图号	S1-30	日期	2024.05

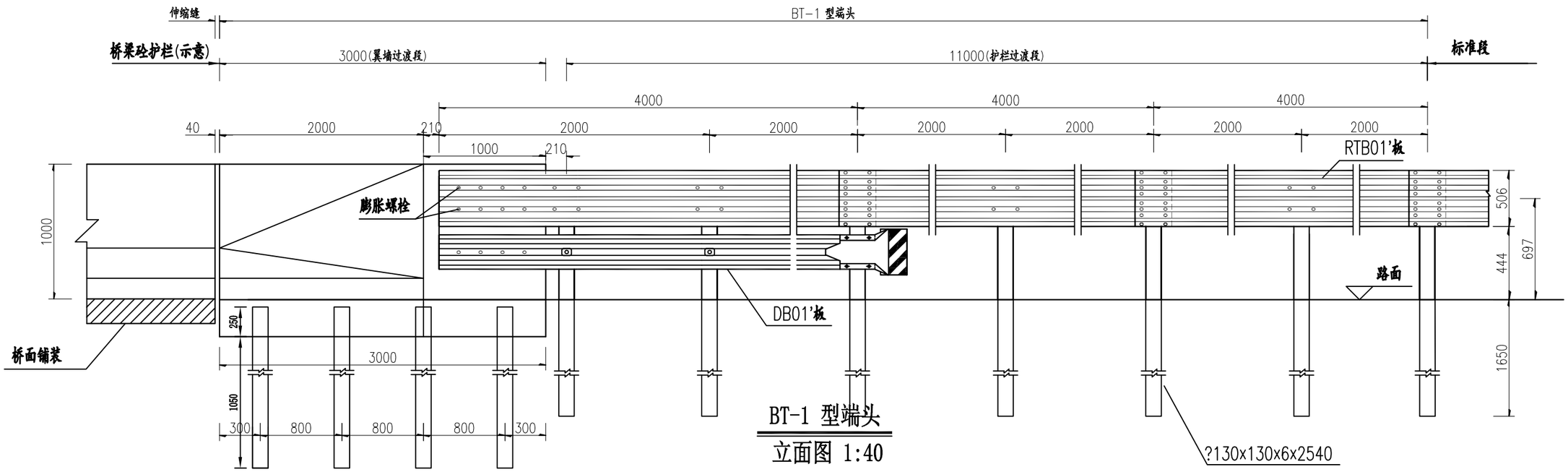

BT-1 型端头

立面图 1:40

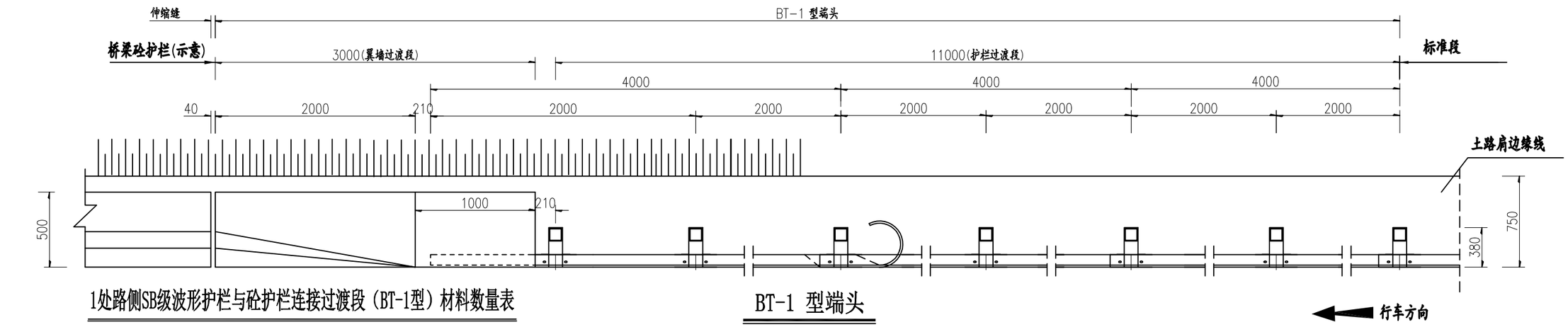

BT-1 型端头

平面图 1:30

1处路侧SB级波形护栏与砼护栏连接过渡段（BT-1型）材料数量表

序号	名 称	规 格	单件重 (kg)	数 量	总 重 (kg)	备 注
1	立柱PST	□130×130×6×2640	61.67	7根	431.69	Q235
2	防阻块BF Ⅰ型	300×200×290×4.5	7.60	7个	60.8	Q235
3	防阻块BF Ⅰ-Ⅰ型	165×200×4.5	4.14	3个	12.42	Q235
4	波形梁板（RTB01'板）	4320×506×85×4	102	3块	306	Q235
5	波形梁板（DB01'板）	4320×310×85×4	65.552	1块	65.552	Q235
6	拼接螺栓A3	M16×45	0.146	40套	5.84	
7	连接螺栓B3	M16×55	0.215	31套	6.665	
8	连接螺栓C3	M20×180	0.531	17套	9.027	
9	路侧端头DR1-4		26.87	1个	26.87	Q235
10	三波形梁背板	506×85×4×320	7.54	3块	22.62	Q235
11	膨胀螺栓	M16×300	0.49	12个	5.88	Q235
12	翼墙基础钢管	Φ140×4.5×1300	19.55	4根	78.20	Q235

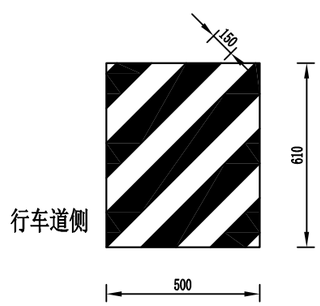

注:

1.本图尺寸均以mm为单位,护栏立柱采用加高10cm设计;

2.本图适用于桥梁采用F混凝土护栏、路基采用SB级波形梁护栏的过渡处理(S316K49+900);

3.翼墙基底应平整、夯实，按设计深度打入基础立柱，若基坑土质疏松、密实度差则应采取换填等措施确保基底土压强度;

4.过渡翼墙与桥梁护栏端部伸缩缝宽度应符合相关规定。

5.翼墙钢管立柱用于土质路段，当翼墙下为桥梁耳墙或侧墙时，耳墙或侧墙部分不设置钢管，但需人工凿除相应部分的耳墙或侧墙混凝土，并需保留其原有钢筋完整，有缺损的需要相应补充，布置翼墙过渡段钢筋与有钢筋进行绑扎，浇筑翼墙过渡段混凝土与耳墙或侧墙连成整体。

台州市交通勘察设计院有限公司	2024年临海市国省道标志标线等安全设施增设和维护工程	SB级波形护栏与砼护栏过渡段设计图	设计		复核		审核		图号	S1-31	日期	2024.05

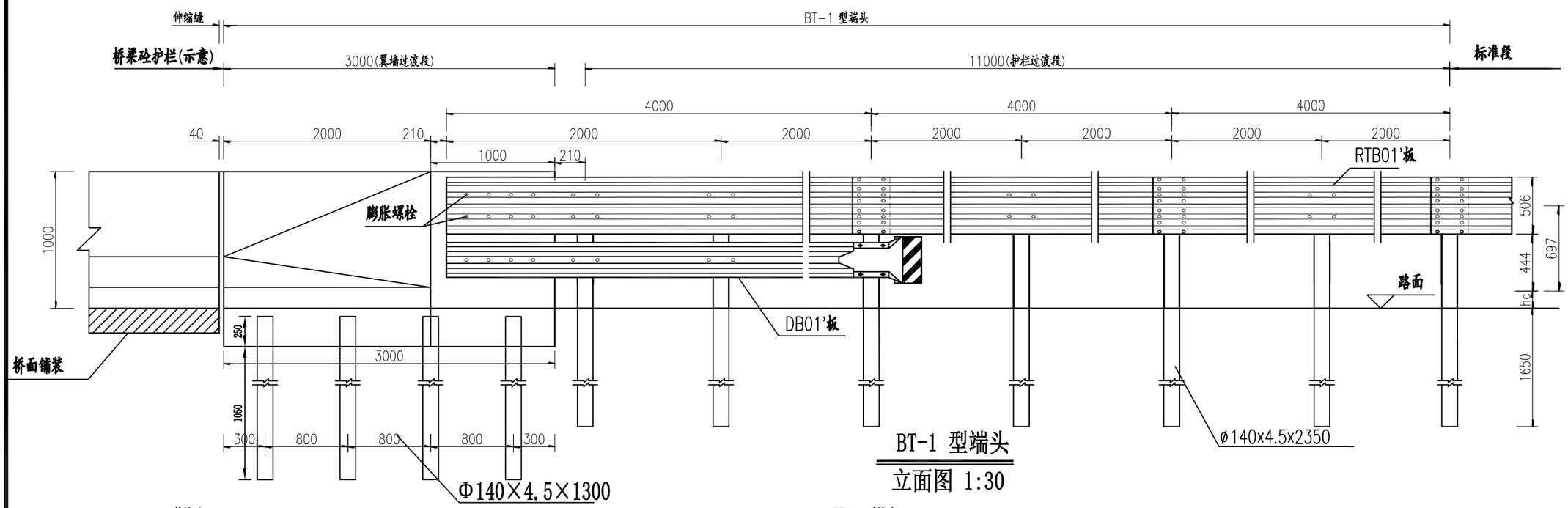

BT-1 型端头

立面图 1:30

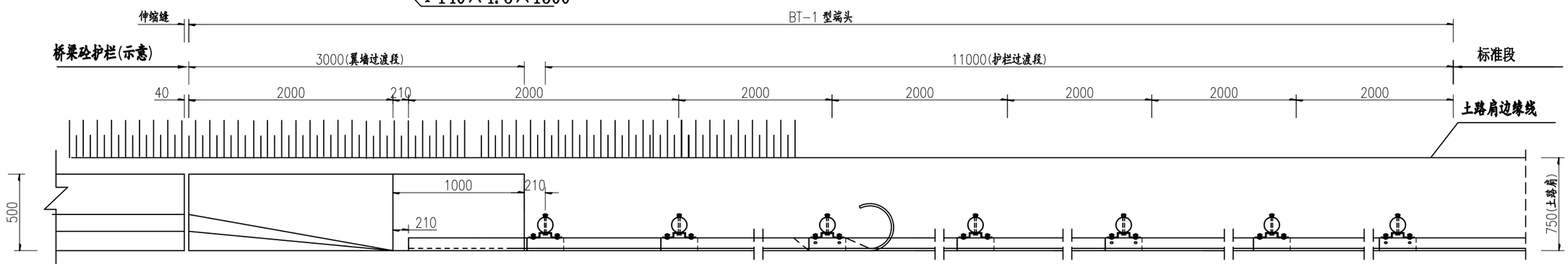

BT-1 型端头

平面图 1:30

行车方向

1处路侧A级波形护栏与砼护栏连接过渡段（BT-1型）材料数量表

序号	名 称	规 格	单件重 (kg)	数 量	总 重 (kg)	备 注
1	立柱PSP	Φ140×4.5×2600	39.1020	7根	273.714	Q235
2	柱帽	Φ148×2	0.385	7个	2.695	Q235
3	托架T-2型	300×270×35×6	4.55	7个	31.871	Q235
4	托架T-2-1型	300×70×35×6	1.18	3个	3.54	Q235
5	波形梁板（RTB01'板）	4320×506×85×4	102	3块	306	Q235
6	波形梁板（DB01'板）	4160×310×85×4	65.552	1块	65.552	Q235
7	拼接螺栓A2	M16×40	0.139	40套	5.56	
8	连接螺栓B2	M16×50	0.208	34套	7.072	
9	连接螺栓C2	M16×180	0.384	10套	3.84	
10	路侧端头DR1-4		26.87	1个	26.87	Q235
11	膨胀螺栓	M16×300	0.49	12个	5.88	Q235
12	翼墙基础钢管	Φ140×4.5×1300	19.55	4根	78.20	Q235

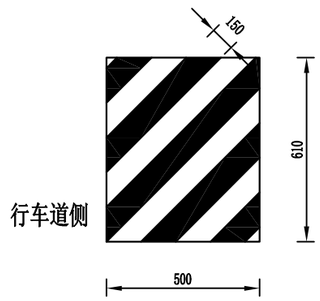

注:

1.本图尺寸均以mm为单位，护栏立柱采用加高10cm设计；

2.本图适用于桥梁采用F混凝土护栏、路基采用A级波形梁护栏的过渡处理(S316K61+900)；

3.翼墙基底应平整、夯实，按设计深度打入基础立柱，若基坑土质疏松、密实度差则应采取换填等措施确保基底土压强度；

4.过渡翼墙与桥梁护栏端部伸缩缝宽度应符合相关规定；

5.翼墙钢管立柱用于土质路段，当翼墙下为桥梁耳墙或侧墙时，耳墙或侧墙部分不设置钢管，但需人工凿除相应部分的耳墙或侧墙混凝土，并需保留其原有钢筋完整，有缺损的需要相应补充，布置翼墙过渡段钢筋与有钢筋进行绑扎，浇筑翼墙过渡段混凝土与耳墙或侧墙连成整体。

台州市交通勘察设计院有限公司	2024年临海市国省道标志标线等安全设施增设和维护工程	A级波形护栏与砼护栏过渡段设计图	设计		复核		审核		图号	S1-32	日期	2024.05

翼墙过渡段立面 1:20

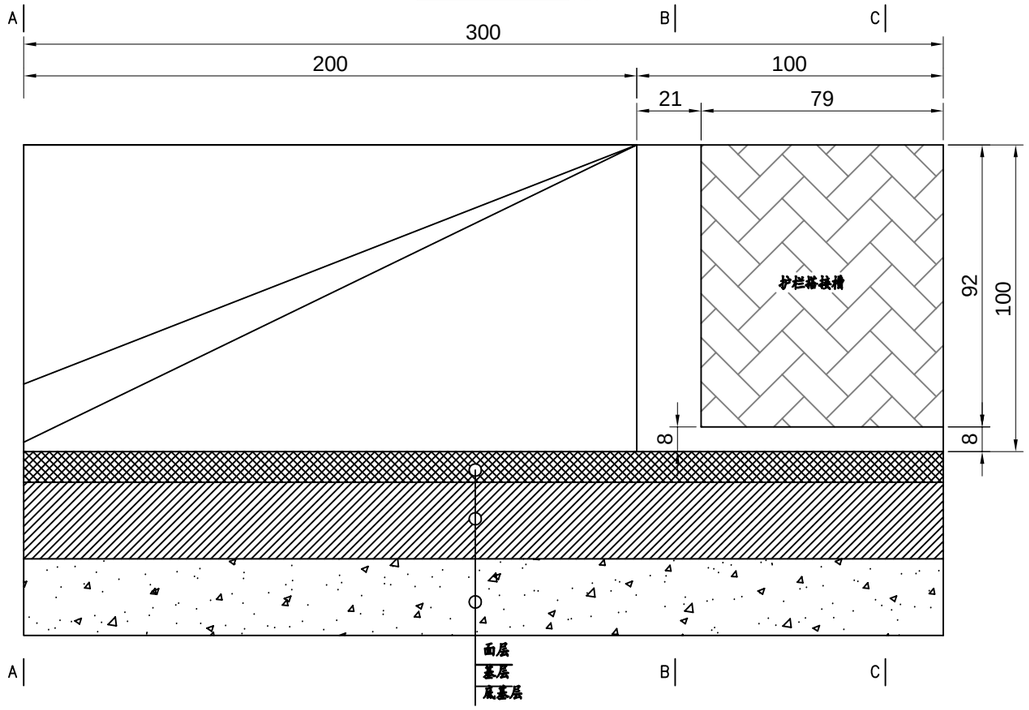

翼墙过渡段平面 1:20

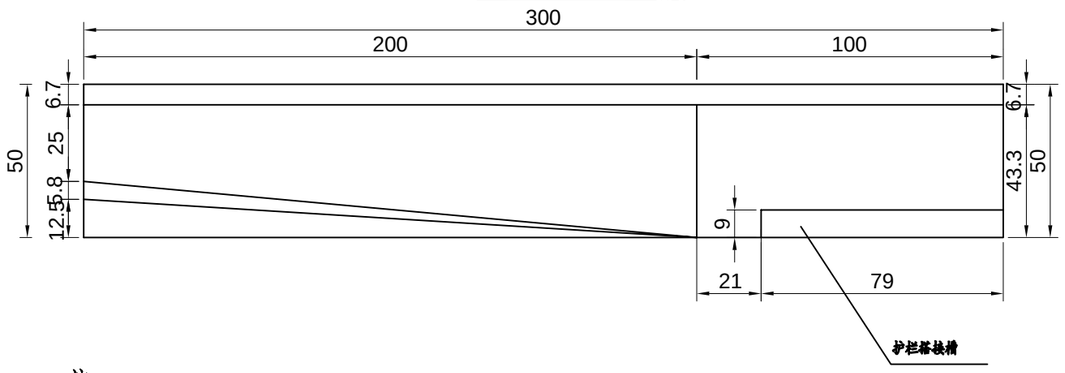

A-A 1:20

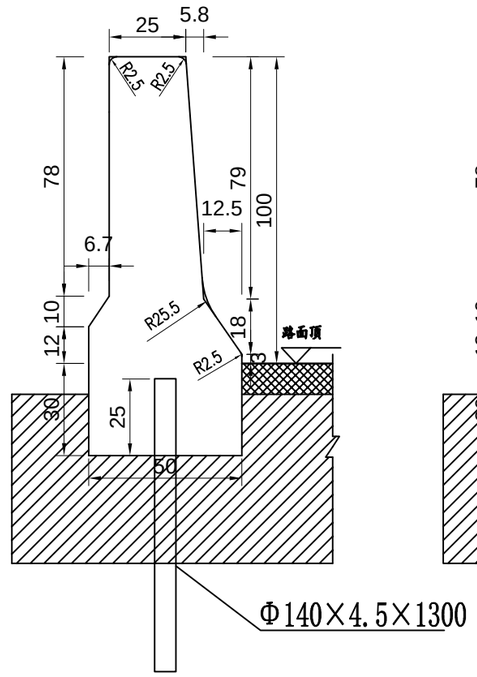

B-B 1:20

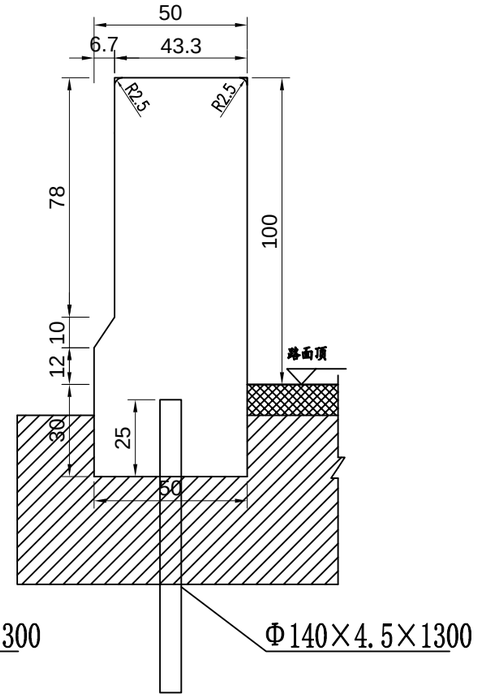

C-C 1:20(适用于土路肩为填土路段)

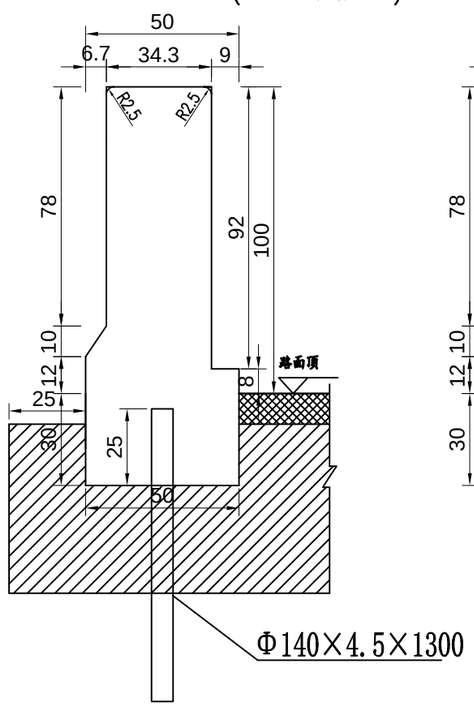

C-C 1:20(适用于平侧墙或挡墙)
新建路段

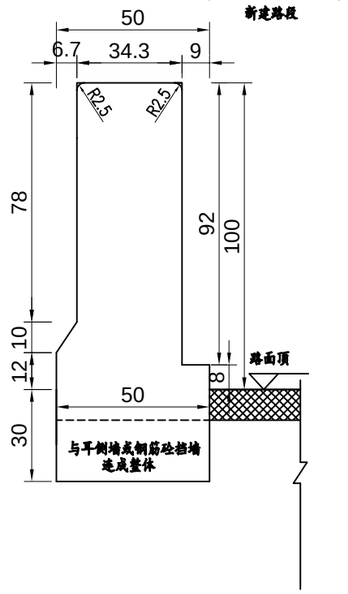

C-C 1:20(适用于平侧墙或挡墙)
改扩建路段

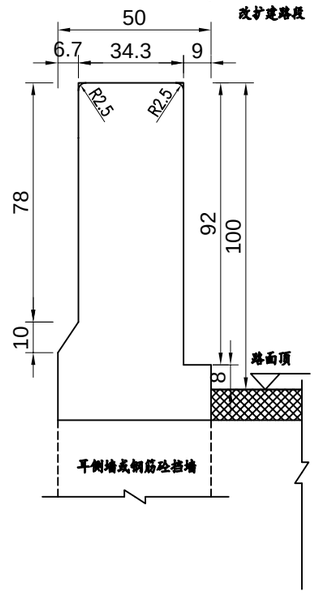

注：

1、本图尺寸均以厘米计。

2、本图适用于桥梁护栏与波形护栏的过渡段位置。

3、路基两侧过渡段的实施，需根据土路肩位置为桥梁耳墙、挡墙，还是填土具体情况确定。

4、翼墙的内立面应平行于行车方向，内立面最突出部分不应超过桥梁混凝土护栏最突出部分，翼墙设置方向应位于桥梁混凝土护栏的延长线上，保证与混凝土护栏的顺畅衔接，不得随意往内外倾斜，如遇特殊情况，应与设计人员沟通。

台州市交通勘察设计院有限公司	2024年临海市国省道标志标线等安全设施增设和维护工程	波形护栏与砼护栏过渡段翼墙构造图	设计		复核		审核		图号	S1-33-1	日期	2024.05

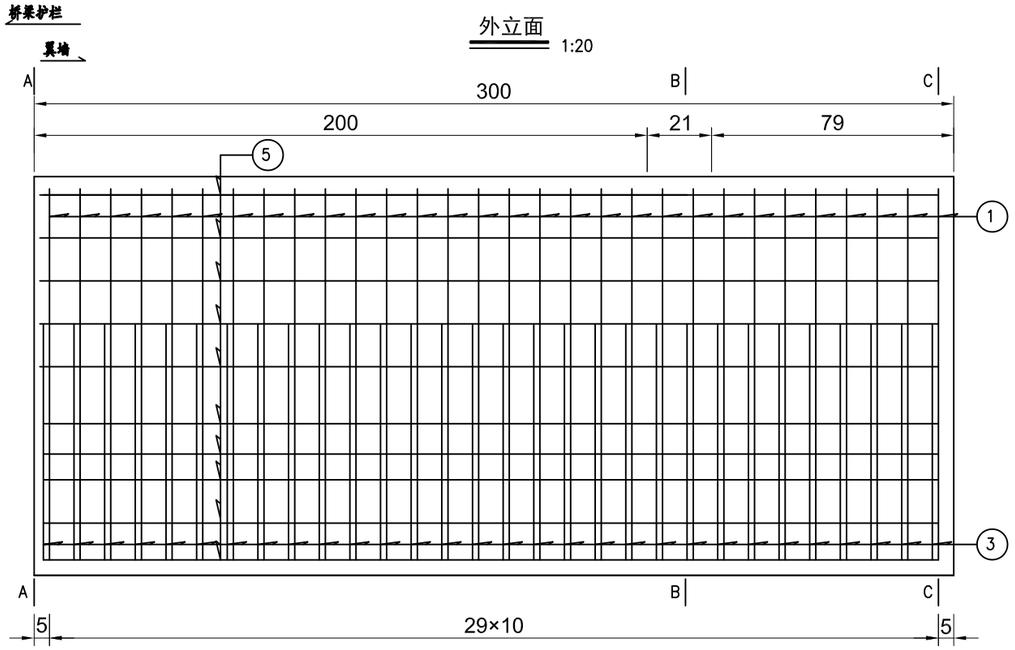

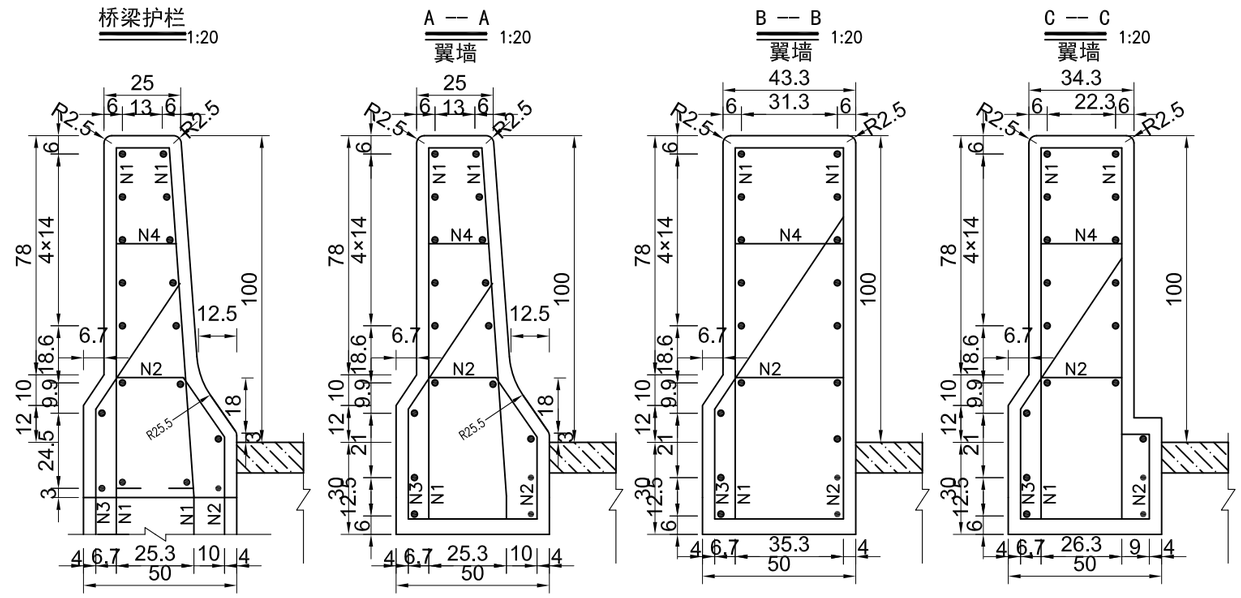

斜交端部钢筋布置

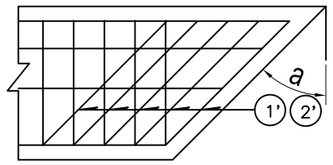

一个翼墙过渡段材料数量表

钢筋编号	直径(mm)	单根长度(cm)	根数	共长(m)	单位重(kg/m)	共重(kg)	总重(kg)
1	Φ16	平均 318.9	30	95.67	1.580	151.16	271.4
2	Φ16	135.1	30	40.53	1.580	64.04	
3	Φ16	平均 118.6	30	35.58	1.580	56.22	
4	Φ12	平均 48.8	30	14.64	0.888	13.00	13.0
5	Φ10	303	18	54.54	0.395	21.54	21.5
C30砼 (m^3)			1.57	凿除混凝土（如有）(m^3)			0.68

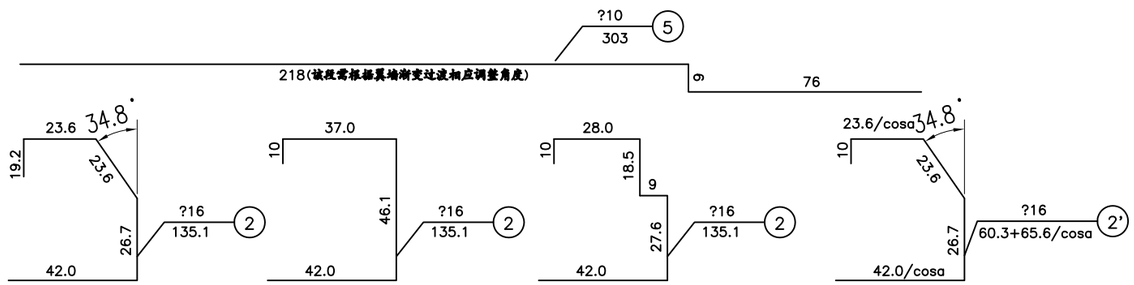

适用于A-A断面　　适用于B-B断面　　适用于C-C断面

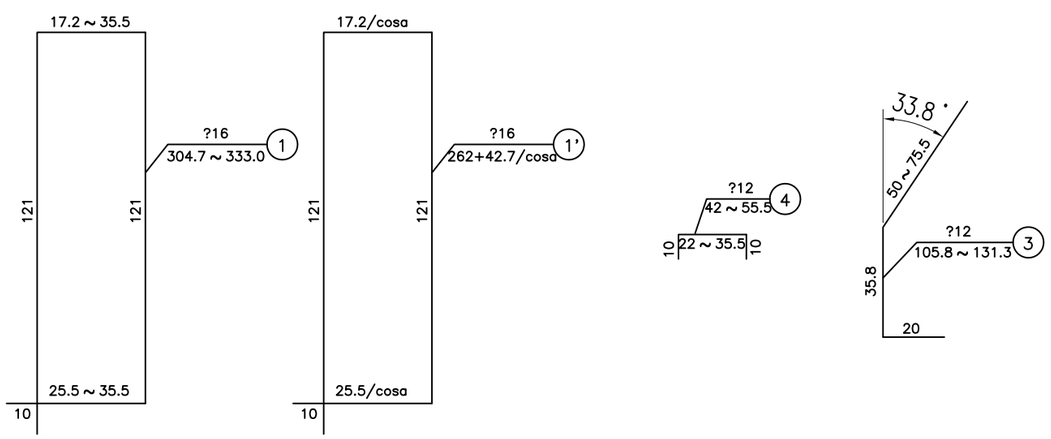

一个翼墙过渡段端部钢筋数量表

斜交角度(度)	钢筋编号	直径	单根长度(cm)	根数	共长(m)	共重(kg)	总重(kg)
5	1'	Φ16	304.86	1	3.05	4.82	6.81
	2'	Φ16	126.15	1	1.26	1.99	
10	1'	Φ16	305.36	1	3.05	4.82	6.83
	2'	Φ16	126.91	1	1.27	2.01	
15	1'	Φ16	306.21	2	6.12	9.68	13.73
	2'	Φ16	128.21	2	2.56	4.05	
20	1'	Φ16	307.44	2	6.15	9.72	13.83
	2'	Φ16	130.11	2	2.60	4.11	
25	1'	Φ16	309.11	3	9.27	14.65	20.94
	2'	Φ16	132.68	3	3.98	6.29	
30	1'	Φ16	311.31	3	9.34	14.76	21.20
	2'	Φ16	136.05	3	4.08	6.45	
35	1'	Φ16	314.13	4	12.57	19.85	28.73
	2'	Φ16	140.38	4	5.62	8.87	
40	1'	Φ16	317.74	5	15.89	25.10	36.63
	2'	Φ16	145.93	5	7.30	11.53	
45	1'	Φ16	322.39	6	19.34	30.56	45.07
	2'	Φ16	153.07	6	9.18	14.51	

注：

1、本图尺寸除钢筋直径以毫米计外，余均以厘米计。

2、当翼墙过渡段位于桥台耳墙或侧墙时，需人工凿除相应部分的耳墙或侧墙混凝土，并需保留其原有钢筋完整，有缺损的需要相应补充，布置翼墙过渡段钢筋与原有钢筋进行绑扎，浇筑翼墙过渡段混凝土与耳墙或侧墙练成整体。

3、桥梁防撞护栏端部为斜交时，翼墙过渡段起始端同样斜交处理，斜交角度与桥梁一致，并加设斜交端部钢筋，翼墙过渡段终止端为正交。

台州市交通勘察设计院有限公司	2024年临海市国省道标志标线等安全设施增设和维护工程	波形护栏与砼护栏过渡段翼墙钢筋图	设计		复核		审核		图号	S1-33-2	日期	2024.05

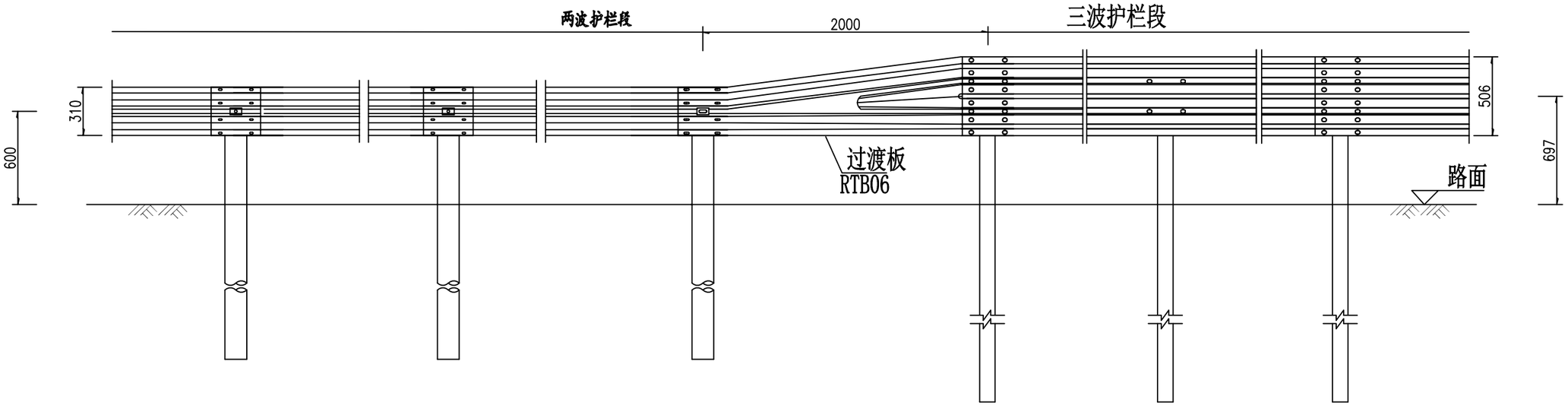

两波形护栏与三波形护栏连接过渡立面图

1:30

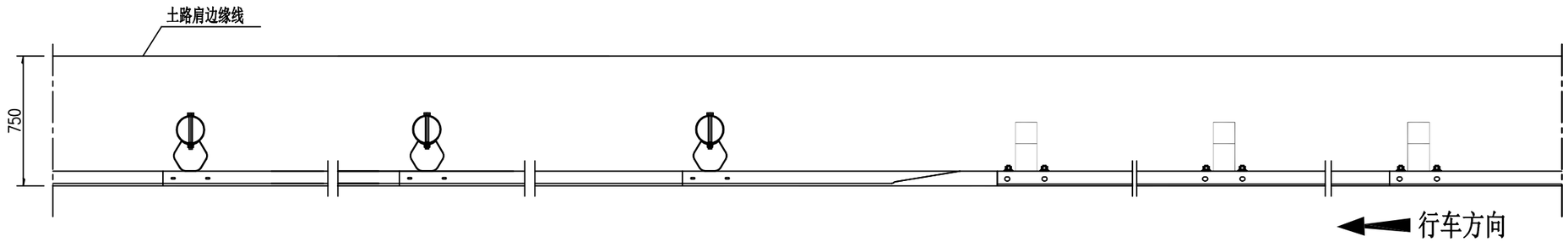

两波形护栏与三波形护栏连接过渡平面图

1:30

材料数量表

名 称	规 格	单件重(kg)
RTB06板	2310×506/310×85×4	54.71

注：
1、图中标注尺寸均以mm为单位；
2、护栏板的搭接方向应与行车方向一致；
3、本图适用于两波形护栏段与三波形护栏段的连接过渡。

台州市交通勘察设计院有限公司	2024年临海市国省道标志标线等安全设施增设和维护工程	两波形护栏与三波形护栏过渡设计图	设计		复核		审核		图号	S1-34	日期	2024.05

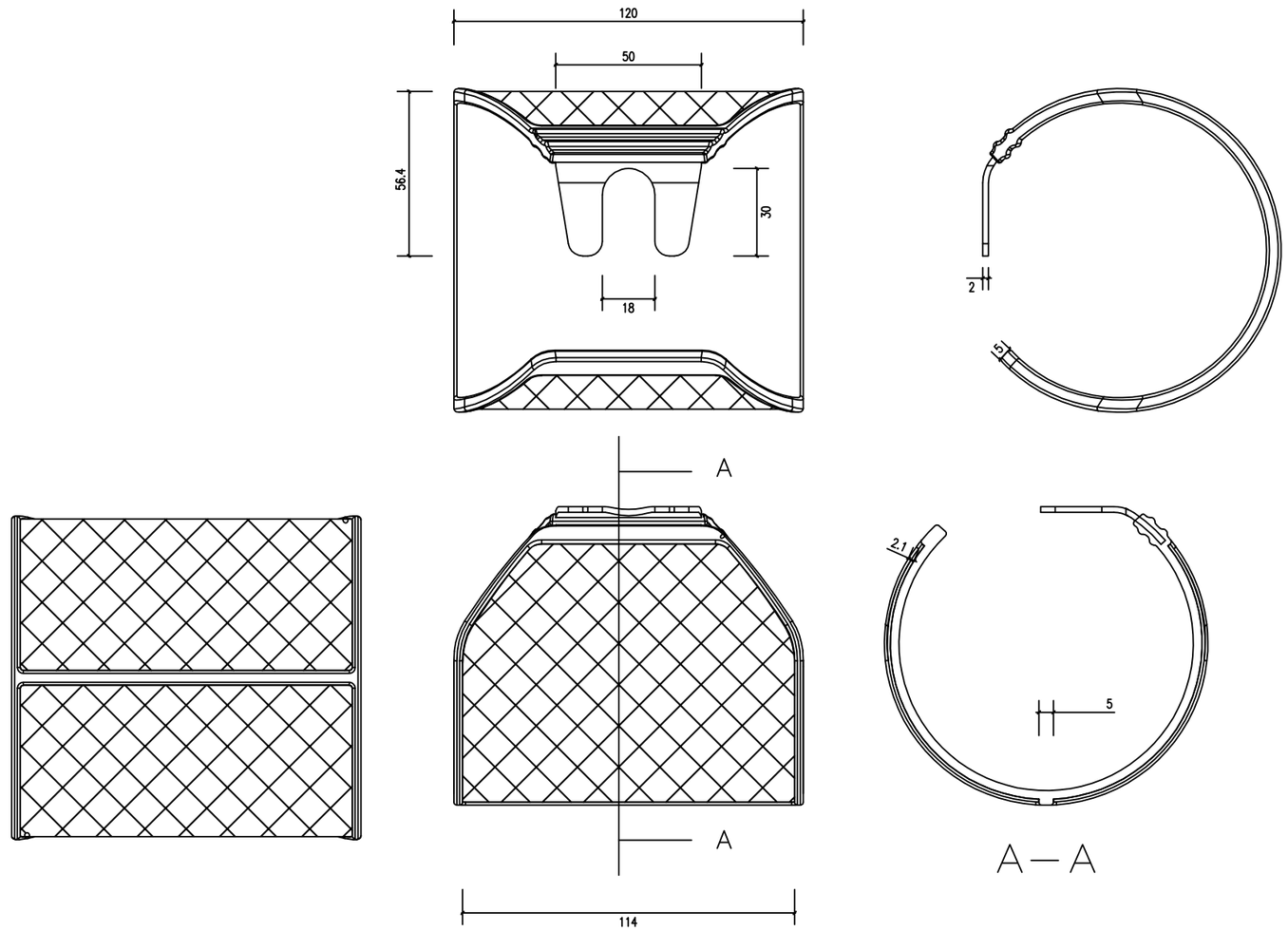

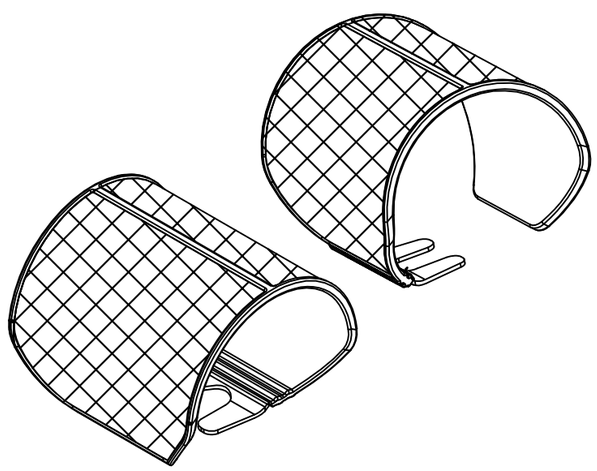

注：

1、本图以mm为单位；

2、由弹性TPU级材料制成；反光膜采用V类反光膜；

3、轮廓标适用于波形护栏。颜色按路线前进方向左侧设置黄色，右侧设置白色。

4、轮廓标反射性能应符合国标的有关规定。

台州市交通勘察设计院有限公司	2024年临海市国省道标志标线等安全设施增设和维护工程	双面大角度轮廓标结构图	设计		复核		审核		图号	S1-35	日期	2024.05

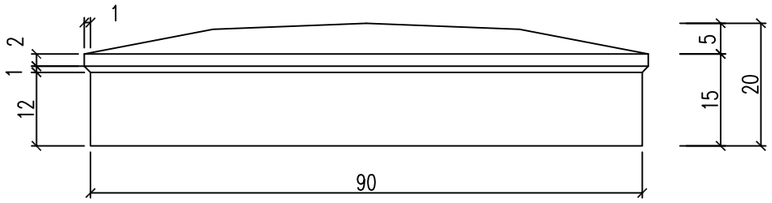

桶盖 1:10

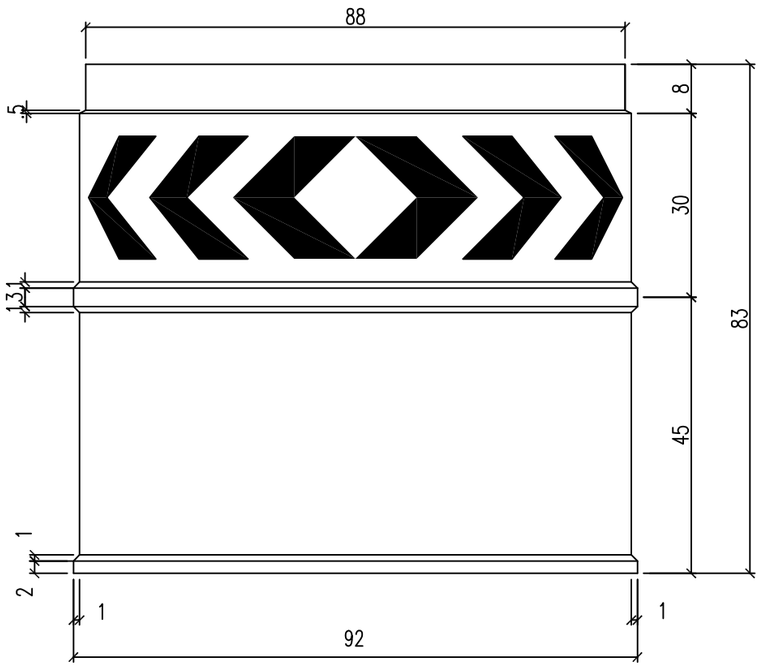

桶身 1:10

效果图

材料数量表 (每个)

材料名称	单位	数量	备注
玻璃钢	公斤	18.5	
中砂	立方米	0.54	
反光膜	平方米	0.7	Ⅳ类反光膜
自攻螺丝	个	4	

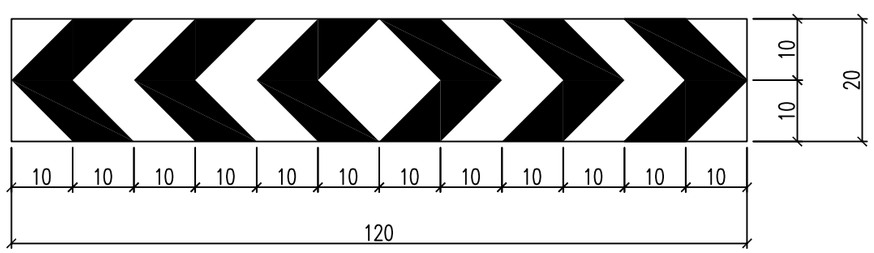

反光膜大样 1:10

注：
1.本图尺寸均以mm为单位,设置于S207上游端头处。
2.防撞桶的直径为900mm，高为950mm，壁厚不小于6mm，防撞桶外贴Ⅳ类反光膜（颜色为红白相间），反光膜单条宽度不小于50mm，连续长度不小于100mm。
3.防撞桶桶盖、桶身、横隔板由聚乙烯制成,桶盖和桶身可通过自身丝扣和自攻螺丝固定。底色为黄色，内装2/3桶高细砂。

台州市交通勘察设计院有限公司	2024年临海市国省道标志标线等安全设施增设和维护工程	防撞桶结构图	设计		复核		审核		图号	S1-36	日期	2024.05

道口柱设置一览表

工程名称:2024年临海市国省道标志标线等安全设施增设和维护工程

序号	桩号	位置	数量（个）	备　注
S207				
1	K307+200	左侧	4	
2	K308+500	右侧	4	
3	K309+090	左侧	4	
4	K309+600	左侧	4	
5	K309+750	右侧	4	
6	K311+280	右侧	4	
7	K313+920	左侧	4	
8	K314+685	右侧	4	
9	K319+690	左侧	4	
10	K321+120	右侧	4	
11	K322+680	右侧	4	
12	K322+722	左右侧	8	
13	K322+900	右侧	4	
14	K324+000	右侧	4	
15	K326+400	右侧	4	
16	K328+590	左右侧	8	
		小计	72	

序号	桩号	型 式	数量（个）	备　注
S316				
1	K37+700	右侧	4	
2	K37+800	左右侧	8	
3	K38+650	右侧	4	
4	K38+750	右侧	4	
5	K63+600	左侧	4	
6	K80+370	左侧	4	
7	K90+360	左侧	4	
8	K90+870	左侧	4	
		小计	36	
		合计	108	

编制:　　复核:　　图号：S1-37

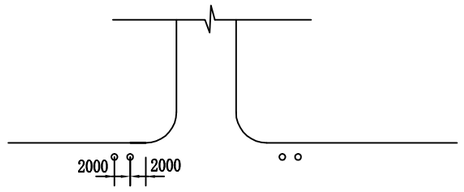

路口道口柱平面布置图

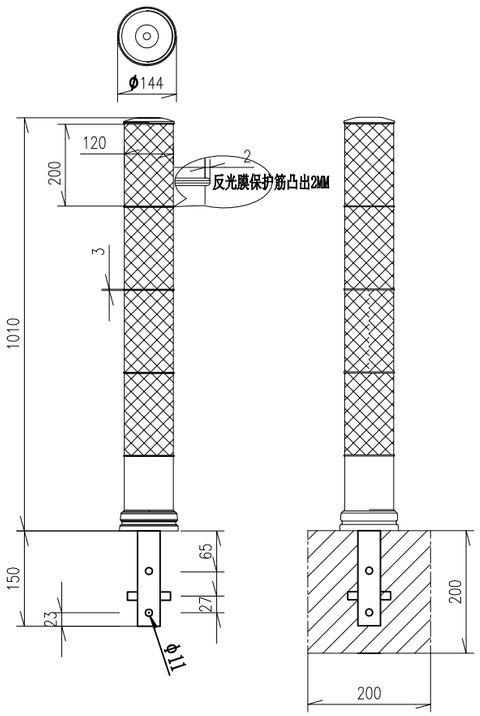

预埋件

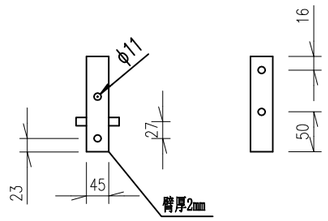

道口标柱单位材料数量表

	材 料	规格	单位长度	根数	数 量
道口标柱	弹性道口柱	ϕ120mm	101cm	1	
	混凝土	C25			0.008m³

注:

1、本图尺寸均以mm为单位;

2、柱体底座预制安装螺丝M22,采用预埋件固定;

3、基础预埋方式:设置在沥青路面以及砼路面上时,道口柱基础预埋件提前埋入C25砼内预制,预埋长度15cm。道口柱运至现场后路面钻取直径20cm,深20cm圆孔,将道口柱连预制砼埋入孔内,再注入M7.5砂浆使孔径内预制砼与原路面层步产生空隙,加强道口柱的稳定牢固性。

台州市交通勘察设计院有限公司	2024年临海市国省道标志标线等安全设施增设和维护工程	弹性道口柱	设计		复核		审核		图号	S1-38	日期	2024.05

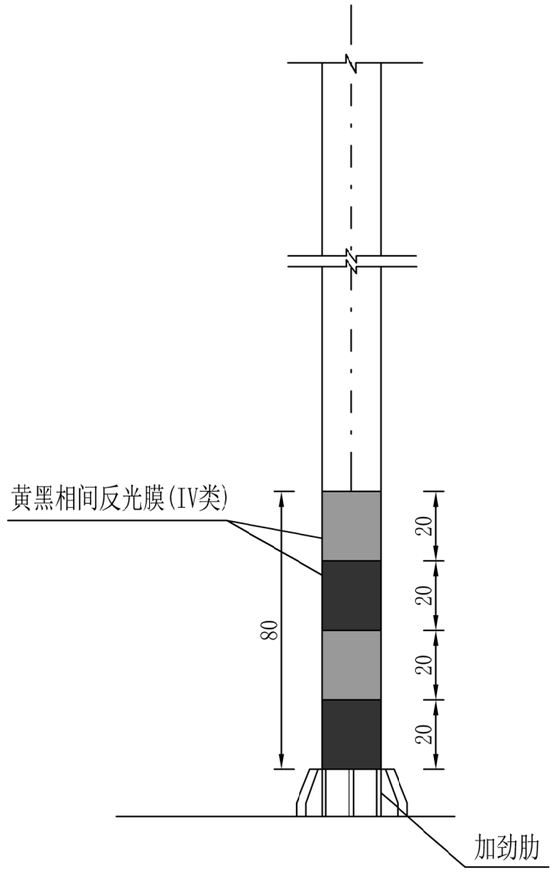

标志立柱粘贴反光膜示意图

反光膜材料数量表

立柱结构直径（mm）	立面标记用量(m²)	材质
柱式φ114	0.29	IV类反光膜（黄黑相间）
悬臂式φ168	0.42	
悬臂式φ180	0.45	
悬臂式φ219	0.55	
悬臂式φ273	0.69	
悬臂式φ325	0.82	
悬臂式φ377	0.95	

注：

1、本图尺寸单位均为cm。

台州市交通勘察设计院有限公司	2024年临海市国省道标志标线等安全设施增设和维护工程	标志立柱粘贴反光膜示意图	设计		复核		审核		图号	S1-39	日期	2024.05

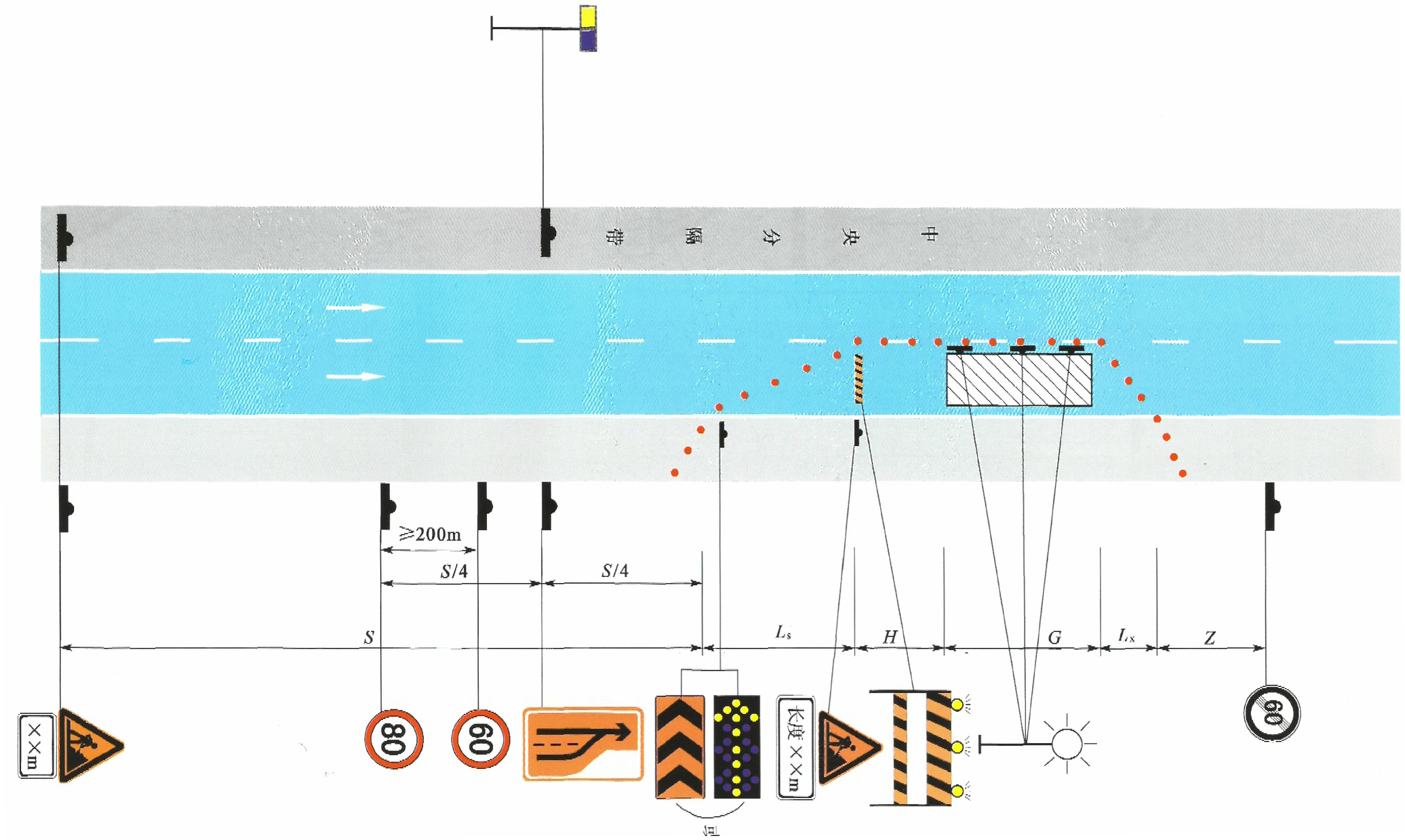

养护维修作业参数控制表

警告区S最小长度 m	车道封闭上游过渡区Ls最小长度 m	缓冲区H最小长度 m	工作区G长度 m	车道封闭下游过渡区Lx最小长度 m	终止区Z最小长度 m
1000	190	120	根据需要确定	30	30

注:

1、本图尺寸以m计，无比例。

2、图中S为警告区，Ls为车道缝壁上游过渡区，H为缓冲区，G为工作区，Lx为下游过渡区，Z为终止区。

3、工作区长度根据养护维修作业的需要确定。

4、所有交通标志严格按照JTGH30-2015《公路养护安全作业规程》的要求设置。

台州市交通勘察设计院有限公司	2024年临海市国省道标志标线等安全设施增设和维护工程	养护维修作业示意图	设计		复核		审核		图号	S1-40-1	日期	2024.05

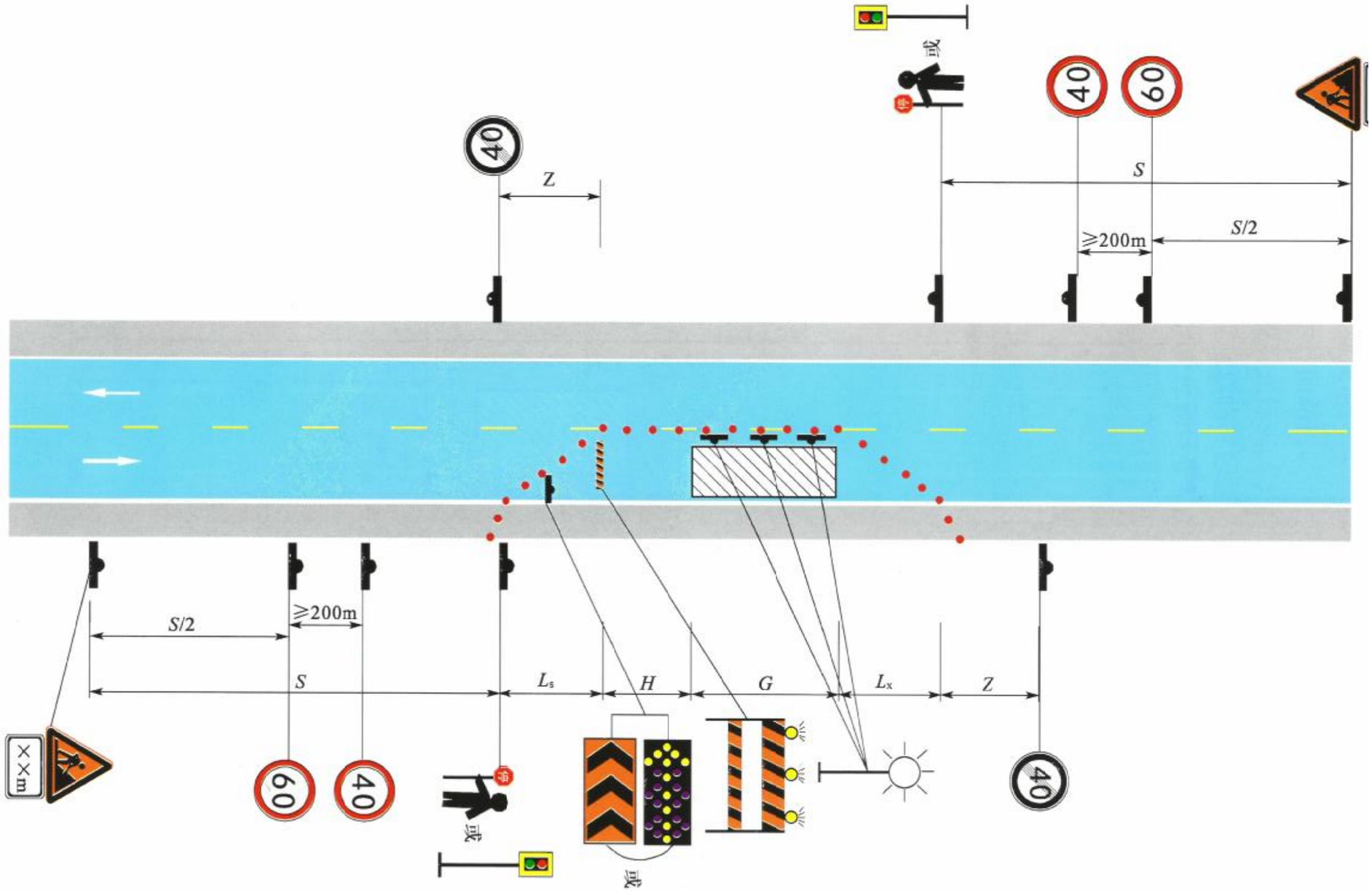

养护维修作业参数控制表

警告区S最小长度 m	车道封闭上游过渡区Ls最小长度 m	缓冲区H最小长度 m	工作区G长度 m	车道封闭下游过渡区Lx最小长度 m	终止区Z最小长度 m
1000	100	80	根据需要确定	30	30

注:

1、本图尺寸以m计，无比例。

2、图中S为警告区，Ls为车道缝壁上游过渡区，H为缓冲区，G为工作区，Lx为下游过渡区，Z为终止区。

3、工作区长度根据养护维修作业的需要确定。

4、所有交通标志严格按照JTGH30-2015《公路养护安全作业规程》的要求设置。

台州市交通勘察设计院有限公司	2024年临海市国省道标志标线等安全设施增设和维护工程	养护维修作业示意图	设计		复核		审核		图号	S1-40-2	日期	2024.05

第 二 篇

施 工 图 预 算

编 制 说 明

一、造价范围

造价编制范围为 2024 年临海市国省道标志标线等安全设施增设和维护工程。

二、编制原则和依据

1、浙江省交通厅 2005 年 7 月 1 日施行的《浙江省公路养护工程预算编制办法》，以下简称“编制办法”；

2、浙江省交通厅 2005 年 7 月 1 日施行的《浙江省公路养护工程预算定额》；

3、浙江省交通厅 2005 年 7 月 1 日施行的《浙江省公路养护工程机械台班费用定额》；

4、浙江省交通厅[2005]224 号关于发布《浙江省公路养护工程预算定额》的通告；

5、交通部于 2018 年发布的第 86 号《公路工程预算定额》(JTG/T 3832—2018)；

6、浙江省交通运输厅浙交[2019]116 号《转发交通运输部 2018 年第 86 号公告的通知》；

7、本工程初步设计文件；

8、浙江省交通建设工程《质监与造价》(2024 年第三期)。

三、工、料、机单价

1、人工费养护定额人工单价为 77.05 元 / 工日，套用公路定额人工单价为 127.66 元 / 工日。

2、材料价格

外购材料根据浙江市场调查情况，影响地方的材料信息价取用。地方材料根据实地调查取用有关费率

四、有关费率及其他相关取价标准

1、直接费、现场经费、间接费

其它直接费、现场经费、间接费均按“编制办法”规定中的其他公路费率取用。其中主副食综合运距按 5 公里计算；工地转移费的转移距离按 30 公里计算；行车干扰费按 7000~10000 辆/日计。

2、施工机构迁移费、大型专用机械设备购置费固定资产投资方向调节税、工程造价增涨预留费未计。

3、利润、税金

根据“编制办法”利润按 4.5%计取，税金按 3.41%计取。

五、公路养护工程其他费用

1、土地征用不计取;

2、按《浙江省公路养护工程预算编制办法》计取养护工程管理费等及养护工程监理费、设计费等。

六、公路养护工程预算总费用

本项目工程总造价为 409.9 万元，其中公路养护工程费 373.8 万元。

总预算表

养护工程名称:2024年临海市普通国道隧道维修加固工程

编制范围:2024年临海市国省道标志标线等安全设施增设和维护工程

01表

项	目	节	工程或费用名称	单位	数量	预算金额（元）	技术经济指标	各项费用比例（%）	备注
			第一部分公路养护工程费	公路公里	1	3738334	3738334	91.20	
一			G104			423880		10.34	
	1		标线	m2	733	63293	86.35		
		1	除线	m2	733				
		2	热熔标线	m2	416	17871	42.96		
		3	震荡标线	m3	317	43403	136.92		
		4	突起路标	个	60	2019	33.65		
	2		标志	个	177	342487	1934.95		
		1	标志板面	个	177	229822	1298.43		
		1.1	5000*3000	个	2	26935	13467.5		
		1.2	4000*2400	个	12	91176	7598		
		1.3	4000*3200	个	1	8847	8847		
		1.4	3000*2400	个	2	10715	5357.5		
		1.5	2900*3250	个	1	7569	7569		
		1.6	▲1100	个	1	442	442		
		1.7	1200*1200	个	38	35242	927.42		
		1.8	600*800	个	114	45318	397.53		
		1.9	530*340	个	1	157	157		
		1.10	800*1000	个	2	1337	668.5		
		1.11	900*1100	个	1	826	826		
		1.12	1000*1200	个	1	1022	1022		
		1.13	800*300	个	1	236	236		
		2	标志杆件	根	141	42872	304.06		
		2.1	单悬臂Φ180*9*6730	根	1	2498	2498		
		2.2	单柱式Φ114*4.5*3700	根	38	17503	460.61		
		2.3	单柱式Φ89*4.5*2300	根	102	22871	224.23		
		3	标志基础	m3	79.244	63813	805.27		
		4	反光膜	m2	26	5980	230		
	3		拆除标志	套	32	15500	484.38		
		1	单柱式	套	27	13500	500		
		2	单悬臂	套	1	2000	2000		
	4		拆除板面	个	26	2600	100		
二			G351			2616923		63.84	
	1		标线	m2	456	45547	99.88		
		1	除线	m2	456	19711	43.23		
		2	热熔标线	m2	411	17656	42.96		
		3	震荡标线	m3	45	6161	136.91		
		4	突起路标	个	60	2019	33.65		
	2		标志	个	299	384894	1287.27		
		1	标志板面	个	299	192981	645.42		
		1.1	▲1100	个	143	61783	432.05		
		1.2	1200*1200	个	105	97418	927.79		

编制:何怀君　　复核:王元吉

总预算表

养护工程名称:2024年临海市普通国道隧道维修加固工程

编制范围:2024年临海市国省道标志标线等安全设施增设和维护工程

01表

项	目	节	工程或费用名称	单位	数量	预算金额（元）	技术经济指标	各项费用比例（%）	备注
		1.3	600*800	个	75	29835	397.8		
		1.4	800*1000	个	2	1337	668.5		
		1.5	1100*500	个	1	472	472		
		1.6	▲900	个	1	393	393		
		1.7	800*400	个	1	283	283		
		1.8	O1000	个	2	1460	730		
		2	标志杆件	根	132	109395	828.75		
		2.1	单悬臂Φ180*9*6730	根	6	15006	2501		
		2.2	单柱式Φ114*4.5*3700	根	97	44683	460.65		
		2.3	单柱式Φ89*4.5*2300	根	46	10316	224.26		
		2.4	单柱式Φ89*4.5*2970	根	1	290	290		
		2.5	反光膜	m2	170	39100	230		
		3	标志基础	m3	102.472	82518	805.27		
	3		拆除标志	套	88	64000	727.27		
		1	单柱式	套	104	52000	500		
		2	单悬臂	套	6	12000	2000		
	4		拆除板面	个	178	17800	100		
	5		护栏	m	54962	2092682	38.08		
		1	镀锌护栏	m	54962	1978632	36		
		2	大角度轮廓标	个	2290	103050	45		
		3	拆除旧轮廓标	个	2200	11000	5		
	6		拆除限高门架	处	2	12000	6000		
三			S203			1863		0.05	
	1		标志	个	1	1863	1863		
		1	标志板面	个	1	1363	1363		
		1.1	800*800	个	1	541	541		
		1.2	标志杆件	根	1	310	310		
		1.2.1	单柱式Φ89*4.5*3170	根	1	310	310		
		1.3	标志基础	m3	0.512	412	804.69		
		1.4	拆除板面	个	1	100	100		
		2	拆除标志	套	1	500	500		
		2.1	单柱式	套	1	500	500		
四			S207			198330		4.84	
	1		标志	个	163	112904	692.66		
		1	标志板面	个	163	44338	272.01		
		1.1	400*600	个	155	40062	258.46		
		1.2	800*800	个	8	4276	534.5		
		2	标志杆件	根	163	34307	210.47		
		2.1	单柱式Φ89*4.5*2100	根	155	31858	205.54		
		2.2	单柱式Φ89*4.5*3170	根	8	2449	306.13		
		3	标志基础	m3	37.576	30259	805.27		
		4	拆除标志单柱式	个	8	4000	500		

编制:何怀君　　复核:王元吉

总预算表

养护工程名称:2024年临海市普通国道隧道维修加固工程

编制范围:2024年临海市国省道标志标线等安全设施增设和维护工程

01表

项	目	节	工程或费用名称	单位	数量	预算金额（元）	技术经济指标	各项费用比例（%）	备注
	2		弹性道口柱	个	80	16000	200		
	3		护栏	m	90	69426	771.4		
		1	拆除原护栏	m	36	468	13		
		2	Gr-C-4E	m	90	15896	176.62		
		3	Gr-C-AT1-2	个	4	35309	8827.25		
		4	Gr-C-AT2	个	4	14001	3500.25		
		5	圆形端头	个	4	227	56.75		
		6	大角度轮廓标	个	15	675	45		
		7	防撞桶	个	4	2850	712.5		
五			S316			424037		10.34	
	1		标线	m2	1060	91356	86.18		
		1	除线	m2	1060	45819	43.23		
		2	热熔标线	m2	1060	45537	42.96		
	2		标志	个	268	233974	873.04		
		1	标志板面	个	304	88431	290.89		
		1.1	400*600	个	268	69262	258.44		
		1.2	800*800	个	36	19169	532.47		
		2	标志杆件	根	304	66085	217.38		
		2.1	单柱式Φ89*4.5*2100	根	268	55079	205.52		
		2.2	单柱式Φ89*4.5*3170	根	36	11006	305.72		
		3	标志基础	m3	76.32	61458	805.27		
		4	拆除标志单柱式	个	36	18000	500		
	3		弹性道口柱	个	36	7200	200		
	4		护栏	m	10	91507	9150.7		
		1	拆除护栏	m	76	988	13		
		2	Gr-A-4E	m	48	17576	366.17		
		3	Gr-B-2E	m	10	2835	283.5		
		4	A级桥路过渡搭接段BT-1型	个	4	42225	10556.25		
		5	SB级桥路过渡搭接段BT-1型	个	2	26051	13025.5		
		6	圆形端头DR1-4	个	6	784	130.67		
		7	二波三波过渡板RTB06	个	2	1048	524		
八			交通作业组织费及安全生产费	项	1	73301	73301	1.79	
			第三部分公路养护工程其他费用	公路公里	1	360702	360702	8.80	
二			养护工程管理费	公路公里	1	100000	100000	2.44	
	1		养护工程管理经费	公路公里	1	100000	100000		
三			养护工程监理费	公路公里	1	89720	89720	2.19	
七			养护工程前期工作费	公路公里	1	170982	170982	4.17	
	1		公路养护工程设计费	公路公里	1	85982	85982		
	2		公路养护工程勘察、路况检测费	公路公里	1				
	3		交竣工质量检测费	公路公里	1	85000	85000		
			第一、二、三部分费用合计	公路公里	1	4099036	4099036	100.00	
			第四部分预留费用	元					

编制:何怀君　　复核:王元吉

总预算表

养护工程名称:2024年临海市普通国道隧道维修加固工程

编制范围:2024年临海市国省道标志标线等安全设施增设和维护工程

01表

项	目	节	工程或费用名称	单位	数量	预算金额（元）	技术经济指标	各项费用比例（%）	备注
二			预备费	元					
			公路养护工程概算总费用	元		4099036		100.00	

编制:何怀君　　复核:王元吉

人工、主要材料、机械台班数量汇总表

建设项目名称：2024年临海市普通国道隧道维修加固工程

编制范围：2024年临海市国省道标志标线等安全设施增设和维护工程

序号	规格名称	单位	代号	总数量	分项统计									场外运输损耗	
					标线	标志	拆除标志	拆除板面					辅助生产	%	数量
1	人工	工日	1	14.836	14.836										
2	机械工	工日	3	5.824	5.824										
3	人工	工日	1001001	132.701	21.873	110.828									
4	机械工	工日	1051001	19.35	12.363	6.987									
5	反光玻璃珠	kg	194	195.52	195.52										
6	汽油	kg	264	5.824	5.824										
7	柴油	kg	265	71.464	65.52									2.00	5.944
8	电	kw · h	267	24.752	24.752										
9	其他材料费	元	391	92.816	92.816										
10	路纽	个	1064	60.6	60.6										
11	底油（热熔标线用）	kg	1083	213.258	195.52									2.00	17.738
12	热熔漆	kg	1085	2121.6	2121.6										
13	HPB300钢筋	t	2001001	0.002											
14	钢丝绳（股丝6-7×19，绳径7.1～9mm；股丝6×37，绳径14.1～15.5mm）	t	2001019	0.047											
15	型钢（工字钢,角钢）	t	2003004	0.032		0.032									
16	钢板（Q235，δ＝5～40mm）	t	2003005	0.122											
17	钢管立柱	t	2003015	2.734		2.734									
18	波形钢板（镀锌(包括端头板、撑架)	t	2003017	5.978											
19	钢模板（各类定型大块钢模板）	t	2003025	0.219											
20	组合钢模板	t	2003026	0.055		0.055									
21	钢钎（Φ＝22～25mm，32mm）	kg	2009002	2.937											
22	电焊条（结422(502、506、507)3.2/4.0/5.0）	kg	2009011	0.379		0.379									
23	螺栓（混合规格）	kg	2009013	316.714											
24	铁件（铁件）	kg	2009028	26.151		26.151									
25	镀锌铁件	kg	2009029	2998.045		2998.045									
26	汽油（92号）	kg	3003002	456.371	426.943	29.427									
27	柴油（0号,－10号,－20号）	kg	3003003	123.798		123.798									
28	电	kW · h	3005002	5.388		5.388									
29	水	m3	3005004	95.093		95.093									
30	原木（混合规格）	m3	4003001	0.093											
31	锯材（中板δ＝19～35mm,中方混合规格）	m3	4003002	0.008		0.008									
32	底油	kg	5009007	72.91	72.91										
33	中（粗）砂（混凝土、砂浆用堆方）	m3	5503005	42.858		38.83								2.50	4.028
34	碎石（4cm）（最大粒径4cm堆方）	m3	5505013	69.814		67.12								1.00	2.694
35	碎石（8cm）（最大粒径8cm堆方）	m3	5505015	7.958										1.00	0.079
36	32.5级水泥	t	5509001	28.183		27.078								1.00	1.105
37	铝合金标志（包括板面、垫板及其他金属附件）	t	6007002	3.304		3.304									

编制:何怀君　　复核：王元吉

人工、主要材料、机械台班数量汇总表

建设项目名称：2024年临海市普通国道隧道维修加固工程

编制范围：2024年临海市国省道标志标线等安全设施增设和维护工程

序号	规格名称	单位	代号	总数量	分项统计									场外运输损耗	
					标线	标志	拆除标志	拆除板面					辅助生产	%	数量
38	反光玻璃珠（JT/T280--1995 1、2号(A类)	kg	6007003	84.005	84.005										
39	反光膜	m2	6007004	476.284		476.284									
40	防撞桶（950mm×950mm）	个	6007009	4											
41	震动标线涂料	kg	6007010	2488.133	2488.133										
42	其他材料费	元	7801001	881.874	615.614	266.26									
43	热熔路面标线设备	台班	546	1.456	1.456										
44	2.2kW以内手扶自行式标线机	台班	547	1.456	1.456										
45	2T以内养护工具车	台班	9086	1.456	1.456										
46	凸起振动标线机	台班	8003075	4.248	4.248										
47	出料容量250L以内强制式混凝土搅拌机（JD250）	台班	8005002	0.629											
48	装载质量2t以内载货汽车	台班	8007001	2.128											
49	装载质量4t以内载货汽车（CA10B）	台班	8007003	8.115	8.115										
50	装载质量6t以内载货汽车（CA141K,CA1091K）	台班	8007005	1.293		1.293									
51	装载质量10t以内载货汽车（JN161,JN162）	台班	8007007	0.793		0.793									
52	装载质量1.0t以内机动翻斗车（F10A）	台班	8007046	0.608											
53	提升质量5t以内汽车式起重机（QY5）	台班	8009025	1.143		1.143									
54	提升质量8t以内汽车式起重机（QY8）	台班	8009026	0.855		0.855									
55	最大作业高度10m以内高空作业车（QYJ5040JGKZ10）	台班	8009046	0.421		0.421									
56	容量32kV·A以内交流电弧焊机（BX1-330）	台班	8015028	0.063		0.063									
57	排气量3m3/min以内机动空气压缩机（CV-3/8-1）	台班	8017047	1.163											
58	小型机具使用费	元	8099001	27.735		27.735									

编制:何怀君　　复核：王元吉

养护工程费计算表

建设项目名称：2024年临海市普通国道隧道维修加固工程

编制范围：2024年临海市国省道标志标线等安全设施增设和维护工程

序号	工程名称	单位	工程量	直接工程费（元）							间接费（元）	计划利润(元)费率 4.5%	税金(元)综合税率 3.41%	养护工程费	
				直接费				其他直接费	现场经费	合计				合价（元）	单价（元）
				人工费	材料费	机械使用费	合计								
1	2	3	4	5	6	7	8	9	10	11	12	13	14	15	16
1	热熔标线	m2	416	833.37	11294.4	1545.36	13673.13	905	1340	15918	619	744	589	17871	42.96
2	震荡标线	m3	317	2792.31	22933.68	7481.5	33207.49	2198	3254	38660	1504	1807	1431	43403	136.92
3	突起路标	个	60	309.74	1242		1551.74	121	117	1790	79	84	67	2019	33.65
4	5000*3000	个	2	46.87	22882.57	176.23	23105.67	157	1123	24386	539	1122	888	26935	13467.47
5	4000*2400	个	12	158.66	77458.35	596.54	78213.54	532	3803	82548	1824	3797	3007	91176	7597.98
6	4000*3200	个	1	15.4	7516.17	57.89	7589.46	52	369	8010	177	368	292	8847	8847.25
7	3000*2400	个	2	18.65	9102.92	70.11	9191.67	63	447	9701	214	446	353	10715	5357.50
8	2900*3250	个	1	13.17	6430.5	49.52	6493.2	44	316	6853	151	315	250	7569	7569.31
9	▲1100	个	1	0.77	375.81	2.89	379.47	3	18	401	9	18	15	442	442.36
10	1200*1200	个	38	61.33	29939.43	230.57	30231.33	206	1470	31907	705	1468	1162	35242	927.41
11	600*800	个	114	78.86	38499.51	296.5	38874.87	264	1890	41029	907	1887	1494	45318	397.52
12	530*340	个	1	0.27	133.63	1.03	134.93	1	7	142	3	7	5	157	157.29
13	800*1000	个	2	2.33	1135.76	8.75	1146.84	8	56	1210	27	56	44	1337	668.45
14	900*1100	个	1	1.44	701.51	5.4	708.35	5	34	748	17	34	27	826	825.74
15	1000*1200	个	1	1.78	868.53	6.69	877	6	43	926	20	43	34	1022	1022.35
16	800*300	个	1	0.41	200.43	1.54	202.38	1	10	214	5	10	8	236	235.92
17	单悬臂Φ180*9*6730	根	1	5.95	2117.16	19.51	2142.62	15	104	2261	50	104	82	2498	2497.72
18	单柱式Φ114*4.5*3700	根	38	212.36	14117.6	685.06	15015.01	102	730	15847	350	729	577	17503	460.62
19	单柱式Φ89*4.5*2300	根	102	277.48	18447.21	895.15	19619.84	133	954	20707	458	952	754	22871	224.23
20	标志基础	m3	79.244	13252.34	35543.35	27.74	48823.43	3232	4785	56840	2211	2657	2104	63813	805.27
4	反光膜	m2	26				5980			5980				5980	230.00
21	单柱式	套	27				13500			13500				13500	500.00
22	单悬臂	套	1				2000			2000				2000	2000.00
23	拆除板面	个	26				2600			2600				2600	100.00
24	除线	m2	456	18240			18240			18240		821	650	19711	43.23
25	热熔标线	m2	411	823.36	11158.65	1526.78	13508.79	894	1324	15727	612	735	582	17656	42.96
26	震荡标线	m3	45	396.38	3255.57	1062.04	4714	312	462	5488	213	257	203	6161	136.92
27	突起路标	个	60	309.74	1242		1551.74	121	117	1790	79	84	67	2019	33.65
28	▲1100	个	143	107.51	52487.95	404.23	52999.69	360	2577	55937	1236	2573	2037	61783	432.05
29	1200*1200	个	105	169.53	82761.42	637.38	83568.32	568	4063	88200	1949	4057	3212	97418	927.79
30	600*800	个	75	51.92	25346.21	195.2	25593.33	174	1244	27012	597	1242	984	29835	397.80
31	800*1000	个	2	2.33	1135.76	8.75	1146.84	8	56	1210	27	56	44	1337	668.45
32	1100*500	个	1	0.82	400.86	3.09	404.76	3	20	427	9	20	16	472	471.84
33	▲900	个	1	0.68	334.05	2.57	337.31	2	16	356	8	16	13	393	393.21
34	800*400	个	1	0.49	240.52	1.85	242.87	2	12	256	6	12	9	283	283.12
35	O1000	个	2	2.54	1240.16	9.55	1252.25	9	61	1322	29	61	48	1460	729.89
36	单悬臂Φ180*9*6730	根	6	35.76	12719.33	117.19	12872.28	88	626	13586	300	625	495	15006	2500.93
37	单柱式Φ114*4.5*3700	根	97	542.11	36039.78	1748.83	38330.72	261	1864	40455	894	1861	1473	44683	460.65
38	单柱式Φ89*4.5*2300	根	46	125.16	8320.59	403.76	8849.51	60	430	9340	206	430	340	10316	224.26

编制:何怀君　　复核：王元吉

养护工程费计算表

建设项目名称：2024年临海市普通国道隧道维修加固工程

编制范围：2024年临海市国省道标志标线等安全设施增设和维护工程

序号	工程名称	单位	工程量	直接工程费（元）							间接费（元）	计划利润(元)费率 4.5%	税金(元)综合税率 3.41%	养护工程费	
				直接费				其他直接费	现场经费	合计				合价（元）	单价（元）
				人工费	材料费	机械使用费	合计								
1	2	3	4	5	6	7	8	9	10	11	12	13	14	15	16
39	单柱式Φ89*4.5*2970	根	1	3.52	233.82	11.35	248.68	2	12	262	6	12	10	290	289.89
5	反光膜	m2	170				39100			39100				39100	230.00
40	标志基础	m3	102.472	17136.86	45961.82	35.87	63134.55	4180	6187	73501	2859	3436	2721	82518	805.27
41	单柱式	套	104				52000			52000				52000	500.00
42	单悬臂	套	6				12000			12000				12000	2000.00
43	拆除板面	个	178				17800			17800				17800	100.00
44	镀锌护栏	m	54962				1978632			1978632				1978632	36.00
45	大角度轮廓标	个	2290				103050			103050				103050	45.00
46	拆除旧轮廓标	个	2200				11000			11000				11000	5.00
6	拆除限高门架	处	2				12000			12000				12000	6000.00
47	800*800	个	1	0.94	459.32	3.54	463.8	3	23	490	11	23	18	541	540.67
48	单柱式Φ89*4.5*3170	根	1	3.76	249.94	12.13	265.83	2	13	281	6	13	10	310	309.88
49	标志基础	m3	0.512	85.62	229.65	0.18	315.45	21	31	367	14	17	14	412	805.27
50	拆除板面	个	1				100			100				100	100.00
51	单柱式	套	1				500			500				500	500.00
52	400*600	个	155	69.72	34034.87	262.17	34366.76	234	1671	36271	802	1668	1321	40062	258.47
53	800*800	个	8	7.44	3632.82	27.98	3668.24	25	178	3872	86	178	141	4276	534.52
54	单柱式Φ89*4.5*2100	根	155	386.51	25695.48	1246.88	27328.86	186	1329	28843	637	1327	1051	31858	205.54
55	单柱式Φ89*4.5*3170	根	8	29.71	1975.34	95.85	2100.9	14	102	2217	49	102	81	2449	306.14
56	标志基础	m3	37.576	6284.01	16853.98	13.15	23151.14	1533	2269	26953	1048	1260	998	30259	805.27
57	拆除标志单柱式	个	8				4000			4000				4000	500.00
58	弹性道口柱	个	80				16000			16000				16000	200.00
59	拆除原护栏	m	36				468			468				468	13.00
60	Gr-C-4E	m	90	389.53	13030.2	216.34	13636.08	93	663	14392	318	662	524	15896	176.62
61	Gr-C-AT1-2	个	4	4931.45	22644.07	546.51	28430.03	1129	2139	31698	999	1458	1154	35309	8827.22
62	Gr-C-AT2	个	4	459.61	11052.57	247.08	12067.26	79	563	12709	270	570	452	14001	3500.20
63	圆形端头	个	4		194.4		194.4	1	9	205	5	9	7	227	56.65
64	大角度轮廓标	个	15				675			675				675	45.00
65	防撞桶	个	4	51.06	2000	129.65	2180.71	144	214	2539	99	119	94	2850	712.55
66	除线	m2	1060	42400			42400			42400		1908	1511	45819	43.23
67	热熔标线	m2	1060	2123.5	28779	3937.68	34840.18	2306	3414	40561	1578	1896	1502	45537	42.96
68	400*600	个	268	120.53	58841.79	453.26	59415.58	404	2889	62708	1386	2884	2284	69262	258.44
69	800*800	个	36	33.36	16285.04	125.42	16443.82	112	799	17355	384	798	632	19169	532.47
70	单柱式Φ89*4.5*2100	根	268	668.24	44424.88	2155.72	47248.83	321	2297	49867	1102	2294	1816	55079	205.52
71	单柱式Φ89*4.5*3170	根	36	133.53	8876.91	430.75	9441.19	64	459	9964	220	458	363	11006	305.72
72	标志基础	m3	76.32	12763.35	34231.85	26.71	47021.91	3113	4608	54743	2129	2559	2027	61458	805.27
73	拆除标志单柱式	个	36				18000			18000				18000	500.00
74	弹性道口柱	个	36				7200			7200				7200	200.00
75	拆除护栏	m	76				988			988				988	13.00

编制:何怀君　　复核：王元吉

养护工程费计算表

建设项目名称：2024年临海市普通国道隧道维修加固工程

编制范围：2024年临海市国省道标志标线等安全设施增设和维护工程

序号	工程名称	单位	工程量	直接工程费（元）							间接费（元）	计划利润(元)费率 4.5%	税金(元)综合税率 3.41%	养护工程费	
				直接费				其他直接费	现场经费	合计				合价（元）	单价（元）
				人工费	材料费	机械使用费	合计								
1	2	3	4	5	6	7	8	9	10	11	12	13	14	15	16
76	Gr-A-4E	m	48	324.5	14565.54	186.96	15077	103	733	15913	352	732	580	17576	366.16
77	Gr-B-2E	m	10	83.78	2302.01	45.62	2431.41	17	118	2566	57	118	93	2834	283.44
78	A级桥路过渡搭接段BT-1型	个	4	2351.92	33207.55	652.13	36211.61	468	1623	38303	771	1758	1392	42224	10556.08
79	SB级桥路过渡搭接段BT-1型	个	2	1443.4	20434.08	465.31	22342.8	263	1018	23623	484	1085	859	26051	13025.69
80	圆形端头DR1-4	个	6		725.4		725.4			725		33	26	784	130.65
81	二波三波过渡板RTB06	个	2	4.19	891.48	3.69	899.36	6	44	949	21	44	35	1048	524.21
八	交通作业组织费及安全生产费	项	1				73301			73301				73301	73301.00
	各项费用合计	公路公里	1	131181.85	979437.17	29611.1	3511740.13	25729	67148	3604617	31727	56918	45072	3738334	3738333.57

编制:何怀君　　复核：王元吉

其他直接费、现场经费及间接费综合费率计算表

建设项目名称：2024年临海市普通国道隧道维修加固工程

编制范围：2024年临海市国省道标志标线等安全设施增设和维护工程

序号	项目	其他直接费率（%）							现场经费率（%）							间接费（%）
		冬季施工增加费	雨季施工增加费	夜间施工增加费	海岛工程施工增加费	行车干扰增加费	施工辅助费	综合费率	基本管理费	临时设施费	主副食运费补贴	职工探亲路费	职工取暖补贴	工地转移费	综合费率	
1	人工土、石方		1.06			15.13	2.59	18.78	7.02	4.16	0.90	0.36	0.10	0.32	12.86	3.50
2	机械土、石方		0.78			9.25	0.84	10.87	3.42	3.84	0.47	0.48	0.11	0.48	8.80	3.02
3	汽车运土		0.74			10.03	0.25	11.02	1.49	1.32	0.43	0.25	0.09	0.31	3.90	1.03
4	高级路面	0.30	0.60			3.76	1.26	5.92	1.27	2.72	0.26	0.25	0.06	0.61	5.17	2.05
5	其他路面		0.60			3.76	1.26	5.62	2.87	2.70	0.26	0.32	0.06	0.61	6.82	3.21
6	构造物	0.30	0.50			3.68	2.14	6.62	4.42	3.74	0.40	0.56	0.09	0.59	9.80	3.89
7	隧道					3.76	1.97	5.73	3.90	3.29	0.34	0.50	0.08	0.54	8.65	3.63
8	钢结构						0.68	0.68	1.22	2.49	0.28	0.23	0.05	0.59	4.86	2.21
9	小修保养	0.30	1.01			5.17	1.31	7.79	4.00	2.72	0.26	0.25	0.09	0.24	7.56	4.39

编制:何怀君　　复核：王元吉

养护工程其他费用计算表

养护工程名称:2024年临海市普通国道隧道维修加固工程

编制范围:2024年临海市国省道标志标线等安全设施增设和维护工程　　第1页共1页　　05表

序号	费用名称	说明及计算式	金额(元)	备注
1	第三部分公路养护工程其他费用		360702	
2	养护工程管理费		100000	
3	养护工程管理经费	100000	100000	100000
4	养护工程监理费	第一部分公路养护工程费养护工程监理费[第一部分公路养护工程费]*第一部分公路养护工程费*0.8	89720	0.03*3738334*0.8
5	养护工程前期工作费		170982	
6	公路养护工程设计费	第一部分公路养护工程费税金f[第一部分公路养护工程费]*第一部分公路养护工程费	85982	0.02*3738334
7	交竣工质量检测费	85000	85000	85000
8	第一、二、三部分费用合计	第一部分公路养护工程费+{B}+第三部分公路养护工程其他费用	4099036	3738334+0+360702
9	公路养护工程概算总费用	第一部分公路养护工程费+{B}+第三部分公路养护工程其他费用+第四部分预留费用	4099036	3738334+0+360702+0

编制:何怀君　　复核：王元吉

人工、材料、机械台班单价汇总表

养护工程名称：2024年临海市普通国道隧道维修加固工程

编制范围：2024年临海市国省道标志标线等安全设施增设和维护工程

序号	名称	单位	代号	预算单价(元)	备注
1	人工	工日	1	77.05	
2	机械工	工日	3	77.05	
3	人工	工日	1001001	127.66	
4	机械工	工日	1051001	127.66	
5	反光玻璃珠	kg	194	4.2	
6	汽油	kg	264	10.35	
7	柴油	kg	265	8.73	
8	电	kw·h	267	0.67	
9	其他材料费	元	391	1	
10	路纽	个	1064	20	
11	底油热熔标线用	kg	1083	5.5	
12	热熔漆	kg	1085	4.4	
13	HPB300钢筋	t	2001001	4453	
14	钢丝绳股丝6-7×19，绳径7.1～9mm；股丝6×37，绳径14.1～15.5mm	t	2001019	5600	
15	型钢工字钢,角钢	t	2003004	4381	
16	钢板Q235，δ＝5～40mm	t	2003005	4377	
17	钢管立柱	t	2003015	8600	
18	波形钢板镀锌(包括端头板、撑架)	t	2003017	7600	
19	钢模板各类定型大块钢模板	t	2003025	5500	
20	组合钢模板	t	2003026	4500	
21	钢钎Φ＝22～25mm，32mm	kg	2009002	5.28	
22	电焊条结422(502、506、507)3.2/4.0/5.0	kg	2009011	6.9	
23	螺栓混合规格	kg	2009013	8	
24	铁件铁件	kg	2009028	6	
25	镀锌铁件	kg	2009029	7	
26	汽油92号	kg	3003002	10.35	
27	柴油0号,－10号,－20号	kg	3003003	8.73	
28	电	kW·h	3005002	0.67	
29	水	m3	3005004	4.62	
30	原木混合规格	m3	4003001	1550	
31	锯材中板δ＝19～35mm,中方混合规格	m3	4003002	1800	
32	底油	kg	5009007	12	
33	中（粗）砂混凝土、砂浆用堆方	m3	5503005	289	
34	碎石（4cm）最大粒径4cm堆方	m3	5505013	189	
35	碎石（8cm）最大粒径8cm堆方	m3	5505015	180	
36	32.5级水泥	t	5509001	383	
37	铝合金标志包括板面、垫板及其他金属附件	t	6007002	23000	
38	反光玻璃珠JT/T280--1995 1、2号(A类)	kg	6007003	3.5	
39	反光膜	m2	6007004	230	
40	防撞桶950mm×950mm	个	6007009	500	
41	震动标线涂料	kg	6007010	8.5	
42	其他材料费	元	7801001	1	
43	热熔路面标线设备	台班	546	333.28	
44	2.2kW以内手扶自行式标线机	台班	547	154.83	
45	2T以内养护工具车	台班	9086	573.26	
46	凸起振动标线机	台班	8003075	686.81	
47	出料容量250L以内强制式混凝土搅拌机JD250	台班	8005002	189.48	
48	装载质量2t以内载货汽车	台班	8007001	405.14	
49	装载质量4t以内载货汽车CA10B	台班	8007003	562.41	
50	装载质量6t以内载货汽车CA141K,CA1091K	台班	8007005	564.89	
51	装载质量10t以内载货汽车JN161,JN162	台班	8007007	754.73	
52	装载质量1.0t以内机动翻斗车F10A	台班	8007046	245.79	
53	提升质量5t以内汽车式起重机QY5	台班	8009025	733.64	
54	提升质量8t以内汽车式起重机QY8	台班	8009026	793.63	
55	最大作业高度10m以内高空作业车QYJ5040JGKZ10	台班	8009046	585.43	
56	容量32kV·A以内交流电弧焊机BX1-330	台班	8015028	190.2	
57	排气量3m3/min以内机动空气压缩机CV-3/8-1	台班	8017047	328.46	
58	小型机具使用费	元	8099001	1	
59	定额基价	元	999	1	

编制：何怀君　　复核：王元吉