伽师县玉代克力克乡英买里（11）村产业配套项目

初步设计（代可研）图集

匠心联创设计集团有限公司

2025年6月

工程设计资质证书

工程设计资质证书

企业名称：匠心联创设计集团有限公司

经济性质：其他有限责任公司

资质等级：水利行业乙级；公路行业（公路）专业乙级；建筑行业（建筑工程）甲级；风景园林工程设计专项甲级。

可承担建筑装饰工程设计、建筑幕墙工程设计、轻型钢结构工程设计、建筑智能化系统设计、照明工程设计和消防设施工程设计相应范围的甲级专项工程设计业务。******

证书编号：A151030953

有效期：至2027年01月28日

发证机关：

中华人民共和国住房和城乡建设部制

2025年05月12日

No.AZ 0115960

工程设计资质证书

企业名称	匠心联创设计集团有限公司		
详细地址	四川省成都市武侯区长益路11号1栋3层19号		
建立时间	2017年10月20日		
注册资本金	5000万元人民币		
统一社会信用代码（或营业执照注册号）	91513300MA643RLR6A		
经济性质	其他有限责任公司		
证书编号	A151030953-6/1		
有效期	至2027年01月28日		
法定代表人	赵世锋	职务	法定代表人
单位负责人	赵世锋	职务	总经理
技术负责人	[illegible]	职称或执业资格	高级工程师
备注	企业名称：四川省匠心联创设计集团有限公司		

四川省建设工程设计出图专用章
匠心联创设计集团有限公司
资质等级范围：水利行业乙级
公路行业（公路）专业乙级
资质证书编号：A151030953(临)有效期至：2025年07月12日

业务范围
水利行业乙级；公路行业（公路）专业乙级；建筑行业（建筑工程）甲级；风景园林工程设计专项甲级。 可承担建筑装饰工程设计、建筑幕墙工程设计、轻型钢结构工程设计、建筑智能化系统设计、照明工程设计和消防设施工程设计相应范围的甲级专项工程设计业务。 ******

发证机关（章）

2025年05月12日

No.AF 0546930

伽师县玉代克力克乡英买里（11）村产业配套项目
图集目录

序号	图纸名称	图号		序号	图纸名称	图号
1	地理位置图	DLWZT-01		21	11-4渠道测流桥	CLQ-01~03
2	平面布置图	PMBZT-02		22	11-4渠道金属结构图及统计表	金结-01~04
3	11-2渠道纵断面图	11-2-ZDM-01~02		23	11-5渠道纵断面图	11-2-ZDM-01~02
4	11-2渠道横断面图	11-2-HDM-01~03		24	11-5渠道横断面图	11-2-HDM-01~03
5	11-2渠道分水闸平、剖面图	11-2-FSZ-01~04		25	11-5渠道分水闸平、剖面图	11-2-FSZ-01~02
6	11-2渠道节制分水闸平、剖面图	11-2-JZZ-01~09		26	11-5渠道节制分水闸平、剖面图	11-2-JZZ-01~03
7	11-2渠道农桥平、剖面图	11-2-NQ-01~02		27	11-5渠道农桥平、剖面图	11-2-NQ-01~02
8	11-2渠道测流桥	CLQ-01~03		28	11-5渠道测流桥	CLQ-01~03
9	11-2渠道金属结构图及统计表	金结-01~04		29	11-5渠道金属结构图及统计表	金结-01~04
10	11-3渠道纵断面图	11-3-ZDM-01		30	工作桥配筋图	GZQ-01~02
11	11-3渠道横断面图	11-3-HDM-01~03		31	农桥配筋图	NQ-01
12	11-3渠道分水闸平、剖面图	11-3-FSZ-01~02				
13	11-3渠道节制分水闸平、剖面图	11-3-JZZ-01~09				
14	11-3渠道测流桥	CLQ-01~03				
15	11-3渠道金属结构图及统计表	金结-01~04				
16	11-4渠道纵断面图	11-4-ZDM-01~02				
17	11-4渠道横断面图	11-4-HDM-01~03				
18	11-4渠道分水闸平、剖面图	11-4-FSZ-01~04				
19	11-4渠道节制分水闸平、剖面图	11-4-JZZ-01~06				
20	11-4渠道农桥平、剖面图	11-4-NQ-01~02				

四川省建设工程设计出图专用章
匠心联创设计集团有限公司
资质等级范围：水利行业乙级
公路行业（公路）专业乙级
资质证书编号：A151030953(临)有效期至：2025年07月12日

伽师县玉代克力克乡英买里（11）村产业配套项目位置示意图

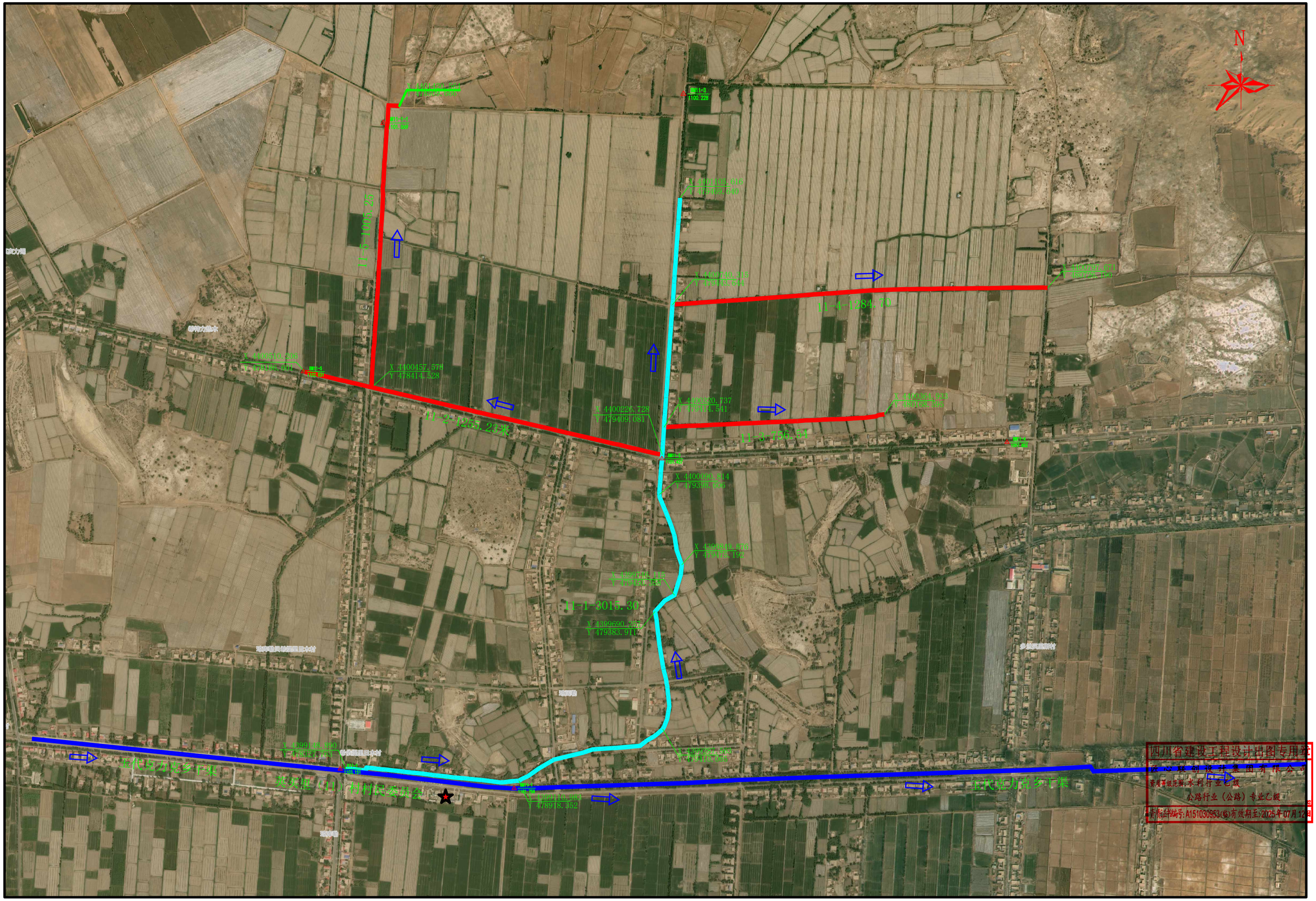

10 配图

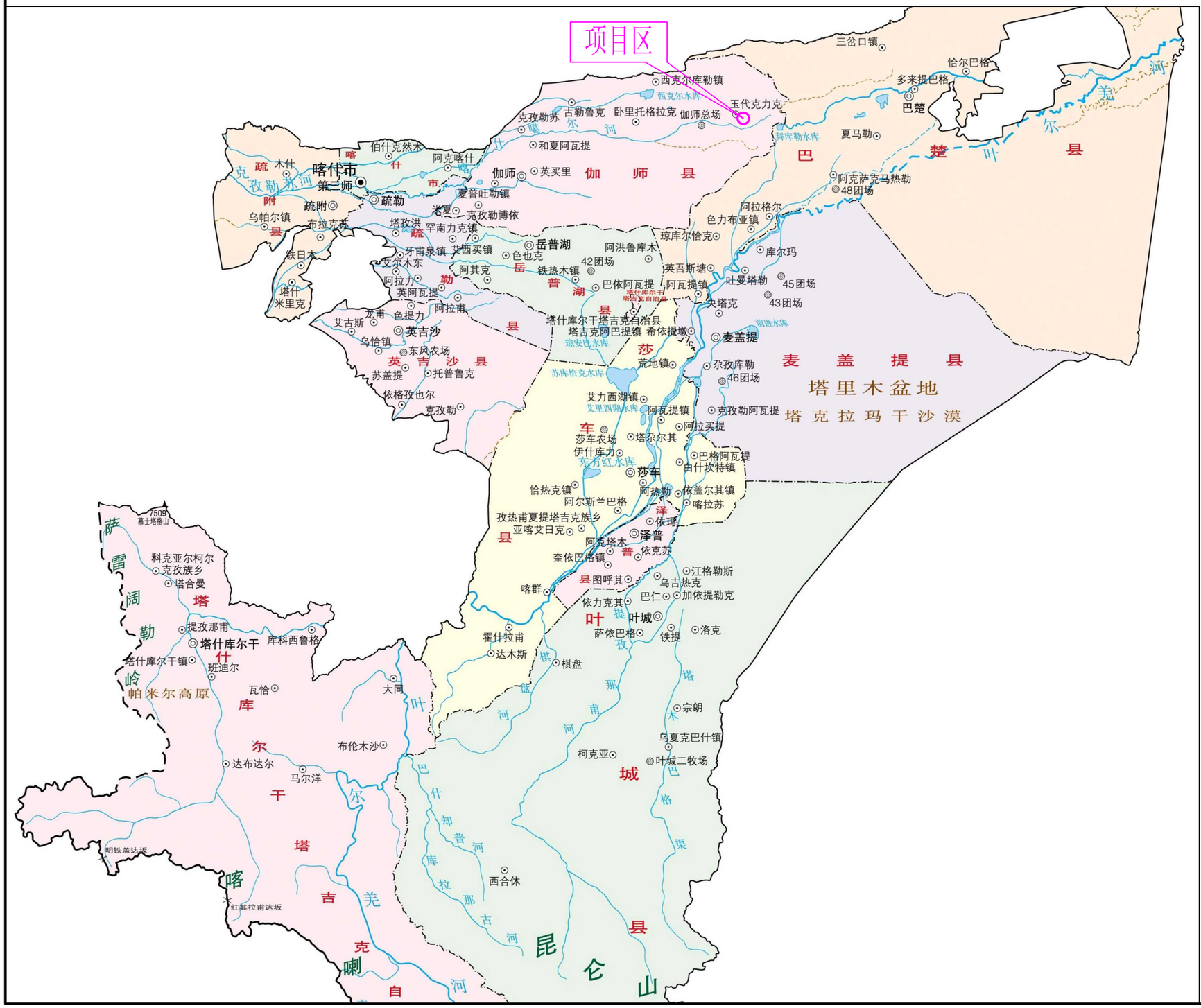

北

伽师县在新疆的位置图

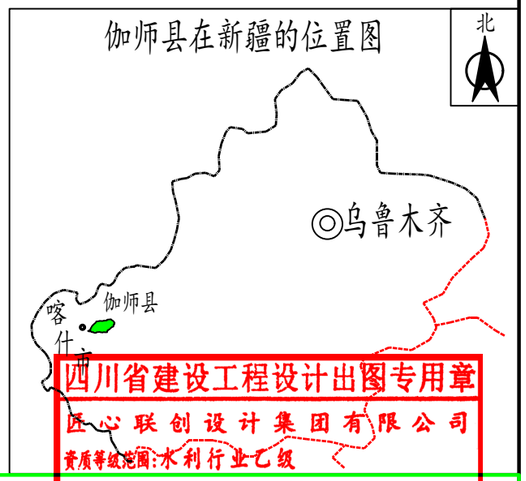

四川省建设工程设计出图专用章

匠心联创设计集团有限公司

资质等级范围:水利行业乙级

公路行业(公路)专业乙级

资质证书编号:A151030953(5)有效期至:2025年07月12日

经理		伽师县玉代克力克乡		初设	阶段
审定		11 村产业配套项目		水工	部分
校对		项目地理位置图			
项目负责人					
设计人		比例	见图	日期	2025.06
许可证号	A151030953	图号	DLWZT-01		

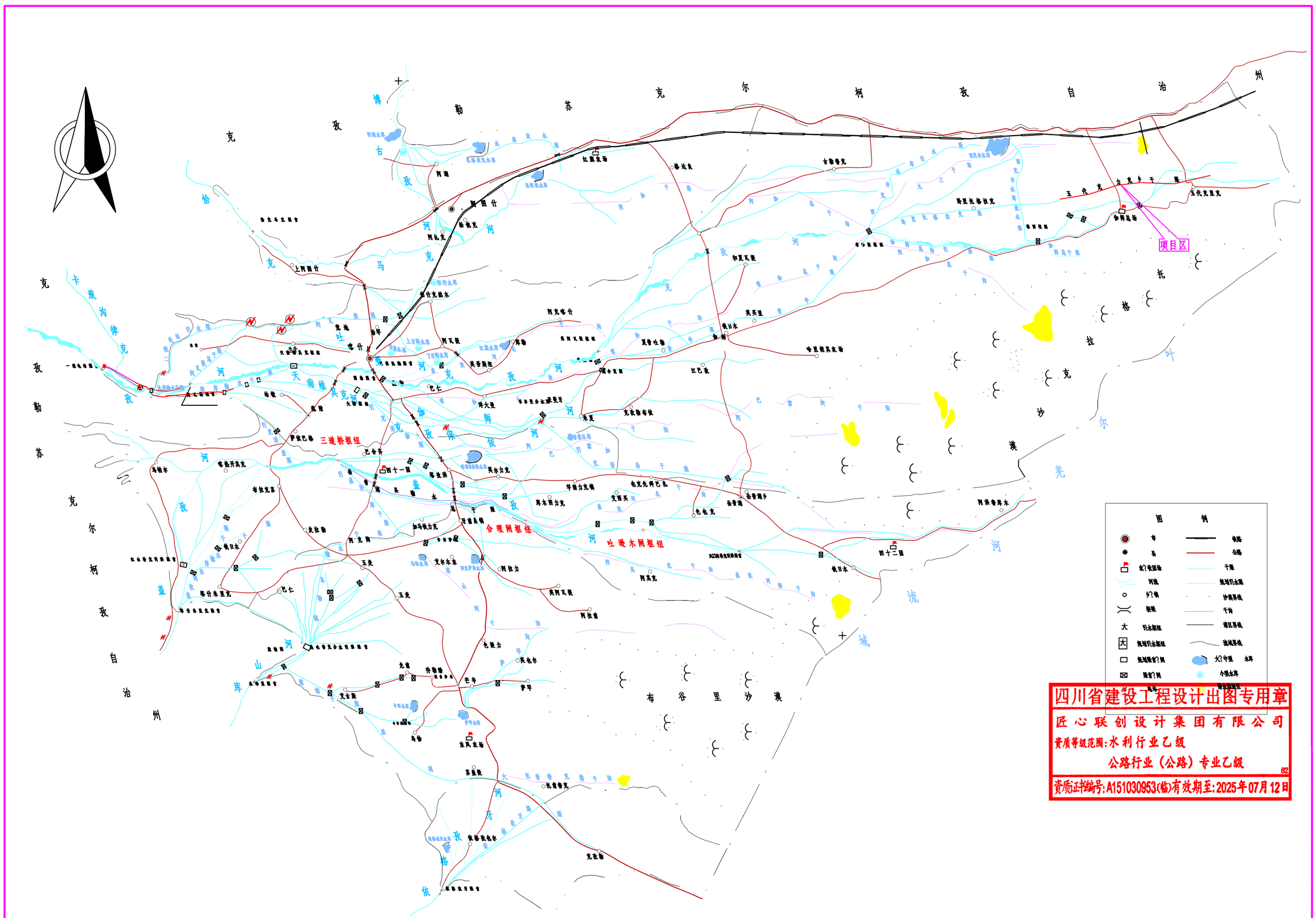

四川省建设工程设计出图专用章

匠心联创设计集团有限公司

资质等级范围:水利行业乙级

公路行业(公路)专业乙级

82

资质证书编号:A151030953(临)有效期至:2025年07月12日

伽师县玉代克力克乡英买里（11）村产业配套项目

初步设计（代可研）图集
（11-2渠道）

匠心联创设计集团有限公司

2025年6月

11-2纵断面1 横向 1:3500

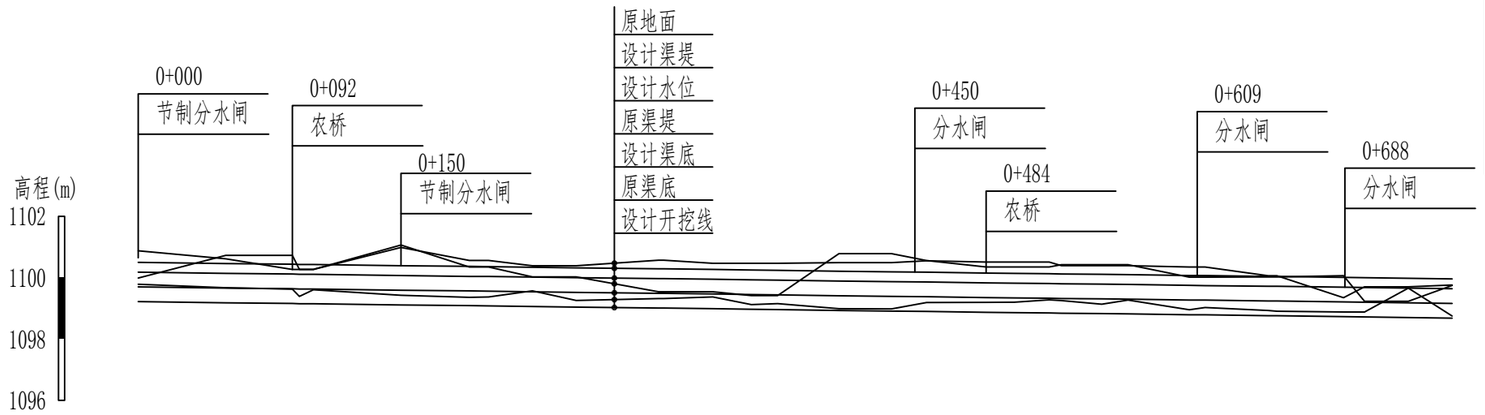

桩号	0+000	0+050	0+088	0+100	0+150	0+189	0+200	0+225	0+250	0+300	0+328	0+350	0+365	0+400	0+430	0+450	0+484	0+500	0+529	0+547	0+550	0+565	0+600	0+609	0+645	0+650	0+688	0+700	0+725	0+750
原渠堤高程	1099.99	1100.73	1100.53	1100.27	1101.07	1100.35	1100.35	1100.03	1100.03	1099.54	1099.54	1099.42	1099.42	1100.78	1100.78	1100.56	1100.35	1100.35	1100.35	1100.42	1100.42	1100.42	1100.02	1100.02	1100.02	1100.02	1100.07	1099.23	1099.23	1099.75
原地面高程	1100.88	1100.62	1100.37	1100.27	1100.99	1100.56	1100.56	1100.39	1100.39	1100.57	1100.47	1100.47	1100.47	1100.49	1100.49	1100.55	1100.51	1100.51	1100.51	1100.39	1100.39	1100.39	1100.35	1100.35	1100.06	1100.06	1099.35	1099.70	1099.70	1099.76
原渠底高程	1099.79	1099.67	1099.63	1099.61	1099.43	1099.36	1099.37	1099.57	1099.26	1099.32	1099.37	1099.12	1099.15	1098.99	1098.98	1099.19	1099.20	1099.20	1099.28	1099.25	1099.14	1099.27	1098.95	1098.83	1098.93	1098.91	1098.88	1098.88	1099.66	1098.75
设计渠堤高程	1100.50	1100.46	1100.44	1100.43	1100.39	1100.37	1100.36	1100.34	1100.32	1100.20	1100.27	1100.25	1100.24	1100.21	1100.19	1100.18	1100.15	1100.14	1100.13	1100.12	1100.11	1100.10	1100.07	1100.07	1100.04	1100.04	1100.01	1100.00	1099.98	1099.96
设计水位高程	1100.18	1100.14	1100.12	1100.11	1100.07	1100.04	1100.04	1100.02	1100.00	1099.97	1099.95	1099.93	1099.92	1099.89	1099.87	1099.86	1099.83	1099.82	1099.81	1099.80	1099.79	1099.78	1099.75	1099.74	1099.72	1099.72	1099.69	1099.68	1099.66	1099.64
设计渠底高程	1099.70	1099.66	1099.64	1099.63	1099.59	1099.57	1099.56	1099.54	1099.52	1099.40	1099.47	1099.45	1099.44	1099.41	1099.39	1099.38	1099.35	1099.34	1099.33	1099.32	1099.31	1099.30	1099.27	1099.27	1099.24	1099.24	1099.21	1099.20	1099.18	1099.16
设计开挖线高程	1099.22	1099.18	1099.16	1099.15	1099.11	1099.09	1099.08	1099.06	1099.04	1099.01	1098.99	1098.97	1098.96	1098.93	1098.91	1098.90	1098.87	1098.86	1098.85	1098.84	1098.83	1098.82	1098.79	1098.79	1098.76	1098.76	1098.73	1098.72	1098.70	1098.68
挖深	0.57	0.49	0.43	0.43	0.31	0.27	0.29	0.51	0.22	0.31	0.39	0.15	0.19	0.05	0.07	0.29	0.32	0.34	0.43	0.41	0.31	0.45	0.16	0.24	0.17	0.17	0.15	0.16	0.96	0.07
填高	-	-	-	-	-	-	-	-	-	-	-	-	-	-	-	-	-	-	-	-	-	-	-	-	-	-	-	-	-	-
纵坡	1400	1400	1400	1400	1400	1400	1400	1400	1400	1400	1400	1400	1400	1400	1400	1400	1400	1400	1400	1400	1400	1400	1400	1400	1400	1400	1400	1400	1400	1400

匠心联创设计集团有限公司					
经理	赵世锋	伽师县玉代克力克乡英买里（11）村产业配套项目			初设 阶段
审定	赵世锋				水工 部分
校对	蔡国利	11-2渠道纵断面图			
项目负责人	付永杰				
	姚扬	比例	见图	日期	2025.06
许可证号	A151030953	图号	11-2-ZDM-01		

四川省建设工程设计出图专用章
匠心联创设计集团有限公司
资质等级范围:水利行业乙级
公路行业（公路）专业乙级
资质证书编号:A151030953(临)有效期至:2025年07月12日

11-2纵断面2

纵向 1:200
横向 1:3500

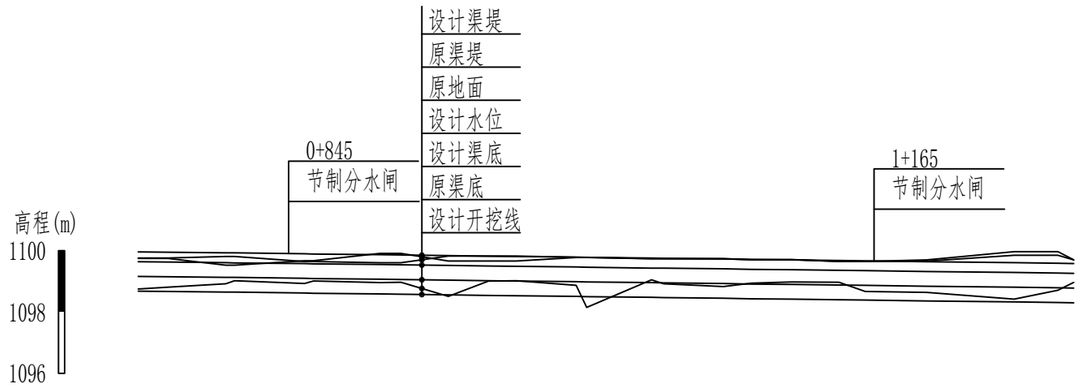

桩号	0+750	0+767	0+800	0+845	0+888	0+900	0+927	0+950	0+966	1+000	1+043	1+084	1+100	1+123	1+150	1+165	1+200	1+250	1+275	1+284
原渠堤高程	1099.75	1099.75	1099.53	1099.67	1099.91	1099.91	1099.66	1099.66	1099.66	1099.78	1099.74	1099.74	1099.71	1099.71	1099.65	1099.65	1099.70	1099.97	1099.97	1099.70
原地面高程	1099.76	1099.76	1099.81	1099.65	1099.61	1099.61	1099.83	1099.83	1099.83	1099.78	1099.74	1099.74	1099.71	1099.71	1099.65	1099.65	1099.66	1099.85	1099.85	1099.70
原渠底高程	1098.75	1098.81	1099.02	1099.03	1098.96	1098.97	1098.51	1099.01	1099.02	1098.87	1099.05	1098.83	1098.94	1098.98	1098.97	1098.67	1098.64	1098.42	1098.71	1098.97
设计渠堤高程	1099.96	1099.95	1099.83	1099.90	1099.87	1099.86	1099.84	1099.82	1099.81	1099.79	1099.76	1099.73	1099.71	1099.70	1099.68	1099.67	1099.64	1099.61	1099.59	1099.58
设计水位高程	1099.64	1099.63	1099.61	1099.58	1099.55	1099.54	1099.52	1099.50	1099.49	1099.46	1099.43	1099.41	1099.39	1099.38	1099.36	1099.35	1099.32	1099.29	1099.27	1099.26
设计渠底高程	1099.16	1099.15	1099.13	1099.10	1099.07	1099.06	1099.04	1099.02	1099.01	1098.98	1098.96	1098.93	1098.91	1098.90	1098.88	1098.87	1098.84	1098.81	1098.79	1098.78
设计开挖线高程	1098.68	1098.67	1098.65	1098.62	1098.59	1098.58	1098.56	1098.54	1098.53	1098.50	1098.48	1098.45	1098.43	1098.42	1098.40	1098.39	1098.36	1098.33	1098.31	1098.30
挖深	0.07	0.14	0.37	0.40	0.37	0.39	-	0.47	0.49	0.36	0.58	0.38	0.51	0.56	0.57	0.28	0.28	0.09	0.40	0.66
填高	-	-	-	-	-	-	-	-	-	-	-	-	-	-	-	-	-	-	-	-
纵坡	1400	1400	1400	1400	1400	1400	1400	1400	1400	1400	1400	1400	1400	1400	1400	1400	1400	1400	1400	1400

匠心联创设计集团有限公司					
经理	赵世锋	伽师县玉代克力克乡英买里（11）村产业配套项目			初设 阶段
审定	赵世锋				水工 部分
校对	蔡国利	11-2渠道纵断面图			
项目负责人	付永杰				
设计人	姚扬	比例	见图	日期	2025.06
许可证号	A151030953	图号	11-2-ZDM-02		

序号	#桩号	备注（改建/新建	建筑物型式
1	0+000	改建	节制左右分水闸
2	0+092	改建	农桥
3	0+150	新建	节制左右分水闸
4	0+225	新建	左右分水闸
5	0+297	新建	左右分水闸
6	0+365	新建	左右分水闸
7	0+450	新建	左分水闸
8	0+484	改建	农桥
9	0+520	新建	左右分水闸
10	0+609	新建	左分水闸
11	0+688	新建	左分水闸
12	0+767	新建	左右分水闸
13	0+845	新建	节制左右分水闸
14	0+927	新建	节制左右分水闸
15	0+966	改建	农桥
16	1+006	新建	节制左右分水闸
17	1+084	新建	左分水闸
18	1+165	新建	节制左右分水闸
19	1+275	改建	农桥
20	1+284	新建	节制左右分水闸

四川省建设工程设计出图专用章
匠心联创设计集团有限公司
资质等级范围 水利行业乙级
公路行业（公路）专业乙级
资质证书编号:A151030953(临)有效期至:2025年07月12日

0+000～1+284段渠道横断面图 1:50

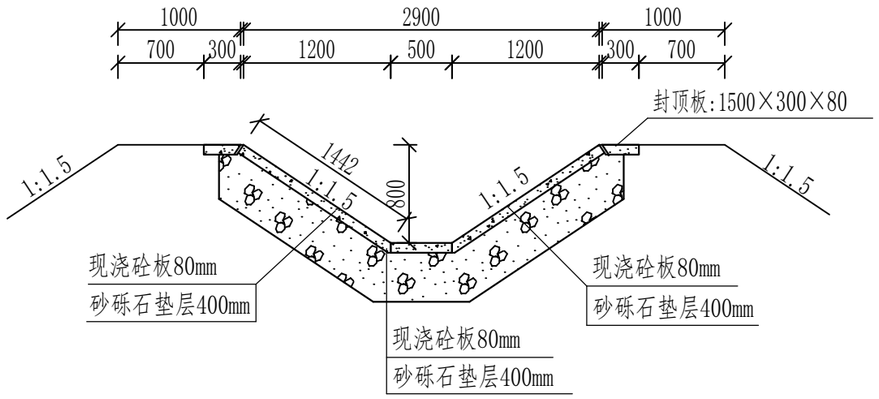

说明:

1、图中尺寸均以毫米计。

2、渠道全断面采用80mm厚现浇砼板衬砌；现浇砼为C30二级配，抗冻等级F200,抗渗等级W6;施工时，严格控制水灰比，原浆抹面，严禁抹面时洒水稀释。

3　　下设　　层　　层　　0.075mm　　8%　　80mm　层　配
　　集　　层　　0.75　　层　　3%　　1%

4、(1)渠道现浇砼板间的分缝，缝宽20mm，采用下部高压闭孔板（高60mm）+上部双组份聚氨酯（高20mm）填缝；
　(2)渠堤封顶板板间的分缝，缝宽20mm，采用高压闭孔板填塞；
　(3)高压闭孔板采用L-600型聚乙烯闭孔泡沫板，其表观密度≥90kg/m³,抗拉强度≥0.15mpa ,抗压强度≥0.15mpa ,撕裂强度≥4.0n/mm 加热变形≤2.0% ,吸水率≥0.005g/cm³,延伸率≥100% ,硬度(c型硬度计)40--60邵尔a度,压缩永久变形≤3.0%;

5、渠道封顶板为现浇砼板，规格尺寸为1500×300×80mm,采用C30砼二级配,抗冻标号F200,抗渗标号W6;

6、渠道填方段填筑时土料应符合设计要求，一般在填筑之前应清废300mm厚，粘性土料填筑的压实度应达到0.91以上，非粘性土料的相对密度应大于0.65。填筑土方可就近利用开挖土方，但首先应利用非冻胀土（即土中粒径小于0.075mm的土粒重量不大于土样总重量的10%），原堤填方边坡应挖成台阶状，以利于新老边坡结合，防止滑坡；填筑土料不得含有草、树根等杂物。

7、施工时应严格按照水利工程有关施工规范执行。

四川省建设工程设计出图专用章
匠心联创设计集团有限公司
资质等级范围:水利行业乙级
匠心联创设计集团有限公司
资质证书编号:A151030953(6)有效期至:2025年07月12日

经理	赵世锋	伽师县玉代克力克乡英买里（11）村产业配套项目		阶段	初设 阶段
审定	赵世锋			部分	水工 部分
校对	蔡国利	11-2渠道横断面图			
项目负责人	付永杰				
设计人	姚扬	比例	见图	日期	2025.06
许可证号	A151030953		图号	11-2-HDM-01	

0+000～1+284段 渠道横断面展开图 1:100

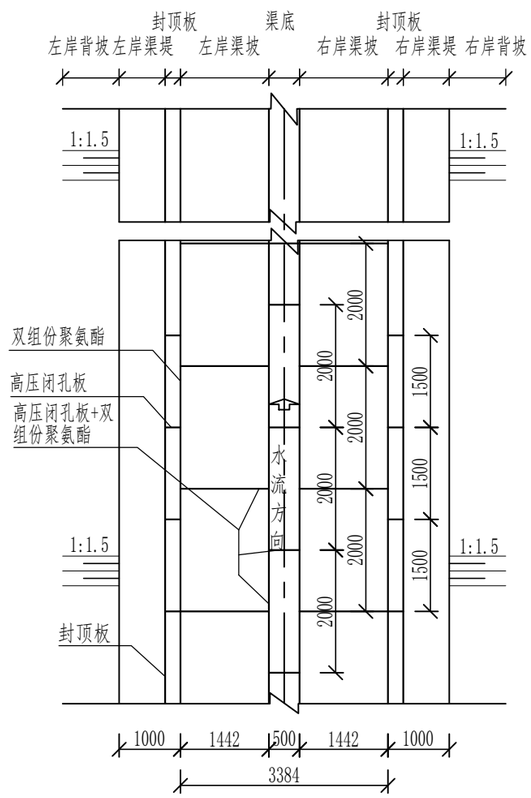

0+000～1+284段 渠底现浇砼板分块大样图 1:50

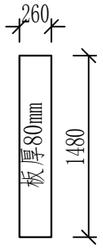

0+000～1+850段 渠坡现浇砼板分块大样图 1:50

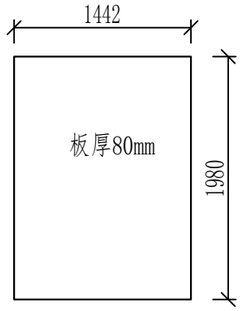

渠提封顶板分块大样图 1:50

渠底或渠坡现浇砼板间分缝大样图 1:5

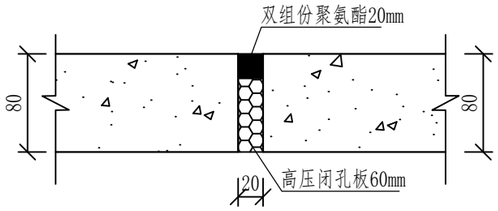

渠底与渠坡现浇砼板间分缝大样图 1:5

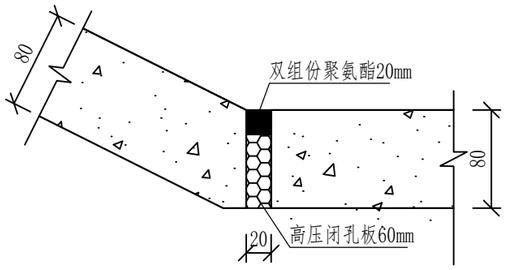

渠提封顶板间分缝大样图 1:5

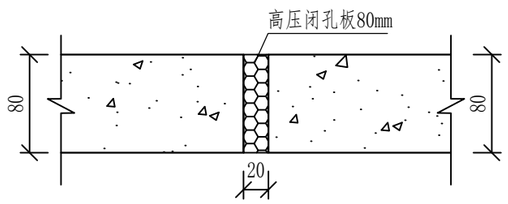

渠坡现浇砼板和渠提封顶板间分缝大样图 1:5

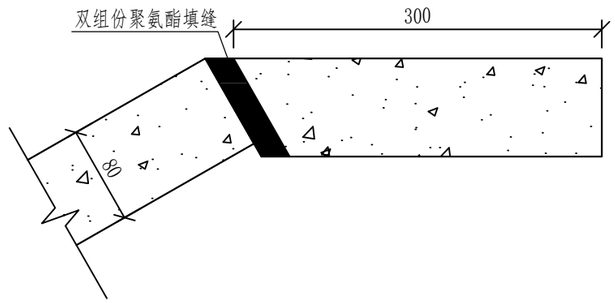

1 图 计 计

四川省建设工程设计出图专用章
匠心联创设计集团有限公司
资质等级范围:水利行业乙级
公路行业(公路)专业乙级
资质证书编号:A151030953(临)有效期至:2025年07月12日

匠心联创设计集团有限公司

经理	赵世锋	伽师县玉代克力克乡英买里（11）村产业配套项目		初设 阶段	
审定	赵世锋			水工 部分	
校对	蔡国利	11-2渠道横断面图			
项目负责人	付永杰				
设计人	姚扬	比例	见图	日期	2025.06
许可证号	A151030953	图号	11-2-HDM-02		

11-2梯形渠道水力要素表（推荐方案）

桩号	底宽	边坡系数	糙率	纵坡	水深	面积	湿周	水力半径	谢才系数	流量	流速	不淤流速	超高	渠深	
	b	**m**	n	1/i	h	A	X	R	C	**Q**	v	V_{cd}	△h	**H**	
	m				m	m^2	m	m	$m^{0.5}/s$	**m^3/s**	m/s	m/s	m	**m**	
0+000～1+284	0.5	1.50	0.016	1400	0.48	0.58	2.23	0.26	50.00	0.40	0.68	0.13	0.32	**0.80**	设计

四川省建设工程设计出图专用章
匠心联创设计集团有限公司
资质等级范围:水利行业乙级
公路行业(交通)专业乙级
资质证书编号:A151030953(6)有效期至:2025年07月12日

匠心联创设计集团有限公司

经理	赵世锋	伽师县玉代克力克乡英买里（11）村产业配套项目		初设	阶段
审定	赵世锋			水工	部分
校对	蔡国利	11-2渠道水力要素表及建筑物统计表			
项目负责人	付永杰				
设计人	姚扬	比例	见图	日期	2025.06
许可证号	A151030953	图号	11-2-HDM-04		

平面图

1:50

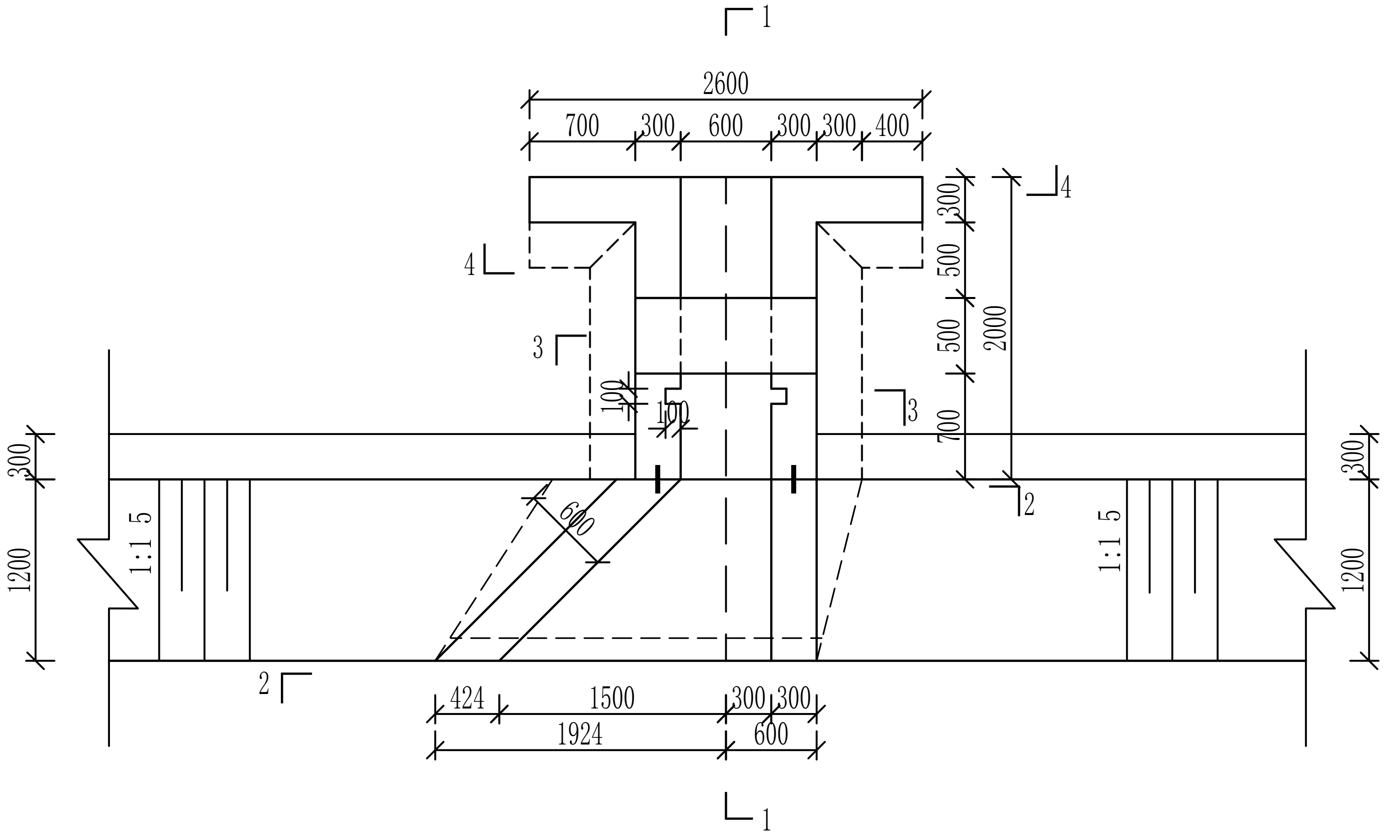

1--1

1:50

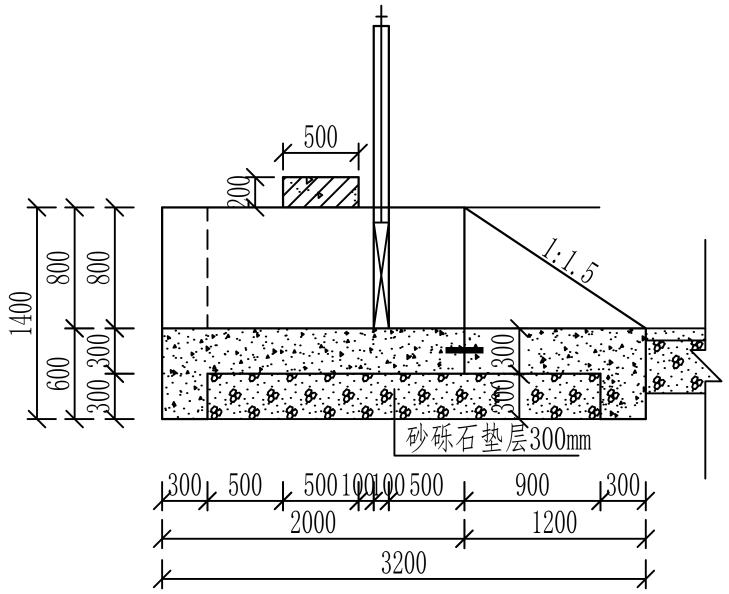

#桩号	建筑物型式	底板高程	闸墩高程
0+450	左分水闸	1099.38	1100.18
0+609	左分水闸	1099.27	1100.07
0+688	左分水闸	1099.21	1100.01
1+084	左分水闸	1098.93	1099.73

说明：

1、图中尺寸高程以米计，其余均以毫米计。

2、指标详见施工总说明。

四川省建设工程设计出图专用章
匠心联创设计集团有限公司
资质等级范围:水利行业乙级
公路行业(公路)专业乙级
资质证书编号:A151030953(临)有效期至:2025年07月12日

匠心联创设计集团有限公司					
经理	赵世锋	伽师县玉代克力克乡英买里（11）村产业配套项目			初设 阶段
审定	赵世锋				水工 部分
校对	蔡国利	11-2渠道分水闸平、剖面图			
项目负责人	付永杰				
设计人	姚扬	比例	见图	日期	2025.06
许可证号	A151030953	图号		11-2-FSZ-01	

2--2
1:50

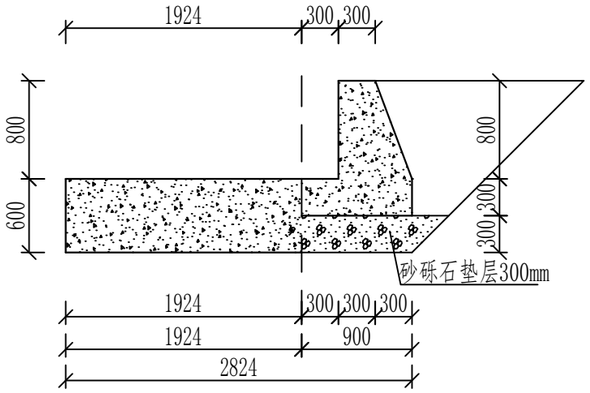

3--3
1:50

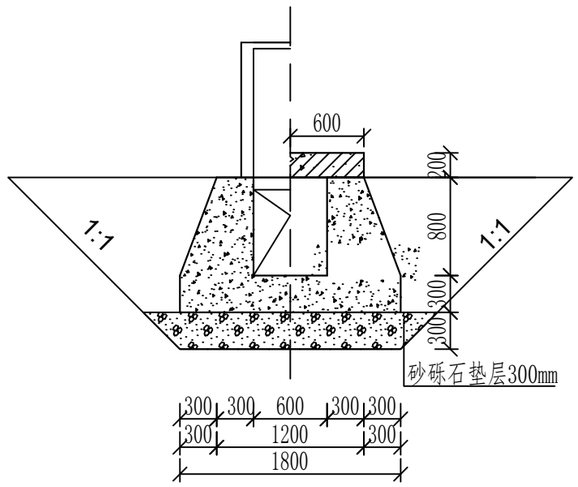

4--4
1:50

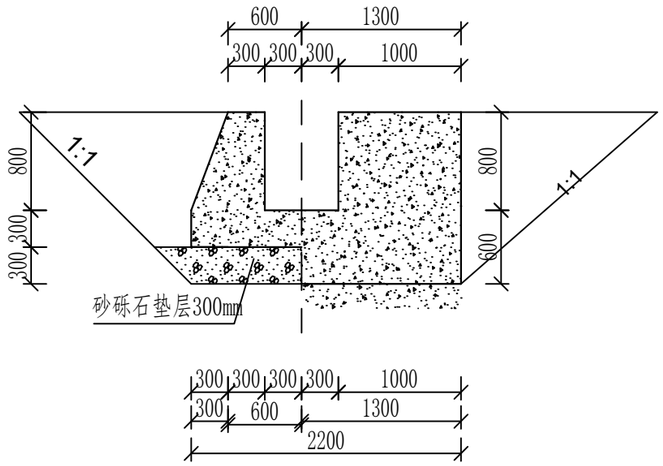

分缝止水大样图 1:20

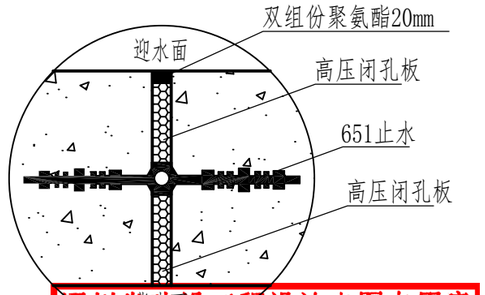

说明：
1、图中尺寸高程以米计，其余均以毫米计。
2、指标详见施工总说明。

四川省建设工程设计出图专用章
匠心联创设计集团有限公司
资质等级范围:水利行业乙级
公路行业（公路）专业乙级
资质证书编号:A151030953(临)有效期至:2025年07月12日

匠心联创设计集团有限公司					
经理	赵世锋	伽师县玉代克力克乡英买里（11）村产业配套项目			初设 阶段
审定	赵世锋				水工 部分
校对	蔡国利	11-2渠道分水闸平、剖面图			
项目负责人	付永杰				
设计人	姚扬	比例	见图	日期	2025.06
许可证号	A151030953	图号	11-2-FSZ-02		

平面图
1:50

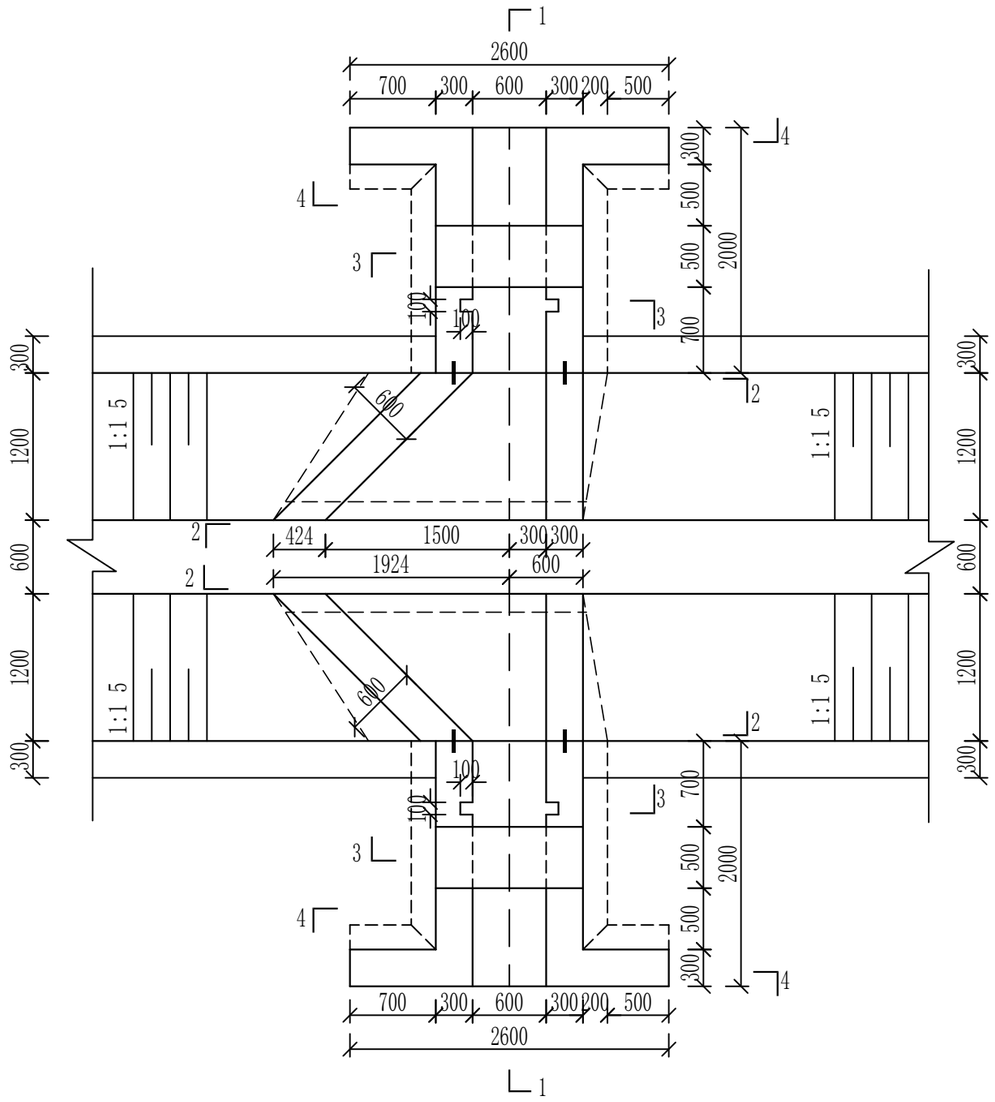

1--1
1:50

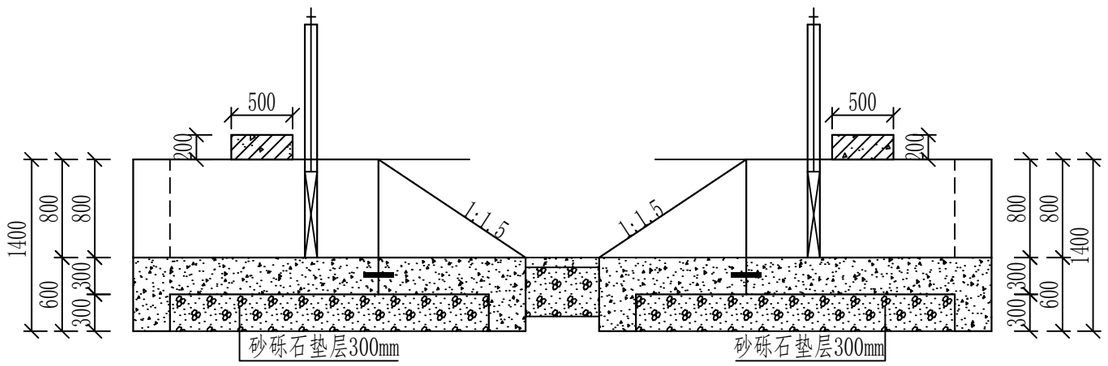

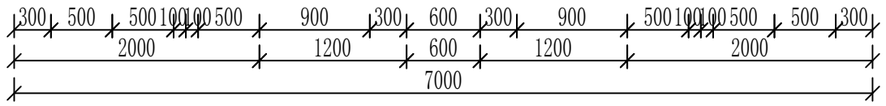

#桩号	建筑物型式	底板高程	闸墩高程
0+225	左右分水闸	1099.54	1100.34
0+297	左右分水闸	1099.49	1100.29
0+365	左右分水闸	1099.44	1100.24
0+520	左右分水闸	1099.33	1100.13
0+767	左右分水闸	1099.15	1099.95

说明：
1、图中尺寸高程以米计，其余均以毫米计。
2、指标详见施工总说明。

四川省建设工程设计出图专用章
匠心联创设计集团有限公司
资质等级范围:水利行业乙级
水利行业(水保)专业乙级
资质证书编号:A151030953(6)有效期至:2025年07月12日

匠心联创设计集团有限公司					
经理	赵世锋	伽师县玉代克力克乡英买里（11）村产业配套项目		初设	阶段
审定	赵世锋			水工	部分
校对	蔡国利	11-2渠道分水闸平、剖面图			
项目负责人	付永杰				
设计人	姚扬	比例	见图	日期	2025.06
许可证号	A151030953	图号	11-2-FSZ-03		

2--2
1:50

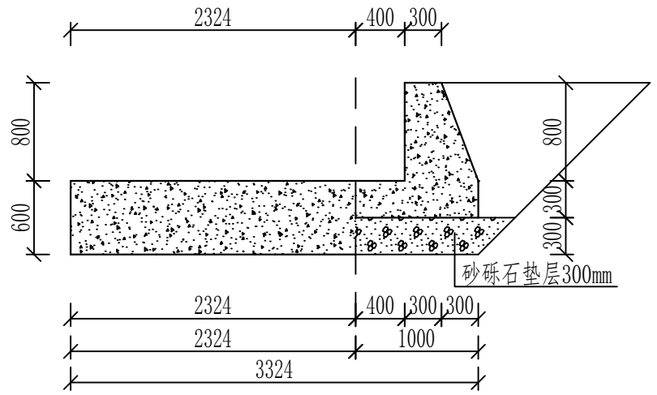

3--3
1:50

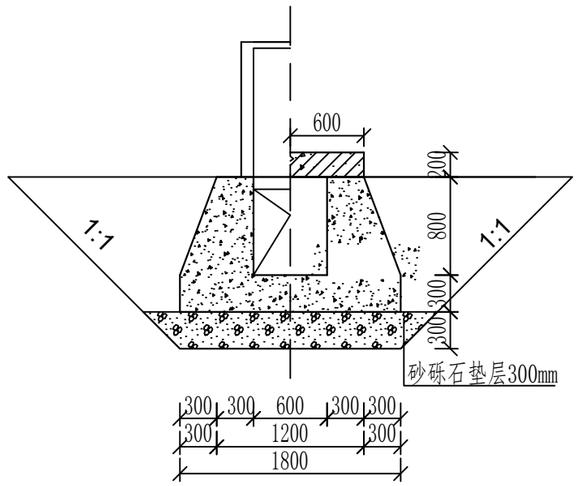

4--4
1:50

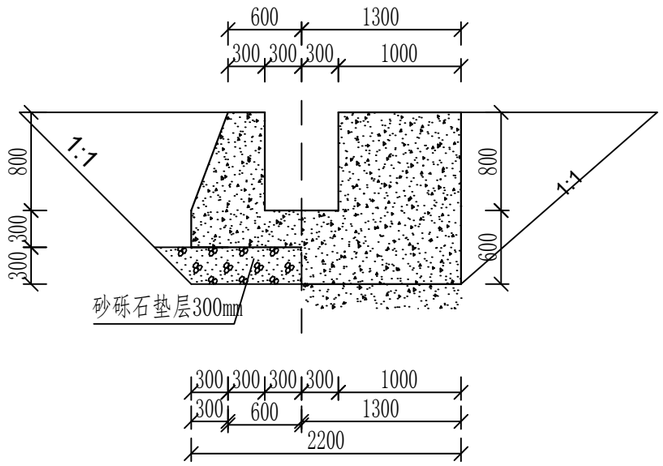

分缝止水大样图 1:20

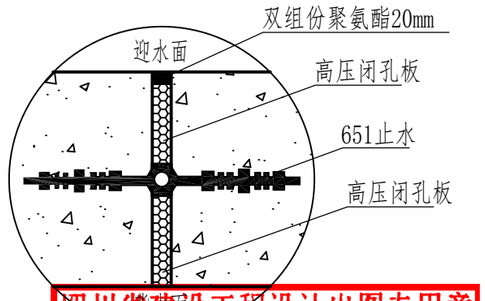

说明：
1、图中尺寸高程以米计，其余均以毫米计。
2、指标详见施工总说明。

四川省建设工程设计出图专用章
匠心联创设计集团有限公司
资质等级范围:水利行业乙级
匠心联创设计集团有限公司
资质证书编号:A151030953(65)有效期至:2025年07月12日

匠心联创设计集团有限公司					
经理	赵世锋	伽师县玉代克力克乡英买里（11）村产业配套项目		初设	阶段
审定	赵世锋			水工	部分
校对	蔡国利	11-2渠道分水闸平、剖面图			
项目负责人	付永杰				
设计人	姚扬	比例	见图	日期	2025.06
许可证号	A151030953		图号	11-2-FSZ-04	

平面布置图 1:50

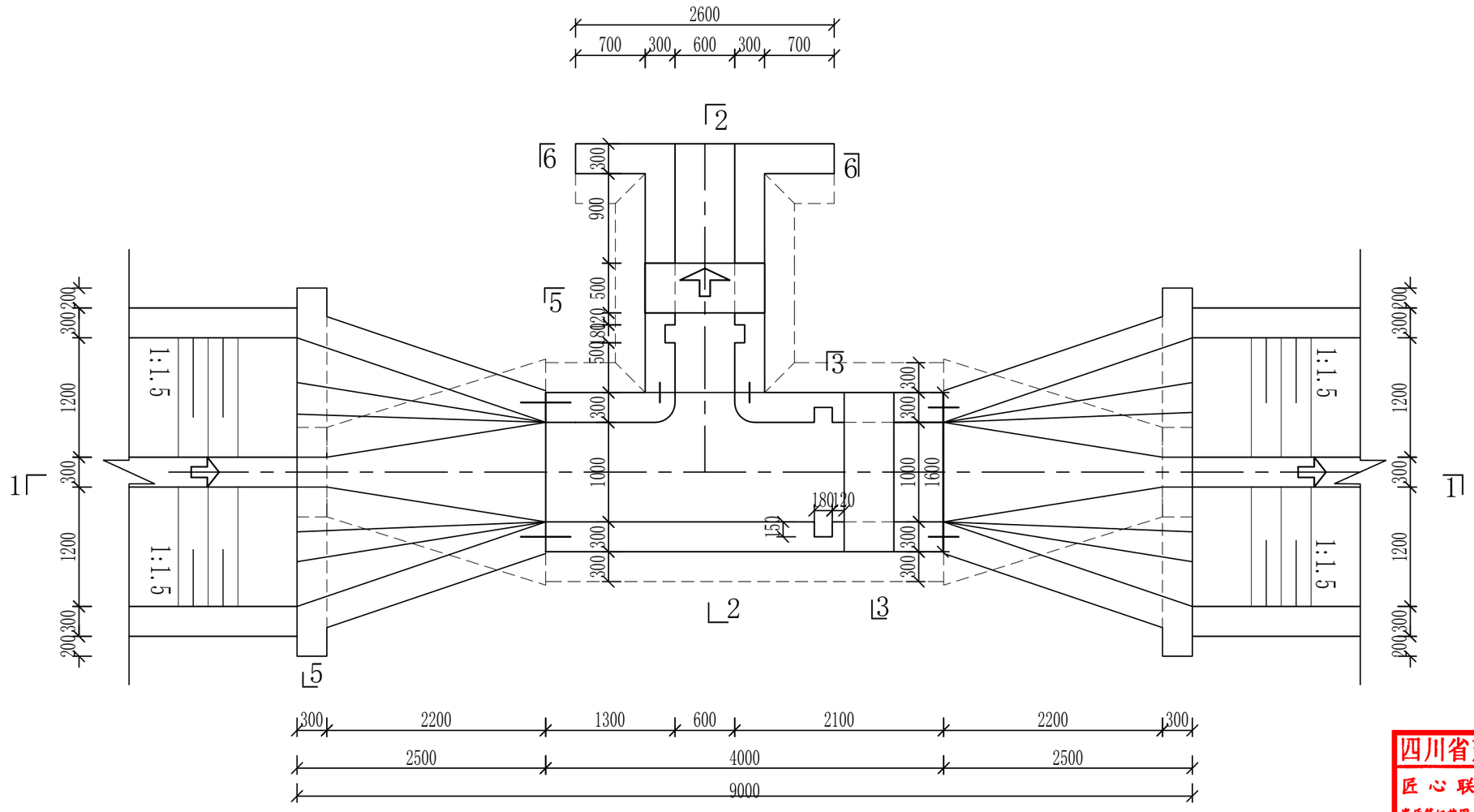

#桩号	建筑物型式	底板高程	闸墩高程
1+006	节制左分水闸	1098.98	1099.88

说明：

1、图中尺寸高程以米计，其余均以毫米计。

2、指标详见施工总说明。

四川省建设工程设计出图专用章

匠心联创设计集团有限公司

资质等级范围:水利行业乙级

水利行业(农林)专业乙级

匠心联创设计集团有限公司

资质证书编号:A151030953(临)有效期至:2025年07月12日

经理	赵世锋	伽师县玉代克力克乡英买里（11）村产业配套项目		初设 阶段	
审定	赵世锋			水工 部分	
校对	蔡国利	11-2节制分水闸平、剖面图			
项目负责人	付永杰				
设计人	姚扬	比例	见图	日期	2025.06
许可证号	A151030953	图号	11-2-JZZ-01		

1—1 1:50

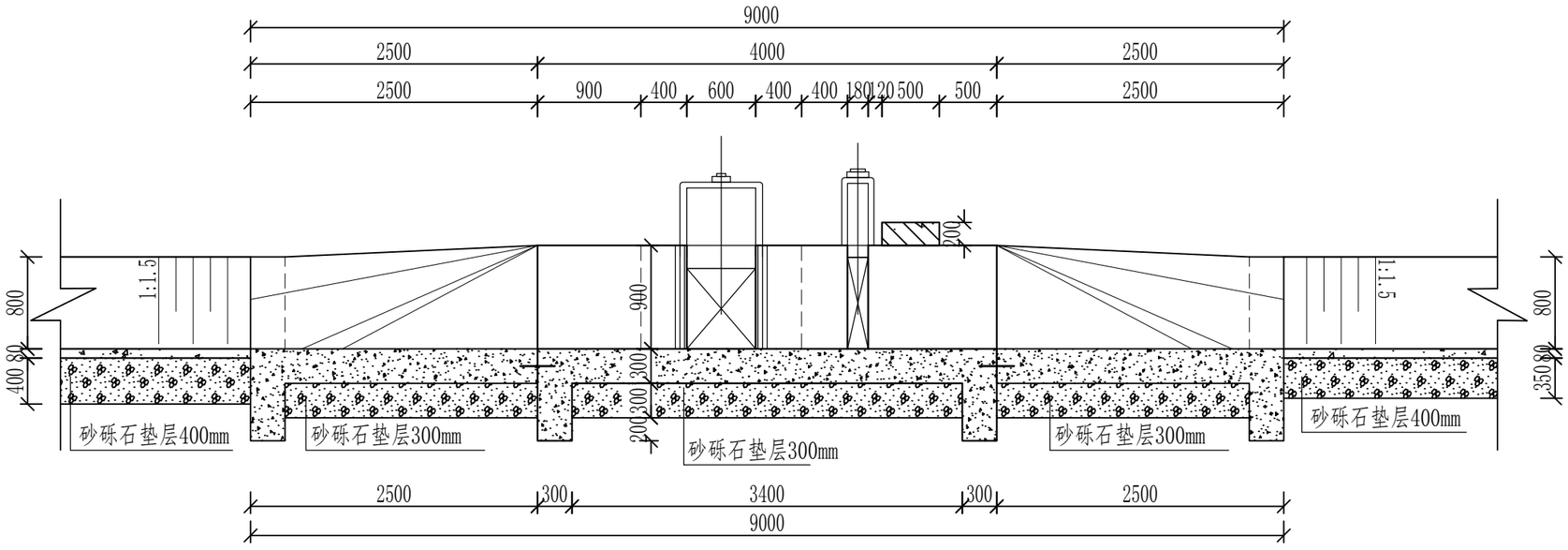

2—2 1:50

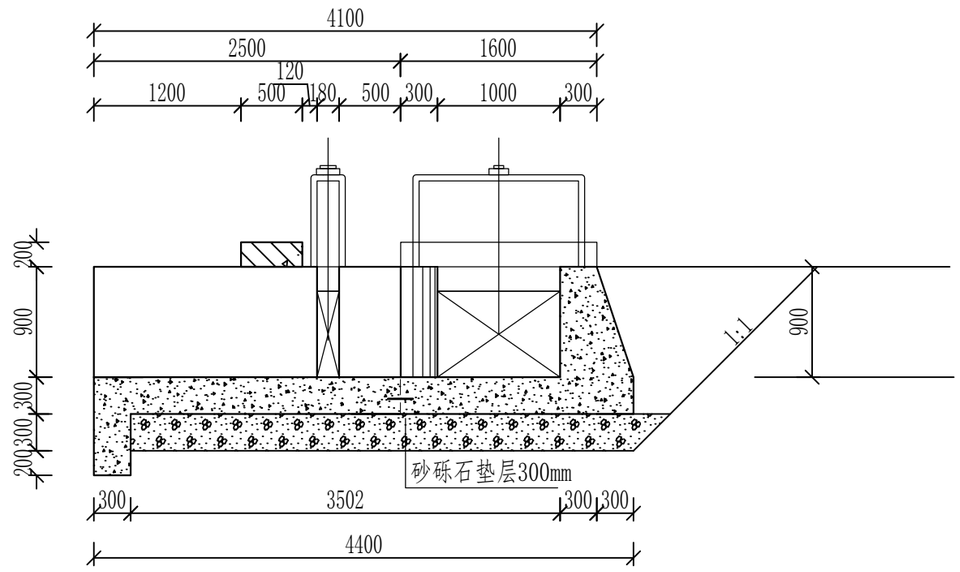

分缝止水大样图 1:20

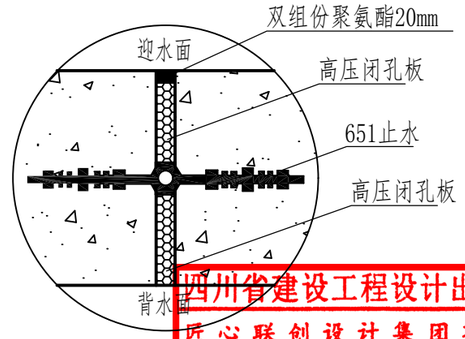

四川省建设工程设计出图专用章
匠心联创设计集团有限公司
资质等级范围:水利行业乙级
公路行业(公路)专业乙级
资质证书编号:A151030953(临)有效期至:2025年07月12日

匠心联创设计集团有限公司					
经理	赵世锋	伽师县玉代克力克乡英买里（11）村产业配套项目			初设 阶段
审定	赵世锋				水工 部分
校对	蔡国利	11-2节制分水闸平、剖面图			
项目负责人	付永杰				
设计人	姚扬	比例	见图	日期	2025.06
许可证号	A151030953	图号	11-2-JZZ-02		

说明：
1、图中尺寸高程以米计，其余均以毫米计。
2、指标详见施工总说明。

3—3　1:50

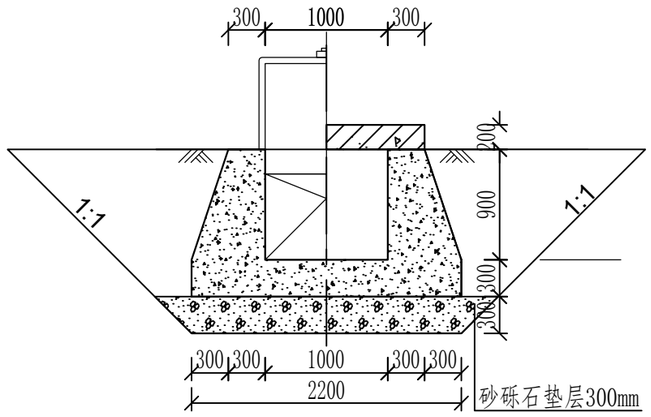

4—4　1:50

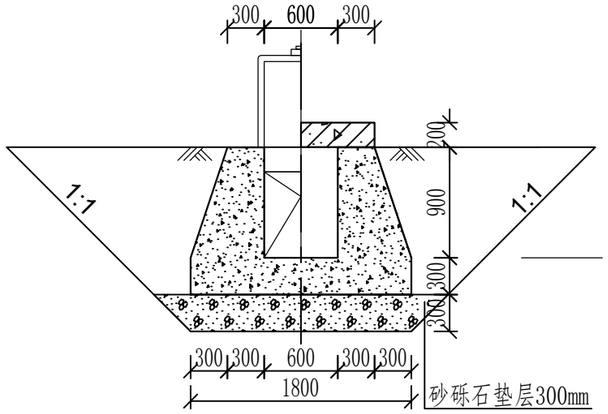

5—5　1:50

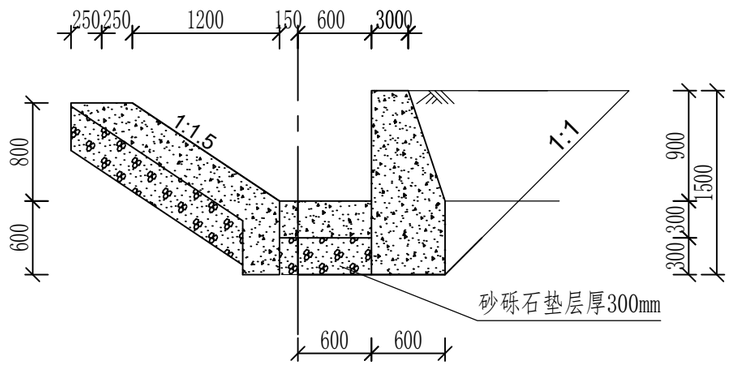

6—6　1:50

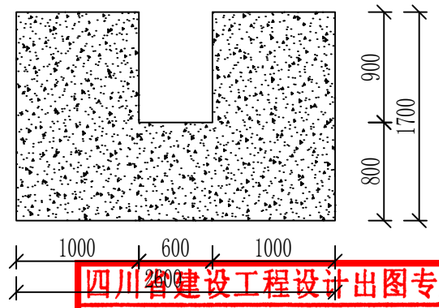

四川省建设工程设计出图专用章
匠心联创设计集团有限公司
资质等级范围:水利行业乙级
公路行业(交通)专业乙级
资质证书编号:A151030953(65)有效期至:2025年07月12日

匠心联创设计集团有限公司

经理	赵世锋	伽师县玉代克力克乡英买里（11）村产业配套项目		初设	阶段
审定	赵世锋			水工	部分
校对	蔡国利	11-2节制分水闸平、剖面图			
项目负责人	付永杰				
设计人	姚扬	比例	见图	日期	2025.06
许可证号	A151030953	图号	11-2-JZZ-03		

说明：

1、图中尺寸高程以米计，其余均以毫米计。

2、指标详见施工总说明。

平面布置图 1:50

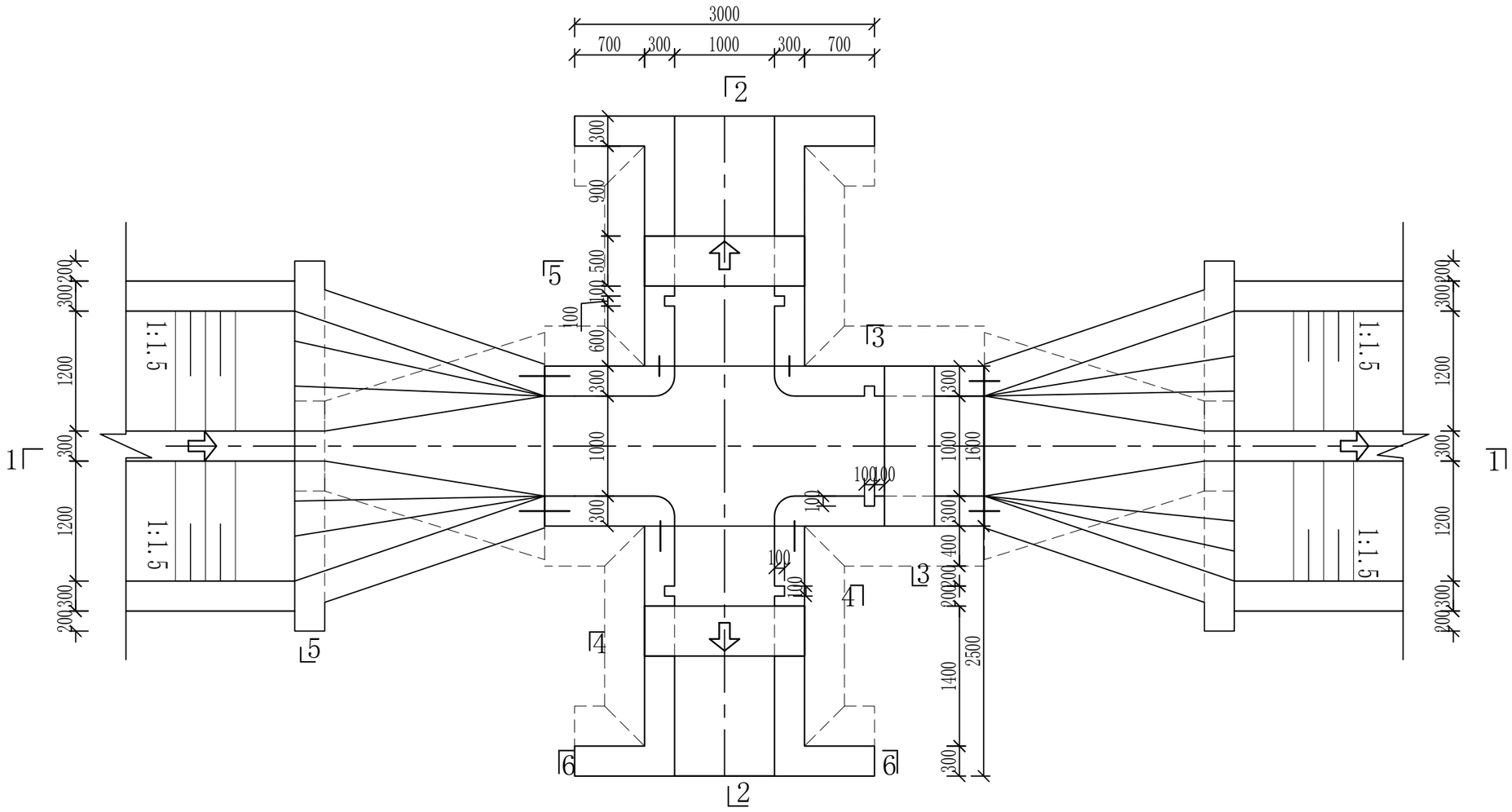

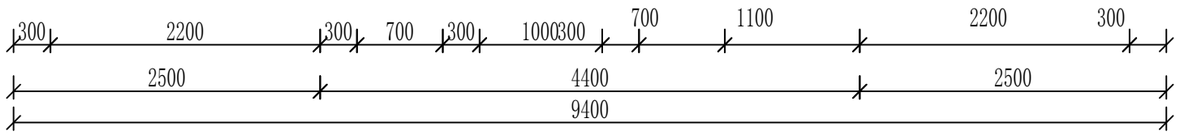

#桩号	建筑物型式	底板高程	闸墩高程
0+000	节制左右分水闸	1099.70	1100.60

说明：

1、图中尺寸高程以米计，其余均以毫米计。

2、指标详见施工总说明。

四川省建设工程设计出图专用章

匠心联创设计集团有限公司

资质等级范围:水利行业乙级

资质证书编号:A151030953(临)有效期至:2025年07月12日

匠心联创设计集团有限公司					
经理	赵世锋	伽师县玉代克力克乡英买里（11）村产业配套项目		初设 阶段	
审定	赵世锋			水工 部分	
校对	蔡国利	11-2节制分水闸平、剖面图			
项目负责人	付永杰				
设计人	姚扬	比例	见图	日期	2025.06
许可证号	A151030953	图号	11-2-JZZ-04		

1—1 1:50

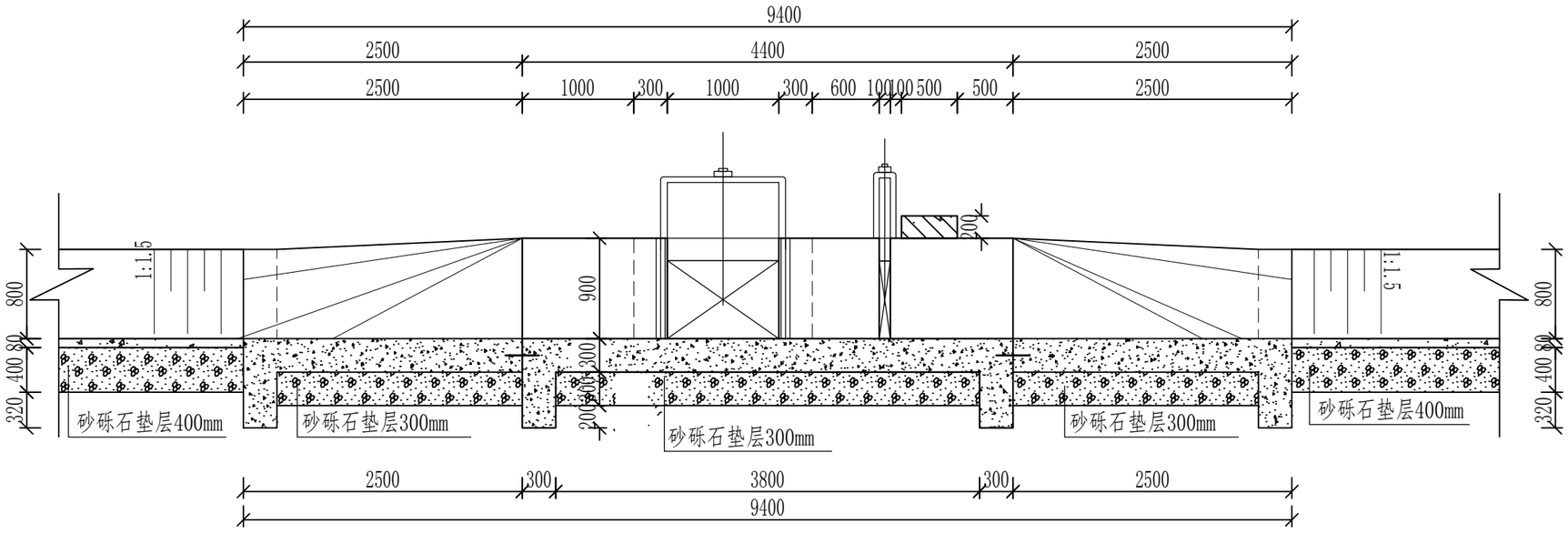

2—2 1:50

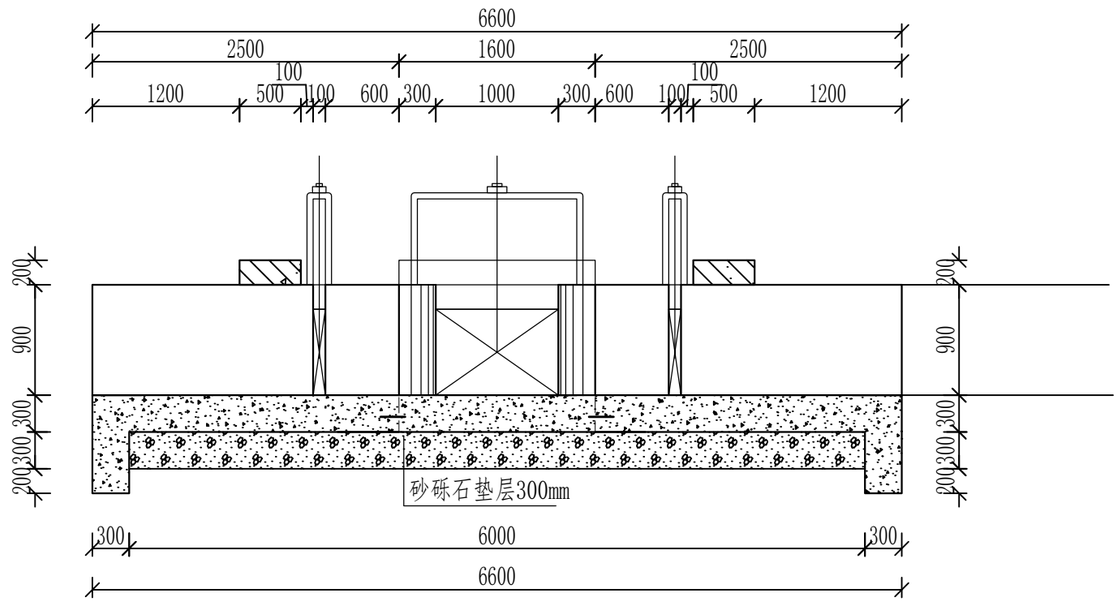

分缝止水大样图 1:20

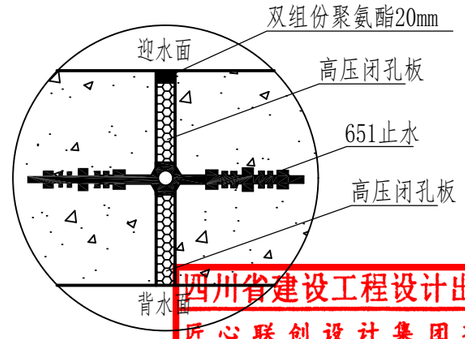

四川省建设工程设计出图专用章
匠心联创设计集团有限公司
资质等级范围:水利行业乙级
水利行业(灌溉)专业乙级
资质证书编号:A151030953(6)有效期至:2025年07月12日

说明:
1、图中尺寸高程以米计，其余均以毫米计。
2、指标详见施工总说明。

匠心联创设计集团有限公司					
经理	赵世锋	伽师县玉代克力克乡英买里（11）村产业配套项目		阶段	初设 阶段
审定	赵世锋			部分	水工 部分
校对	蔡国利	11-2节制分水闸平、剖面图			
项目负责人	付永杰				
设计人	姚扬	比例	见图	日期	2025.06
许可证号	A151030953		图号		11-2-JZZ-05

3—3　1:50

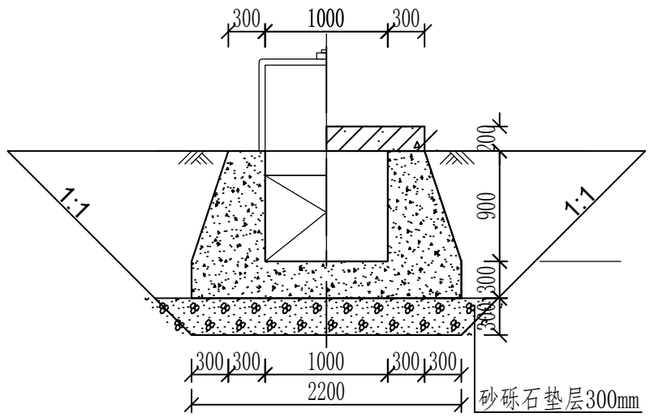

4—4　1:50

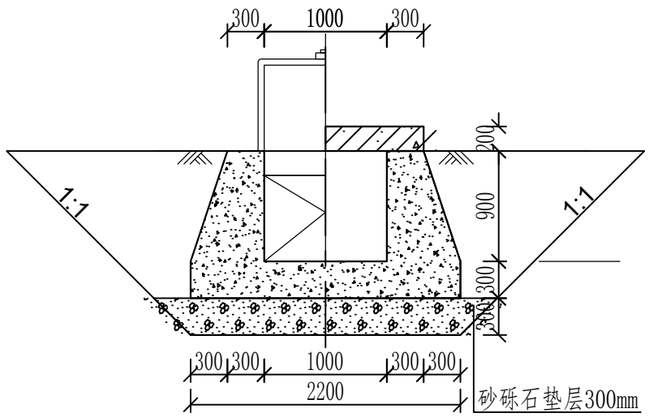

5—5　1:50

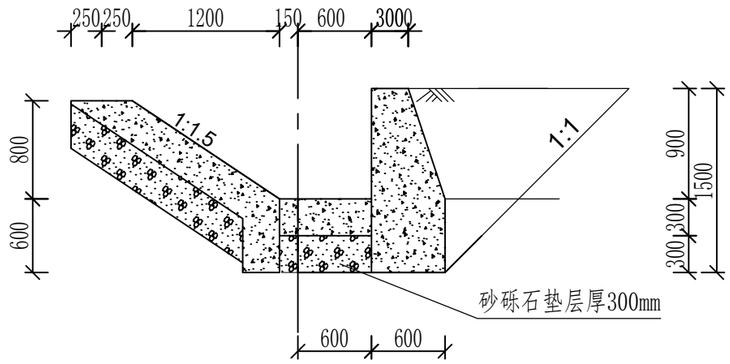

6—6　1:50

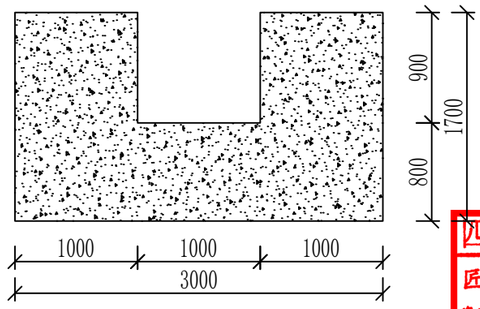

四川省建设工程设计出图专用章
匠心联创设计集团有限公司
资质等级范围:水利行业乙级
公路行业(交通)专业乙级
资质证书编号:A151030953(临)有效期至:2025年07月12日

说明:

1、图中尺寸高程以米计，其余均以毫米计。

2、指标详见施工总说明。

匠心联创设计集团有限公司					
经理	赵世锋	伽师县玉代克力克乡英买里（11）村产业配套项目		初设	阶段
审定	赵世锋			水工	部分
校对	蔡国利	11-2节制分水闸平、剖面图			
项目负责人	付永杰				
设计人	姚扬	比例	见图	日期	2025.06
许可证号	A151030953	图号	11-2-JZZ-06		

平面布置图 1:50

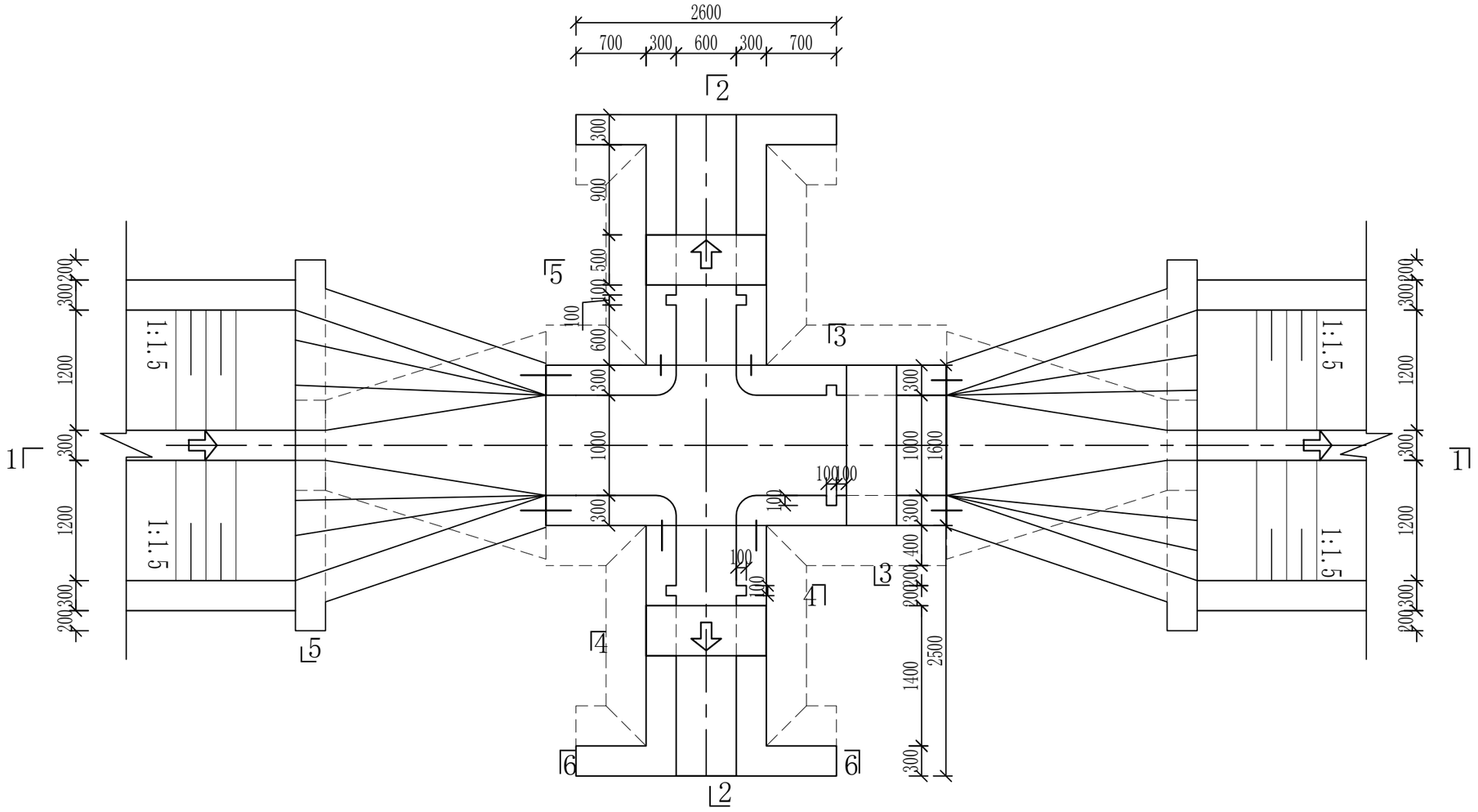

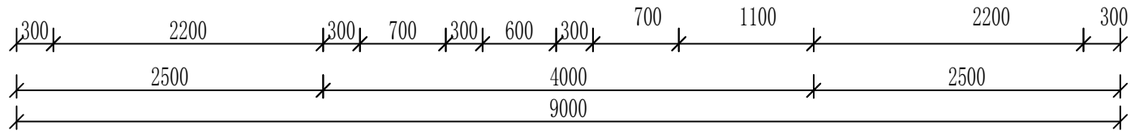

#桩号	建筑物型式	底板高程	闸墩高程
0+150	节制左右分水闸	1099.59	1100.49
0+845	节制左右分水闸	1099.10	1100.00
0+927	节制左右分水闸	1099.04	1099.94
1+165	节制左右分水闸	1098.87	1099.77
1+284	节制左右分水闸	1098.78	1099.68

说明：

1、图中尺寸高程以米计，其余均以毫米计。

2、指标详见施工总说明。

四川省建设工程设计出图专用章
匠心联创设计集团有限公司
资质等级范围:水利行业乙级
公路行业（交通）专业乙级
资质证书编号:A151030953(临)有效期至:2025年07月12日
82

匠心联创设计集团有限公司

经理	赵世锋	伽师县玉代克力克乡英买里（11）村产业配套项目			初设 阶段
审定	赵世锋				水工 部分
校对	蔡国利	11-2节制分水闸平、剖面图			
项目负责人	付永杰				
设计人	姚扬	比例	见图	日期	2025.06
许可证号	A151030953	图号	11-2-JZZ-07		

1—1 1:50

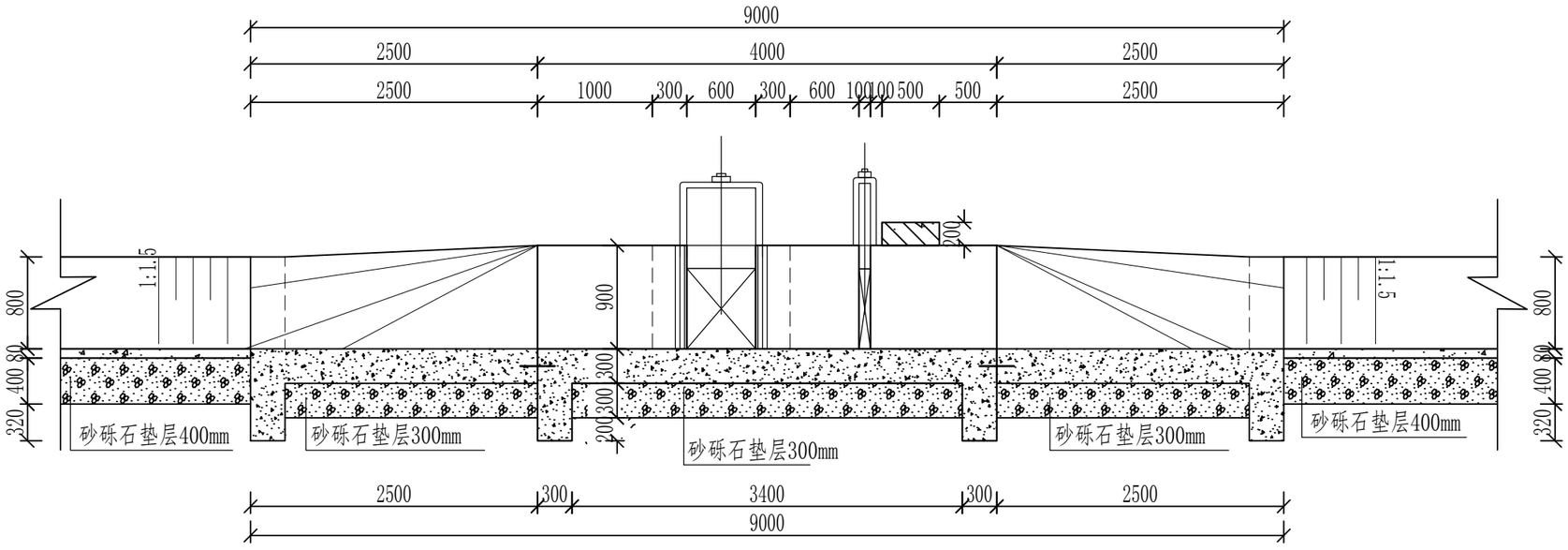

2—2 1:50

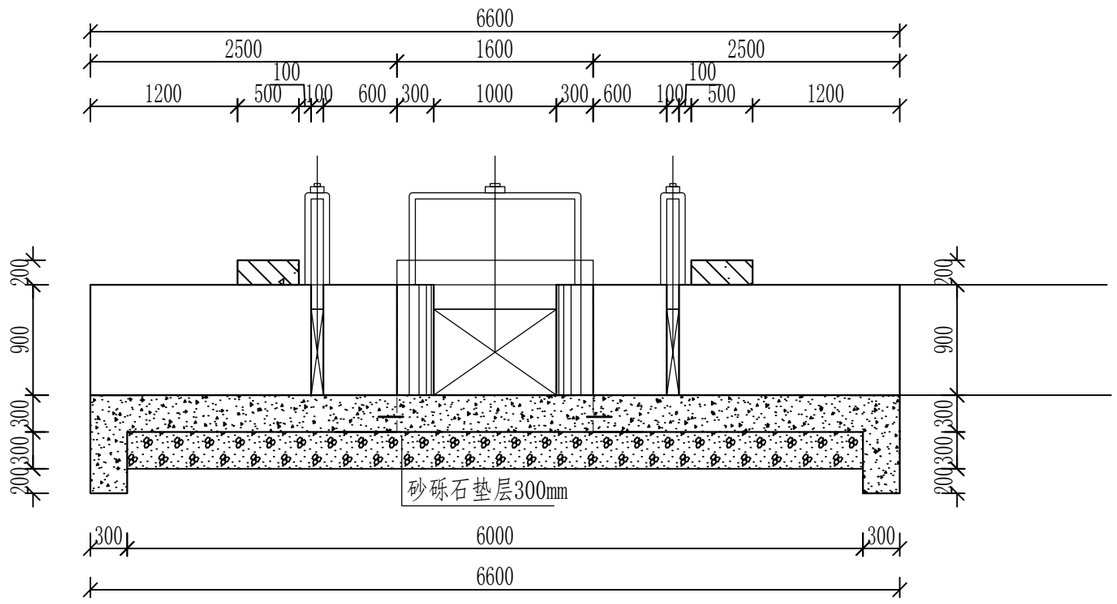

分缝止水大样图 1:20

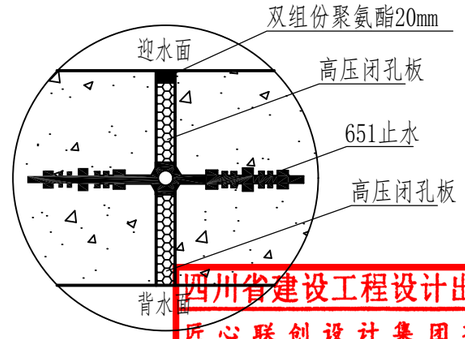

四川省建设工程设计出图专用章
匠心联创设计集团有限公司
资质等级范围:水利行业乙级
水利行业(水库)专业乙级
资质证书编号:A151030953(6)有效期至:2025年07月12日

匠心联创设计集团有限公司

经理	赵世锋	伽师县玉代克力克乡英买里（11）村产业配套项目		初设 阶段	
审定	赵世锋			水工 部分	
校对	蔡国利	11-2节制分水闸平、剖面图			
项目负责人	付永杰				
设计人	姚扬	比例	见图	日期	2025.06
许可证号	A151030953		图号	11-2-JZZ-08	

说明：

1、图中尺寸高程以米计，其余均以毫米计。

2、指标详见施工总说明。

3—3　1:50

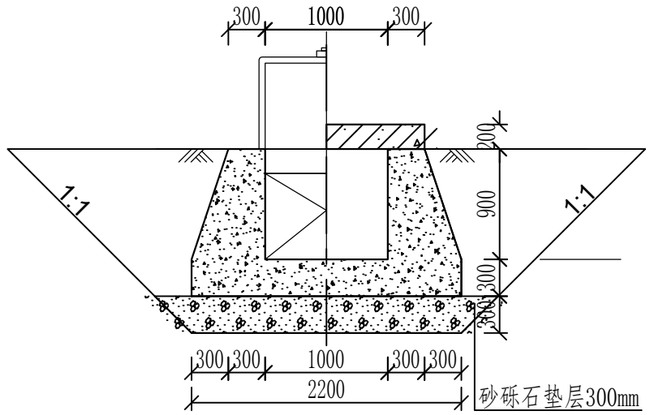

4—4　1:50

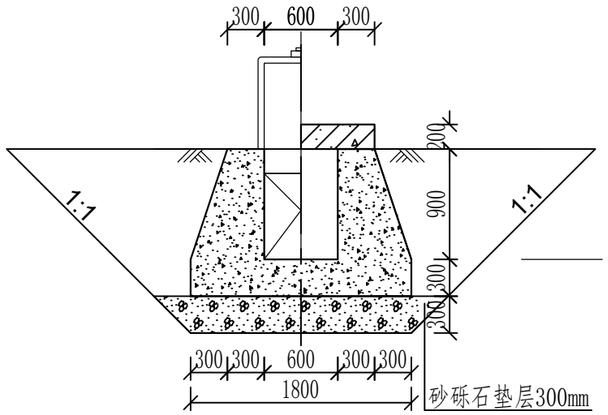

5—5　1:50

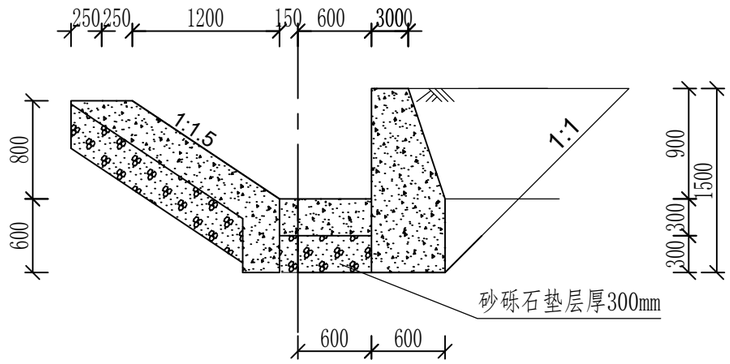

6—6　1:50

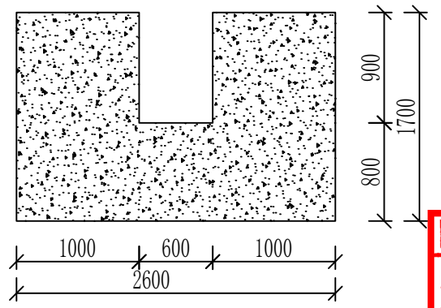

四川省建设工程设计出图专用章
匠心联创设计集团有限公司
资质等级范围:水利行业乙级
水利行业(农林)专业乙级
资质证书编号:A151030953(临)有效期至:2025年07月12日

说明:

1、图中尺寸高程以米计，其余均以毫米计。

2、指标详见施工总说明。

匠心联创设计集团有限公司					
经理	赵世锋	伽师县玉代克力克乡莫买里（11）村产业配套项目		初设	阶段
审定	赵世锋			水工	部分
校对	蔡国利	11-2节制分水闸平、剖面图			
项目负责人	付永杰				
设计人	姚扬	比例	见图	日期	2025.06
许可证号	A151030953	图号	11-2-JZZ-09		

农桥平面图　1：50

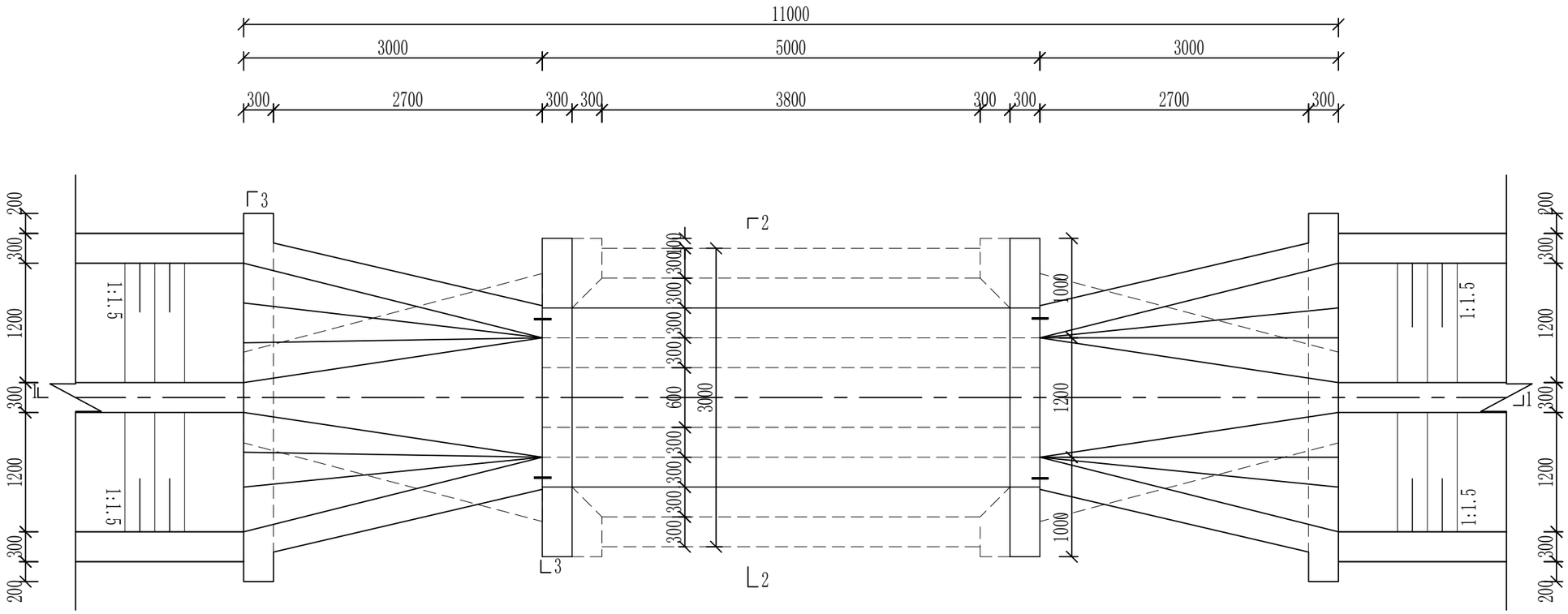

说明：1、本图尺寸除高程以米计外，其余均以毫米计。

四川省建设工程设计出图专用章
匠心联创设计集团有限公司
资质等级范围:水利行业乙级
水利行业(灌溉)专业乙级
资质证书编号:A151030953(临)有效期至:2025年07月12日

匠心联创设计集团有限公司					
经理	赵世锋	伽师县玉代克力克乡英买里（11）村产业配套项目		初设 阶段	
审定	赵世锋			水工 部分	
校对	蔡国利	11-2渠道农桥平、剖面图			
项目负责人	付永杰				
设计人	姚扬	比例	见图	日期	2025.06
许可证号	A151030953	图号	11-2-NQ-01		

1-----1
1 : 50

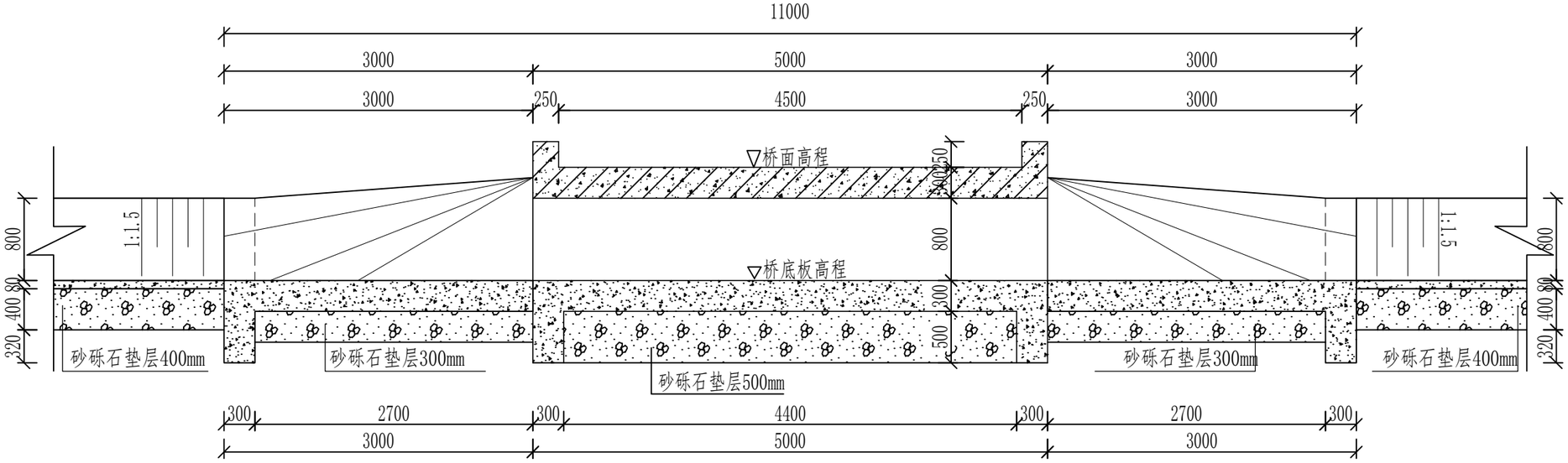

2-----2
1 : 50

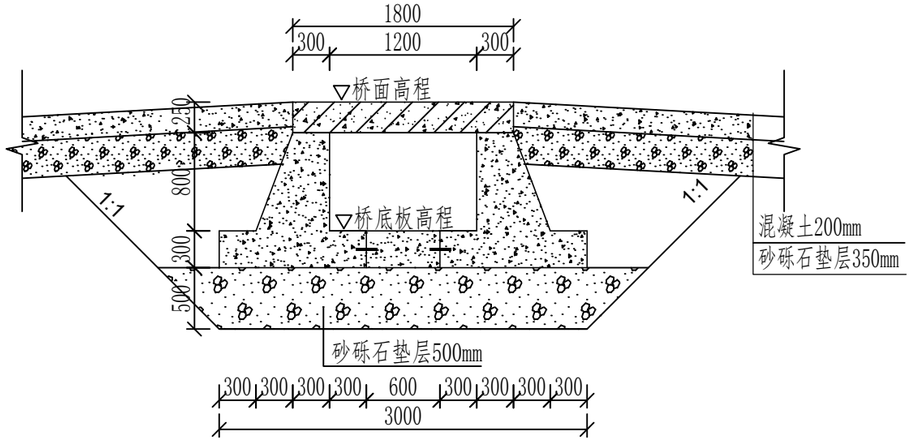

3-----3
1 : 50

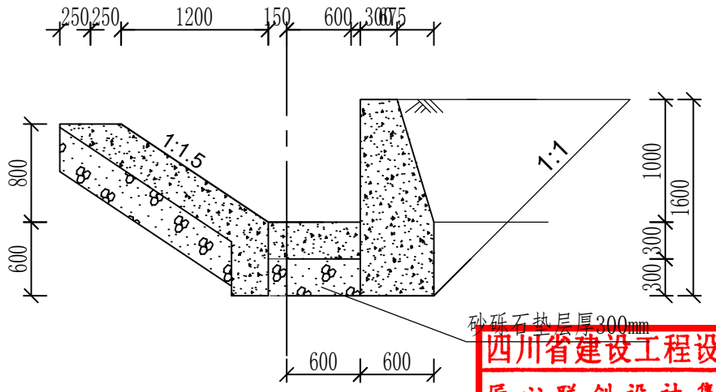

#桩号	建筑物型式	桥底板高程	桥墩高程	桥面高程
0+092	农桥	1099.63	1100.43	1100.68
0+484	农桥	1099.35	1100.15	1100.40
0+966	农桥	1099.01	1099.81	1100.06
1+275	农桥	1098.79	1099.59	1099.84

说明：1、本图尺寸除高程以米计外，其余均以毫米计。

西川省建设工程设计出图专用章
匠心联创设计集团有限公司
资质等级范围:水利行业乙级
水利行业(农林)专业乙级
匠心联创设计集团有限公司
资质证书编号:A151030953(临)有效期至:2025年07月12日

经理	赵世锋	伽师县玉代克力克乡英买里（11）村产业配套项目		初设 阶段	
审定	赵世锋			水工 部分	
校对	蔡国利	11-2渠道农桥平、剖面图			
项目负责人	付永杰				
设计人	姚扬	比例	见图	日期	2025.06
许可证号	A151030953	图号	11-2-NQ-02		

钢 架 桥 平 面 图

1:50

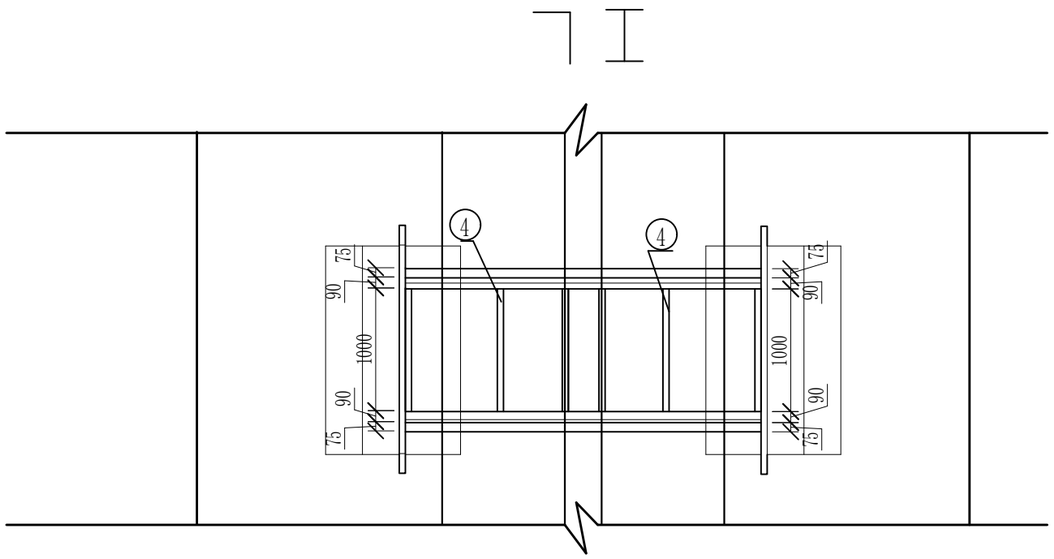

B--------B

1:50

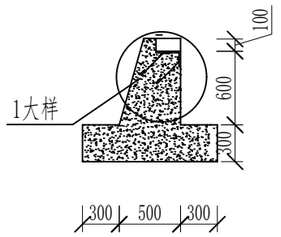

1大样图

1:20

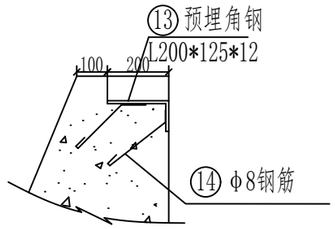

基础平面图

1:50

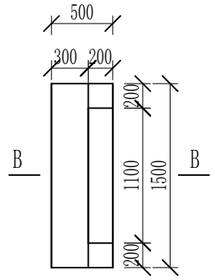

钢 架 桥 立 面 图

1:50

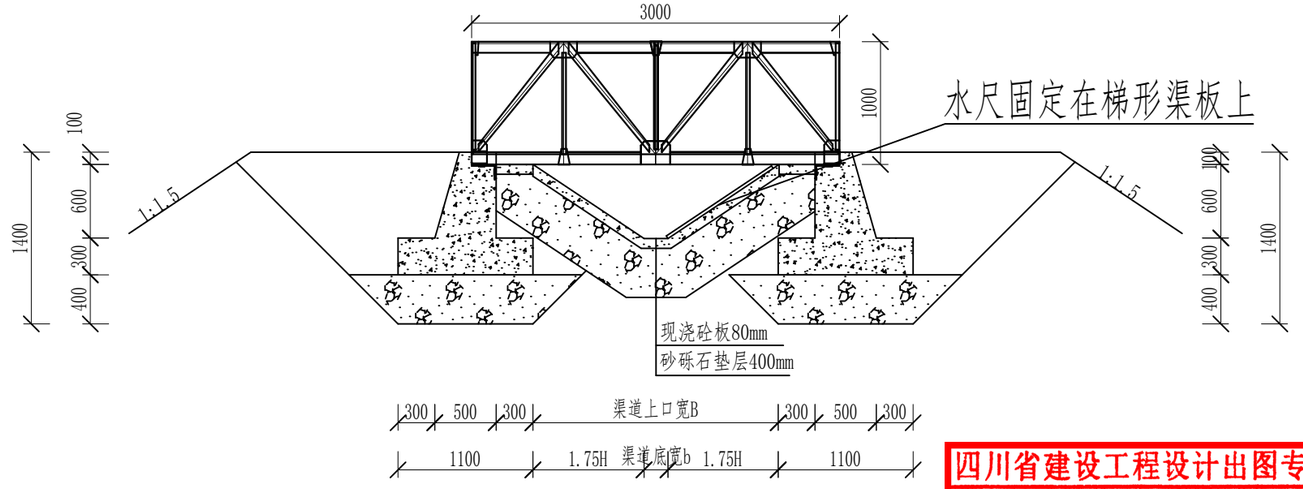

说明：

1、图中尺寸除高程以米计外,其余均以毫米计。

2、建筑物合理使用年限为30年。

3、桥台、台帽均采用中抗硫酸盐硅酸盐水泥（P·MSR），砼设计强度C35，抗冻标号F250,抗渗标号W6，Ⅱ级配。

4、基础下铺设砂砾石垫层，砂砾石垫层中粒径小于0.075mm的颗粒含量不大于10%，超过80mm的大颗粒不得使用，垫层料级配须均匀，铺筑时不得发生粗料集中架空现象，压实后垫层料相对密度不小于0.75。砂砾石垫层的含盐量不得大于3%,硫酸钠含量不大于1%。

5、填筑土料严禁使用淤泥土、冻土块、膨胀土、分散性粘土、盐渍土等特殊土料。在施工中，将渠底、渠坡及填筑土料中的盐渍土予以清除。回填土必须分层碾压夯实，粘性土料填筑的相对压实度应达到 0.93以上，非粘性土料的相对密度应大于0.65。

6、所有焊缝均采用连续贴角焊，焊缝高度为8mm。焊缝质量应达到二级焊缝标准。

7、金属结构防锈蚀措施采用喷漆防腐，在喷漆步骤之前要进行表面预处理，喷漆要有底层漆、中间层漆和面层漆，要符合《水工金属结构防腐蚀规范》（SL105-2007）等相关规范要求。

四川省建设工程设计出图专用章
匠心联创设计集团有限公司
资质等级范围:水利行业乙级
匠心联创设计集团有限公司
资质证书编号:A151030953(临)有效期至:2025年07月12日

经理	赵世锋	伽师县玉代克力克乡莫买里（11）村产业配套项目		初设	阶段
审定	赵世锋			水工	部分
校对	蔡国利	测流桥平、剖面图			
项目负责人	付永杰				
设计人	姚扬	比例	见图	日期	2025.06
许可证号	A151030953	图号	CLQ-01		

钢 架 桥 立 面 图

1:50

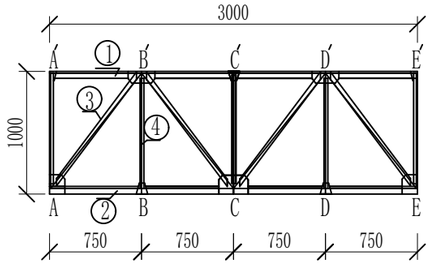

钢 架 桥 平 面 图

1:50

上游侧25cm宽度钢板在施工过程中需要做成活页，以方便测水,分块见下图

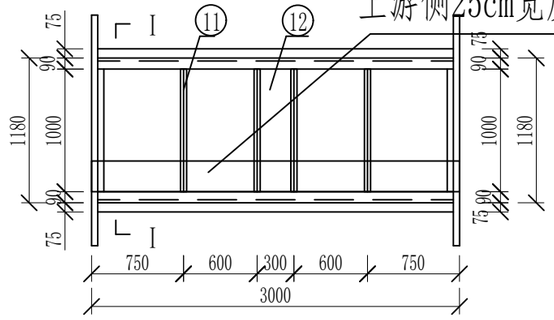

上游侧25cm钢板布置

1:50

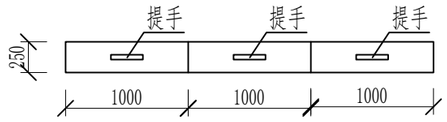

上弦杆与斜杆连接

1:10

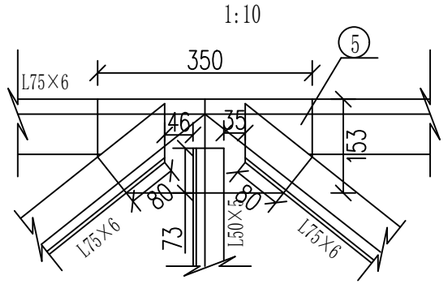

上弦杆与竖杆连接

1:10

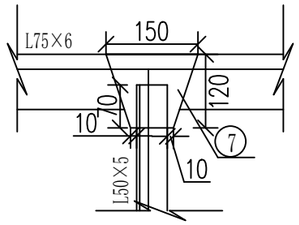

下弦杆与边竖杆连接

1:10

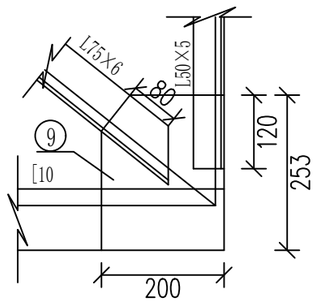

上弦杆与竖杆连接

1:10

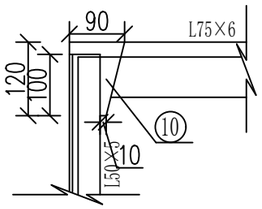

下弦杆与斜杆连接

1:10

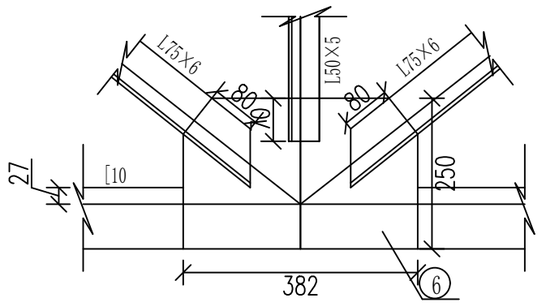

下弦杆与竖杆连接

1:10

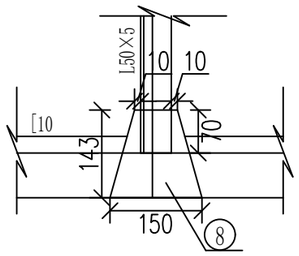

下弦杆与边斜杆连接

1:10

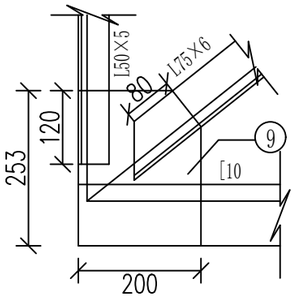

说明：

1、图中尺寸除高程以米计外，其余均以毫米计。

四川省建设工程设计出图专用章
匠心联创设计集团有限公司
资质等级范围：水利行业乙级
匠心联创设计集团有限公司
资质证书编号：A151030953(检)有效期至：2025年07月12日

匠心联创设计集团有限公司					
经理	赵世锋	伽师县玉代克力克乡英买里（11）村产业配套项目		初设	阶段
审定	赵世锋			水工	部分
校对	蔡国利	测流桥平、剖面图			
项目负责人	付永杰				
设计人	姚扬	比例	见图	日期	2025.06
许可证号	A151030953	图号	CLQ-02		

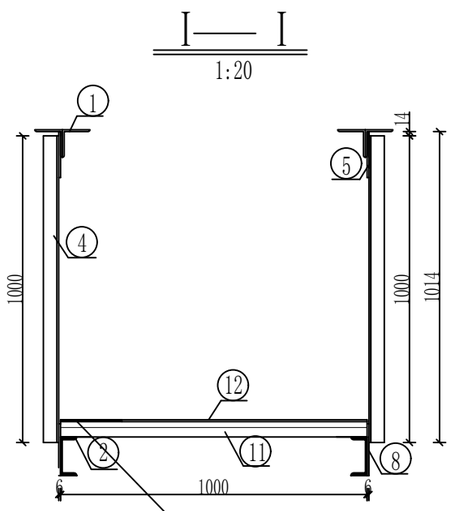

序号	名称	规格	数量	单位	单重（kg/m、kg/块）	总重（kg）
1	上弦杆	L75-3000-6	4	根	6.905	82.86
2	下弦杆	[10-3000	2	根	10	60.00
3	斜杆	L75-1366-6	8	根	6.9	75.40
4	竖杆	L50-1000-5	10	根	3.77	37.70
5	节点板	350×153-6	4	块	2.53	10.12
6	节点板	382×276-6	2	块	1.01	2.02
7	节点板	150×120-6	2	块	2.39	4.78
8	节点板	180×169-6	4	块	0.51	2.04
9	节点板	200×279-6	4	根	8.35	17.70
10	节点板	90×120-6	4	根	10.8	22.90
11	下横杆	L50-1000-5	6	根	3.77	22.62
12	钢板	1000×3000-4	1	块	94.20	94.20
13	预埋角钢	∠200×125×12-1100	2	根	29.8	65.56
14	钢筋	Φ8	28	根	0.1	2.80
合计						500.70

上游侧25cm宽度钢板在施工过程中需要做成活页，以方便测水

四川省建设工程设计出图专用章
匠心联创设计集团有限公司
资质等级范围:水利行业乙级
水利行业(灌溉)专业乙级
资质证书编号:A151030953(65)有效期至:2025年07月12日

匠心联创设计集团有限公司

经理	赵世锋	伽师县玉代克力克乡英买里（11）村产业配套项目			初设 阶段
审定	赵世锋				水工 部分
校对	蔡国利	测流桥平、剖面图			
项目负责人	付永杰				
设计人	姚扬	比例	见图	日期	2025.06
许可证号	A151030953	图号	CLQ-03		

背 水 面

1:10

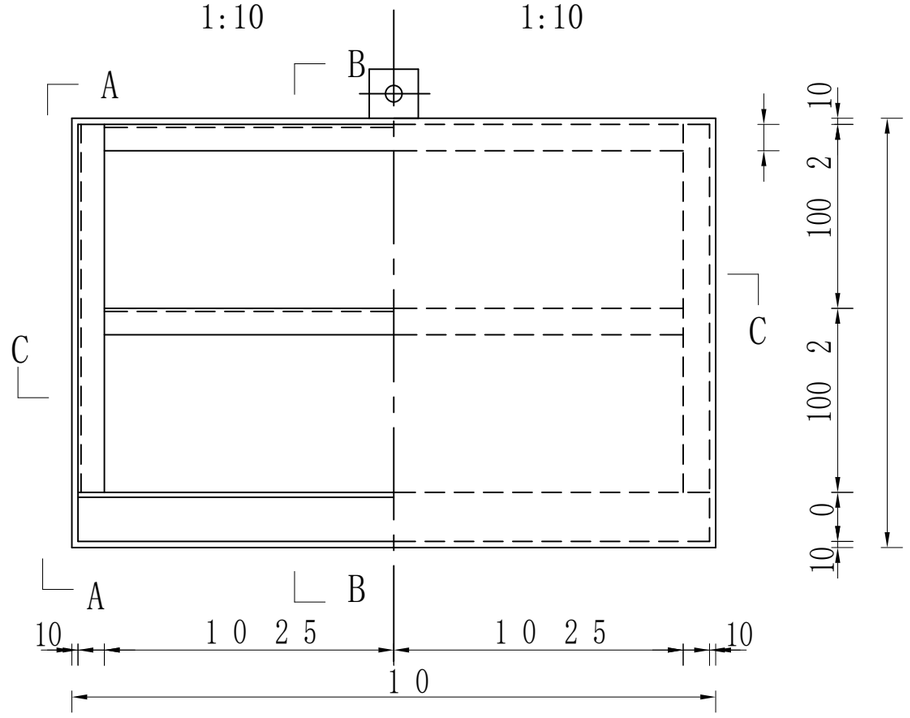

迎 水 面

1:10

A———A

1:10

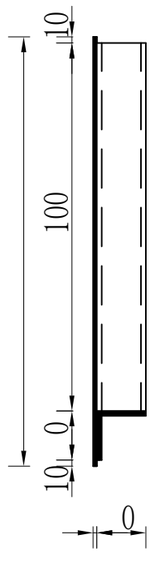

B———B

1:10

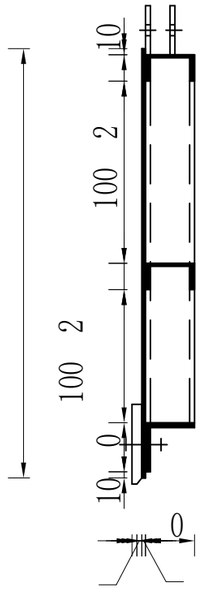

吊 耳

1:2

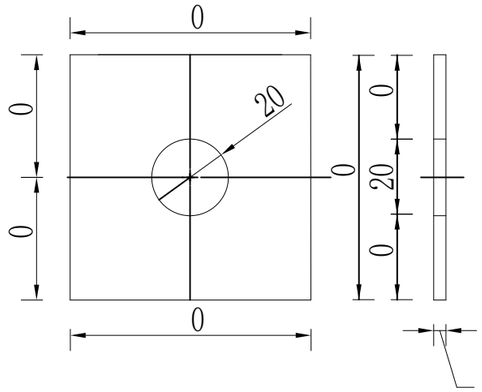

C———C

1:10

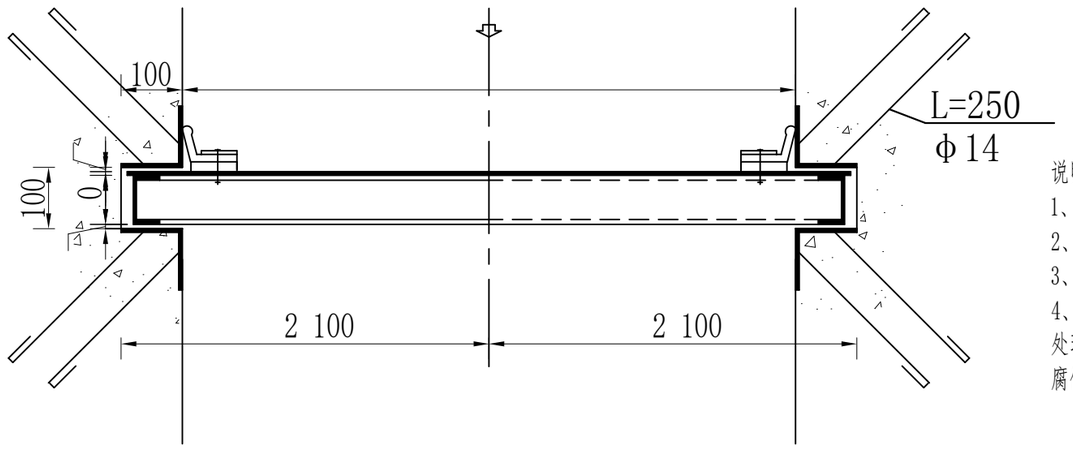

说明：

1、图中尺寸以毫米计。

2、所有焊缝均采用连续贴角焊，焊缝高度为8mm。

3、钢结构均采用Q235B。

4、金属结构防锈蚀措施采用喷漆防腐，在喷漆步骤之前要进行表面预处理，喷漆要有底层漆、中间层漆和面层漆，要符合《水工金属结构防腐蚀规范》（SL105-2007）等相关规范要求。

边 梁[8

1:10

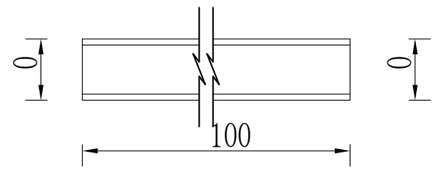

底 梁∟80*5

1:10

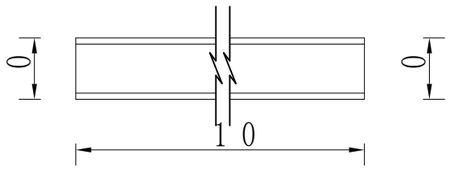

顶 梁[8

1:10

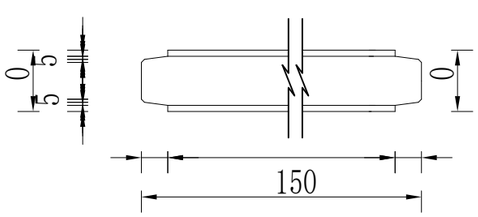

主 梁[8

1:10

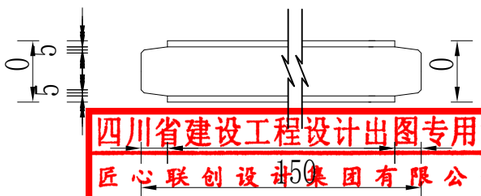

四川省建设工程设计出图专用章
匠心联创设计集团有限公司
资质等级范围:水利行业乙级
公路行业(公路)专业乙级
资质证书编号:A151030953(临)有效期至:2025年07月12日

匠心联创设计集团有限公司

经理	赵世锋	伽师县玉代克力克乡英买里（11）村产业配套项目		实施 方案	
审定	赵世锋			水工 部分	
校对	蔡国利	金属结构			
项目负责人	付永杰				
设计人	姚扬	比例	见图	日期	2025.06
许可证号	A151030953	图号	JJ-01		

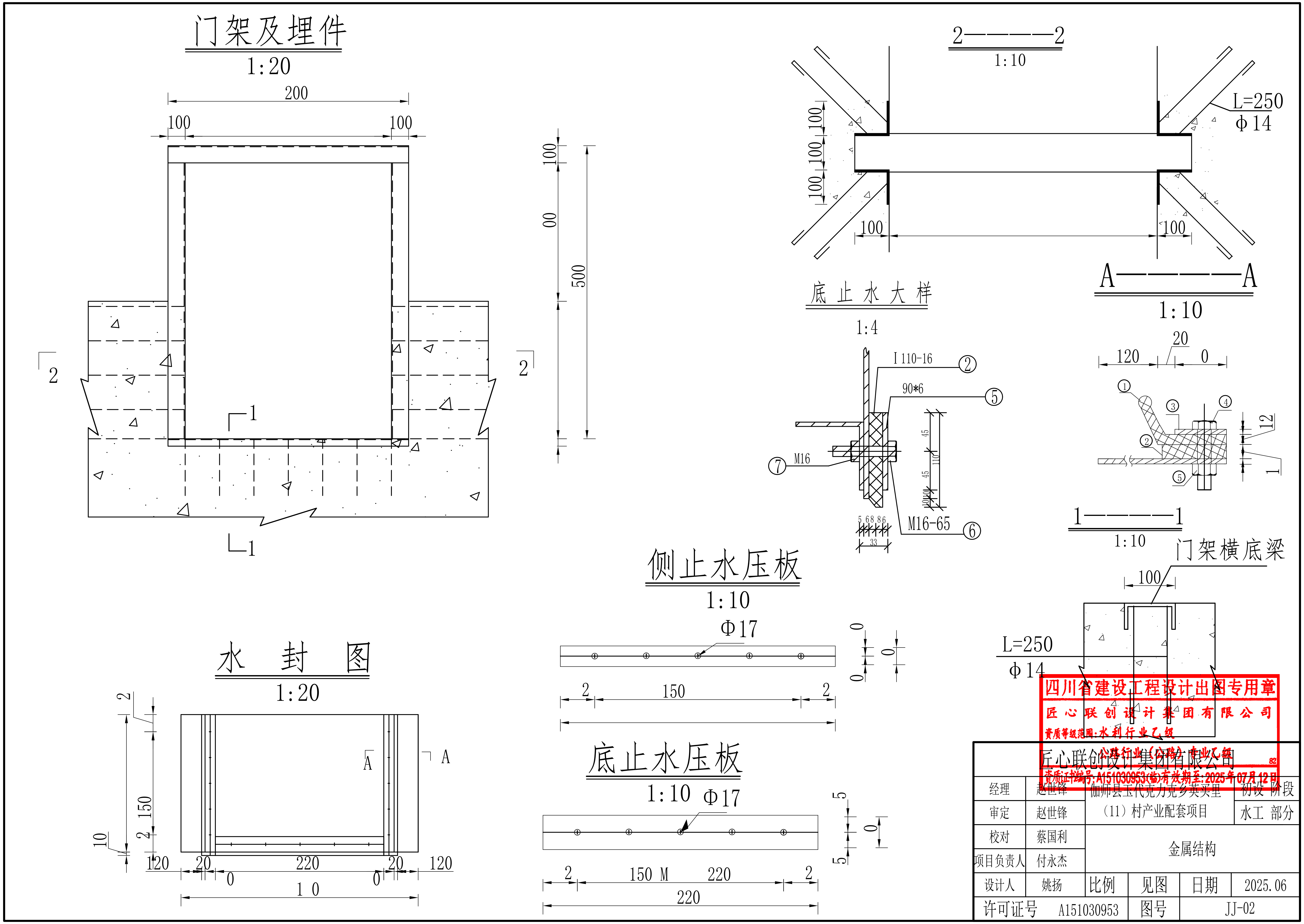

四川省建设工程设计出图专用章
匠心联创设计集团有限公司
资质等级范围:水利行业乙级
公路行业(公路)专业乙级
资质证书编号:A151030953(临)有效期至:2025年07月12日

匠心联创设计集团有限公司			
经理	赵世锋	伽师县玉代克力克乡英买里（11）村产业配套项目	初设 阶段
审定	赵世锋		水工 部分
校对	蔡国利	金属结构	
项目负责人	付永杰		
设计人	姚扬	比例 见图	日期 2025.06
许可证号	A151030953	图号	JJ-02

渠道名称	桩号	闸类型	闸口宽度m(A)	闸墩高度m(H)	孔扇数（扇）	闸门高度m（B）	面板厚度mm δ	面板		主梁		顶梁		底梁		边梁		吊耳	预埋槽钢		门架纵梁		门架横梁	
								面板规格A*B*δ	件数	主梁规格mm	件数	顶梁规格mm	件数	底梁规格mm	件数	边梁规格mm	件数	吊耳件数	门架横底梁（预埋槽钢）mm	件数	门架纵梁mm	件数	门架横梁mm	件数
11-2	0+000	节制闸	1	0.9	2	0.8	6	1180×800×6	1	[8×1150	1	[8×1150	1	L80×5×1160	1	[8×700	2	2	[10×1300	1	L100×6×1900	4	L100×6×1200	2
		分水闸	0.6	0.9	1	0.8	6	780×800×6	1	[8×750	1	[8×750	1	L80×5×760	1	[8×700	2	2	[10×900	1	L100×6×1900	4	L100×6×800	2
	0+150	节制闸	1	0.9	1	0.8	6	1180×800×6	1	[8×1150	1	[8×1150	1	L80×5×1160	1	[8×700	2	2	[10×1300	1	L100×6×1900	4	L100×6×1200	2
		分水闸	0.6	0.9	2	0.8	6	780×800×6	1	[8×750	1	[8×750	1	L80×5×760	1	[8×700	2	2	[10×900	1	L100×6×1900	4	L100×6×800	2
	0+225	分水闸	0.6	0.8	2	0.7	6	780×700×6	1	[8×750	1	[8×750	1	L80×5×760	1	[8×600	2	2	[10×900	1	L100×6×1700	4	L100×6×800	2
	0+297	分水闸	0.6	0.8	2	0.7	6	780×700×6	1	[8×750	1	[8×750	1	L80×5×760	1	[8×600	2	2	[10×900	1	L100×6×1700	4	L100×6×800	2
	0+365	分水闸	0.6	0.8	2	0.7	6	780×700×6	1	[8×750	1	[8×750	1	L80×5×760	1	[8×600	2	2	[10×900	1	L100×6×1700	4	L100×6×800	2
	0+450	分水闸	0.6	0.8	1	0.7	6	780×700×6	1	[8×750	1	[8×750	1	L80×5×760	1	[8×600	2	2	[10×900	1	L100×6×1700	4	L100×6×800	2
	0+520	分水闸	0.6	0.8	2	0.7	6	780×700×6	1	[8×750	1	[8×750	1	L80×5×760	1	[8×600	2	2	[10×900	1	L100×6×1700	4	L100×6×800	2
	0+609	分水闸	0.6	0.8	1	0.7	6	780×700×6	1	[8×750	1	[8×750	1	L80×5×760	1	[8×600	2	2	[10×900	1	L100×6×1700	4	L100×6×800	2
	0+688	分水闸	1.2	0.8	1	0.7	6	1380×700×6	1	[8×1350	1	[8×1350	1	L80×5×1360	1	[8×600	2	2	[10×1500	1	L100×6×1700	4	L100×6×1400	2
	0+767	分水闸	0.6	0.8	2	0.7	6	780×700×6	1	[8×750	1	[8×750	1	L80×5×760	1	[8×600	2	2	[10×900	1	L100×6×1700	4	L100×6×800	2
	0+845	节制闸	1	0.9	1	0.8	6	1180×800×6	1	[8×1150	1	[8×1150	1	L80×5×1160	1	[8×700	2	2	[10×1300	1	L100×6×1900	4	L100×6×1200	2
		分水闸	0.6	0.9	2	0.8	6	780×800×6	1	[8×750	1	[8×750	1	L80×5×760	1	[8×700	2	2	[10×900	1	L100×6×1900	4	L100×6×800	2
	0+927	节制闸	1	0.9	1	0.8	6	1180×800×6	1	[8×1150	1	[8×1150	1	L80×5×1160	1	[8×700	2	2	[10×1300	1	L100×6×1900	4	L100×6×1200	2
		分水闸	0.6	0.9	2	0.8	6	780×800×6	1	[8×750	1	[8×750	1	L80×5×760	1	[8×700	2	2	[10×900	1	L100×6×1900	4	L100×6×800	2
	1+006	节制闸	1	0.9	1	0.8	6	1180×800×6	1	[8×1150	1	[8×1150	1	L80×5×1160	1	[8×700	2	2	[10×1300	1	L100×6×1900	4	L100×6×1200	2
		分水闸	0.6	0.9	1	0.8	6	780×800×6	1	[8×750	1	[8×750	1	L80×5×760	1	[8×700	2	2	[10×900	1	L100×6×1900	4	L100×6×800	2
	1+084	左分水闸	0.6	0.8	1	0.7	6	780×700×6	1	[8×750	1	[8×750	1	L80×5×760	1	[8×600	2	2	[10×900	1	L100×6×1700	4	L100×6×800	2
	1+165	节制闸	1	0.9	1	0.8	6	1180×800×6	1	[8×1150	1	[8×1150	1	L80×5×1160	1	[8×700	2	2	[10×1300	1	L100×6×1900	4	L100×6×1200	2
		分水闸	0.6	0.9	2	0.8	6	780×800×6	1	[8×750	1	[8×750	1	L80×5×760	1	[8×700	2	2	[10×900	1	L100×6×1900	4	L100×6×800	2
	1+284	节制闸	1	0.9	1	0.8	6	1180×800×6	1	[8×1150	1	[8×1150	1	L80×5×1160	1	[8×700	2	2	[10×1300	1	L100×6×1900	4	L100×6×1200	2
		分水闸	0.6	0.9	2	0.8	6	780×800×6	1	[8×750	1	[8×750	1	L80×5×760	1	[8×700	2	2	[10×900	1	L100×6×1900	4	L100×6×800	2

四川省建设工程设计出图专用章
匠心联创设计集团有限公司
资质等级范围:水利行业乙级
水利行业（灌溉）专业乙级
资质证书编号:A151030953(乙)有效期至:2025年07月12日

匠心联创设计集团有限公司					
经理	赵世锋	伽师县玉代克力克乡英买里（11）村产业配套项目		初设 阶段	
审定	赵世锋			水工 部分	
校对	蔡国利	金属结构			
项目负责人	付永杰				
设计人	姚扬	比例	见图	日期	2025.06
许可证号	A151030953	图号	JJ-03		

预埋钢筋		闸门单座重kg	埋件单座重kg	启闭机启闭重量t	闸门总重kg	埋件总重kg	2t螺杆式启闭机	1t螺杆式启闭机
预埋钢筋Φ14	根数							
L=250	52	77.85	114.94	1	155.70	229.87	0	2
L=250	48	53.86	105.81	1	53.86	105.81	0	1
L=250	52	77.85	114.94	1	77.85	114.94	0	1
L=250	48	53.86	105.81	1	107.73	211.61	0	2
L=250	48	49.43	98.31	1	98.86	196.62	0	2
L=250	48	49.43	98.31	1	98.86	196.62	0	2
L=250	48	49.43	98.31	1	98.86	196.62	0	2
L=250	48	49.43	98.31	1	49.43	98.31	0	1
L=250	48	49.43	98.31	1	98.86	196.62	0	2
L=250	48	49.43	98.31	1	49.43	98.31	0	1
L=250	54	82.59	112.00	1	82.59	112.00	0	1
L=250	48	49.43	98.31	1	98.86	196.62	0	2
L=250	52	77.85	114.94	1	77.85	114.94	0	1
L=250	48	53.86	105.81	1	107.73	211.61	0	2
L=250	52	77.85	114.94	1	77.85	114.94	0	1
L=250	48	53.86	105.81	1	107.73	211.61	0	2
L=250	52	77.85	114.94	1	77.85	114.94	0	1
L=250	48	53.86	105.81	1	53.86	105.81	0	1
L=250	48	49.43	98.31	1	49.43	98.31	0	1
L=250	52	77.85	114.94	1	77.85	114.94	0	1
L=250	48	53.86	105.81	1	107.73	211.61	0	2
L=250	52	77.85	114.94	1	77.85	114.94	0	1
L=250	48	53.86	105.81	1	107.73	211.61	0	2

四川省建设工程设计出图专用章
匠心联创设计集团有限公司
资质等级范围:水利行业乙级
水利行业(灌溉)专业乙级
资质证书编号:A151030953(临)有效期至:2025年07月12日

匠心联创设计集团有限公司					
经理	赵世锋	伽师县玉代克力克乡英买里（11）村产业配套项目		初设 阶段	
审定	赵世锋			水工 部分	
校对	蔡国利	金属结构			
项目负责人	付永杰				
设计人	姚扬	比例	见图	日期	2025.06
许可证号	A151030953	图号	JJ-04		

伽师县玉代克力克乡英买里（11）村产业配套项目

初步设计（代可研）图集
（11-3渠道）

匠心联创设计集团有限公司

2025年6月

四川省建设工程设计出图专用章
匠心联创设计集团有限公司
资质等级范围：水利行业乙级
公路行业（公路）专业乙级
资质证书编号：A151030953(临)有效期至：2025年07月12日

11-3纵断面1

纵向 1:200
横向 1:3500

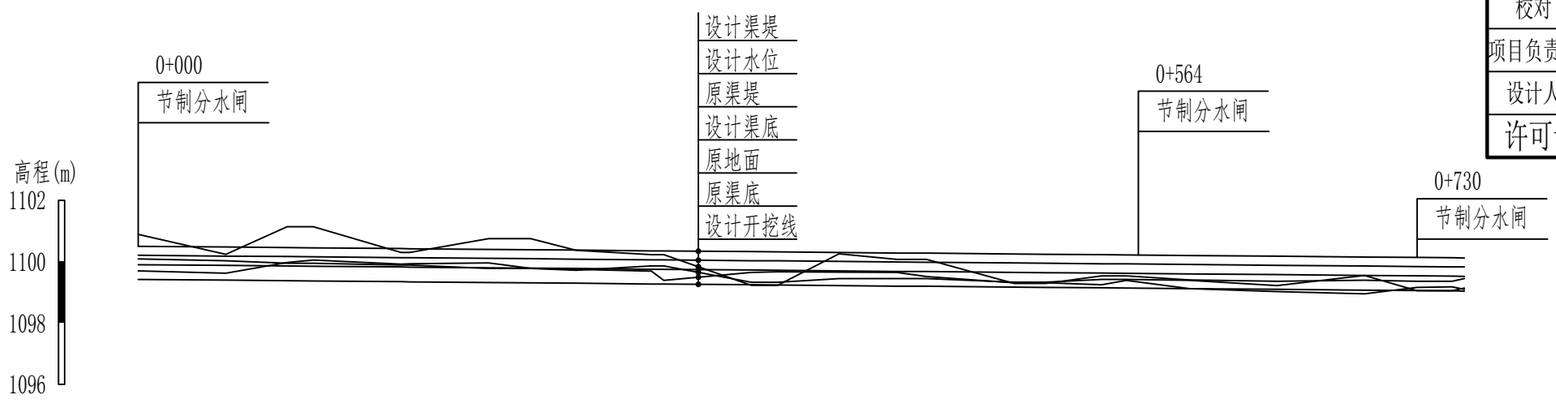

匠心联创设计集团有限公司					
经理	赵世锋	伽师县玉代克力克乡英买里（11）村产业配套项目			初设 阶段
审定	赵世锋				水工 部分
校对	蔡国利	11-3渠道纵断面图			
项目负责人	付永杰				
设计人	姚扬	比例	见图	日期	2025.06
许可证号	A151030953	图号	11-3-ZDM-01		

桩号	0+000	0+050	0+085	0+100	0+155	0+200	0+224	0+250	0+293	0+300	0+350	0+365	0+400	0+433	0+450	0+500	0+518	0+550	0+564	0+600	0+650	0+700	0+730	0+750	0+787
原渠堤高程	1100.89	1100.24	1101.14	1101.14	1100.38	1100.75	1100.75	1100.37	1100.23	1100.23	1099.23	1099.23	1100.26	1100.08	1100.08	1099.29	1099.29	1099.54	1099.54	1099.41	1099.36	1099.40	1099.36	1099.36	1099.43
原地面高程	1100.09	1100.03	1099.95	1099.95	1099.89	1099.78	1099.78	1099.72	1099.86	1099.86	1099.33	1099.33	1099.45	1099.45	1099.45	1099.33	1099.33	1099.42	1099.42	1099.39	1099.22	1099.55	1099.05	1099.05	1099.14
原渠底高程	1099.70	1099.62	1099.97	1100.05	1099.93	1099.96	1099.78	1099.75	1099.69	1099.69	1099.65	1099.67	1099.66	1099.65	1099.52	1099.31	1099.31	1099.25	1099.39	1099.12	1099.03	1098.95	1099.16	1099.18	1099.10
设计渠堤高程	1100.50	1100.48	1100.46	1100.45	1100.43	1100.40	1100.39	1100.38	1100.35	1100.35	1100.33	1100.32	1100.30	1100.28	1100.28	1100.25	1100.24	1100.23	1100.22	1100.20	1100.18	1100.15	1100.14	1100.13	1100.12
设计水位高程	1100.21	1100.18	1100.17	1100.16	1100.13	1100.11	1100.10	1100.08	1100.06	1100.06	1100.03	1100.03	1100.01	1099.99	1099.98	1099.96	1099.95	1099.93	1099.93	1099.91	1099.88	1099.86	1099.84	1099.83	1099.83
设计渠底高程	1099.90	1099.88	1099.86	1099.85	1099.83	1099.80	1099.79	1099.78	1099.75	1099.75	1099.73	1099.72	1099.70	1099.68	1099.68	1099.65	1099.64	1099.63	1099.62	1099.60	1099.58	1099.55	1099.54	1099.53	1099.52
设计开挖线高程	1099.42	1099.40	1099.38	1099.37	1099.35	1099.32	1099.31	1099.30	1099.27	1099.27	1099.25	1099.24	1099.22	1099.20	1099.20	1099.17	1099.16	1099.15	1099.14	1099.12	1099.10	1099.07	1099.06	1099.05	1099.04
挖深	0.28	0.23	0.60	0.68	0.58	0.64	0.47	0.45	0.42	0.42	0.41	0.43	0.44	0.45	0.32	0.14	0.15	0.10	0.25	0.00	-	-	0.11	0.14	0.06
填高	-	-	-	-	-	-	-	-	-	-	-	-	-	-	-	-	-	-	-	-	0.07	0.12	-	-	-
纵坡	2000	2000	2000	2000	2000	2000	2000	2000	2000	2000	2000	2000	2000	2000	2000	2000	2000	2000	2000	2000	2000	2000	2000	2000	2000

序号	#桩号	备注（改建/新建	建筑物型式
1	0+000	改建	节制右分水闸
2	0+085	新建	左分水闸
3	0+155	新建	左分水闸
4	0+224	新建	左分水闸
5	0+293	新建	左分水闸
6	0+365	新建	左分水闸
7	0+433	新建	左分水闸
8	0+518	新建	左分水闸
9	0+564	新建	节制左分水闸
10	0+650	新建	左分水闸
11	0+730	新建	节制左右分水闸

四川省建设工程设计出图专用章
匠心联创设计集团有限公司
资质等级范围：水利行业乙级
公路行业（公路）专业乙级
资质证书编号：A151030953(临)有效期至：2025年07月12日

0+000～0+757段渠道横断面图 1:50

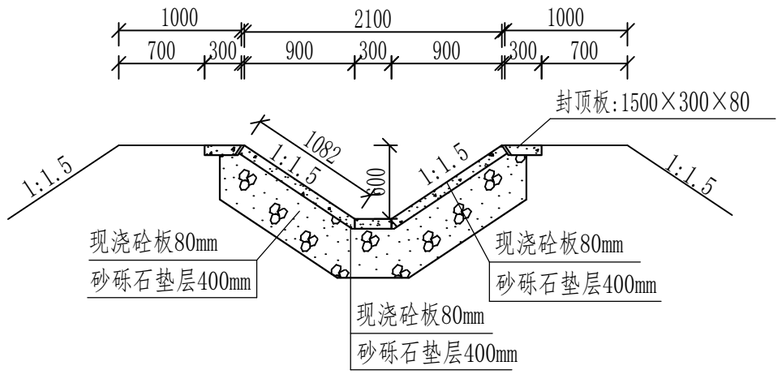

说明:

1、图中尺寸均以毫米计。

2、渠道全断面采用80mm厚现浇砼板衬砌；现浇砼为C30二级配，抗冻等级F200,抗渗等级W6;施工时，严格控制水灰比，原浆抹面，严禁抹面时洒水稀释。

3　　下设　　层　　层　　0.075mm　　8%　　80mm　层　配
　　集　　层　　0.75　　层　　3%　　1%

4、(1)渠道现浇砼板间的分缝，缝宽20mm，采用下部高压闭孔板（高60mm）+上部双组份聚氨酯（高20mm）填缝；
　(2)渠堤封顶板板间的分缝，缝宽20mm，采用高压闭孔板填塞；
　(3)高压闭孔板采用L-600型聚乙烯闭孔泡沫板，其表观密度≥90kg/m³,抗拉强度≥0.15mpa ,抗压强度≥0.15mpa ,撕裂强度≥4.0n/mm 加热变形≤2.0% ,吸水率≥0.005g/cm³,延伸率≥100% ,硬度(c型硬度计)40--60邵尔a度,压缩永久变形≤3.0%;

5、渠道封顶板为现浇砼板，规格尺寸为1500×300×80mm,采用C30砼二级配,抗冻标号F200,抗渗标号W6;

6、渠道填方段填筑时土料应符合设计要求，一般在填筑之前应清废300mm厚，粘性土料填筑的压实度应达到0.91以上，非粘性土料的相对密度应大于0.65。填筑土方可就近利用开挖土方，但首先应利用非冻胀土（即土中粒径小于0.075mm的土粒重量不大于土样总重量的10%），原堤填方边坡应挖成台阶状，以利于新老边坡结合，防止滑坡；填筑土料不得含有草、树根等杂物。

7、施工时应严格按照水利工程有关施工规范执行。

四川省建设工程设计出图专用章
匠心联创设计集团有限公司
资质等级范围:水利行业乙级
匠心联创设计集团有限公司
资质证书编号:A151030953(6)有效期至:2025年07月12日

经理	赵世锋	伽师县玉代克力克乡英买里（11）村产业配套项目		阶段	初设 阶段
审定	赵世锋			部分	水工 部分
校对	蔡国利	11-3渠道横断面图			
项目负责人	付永杰				
设计人	姚扬	比例	见图	日期	2025.06
许可证号	A151030953		图号	11-3-HDM-01	

0+000～0+757段 渠道横断面展开图 1:100

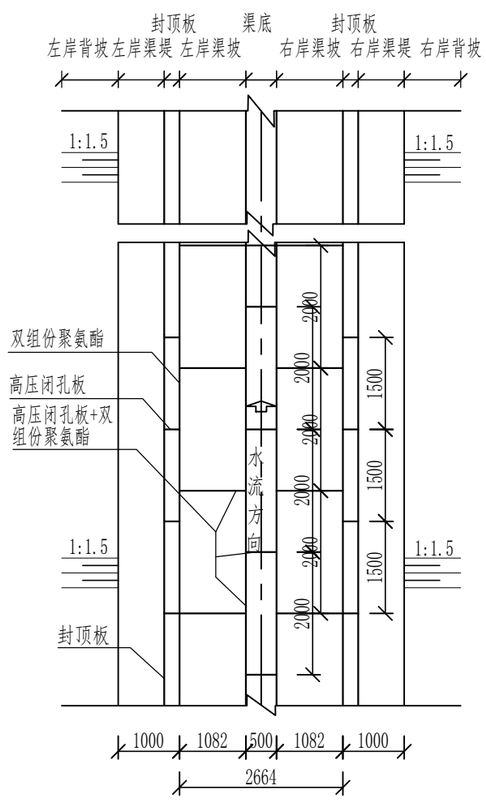

0+000～0+757段 渠底现浇砼板分块大样图 1:50

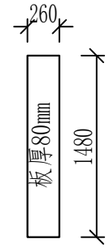

0+000～0+757段 渠坡现浇砼板分块大样图 1:50

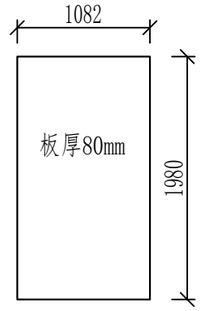

渠提封顶板分块大样图 1:50

渠底或渠坡现浇砼板间分缝大样图 1:5

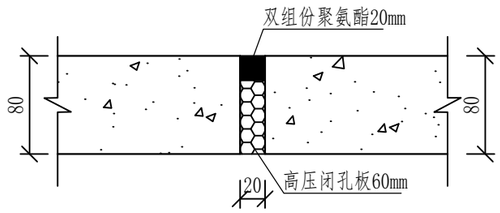

渠底与渠坡现浇砼板间分缝大样图 1:5

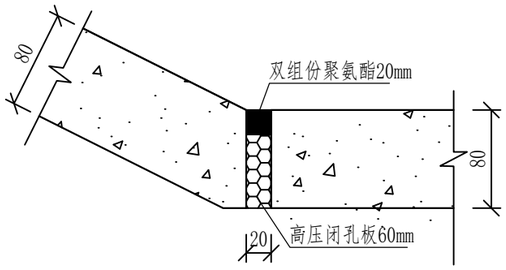

渠提封顶板间分缝大样图 1:5

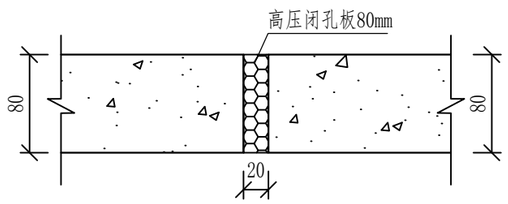

渠坡现浇砼板和渠提封顶板间分缝大样图 1:5

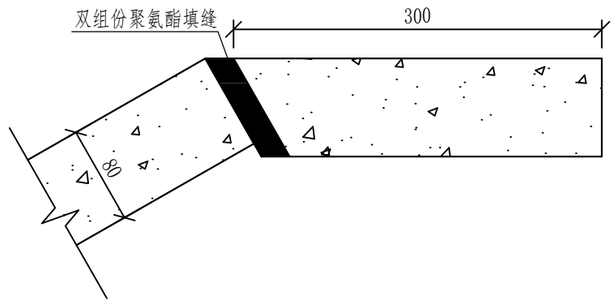

1 图 计 计

四川省建设工程设计出图专用章
匠心联创设计集团有限公司
资质等级范围:水利行业乙级
公路行业(公路)专业乙级
资质证书编号:A151030953(临)有效期至:2025年07月12日

匠心联创设计集团有限公司					
经理	赵世锋	伽师县玉代克力克乡英买里（11）村产业配套项目		初设	阶段
审定	赵世锋			水工	部分
校对	蔡国利	11-3渠道横断面图			
项目负责人	付永杰				
设计人	姚扬	比例	见图	日期	2025.06
许可证号	A151030953	图号	11-3-HDM-02		

11-3梯形渠道水力要素表（推荐方案）															
桩号	底宽	边坡系数	糙率	纵坡	水深	面积	湿周	水力半径	谢才系数	流量	流速	不淤流速	超高	渠深	
	b	**m**	n	1/i	h	A	X	R	C	**Q**	v	V_{cd}	△h	**H**	
	m				m	m^2	m	m	$m^{0.5}/s$	$\mathbf{m^3/s}$	m/s	m/s	m	**m**	
0+000～0+757	0.3	1.50	0.016	2000	0.31	0.24	1.41	0.17	46.38	0.10	0.42	0.06	0.28	**0.60**	设计

四川省建设工程设计出图专用章
匠心联创设计集团有限公司
资质等级范围:水利行业乙级
公路行业（公路）专业乙级
资质证书编号:A151030953(临)有效期至:2025年07月12日

匠心联创设计集团有限公司					
经理	赵世锋	伽师县玉代克力克乡英买里（11）村产业配套项目			初设 阶段
审定	赵世锋				水工 部分
校对	蔡国利	11-3渠道水力要素表及建筑物统计表			
项目负责人	付永杰				
设计人	姚扬	比例	见图	日期	2025.06
许可证号	A151030953	图号	11-3-HDM-03		

平面图
1:50

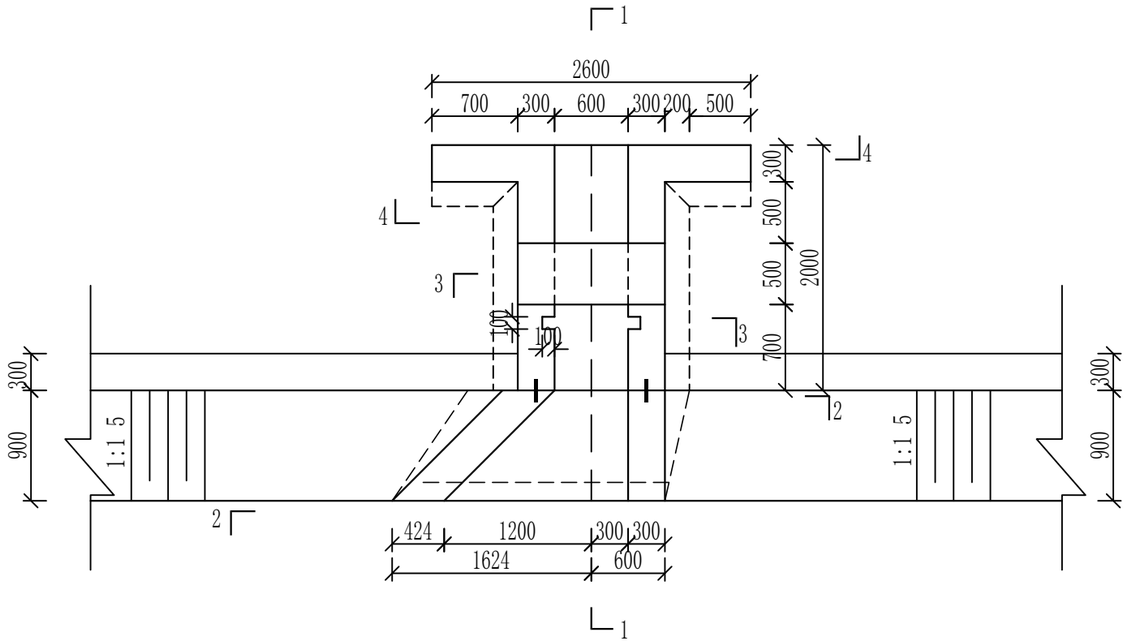

1--1
1:50

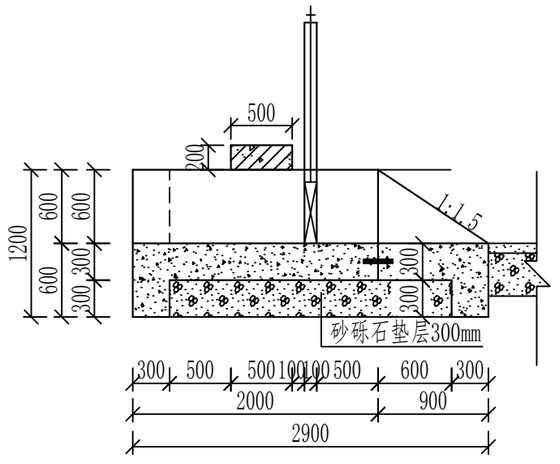

#桩号	建筑物型式	底板高程	闸墩高程
0+085	左分水闸	1099.86	1100.46
0+155	左分水闸	1099.82	1100.42
0+224	左分水闸	1099.79	1100.39
0+293	左分水闸	1099.75	1100.35
0+365	左分水闸	1099.72	1100.32
0+433	左分水闸	1099.68	1100.28
0+518	左分水闸	1099.64	1100.24
0+650	左分水闸	1099.58	1100.18

说明：
1、图中尺寸高程以米计，其余均以毫米计。
2、指标详见施工总说明。

四川省建设工程设计出图专用章
匠心联创设计集团有限公司
资质等级范围:水利行业乙级
匠心联创设计集团有限公司
资质证书编号:A151030953(6)有效期至:2025年07月12日

匠心联创设计集团有限公司					
经理	赵世锋	伽师县玉代克力克乡英买里（11）村产业配套项目		初设 阶段	
审定	赵世锋			水工 部分	
校对	蔡国利	11-3渠道分水闸平、剖面图			
项目负责人	付永杰				
设计人	姚扬	比例	见图	日期	2025.06
许可证号	A151030953	图号	11-3-FSZ-01		

2--2
1:50

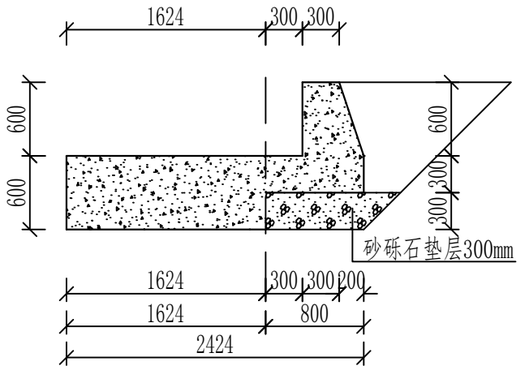

3--3
1:50

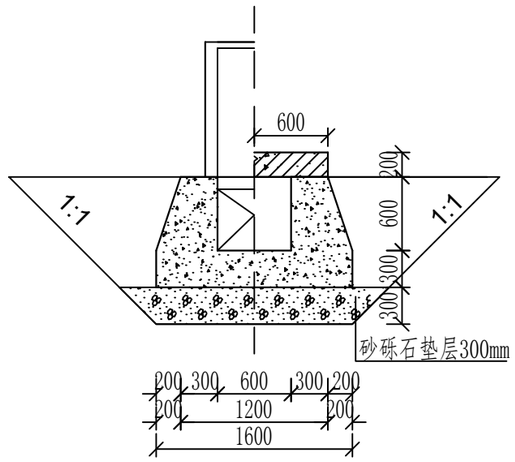

4--4
1:50

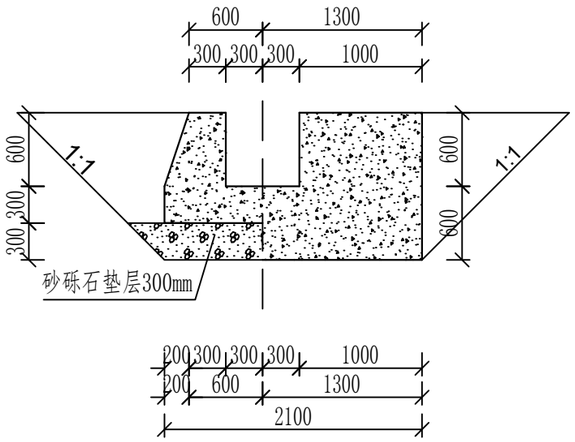

分缝止水大样图 1:20

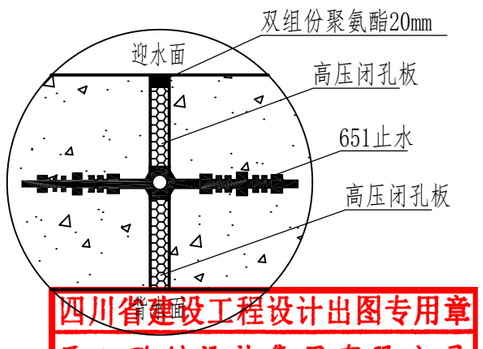

四川省建设工程设计出图专用章
匠心联创设计集团有限公司
资质等级范围:水利行业乙级
水利行业(水库)专业乙级
资质证书编号:A151030953(65)有效期至:2025年07月12日

说明:
1、图中尺寸高程以米计，其余均以毫米计。
2、指标详见施工总说明。

匠心联创设计集团有限公司					
经理	赵世锋	伽师县玉代克力克乡英买里（11）村产业配套项目		初设	阶段
审定	赵世锋			水工	部分
校对	蔡国利	11-3渠道分水闸平、剖面图			
项目负责人	付永杰				
设计人	姚扬	比例	见图	日期	2025.06
许可证号	A151030953	图号	11-3-FSZ-02		

平面布置图 1:50

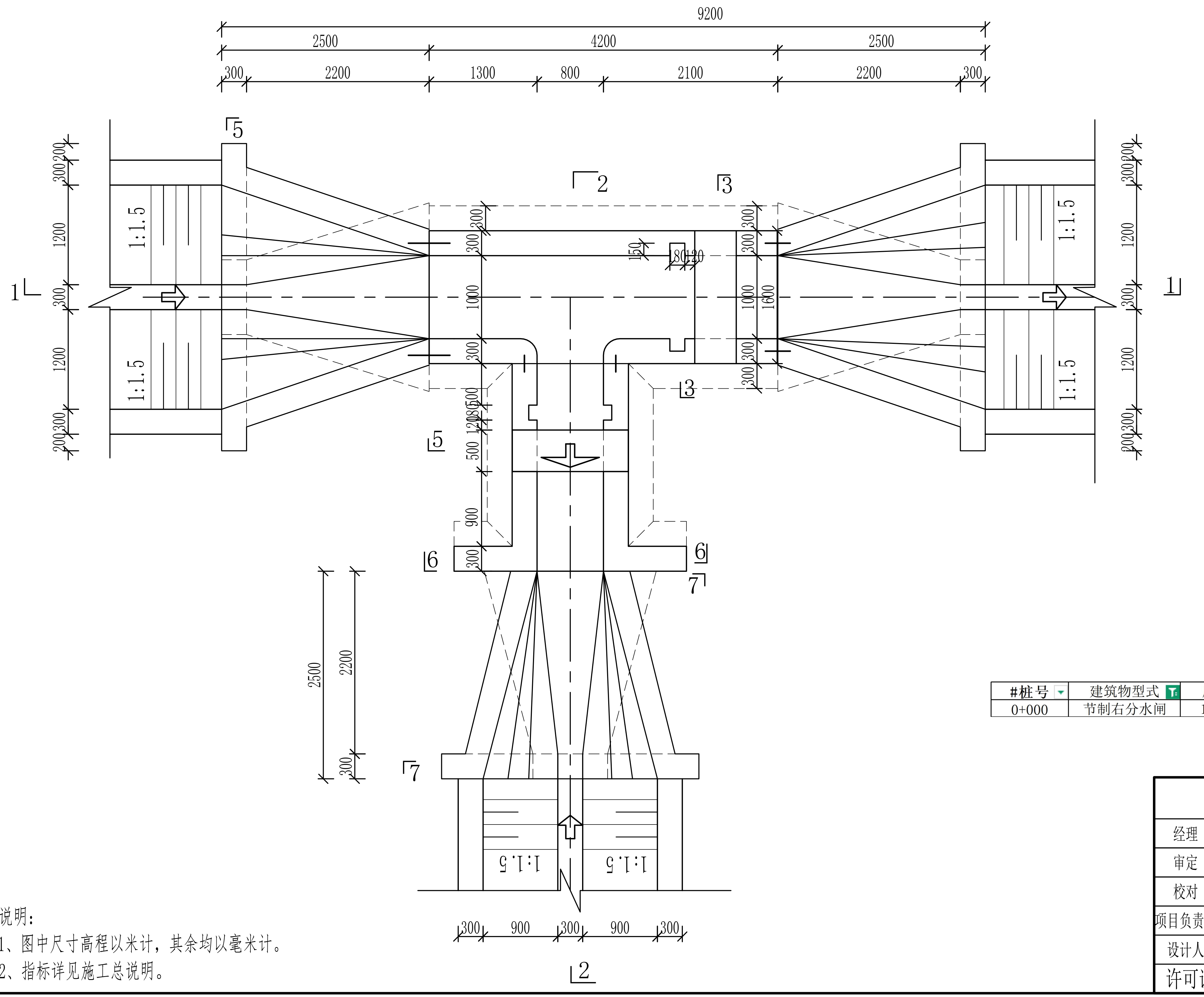

#桩号	建筑物型式	底板高程	闸墩高程
0+000	节制右分水闸	1099.90	1100.60

说明：

1、图中尺寸高程以米计，其余均以毫米计。

2、指标详见施工总说明。

四川省建设工程设计出图专用章
匠心联创设计集团有限公司
资质等级范围:水利行业乙级
公路行业(公路)专业乙级
资质证书编号:A151030953(临)有效期至:2025年07月12日

匠心联创设计集团有限公司					
经理	赵世锋	伽师县玉代克力克乡英买里（11）村产业配套项目		初设 阶段	
审定	赵世锋			水工 部分	
校对	蔡国利	11-3节制分水闸平、剖面图			
项目负责人	付永杰				
设计人	姚扬	比例	见图	日期	2025.06
许可证号	A151030953	图号	11-3-JZZ-01		

1—1 1:50

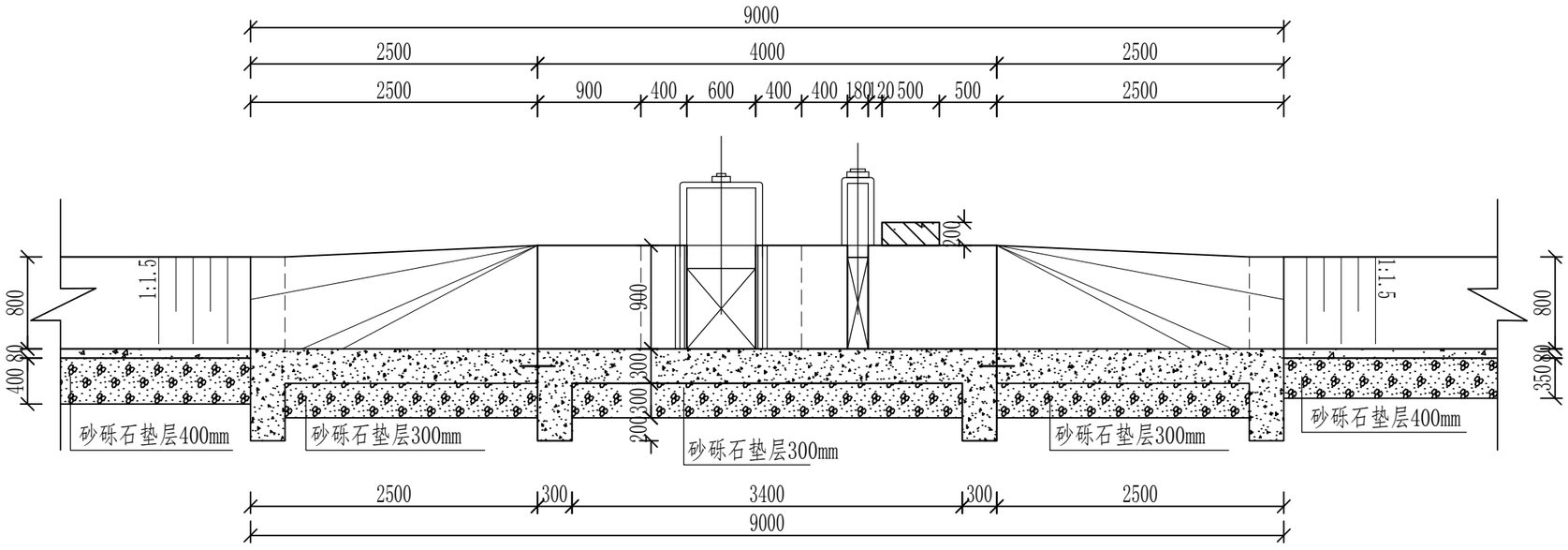

2—2 1:50

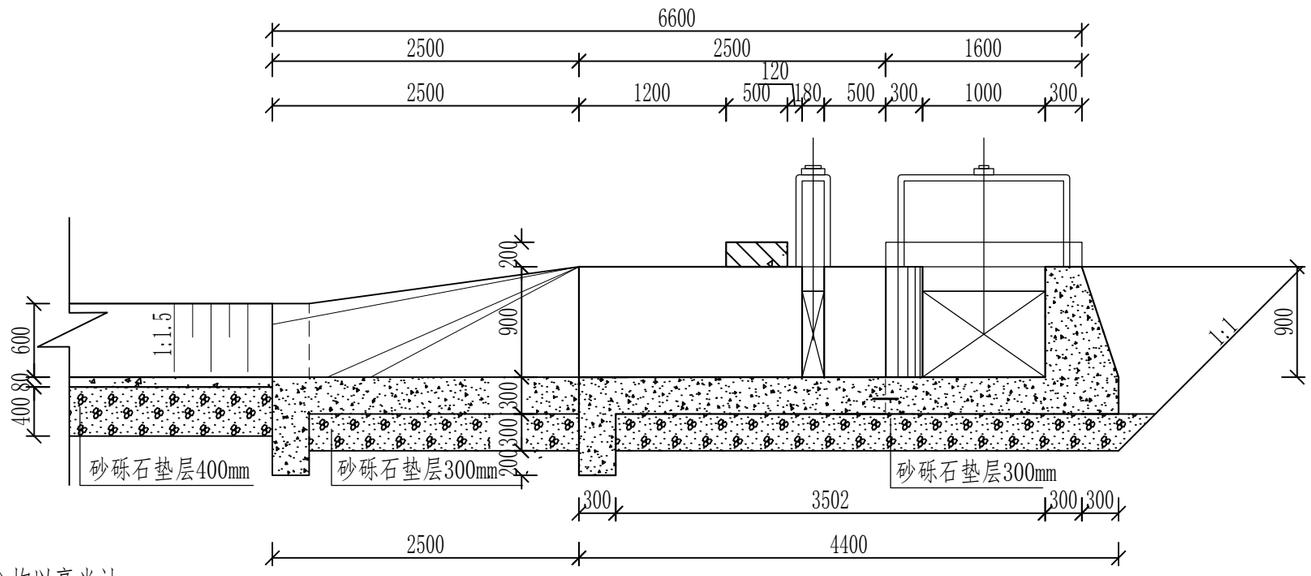

分缝止水大样图 1:20

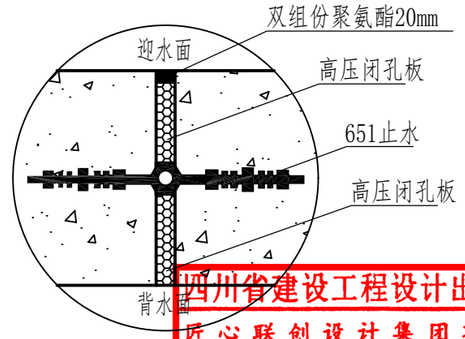

四川省建设工程设计出图专用章
匠心联创设计集团有限公司
资质等级范围:水利行业乙级
公路行业(公路)专业乙级
资质证书编号:A151030953(6)有效期至:2025年07月12日

匠心联创设计集团有限公司

经理	赵世锋	伽师县玉代克力克乡英买里（11）村产业配套项目		阶段	初设 阶段
审定	赵世锋			部分	水工 部分
校对	蔡国利	11-3节制分水闸平、剖面图			
项目负责人	付永杰				
设计人	姚扬	比例	见图	日期	2025.06
许可证号	A151030953		图号	11-3-JZZ-02	

说明：

1、图中尺寸高程以米计，其余均以毫米计。

2、指标详见施工总说明。

3—3　1:50

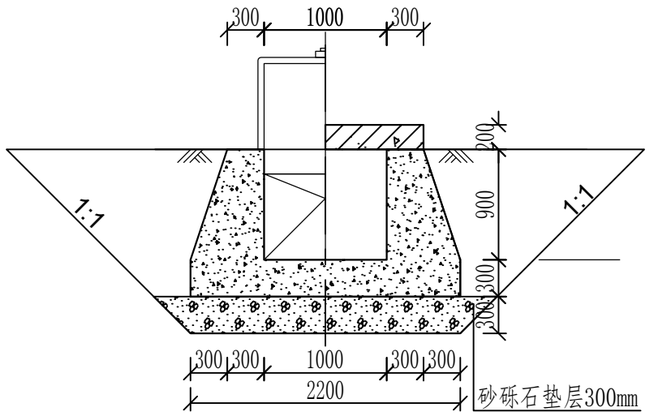

4—4　1:50

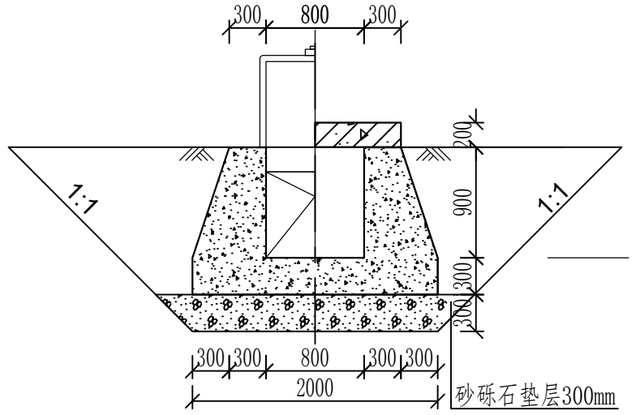

5—5　1:50

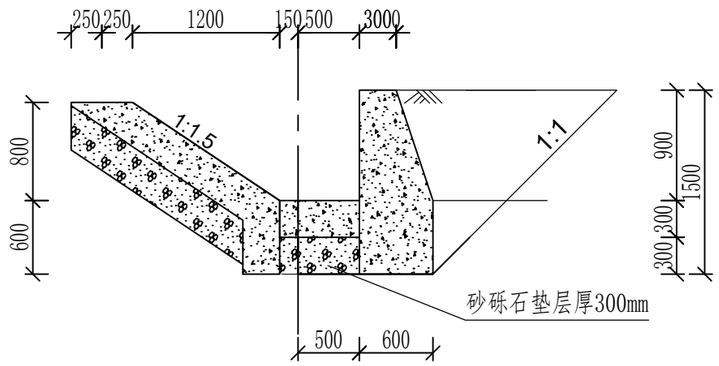

6—6　1:50

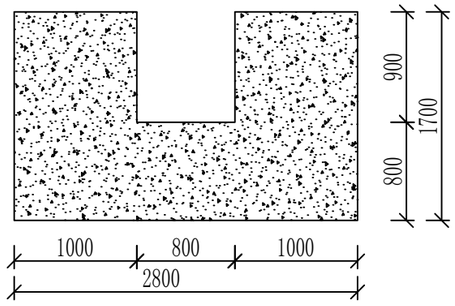

7—7　1:50

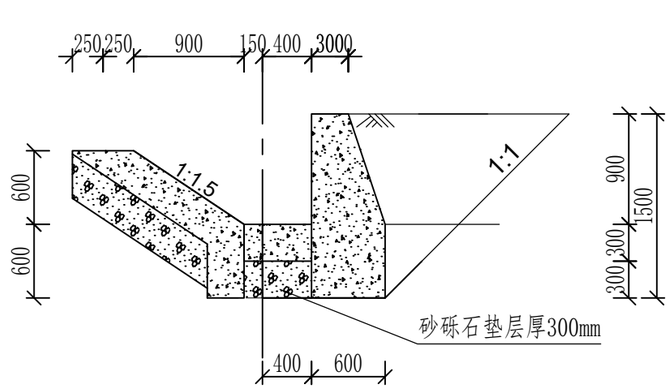

说明：

1、图中尺寸高程以米计，其余均以毫米计。

2、指标详见施工总说明。

四川省建设工程设计出图专用章

匠心联创设计集团有限公司

资质等级范围:水利行业乙级

匠心联创设计集团有限公司

资质证书编号:A151030953(6)有效期至:2025年07月12日

经理	赵世锋	伽师县玉代克力克乡英买里（11）村产业配套项目		初设	阶段
审定	赵世锋			水工	部分
校对	蔡国利	11-3节制分水闸平、剖面图			
项目负责人	付永杰				
设计人	姚扬	比例	见图	日期	2025.06
许可证号	A151030953	图号	11-3-JZZ-03		

平面布置图 1:50

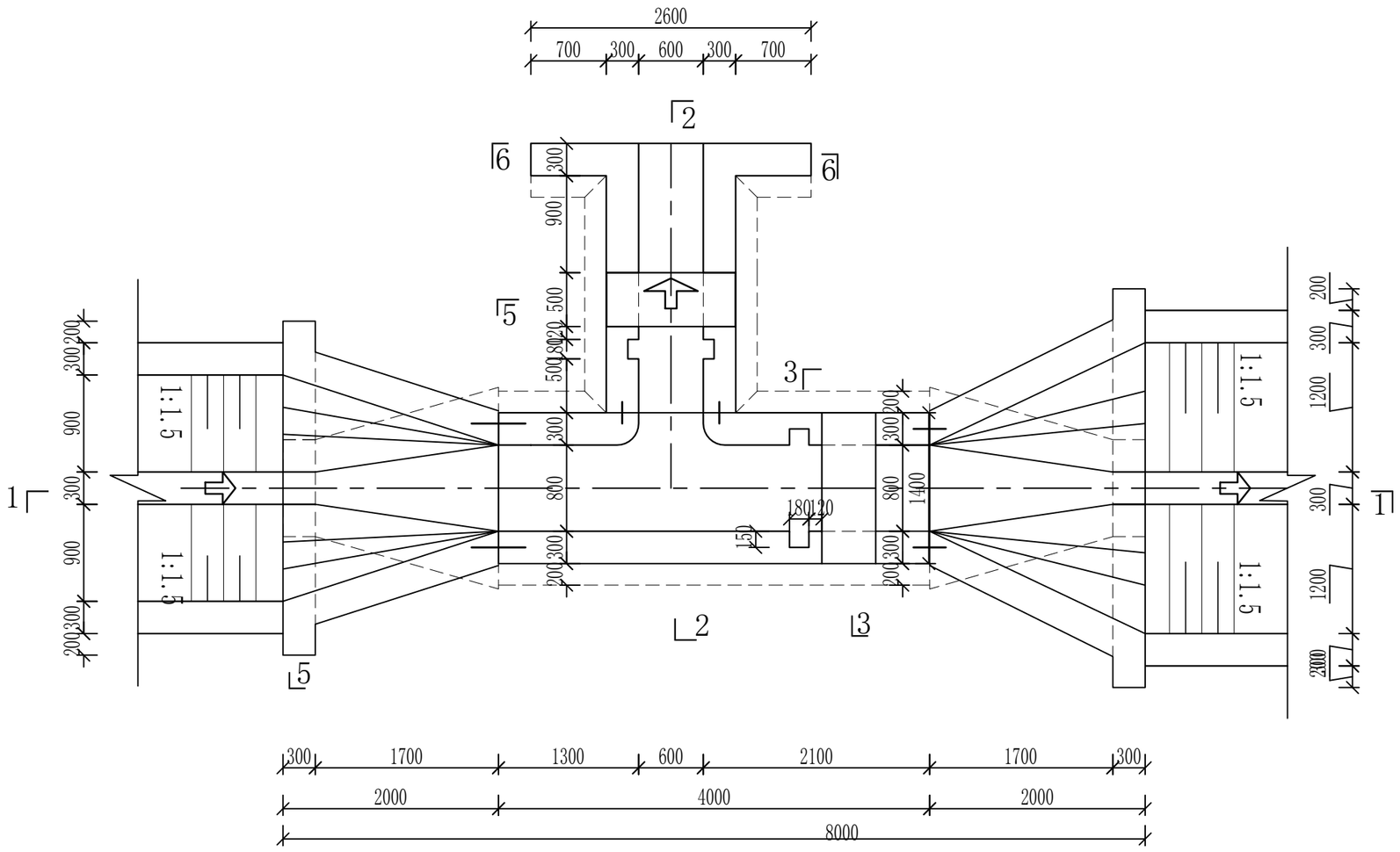

#桩号	建筑物型式	底板高程	闸墩高程
0+564	节制左分水闸	1099.62	1100.32

说明：

1、图中尺寸高程以米计，其余均以毫米计。

2、指标详见施工总说明。

四川省建设工程设计出图专用章
匠心联创设计集团有限公司
资质等级范围:水利行业乙级
公路行业(公路)专业乙级
资质证书编号:A151030953(临)有效期至:2025年07月12日

匠心联创设计集团有限公司

经理	赵世锋	伽师县玉代克力克乡英买里（11）村产业配套项目		初设 阶段	
审定	赵世锋			水工 部分	
校对	蔡国利	11-3节制分水闸平、剖面图			
项目负责人	付永杰				
设计人	姚扬	比例	见图	日期	2025.06
许可证号	A151030953	图号	11-3-JZZ-04		

1—1 1:50

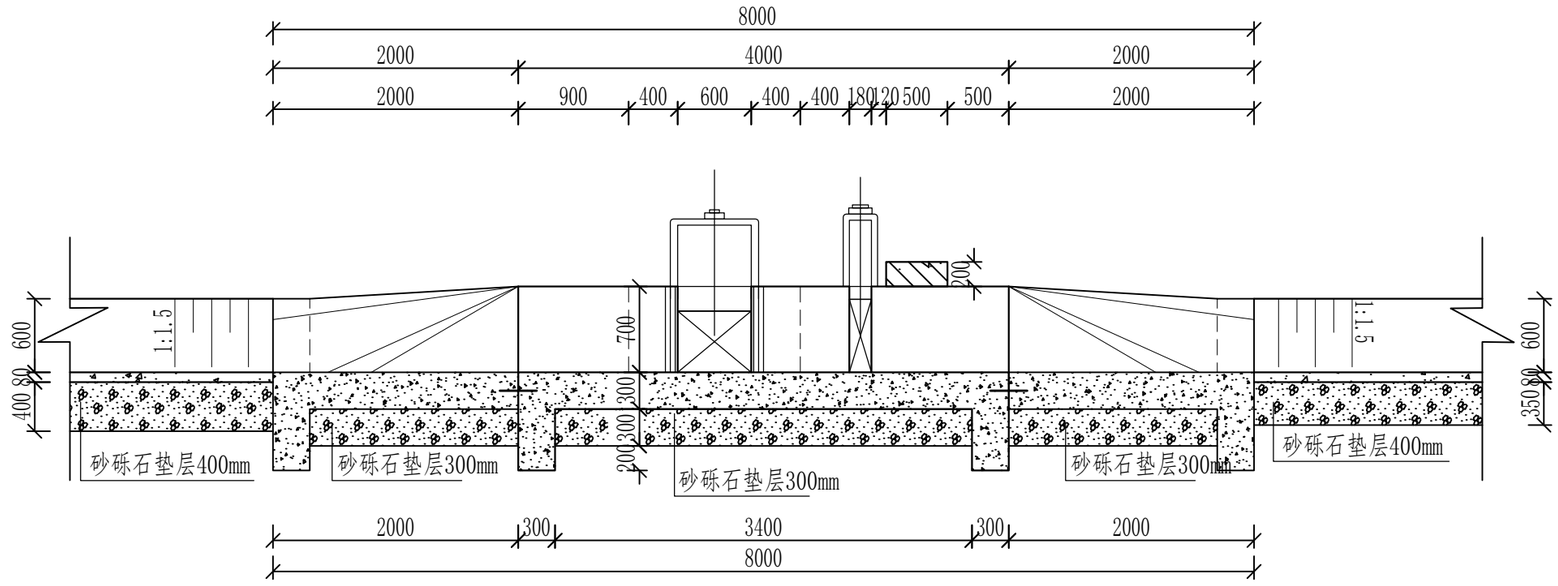

2—2 1:50

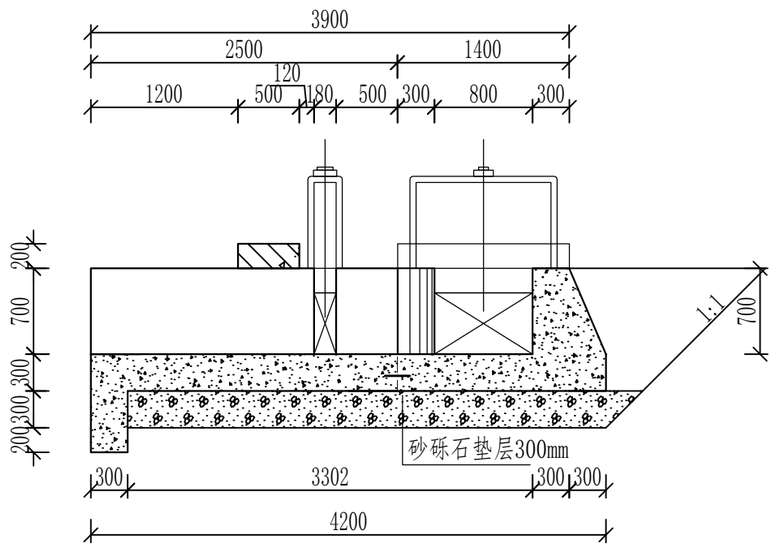

分缝止水大样图 1:20

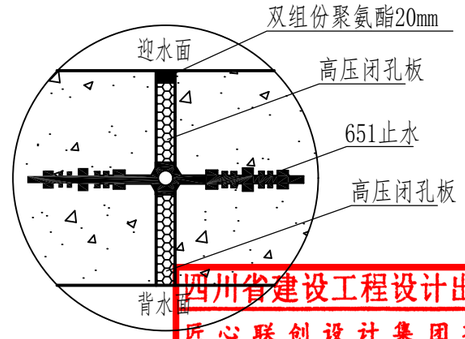

四川省建设工程设计出图专用章
匠心联创设计集团有限公司
资质等级范围:水利行业乙级
公路行业(公路)专业乙级
资质证书编号:A151030953(临)有效期至:2025年07月12日

匠心联创设计集团有限公司					
经理	赵世锋	伽师县玉代克力克乡英买里（11）村产业配套项目			初设 阶段
审定	赵世锋				水工 部分
校对	蔡国利	11-3节制分水闸平、剖面图			
项目负责人	付永杰				
设计人	姚扬	比例	见图	日期	2025.06
许可证号	A151030953	图号	11-3-JZZ-05		

说明：

1、图中尺寸高程以米计，其余均以毫米计。

2、指标详见施工总说明。

3—3　1:50

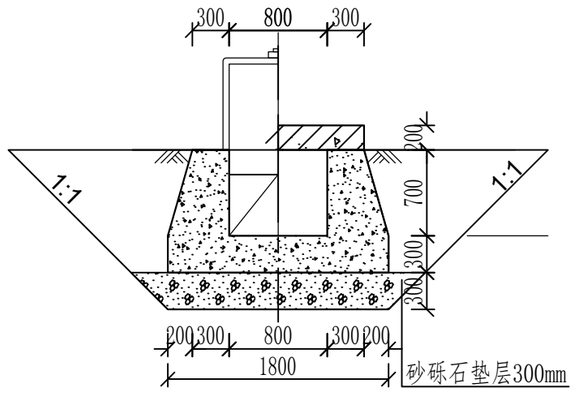

4—4　1:50

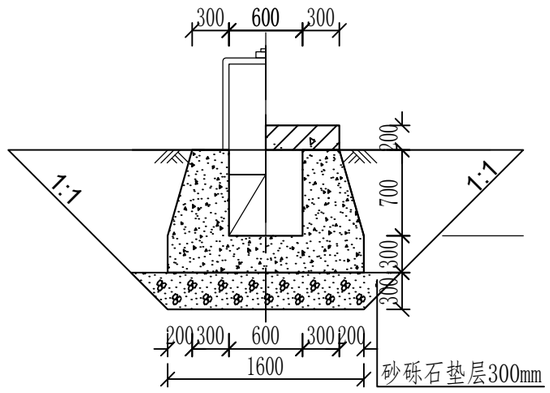

5—5　1:50

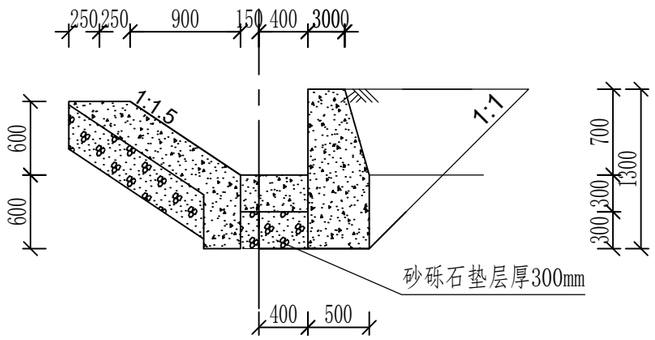

6—6　1:50

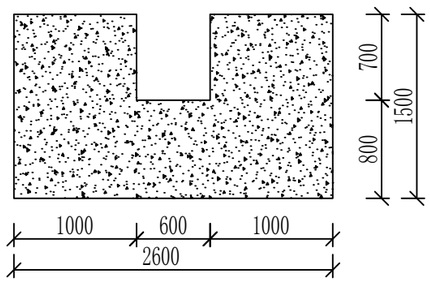

四川省建设工程设计出图专用章
匠心联创设计集团有限公司
资质等级范围:水利行业乙级
匠心联创设计集团有限公司
资质证书编号:A151030953(65)有效期至:2025年07月12日

说明：

1、图中尺寸高程以米计，其余均以毫米计。

2、指标详见施工总说明。

经理	赵世锋	伽师县玉代克力克乡英买里（11）村产业配套项目		初设 阶段	
审定	赵世锋			水工 部分	
校对	蔡国利	11-3节制分水闸平、剖面图			
项目负责人	付永杰				
设计人	姚扬	比例	见图	日期	2025.06
许可证号	A151030953	图号	11-3-JZZ-06		

平面布置图 1:50

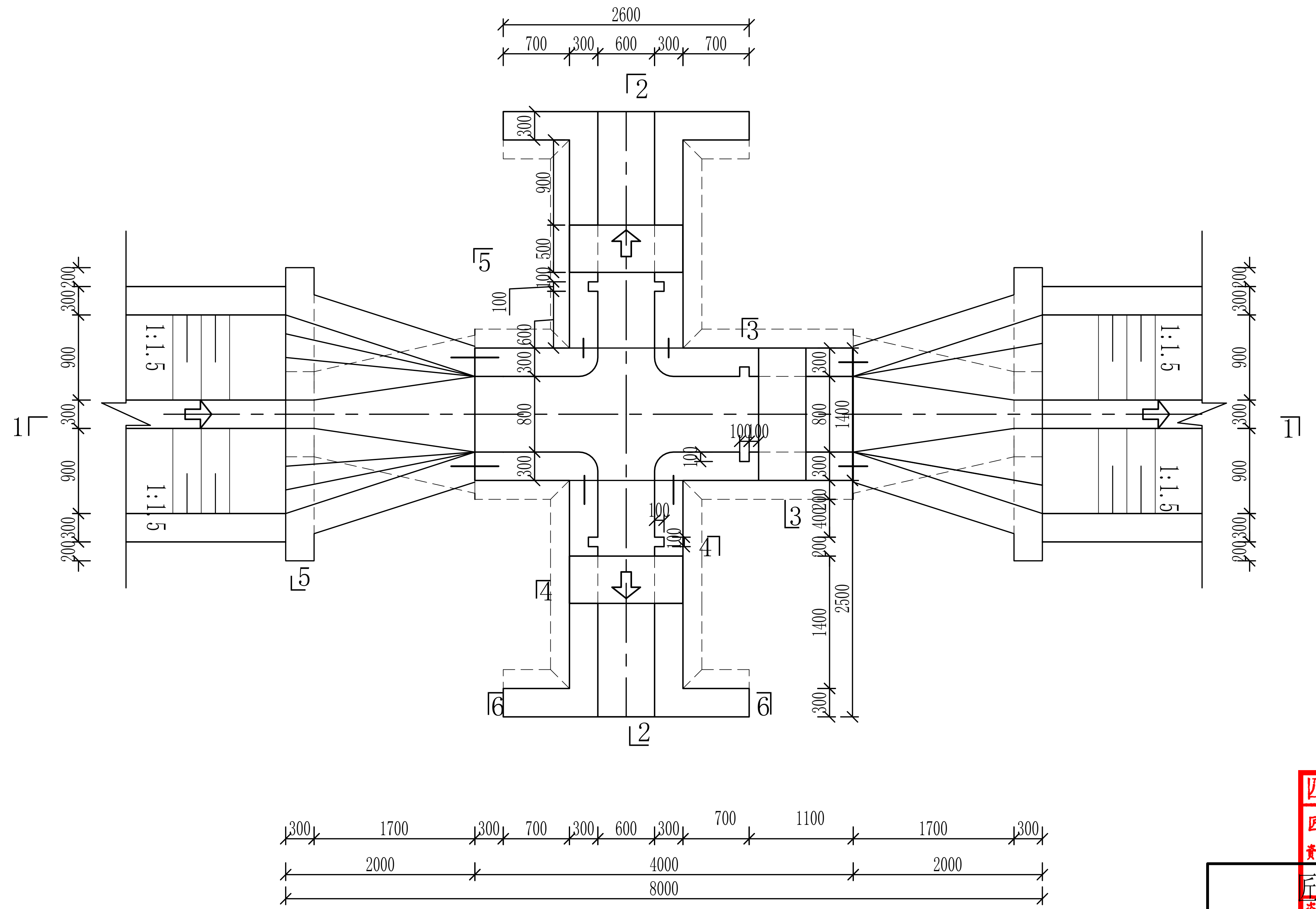

#桩号	建筑物型式	底板高程	闸墩高程
0+730	节制左右分水闸	1099.54	1100.24

说明：

1、图中尺寸高程以米计，其余均以毫米计。

2、指标详见施工总说明。

四川省建设工程设计出图专用章
匠心联创设计集团有限公司
资质等级范围:水利行业乙级
公路行业(公路)专业乙级
资质证书编号:A151030953(临)有效期至:2025年07月12日

匠心联创设计集团有限公司				
经理	赵世锋	伽师县玉代克力克乡英买里(11)村产业配套项目		初设 阶段
审定	赵世锋			水工 部分
校对	蔡国利	11-3节制分水闸平、剖面图		
项目负责人	付永杰			
设计人	姚扬	比例	见图	日期 2025.06
许可证号	A151030953	图号	11-3-JZZ-07	

1—1 1:50

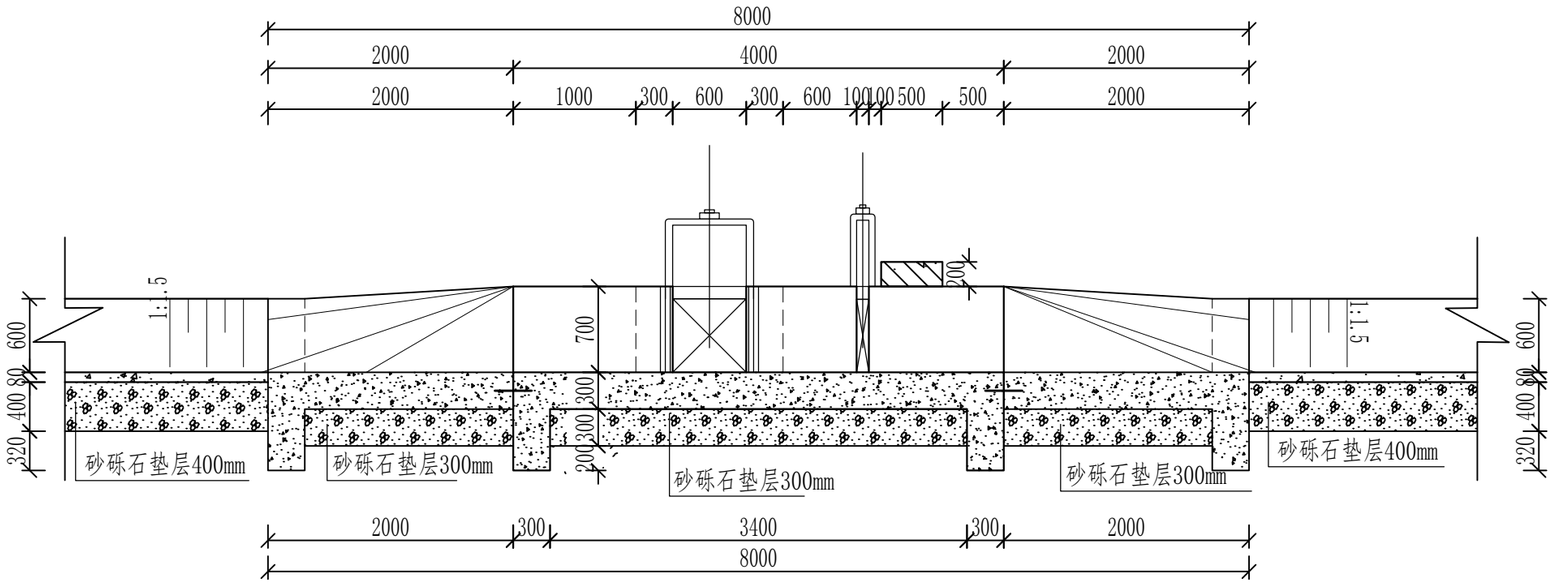

2—2 1:50

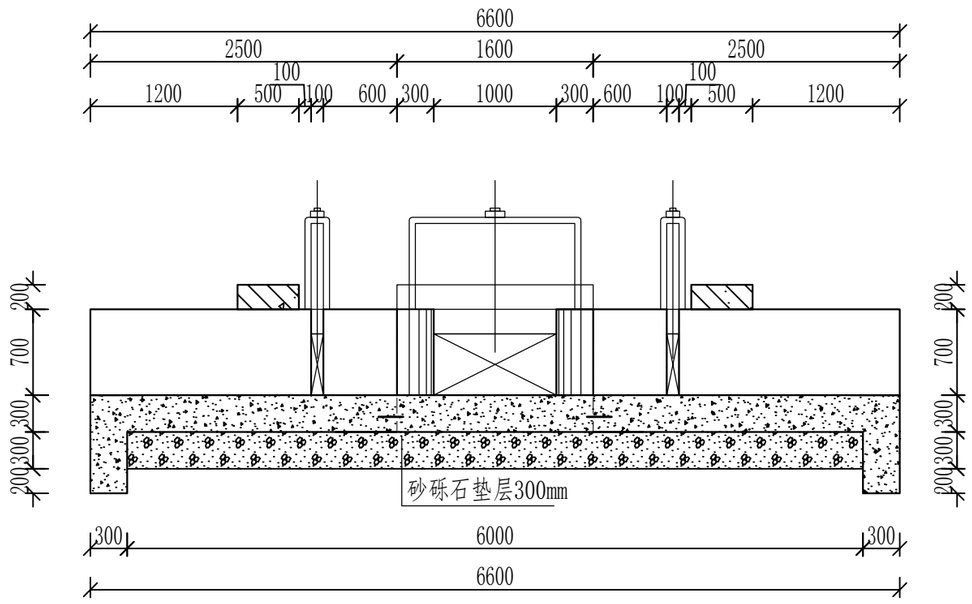

分缝止水大样图 1:20

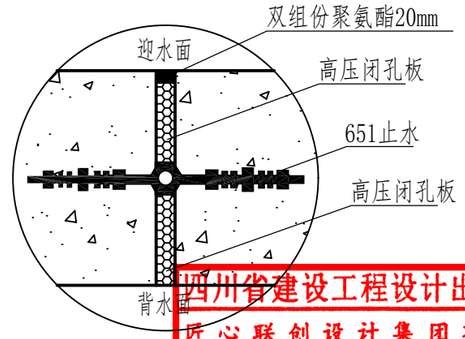

四川省建设工程设计出图专用章
匠心联创设计集团有限公司
资质等级范围:水利行业乙级
水利行业(水库)专业乙级
资质证书编号:A151030953(6)有效期至:2025年07月12日

匠心联创设计集团有限公司

经理	赵世锋	伽师县玉代克力克乡英买里（11）村产业配套项目		初设	阶段
审定	赵世锋			水工	部分
校对	蔡国利	11-3节制分水闸平、剖面图			
项目负责人	付永杰				
设计人	姚扬	比例	见图	日期	2025.06
许可证号	A151030953	图号	11-3-JZZ-08		

说明：

1、图中尺寸高程以米计，其余均以毫米计。

2、指标详见施工总说明。

3—3　1:50

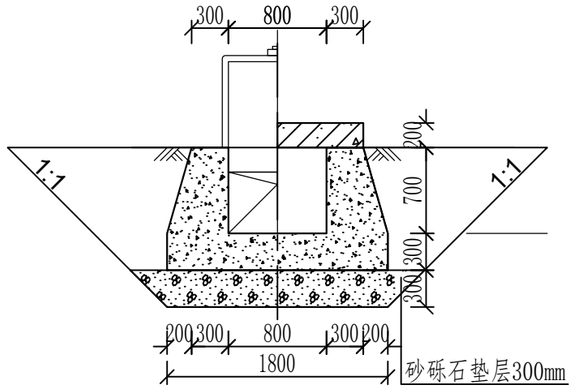

4—4　1:50

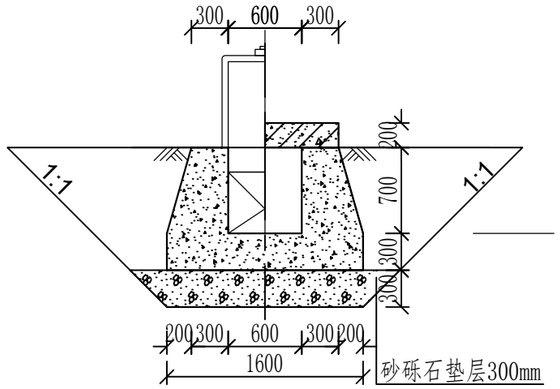

5—5　1:50

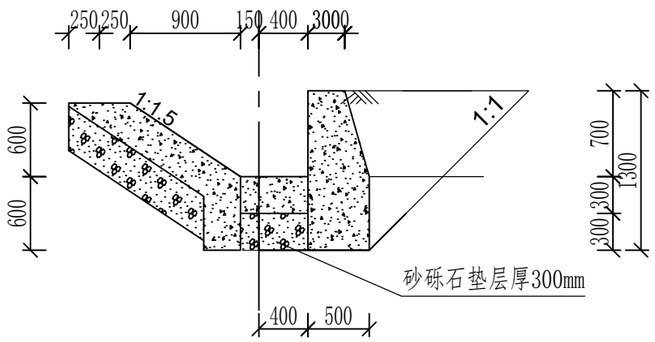

6—6　1:50

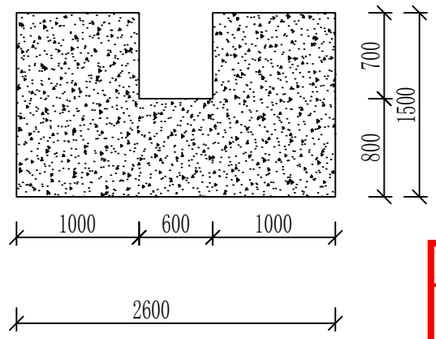

四川省建设工程设计出图专用章
匠心联创设计集团有限公司
资质等级范围:水利行业乙级
公路行业(交通)专业乙级
资质证书编号:A151030953(临)有效期至:2025年07月12日

说明:

1、图中尺寸高程以米计，其余均以毫米计。

2、指标详见施工总说明。

匠心联创设计集团有限公司					
经理	赵世锋	伽师县玉代克力克乡英买里（11）村产业配套项目		初设	阶段
审定	赵世锋			水工	部分
校对	蔡国利	11-3节制分水闸平、剖面图			
项目负责人	付永杰				
设计人	姚扬	比例	见图	日期	2025.06
许可证号	A151030953	图号	11-2-JZZ-09		

钢 架 桥 平 面 图

1:50

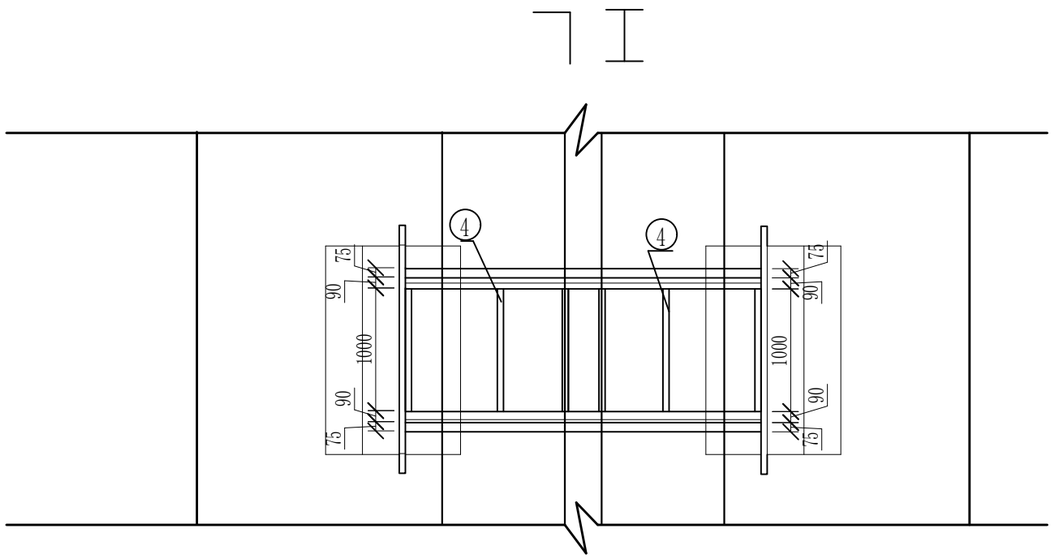

B--------B

1:50

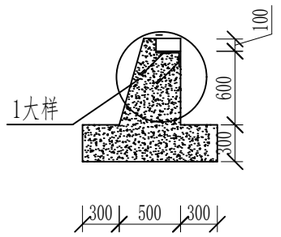

1大样图

1:20

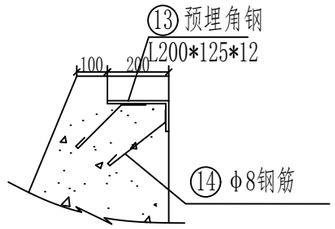

基础平面图

1:50

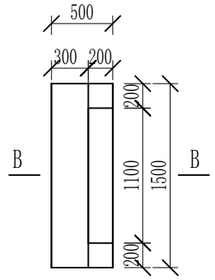

钢 架 桥 立 面 图

1:50

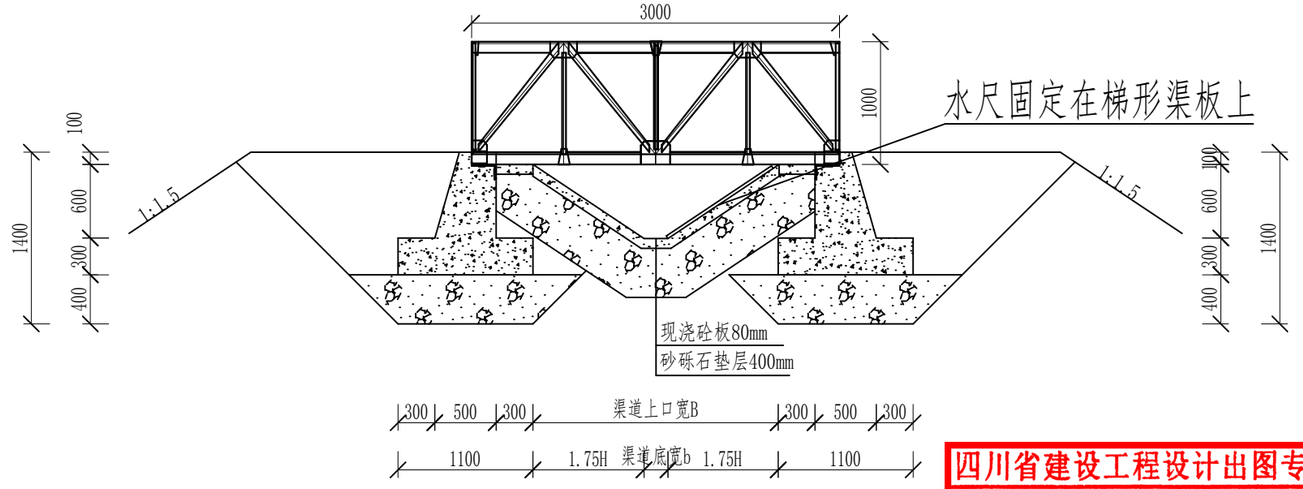

说明：

1、图中尺寸除高程以米计外,其余均以毫米计。

2、建筑物合理使用年限为30年。

3、桥台、台帽均采用中抗硫酸盐硅酸盐水泥（P·MSR），砼设计强度C35，抗冻标号F250,抗渗标号W6，Ⅱ级配。

4、基础下铺设砂砾石垫层，砂砾石垫层中粒径小于0.075mm的颗粒含量不大于10%，超过80mm的大颗粒不得使用，垫层料级配须均匀，铺筑时不得发生粗料集中架空现象，压实后垫层料相对密度不小于0.75。砂砾石垫层的含盐量不得大于3%,硫酸钠含量不大于1%。

5、填筑土料严禁使用淤泥土、冻土块、膨胀土、分散性粘土、盐渍土等特殊土料。在施工中，将渠底、渠坡及填筑土料中的盐渍土予以清除。回填土必须分层碾压夯实，粘性土料填筑的相对压实度应达到 0.93以上，非粘性土料的相对密度应大于0.65。

6、所有焊缝均采用连续贴角焊，焊缝高度为8mm。焊缝质量应达到二级焊缝标准。

7、金属结构防锈蚀措施采用喷漆防腐，在喷漆步骤之前要进行表面预处理，喷漆要有底层漆、中间层漆和面层漆，要符合《水工金属结构防腐蚀规范》（SL105-2007）等相关规范要求。

四川省建设工程设计出图专用章
匠心联创设计集团有限公司
资质等级范围:水利行业乙级
匠心联创设计集团有限公司
资质证书编号:A151030953(临)有效期至:2025年07月12日

经理	赵世锋	伽师县玉代克力克乡莫买里（11）村产业配套项目		初设	阶段
审定	赵世锋			水工	部分
校对	蔡国利	测流桥平、剖面图			
项目负责人	付永杰				
设计人	姚扬	比例	见图	日期	2025.06
许可证号	A151030953	图号	CLQ-01		

钢 架 桥 立 面 图

1:50

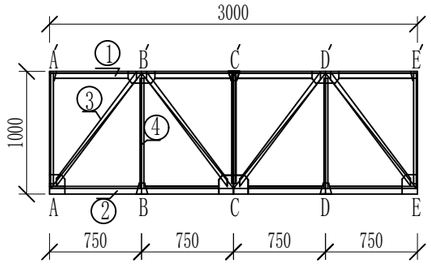

钢 架 桥 平 面 图

1:50

上游侧25cm宽度钢板在施工过程中需要做成活页，以方便测水,分块见下图

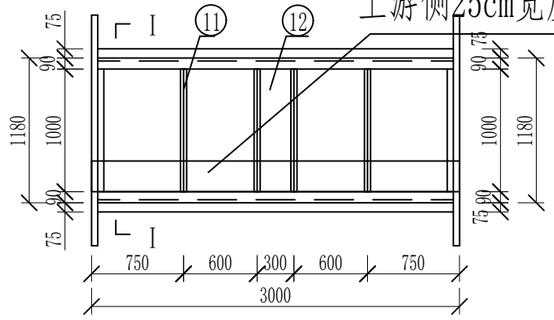

上游侧25cm钢板布置

1:50

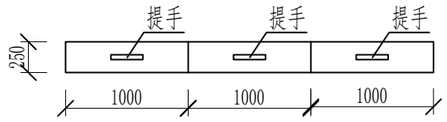

上弦杆与斜杆连接

1:10

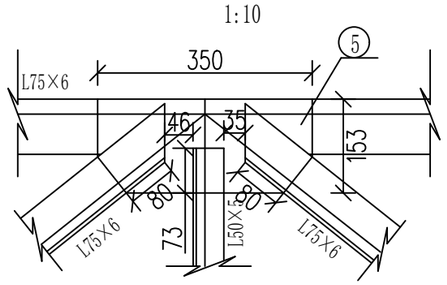

上弦杆与竖杆连接

1:10

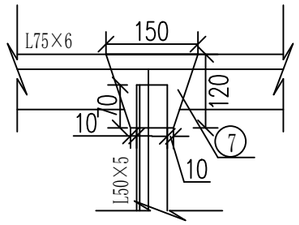

下弦杆与边竖杆连接

1:10

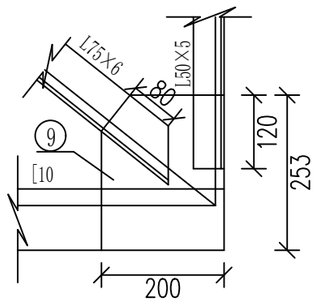

上弦杆与竖杆连接

1:10

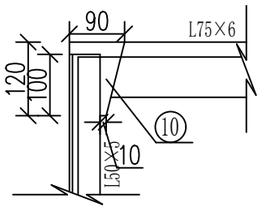

下弦杆与斜杆连接

1:10

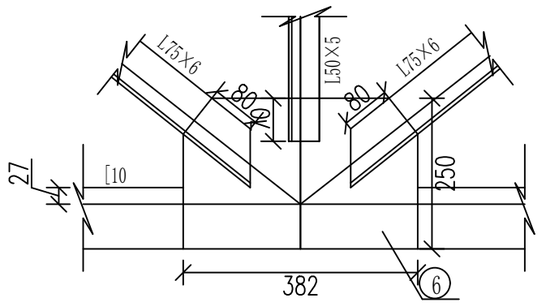

下弦杆与竖杆连接

1:10

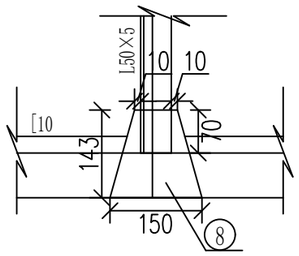

下弦杆与边斜杆连接

1:10

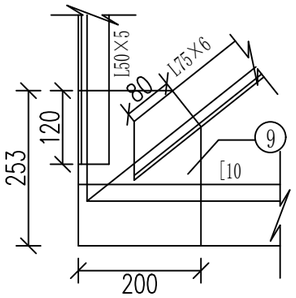

说明：

1、图中尺寸除高程以米计外，其余均以毫米计。

四川省建设工程设计出图专用章
匠心联创设计集团有限公司
资质等级范围：水利行业乙级
匠心联创设计集团有限公司
资质证书编号：A151030953(检)有效期至：2025年07月12日

匠心联创设计集团有限公司					
经理	赵世锋	伽师县玉代克力克乡英买里（11）村产业配套项目		初设	阶段
审定	赵世锋			水工	部分
校对	蔡国利	测流桥平、剖面图			
项目负责人	付永杰				
设计人	姚扬	比例	见图	日期	2025.06
许可证号	A151030953	图号	CLQ-02		

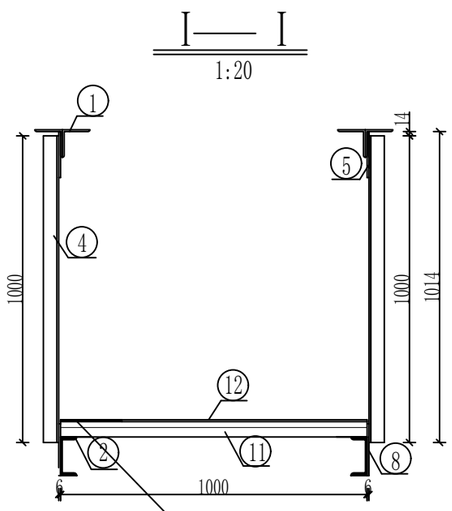

序号	名称	规格	数量	单位	单重（kg/m、kg/块）	总重（kg）
1	上弦杆	L75-3000-6	4	根	6.905	82.86
2	下弦杆	[10-3000	2	根	10	60.00
3	斜杆	L75-1366-6	8	根	6.9	75.40
4	竖杆	L50-1000-5	10	根	3.77	37.70
5	节点板	350×153-6	4	块	2.53	10.12
6	节点板	382×276-6	2	块	1.01	2.02
7	节点板	150×120-6	2	块	2.39	4.78
8	节点板	180×169-6	4	块	0.51	2.04
9	节点板	200×279-6	4	根	8.35	17.70
10	节点板	90×120-6	4	根	10.8	22.90
11	下横杆	L50-1000-5	6	根	3.77	22.62
12	钢板	1000×3000-4	1	块	94.20	94.20
13	预埋角钢	∠200×125×12-1100	2	根	29.8	65.56
14	钢筋	Φ8	28	根	0.1	2.80
合计						500.70

上游侧25cm宽度钢板在施工过程中需要做成活页，以方便测水

四川省建设工程设计出图专用章
匠心联创设计集团有限公司
资质等级范围:水利行业乙级
水利行业(灌溉)专业乙级
资质证书编号:A151030953(65)有效期至:2025年07月12日

匠心联创设计集团有限公司

经理	赵世锋	伽师县玉代克力克乡英买里（11）村产业配套项目			初设 阶段
审定	赵世锋				水工 部分
校对	蔡国利	测流桥平、剖面图			
项目负责人	付永杰				
设计人	姚扬	比例	见图	日期	2025.06
许可证号	A151030953	图号	CLQ-03		

背 水 面

1:10

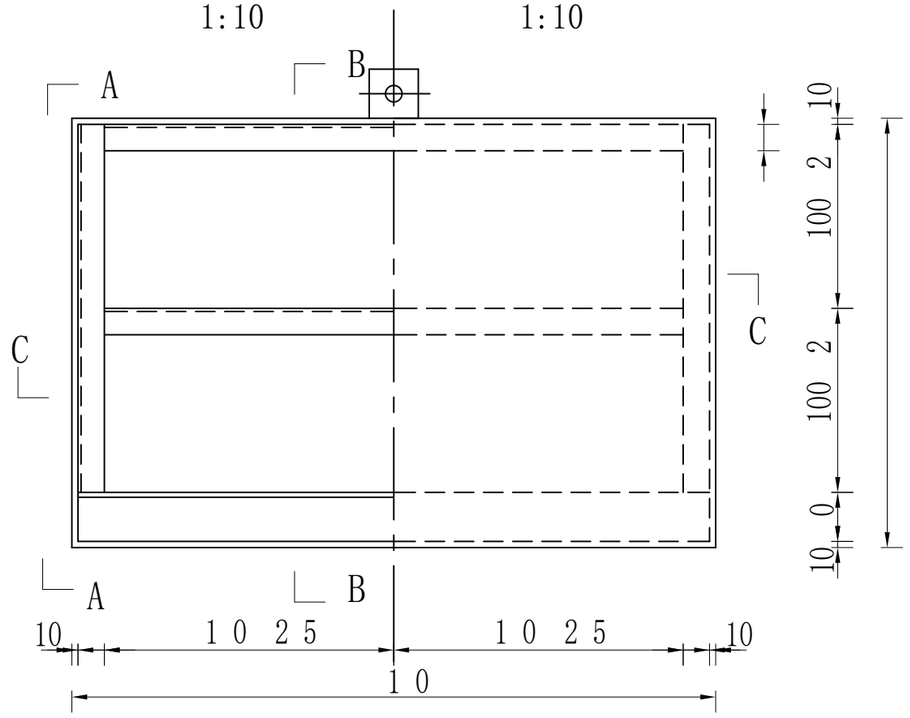

迎 水 面

1:10

A———A

1:10

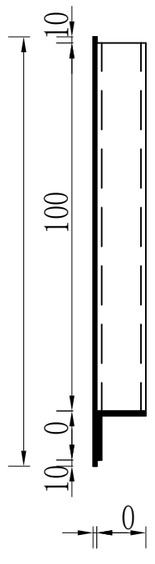

B———B

1:10

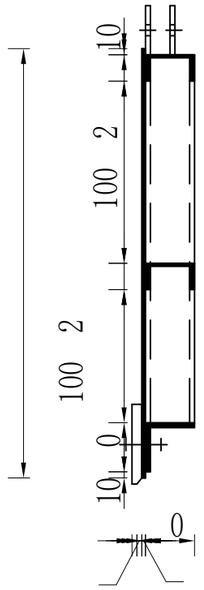

吊 耳

1:2

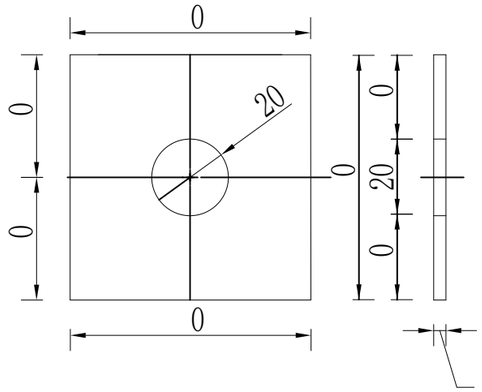

C———C

1:10

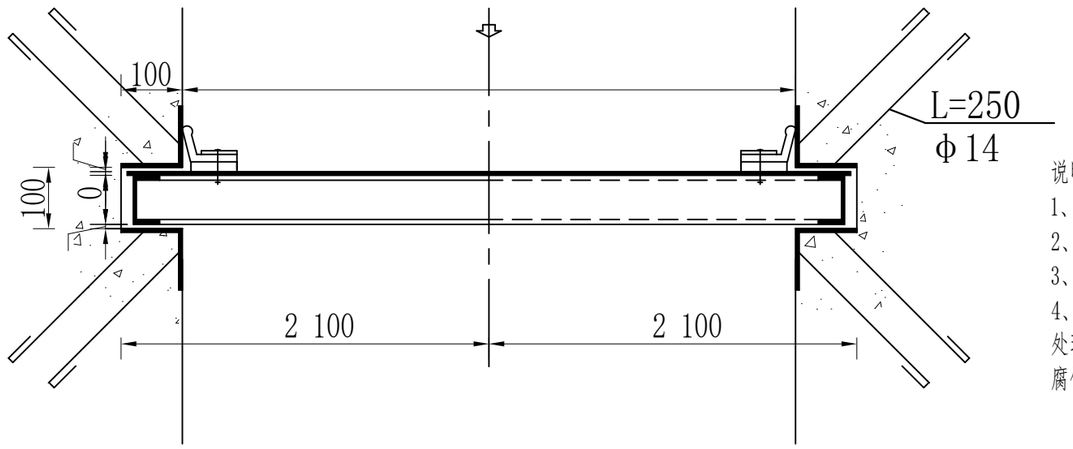

说明：

1、图中尺寸以毫米计。

2、所有焊缝均采用连续贴角焊，焊缝高度为8mm。

3、钢结构均采用Q235B。

4、金属结构防锈蚀措施采用喷漆防腐，在喷漆步骤之前要进行表面预处理，喷漆要有底层漆、中间层漆和面层漆，要符合《水工金属结构防腐蚀规范》（SL105-2007）等相关规范要求。

边 梁[8

1:10

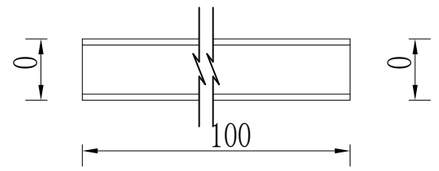

底 梁∟80*5

1:10

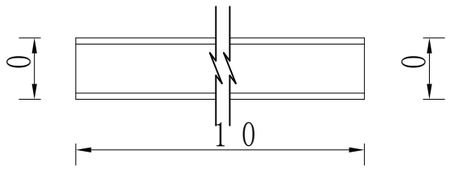

顶 梁[8

1:10

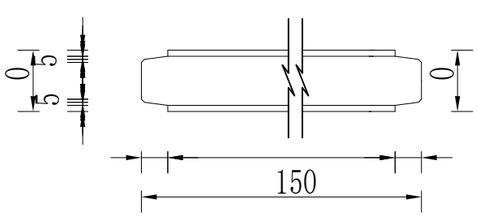

主 梁[8

1:10

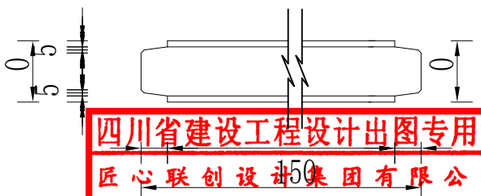

四川省建设工程设计出图专用章
匠心联创设计集团有限公司
资质等级范围:水利行业乙级
公路行业(公路)专业乙级
资质证书编号:A151030953(临)有效期至:2025年07月12日

匠心联创设计集团有限公司

经理	赵世锋	伽师县玉代克力克乡英买里（11）村产业配套项目		实施 方案	
审定	赵世锋			水工 部分	
校对	蔡国利	金属结构			
项目负责人	付永杰				
设计人	姚扬	比例	见图	日期	2025.06
许可证号	A151030953	图号	JJ-01		

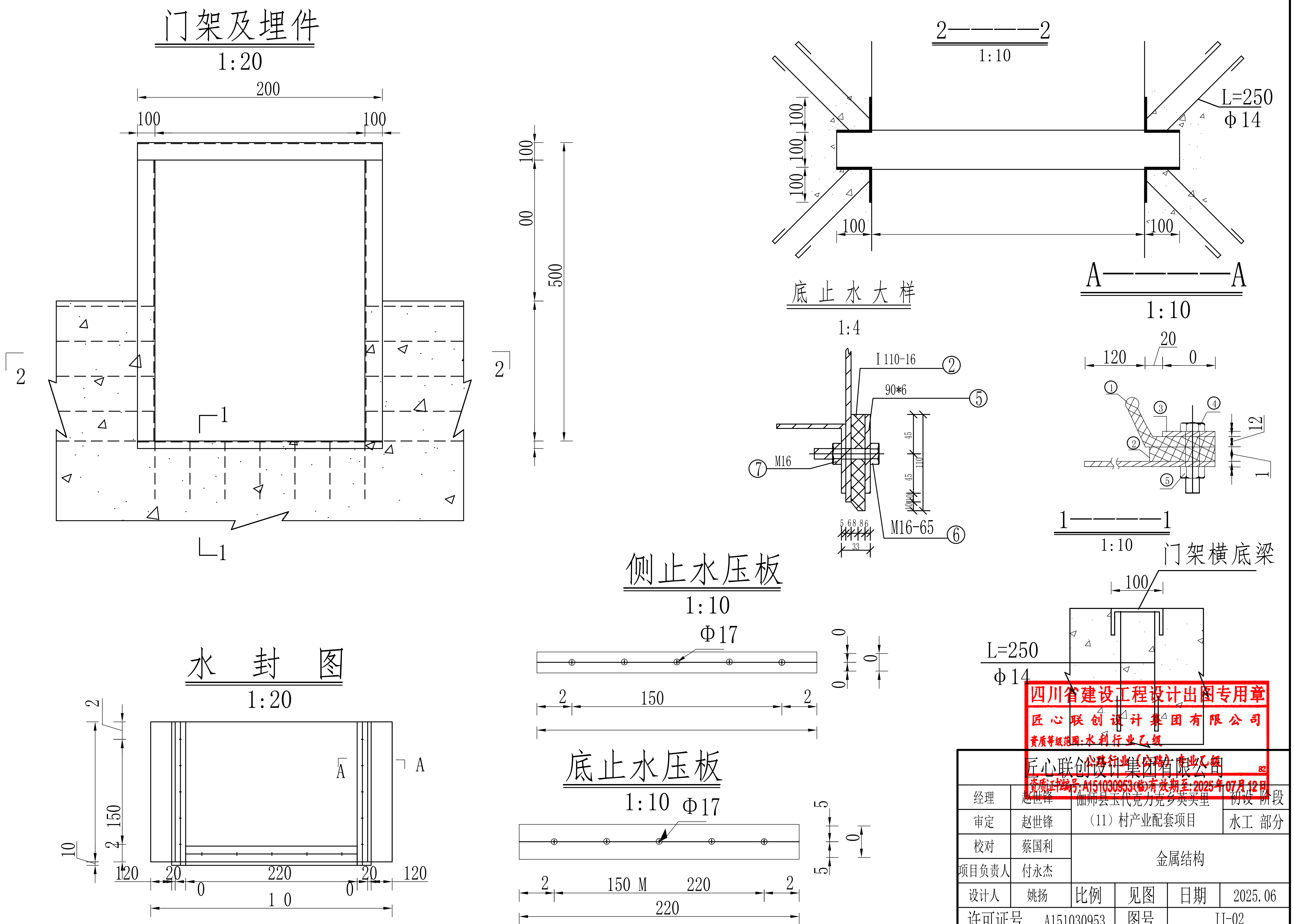

四川省建设工程设计出图专用章
匠心联创设计集团有限公司
资质等级范围:水利行业乙级
公路行业(公路)专业乙级
资质证书编号:A151030953(临)有效期至:2025年07月12日

匠心联创设计集团有限公司					
经理	赵世锋	伽师县玉代克力克乡英买里(11)村产业配套项目			初设 阶段
审定	赵世锋				水工 部分
校对	蔡国利	金属结构			
项目负责人	付永杰				
设计人	姚扬	比例	见图	日期	2025.06
许可证号	A151030953		图号	JJ-02	

渠道名称	桩号	闸类型	闸口宽度m(A)	闸墩高度m(H)	孔扇数（扇）	闸门高度m（B）	面板厚度mm δ	面板		主梁		顶梁		底梁		边梁		吊耳
								面板规格A*B*δ	件数	主梁规格mm	件数	顶梁规格mm	件数	底梁规格mm	件数	边梁规格mm	件数	吊耳件数
11-3	0+000	节制闸	1	0.8	1	0.7	6	1180×700×6	1	[8×1150	1	[8×1150	1	L80×5×1160	1	[8×600	2	2
		分水闸	0.8	0.8	1	0.7	6	980×700×6	1	[8×950	1	[8×950	1	L80×5×960	1	[8×600	2	2
	0+085	分水闸	0.6	0.6	1	0.5	6	780×500×6	1	[8×750	1	[8×750	1	L80×5×760	1	[8×400	2	2
	0+155	左分水闸	0.6	0.6	1	0.5	6	780×500×6	1	[8×750	1	[8×750	1	L80×5×760	1	[8×400	2	2
	0+224	左分水闸	0.6	0.6	1	0.5	6	780×500×6	1	[8×750	1	[8×750	1	L80×5×760	1	[8×400	2	2
	0+293	左分水闸	0.6	0.6	1	0.5	6	780×500×6	1	[8×750	1	[8×750	1	L80×5×760	1	[8×400	2	2
	0+365	左分水闸	0.6	0.6	1	0.5	6	780×500×6	1	[8×750	1	[8×750	1	L80×5×760	1	[8×400	2	2
	0+433	左分水闸	0.6	0.6	1	0.5	6	780×500×6	1	[8×750	1	[8×750	1	L80×5×760	1	[8×400	2	2
	0+518	左分水闸	0.6	0.6	1	0.5	6	780×500×6	1	[8×750	1	[8×750	1	L80×5×760	1	[8×400	2	2
	0+564	节制闸	0.8	0.7	1	0.6	6	980×600×6	1	[8×950	1	[8×950	1	L80×5×960	1	[8×500	2	2
		分水闸	0.6	0.7	1	0.6	6	780×600×6	1	[8×750	1	[8×750	1	L80×5×760	1	[8×500	2	2
	0+650	左分水闸	0.6	0.7	1	0.6	6	780×600×6	1	[8×750	1	[8×750	1	L80×5×760	1	[8×500	2	2
	0+730	节制闸	0.8	0.7	1	0.6	6	980×600×6	1	[8×950	1	[8×950	1	L80×5×960	1	[8×500	2	2
		分水闸	0.6	0.7	2	0.6	6	780×600×6	1	[8×750	1	[8×750	1	L80×5×760	1	[8×500	2	2

四川省建设工程设计出图专用章
匠 心 联 创 设 计 集 团 有 限 公 司
资质等级范围:水利行业乙级
公路行业(公路)专业乙级
82
资质证书编号:A151030953(临)有效期至:2025年07月12日

匠心联创设计集团有限公司					
经理	赵世锋	伽师县玉代克力克乡英买里（11）村产业配套项目			初设 阶段
审定	赵世锋				水工 部分
校对	蔡国利	金属结构			
项目负责人	付永杰				
设计人	姚扬	比例	见图	日期	2025.06
许可证号	A151030953		图号	JJ-03	

预埋槽钢		门架纵梁		门架横梁		预埋钢筋		闸门单座重kg	埋件单座重kg	闸门总重kg	埋件总重kg	1t螺杆式启闭机
门架横底梁（预埋槽钢）mm	件数	门架纵梁mm	件数	门架横梁mm	件数	预埋钢筋φ14	根数					
[10×1300	1	L100×6×1700	4	L100×6×1200	2	L=250	52	71.53	107.44	71.53	107.44	1
[10×1100	1	L100×6×1700	4	L100×6×1000	2	L=250	50	60.48	102.87	60.48	102.87	1
[10×900	1	L100×6×1300	4	L100×6×800	2	L=250	40	40.56	80.05	40.56	80.05	1
[10×900	1	L100×6×1300	4	L100×6×800	2	L=250	40	40.56	80.05	40.56	80.05	1
[10×900	1	L100×6×1300	4	L100×6×800	2	L=250	40	40.56	80.05	40.56	80.05	1
[10×900	1	L100×6×1300	4	L100×6×800	2	L=250	40	40.56	80.05	40.56	80.05	1
[10×900	1	L100×6×1300	4	L100×6×800	2	L=250	40	40.56	80.05	40.56	80.05	1
[10×900	1	L100×6×1300	4	L100×6×800	2	L=250	40	40.56	80.05	40.56	80.05	1
[10×900	1	L100×6×1300	4	L100×6×800	2	L=250	40	40.56	80.05	40.56	80.05	1
[10×1100	1	L100×6×1500	4	L100×6×1000	2	L=250	42	55.11	92.11	55.11	92.11	1
[10×900	1	L100×6×1500	4	L100×6×800	2	L=250	40	45.00	87.55	45.00	87.55	1
[10×900	1	L100×6×1500	4	L100×6×800	2	L=250	40	45.00	87.55	45.00	87.55	1
[10×1100	1	L100×6×1500	4	L100×6×1000	2	L=250	42	55.11	92.11	55.11	92.11	1
[10×900	1	L100×6×1500	4	L100×6×800	2	L=250	40	45.00	87.55	89.99	175.09	2

四川省建设工程设计出图专用章
匠心联创设计集团有限公司
资质等级范围:水利行业乙级
公路行业(公路)专业乙级
资质证书编号:A151030953(临)有效期至:2025年07月12日

匠心联创设计集团有限公司			
经理	赵世锋	伽师县玉代克力克乡英买里（11）村产业配套项目	初设 阶段
审定	赵世锋		水工 部分
校对	蔡国利	金属结构	
项目负责人	付永杰		
设计人	姚扬	比例 见图	日期 2025.06
许可证号	A151030953	图号	JJ-04

伽师县玉代克力克乡英买里（11）村产业配套项目

初步设计（代可研）图集
（11-4渠道）

匠心联创设计集团有限公司

2025年6月

四川省建设工程设计出图专用章
匠心联创设计集团有限公司
资质等级范围：水利行业乙级
公路行业（公路）专业乙级
资质证书编号：A151030953(临)有效期至：2025年07月12日

11-4纵断面1

纵向 1:200
横向 1:3500

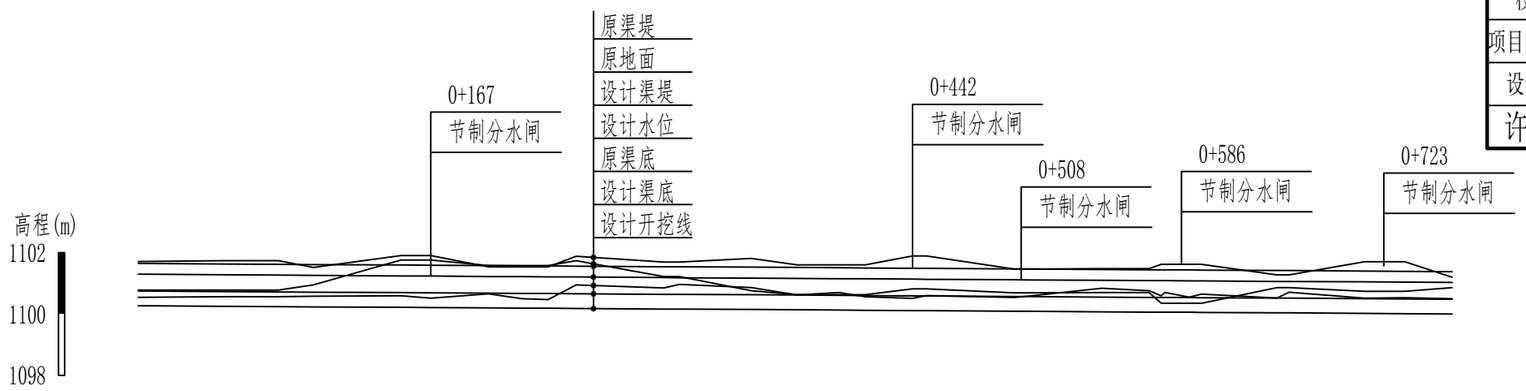

桩号	0+000	0+050	0+080	0+100	0+150	0+167	0+200	0+219	0+234	0+250	0+300	0+309	0+350	0+376	0+400	0+415	0+442	0+456	0+508	0+538	0+550	0+577	0+584	0+600	0+607	0+650	0+687	0+700	0+723	0+750
原渠堤高程	1101.71	1101.74	1101.74	1101.52	1101.91	1101.91	1101.54	1101.54	1101.54	1101.88	1101.69	1101.69	1101.81	1101.60	1101.60	1101.60	1101.89	1101.89	1101.47	1101.47	1101.48	1101.48	1101.48	1101.62	1101.62	1101.28	1101.28	1101.71	1101.71	1101.20
原地面高程	1100.78	1100.78	1100.78	1100.95	1101.76	1101.76	1101.58	1101.58	1101.58	1101.74	1101.22	1101.22	1100.76	1100.63	1100.63	1100.63	1101.82	1101.82	1100.69	1100.69	1100.70	1100.70	1100.70	1100.35	1100.35	1100.86	1100.86	1100.74	1100.74	1100.86
原渠底高程	1100.54	1100.57	1100.56	1100.58	1100.60	1100.52	1100.66	1100.50	1100.47	1100.95	1100.85	1100.97	1100.86	1100.62	1100.70	1100.56	1100.51	1100.50	1100.54	1100.38	1100.84	1100.76	1100.60	1100.55	1100.63	1100.52	1100.71	1100.52	1100.53	1100.50
设计渠堤高程	1101.65	1101.63	1101.62	1101.61	1101.60	1101.59	1101.58	1101.57	1101.57	1101.56	1101.54	1101.34	1101.53	1101.52	1101.51	1101.50	1101.49	1101.49	1101.47	1101.47	1101.45	1101.44	1101.44	1101.43	1101.43	1101.42	1101.42	1101.40	1101.39	1101.38
设计水位高程	1101.30	1101.28	1101.27	1101.26	1101.24	1101.24	1101.22	1101.22	1101.21	1101.21	1101.19	1101.18	1101.17	1101.16	1101.15	1101.15	1101.14	1101.13	1101.12	1101.11	1101.10	1101.09	1101.09	1101.08	1101.08	1101.06	1101.06	1101.05	1101.04	1101.03
设计渠底高程	1100.75	1100.73	1100.72	1100.71	1100.70	1100.69	1100.68	1100.67	1100.67	1100.66	1100.64	1100.64	1100.63	1100.62	1100.61	1100.60	1100.59	1100.59	1100.57	1100.57	1100.55	1100.54	1100.54	1100.54	1100.54	1100.52	1100.52	1100.50	1100.49	1100.48
设计开挖线高程	1100.27	1100.25	1100.24	1100.23	1100.22	1100.21	1100.20	1100.19	1100.19	1100.18	1100.16	1100.18	1100.15	1100.14	1100.13	1100.12	1100.11	1100.11	1100.09	1100.09	1100.07	1100.06	1100.06	1100.05	1100.05	1100.04	1100.04	1100.02	1100.01	1100.00
挖深	0.27	0.31	0.32	0.35	0.38	0.31	0.46	0.31	0.28	0.77	0.69	0.81	0.72	0.49	0.57	0.44	0.40	0.49	0.45	0.49	0.77	0.70	0.63	0.49	0.60	0.48	0.68	0.50	0.52	0.50
填高	-	-	-	-	-	-	-	-	-	-	-	-	-	-	-	-	-	-	-	-	-	-	-	-	-	-	-	-	-	-
纵坡	2800	2800	2800	2800	2800	2800	2800	2800	2800	2800	2800	2800	2800	2800	2800	2800	2800	2800	2800	2800	2800	2800	2800	2800	2800	2800	2800	2800	2800	2800

匠心联创设计集团有限公司					
经理	赵世锋	伽师县玉代克力克乡英买里（11）村产业配套项目			初设 阶段
审定	赵世锋				水工 部分
校对	蔡国利	11-4渠道纵断面图			
项目负责人	付永杰				
设计人	姚扬	比例	见图	日期	2025.06
许可证号	A151030953	图号	11-4-ZDM-01		

四川省建设工程设计出图专用章
匠心联创设计集团有限公司
资质等级范围:水利行业乙级
公路行业（公路）专业乙级
资质证书编号:A151030953(临)有效期至:2025年07月12日

11-4纵断面2

纵向 1:200
横向 1:3500

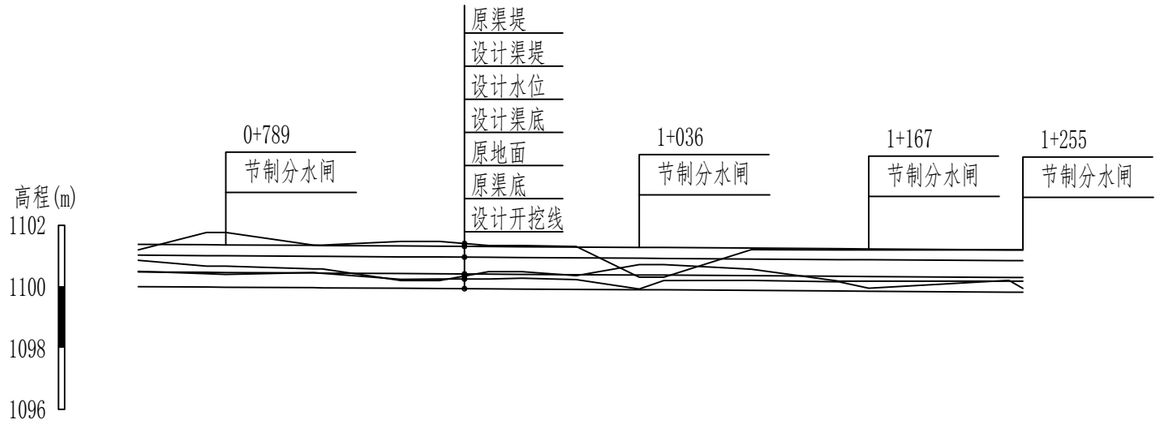

桩号	0+750	0+789	0+800	0+855	0+900	0+922	0+950	0+969	1+000	1+036	1+050	1+100	1+150	1+167	1+247	1+255
原渠堤高程	1101.20	1101.77	1101.77	1101.36	1101.48	1101.48	1101.34	1101.34	1101.31	1100.31	1100.31	1101.21	1101.20	1101.20	1101.20	1101.20
原地面高程	1100.86	1100.67	1100.67	1100.58	1100.20	1100.20	1100.49	1100.49	1100.36	1100.72	1100.72	1100.57	1100.18	1100.18	1100.18	1100.18
原渠底高程	1100.50	1100.42	1100.40	1100.46	1100.24	1100.25	1100.25	1100.28	1100.23	1099.92	1100.20	1100.21	1100.16	1099.95	1100.21	1099.94
设计渠堤高程	1101.38	1101.37	1101.36	1101.35	1101.33	1101.32	1101.31	1101.30	1101.29	1101.28	1101.28	1101.26	1101.24	1101.23	1101.20	1101.20
设计水位高程	1101.03	1101.01	1101.01	1100.99	1100.97	1100.97	1100.96	1100.95	1100.94	1100.93	1100.92	1100.90	1100.88	1100.88	1100.85	1100.85
设计渠底高程	1100.48	1100.47	1100.46	1100.45	1100.43	1100.42	1100.41	1100.40	1100.39	1100.38	1100.38	1100.36	1100.34	1100.33	1100.30	1100.30
设计开挖线高程	1100.00	1099.99	1099.98	1099.96	1099.95	1099.94	1099.93	1099.92	1099.91	1099.90	1099.90	1099.88	1099.86	1099.85	1099.82	1099.82
挖深	0.50	0.43	0.41	0.49	0.29	0.31	0.32	0.35	0.32	0.02	0.31	0.33	0.30	0.10	0.38	0.12
填高	-	-	-	-	-	-	-	-	-	-	-	-	-	-	-	-
纵坡	2800	2800	2800	2800	2800	2800	2800	2800	2800	2800	2800	2800	2800	2800	2800	2800

序号	#桩号	备注（改建/新建	建筑物型式
1	0+080	新建	左分水闸
2	0+167	新建	节制左右分水闸
3	0+219	改建	农桥
4	0+234	改建	节制左右分水闸
5	0+309	改建	左分水闸
6	0+376	改建	左分水闸
7	0+415	新建	右分水闸
8	0+442	改建	节制左分水闸
9	0+508	改建	节制左分水闸
10	0+577	改建	左分水闸
11	0+584	改建	农桥
12	0+586	改建	节制左分水闸
13	0+607	新建	右分水闸
14	0+657	改建	左分水闸
15	0+723	改建	节制左分水闸
16	0+789	改建	节制左分水闸
17	0+855	改建	左分水闸
18	0+922	改建	节制左分水闸
19	0+969	改建	左分水闸
20	1+036	改建	节制左分水闸
21	1+100	改建	左分水闸
22	1+167	改建	节制左分水闸
23	1+247	改建	农桥
24	1+255	新建	节制左分水闸

匠心联创设计集团有限公司					
经理	赵世锋	伽师县玉代克力克乡英买里（11）村产业配套项目			初设 阶段
审定	赵世锋				水工 部分
校对	蔡国利	11-4渠道纵断面图			
项目负责人	付永杰				
设计人	姚扬	比例	见图	日期	2025.06
许可证号	A151030953	图号	11-4-ZDM-02		

四川省建设工程设计出图专用章
匠心联创设计集团有限公司
资质等级范围：水利行业乙级
公路行业（公路）专业乙级
资质证书编号：A151030953(临)有效期至：2025年07月12日

0+000 1+255　　面图 1:50

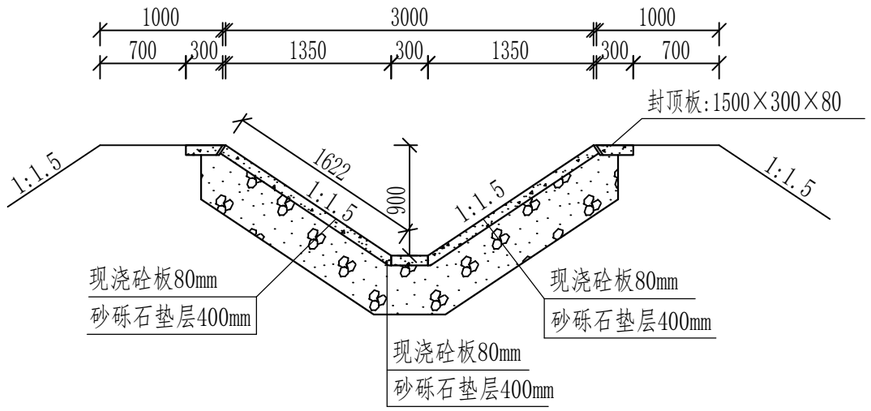

说明:

1、图中尺寸均以毫米计。

2、渠道全断面采用80mm厚现浇砼板衬砌；现浇砼为C30二级配，抗冻等级F200,抗渗等级W6;施工时，严格控制水灰比，原浆抹面，严禁抹面时洒水稀释。

3　　下设　　层　　层　　0.075mm　　8%　　80mm　层　配
　　集　　层　　0.75　　层　　3%　　1%

4、(1)渠道现浇砼板间的分缝，缝宽20mm，采用下部高压闭孔板（高60mm）+上部双组份聚氨酯（高20mm）填缝；
　(2)渠堤封顶板板间的分缝，缝宽20mm，采用高压闭孔板填塞；
　(3)高压闭孔板采用L-600型聚乙烯闭孔泡沫板，其表观密度≥90kg/m³,抗拉强度≥0.15mpa ,抗压强度≥0.15mpa ,撕裂强度≥4.0n/mm 加热变形≤2.0% ,吸水率≥0.005g/㎝³,延伸率≥100% ,硬度(c型硬度计)40--60邵尔a度,压缩永久变形≤3.0%;

5、渠道封顶板为现浇砼板，规格尺寸为1500×300×80mm,采用C30砼二级配,抗冻标号F200,抗渗标号W6;

6、渠道填方段填筑时土料应符合设计要求，一般在填筑之前应清废300mm厚，粘性土料填筑的压实度应达到0.91以上，非粘性土料的相对密度应大于0.65。填筑土方可就近利用开挖土方，但首先应利用非冻胀土（即土中粒径小于0.075mm的土粒重量不大于土样总重量的10%），原堤填方边坡应挖成台阶状，以利于新老边坡结合，防止滑坡；填筑土料不得含有草、树根等杂物。

7、施工时应严格按照水利工程有关施工规范执行。

四川省建设工程设计出图专用章
匠心联创设计集团有限公司
资质等级范围:水利行业乙级
匠心联创设计集团有限公司
资质证书编号:A151030953(6)有效期至:2025年07月12日

经理	赵世锋	伽师县玉代克力克乡英买里（11）村产业配套项目		初设 阶段	
审定	赵世锋			水工 部分	
校对	蔡国利	11-4渠道横断面图			
项目负责人	付永杰				
设计人	姚扬	比例	见图	日期	2025.06
许可证号	A151030953	图号	11-4-HDM-01		

0+000～1+255段
渠道横断面展开图 1:100

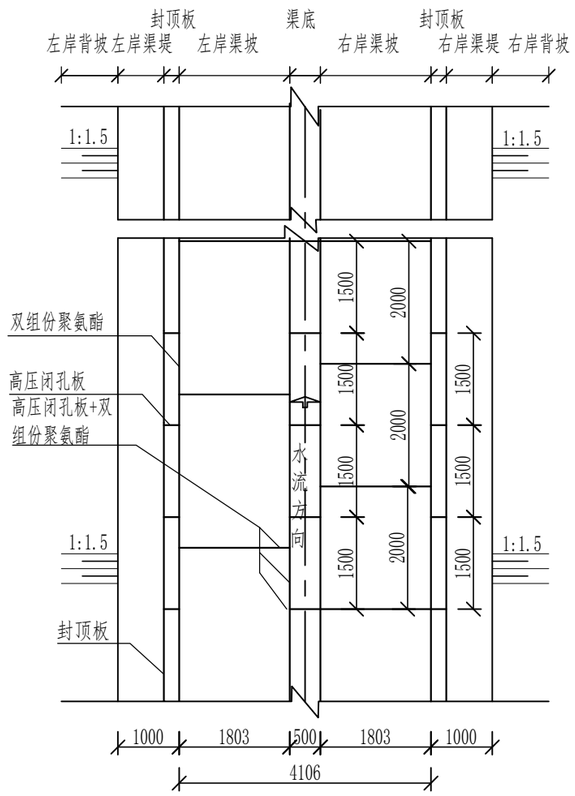

0+000～1+255
渠底现浇砼板分块大样图 1:50

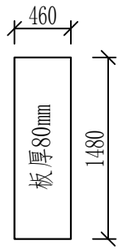

0+000～1+255
渠堤封顶板分块大样图 1:50

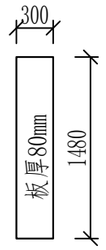

0+000～1+255段
渠坡现浇砼板分块大样图 1:50

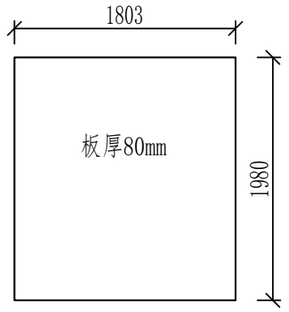

渠底或渠坡现浇砼板间分缝大样图 1:5

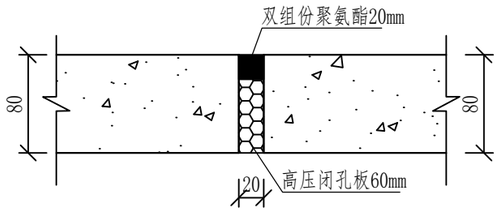

渠底与渠坡现浇砼板间分缝大样图 1:5

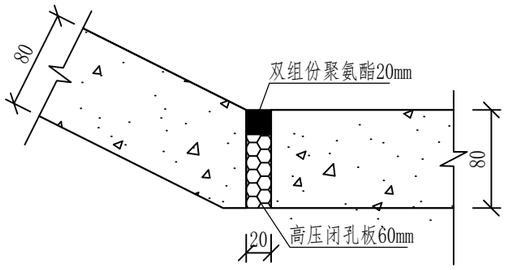

渠提封顶板间分缝大样图
1:5

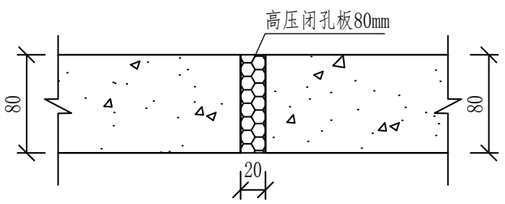

渠坡现浇砼板和渠提封顶板间分缝大样图 1:5

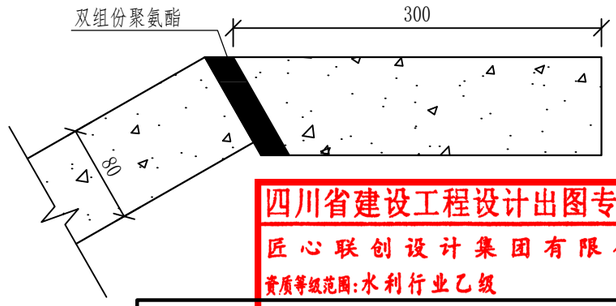

1 图 计 计

四川省建设工程设计出图专用章
匠心联创设计集团有限公司
资质等级范围:水利行业乙级
水利行业(水库)专业乙级
资质证书编号:A151030953(6)有效期至:2025年07月12日

匠心联创设计集团有限公司

经理	赵世锋	伽师县玉代克力克乡英买里（11）村产业配套项目		初设 阶段	
审定	赵世锋			水工 部分	
校对	蔡国利	11-4渠道横断面图			
项目负责人	付永杰				
设计人	姚扬	比例	见图	日期	2025.06
许可证号	A151030953	图号	11-4-HDM-02		

11-4梯形渠道水力要素表（推荐方案）

桩号	底宽	边坡系数	糙率	纵坡	水深	面积	湿周	水力半径	谢才系数	流量	流速	不淤流速	超高	渠深	
	b	**m**	n	1/i	h	A	X	R	C	**Q**	v	V_{cd}	△h	**H**	
	m				m	m^2	m	m	$m^{0.5}/s$	**m^3/s**	m/s	m/s	m	**m**	
0+000～1+255	0.3	1.50	0.016	2800	0.55	0.61	2.27	0.27	50.21	0.30	0.49	0.11	0.34	**0.90**	设计

四川省建设工程设计出图专用章
匠心联创设计集团有限公司
资质等级范围:水利行业乙级
公路行业(公路)专业乙级
资质证书编号:A151030953(6)有效期至:2025年07月12日

匠心联创设计集团有限公司

经理	赵世锋	伽师县玉代克力克乡英买里（11）村产业配套项目		初设 阶段	
审定	赵世锋			水工 部分	
校对	蔡国利	11-4渠道水力要素表及建筑物统计表			
项目负责人	付永杰				
设计人	姚扬	比例	见图	日期	2025.06
许可证号	A151030953	图号	11-4-HDM-03		

平面图
1:50

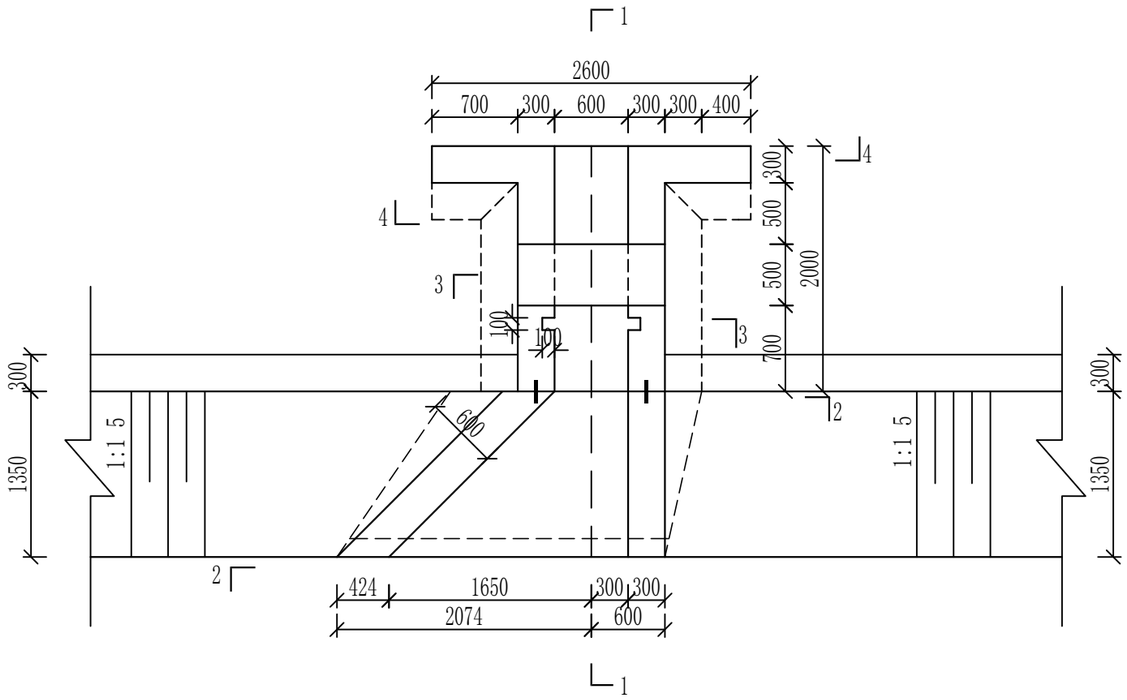

1--1
1:50

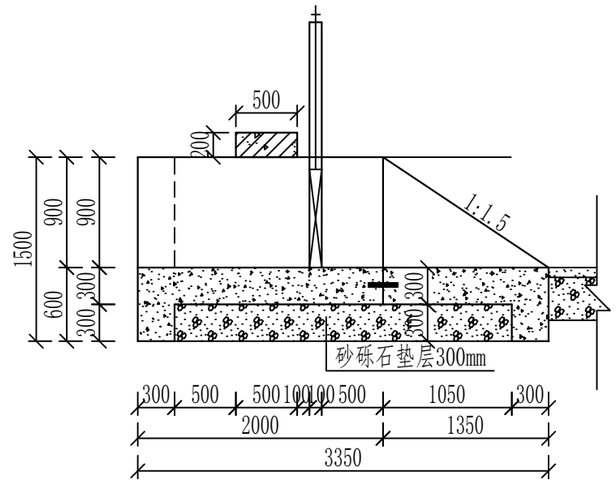

#桩号	建筑物型式	底板高程	闸墩高程
0+080	左分水闸	1100.72	1101.62
0+309	左分水闸	1100.64	1101.54
0+376	左分水闸	1100.62	1101.52
0+415	右分水闸	1100.60	1101.50
0+577	左分水闸	1100.54	1101.44
0+607	右分水闸	1100.53	1101.43
0+657	左分水闸	1100.52	1101.42
0+855	左分水闸	1100.44	1101.34
0+969	左分水闸	1100.40	1101.30
1+100	左分水闸	1100.36	1101.26

说明：
1、图中尺寸高程以米计，其余均以毫米计。
2、指标详见施工总说明。

四川省建设工程设计出图专用章
匠心联创设计集团有限公司
资质等级范围:水利行业乙级
匠心联创设计集团有限公司
资质证书编号:A151030953(6)有效期至:2025年07月12日

匠心联创设计集团有限公司					
经理	赵世锋	伽师县玉代克力克乡英买里（11）村产业配套项目		初设 阶段	
审定	赵世锋			水工 部分	
校对	蔡国利	11-4渠道分水闸平、剖面图			
项目负责人	付永杰				
设计人	姚扬	比例	见图	日期	2025.06
许可证号	A151030953	图号	11-4-FSZ-01		

2--2
1:50

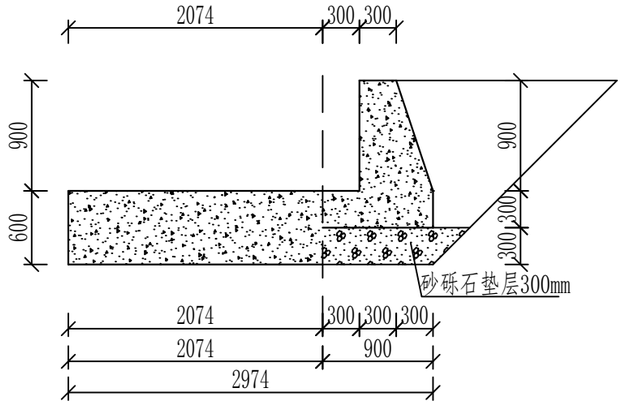

3--3
1:50

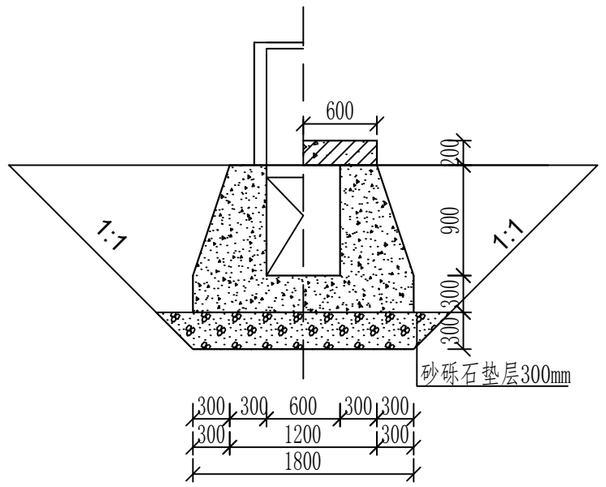

4--4
1:50

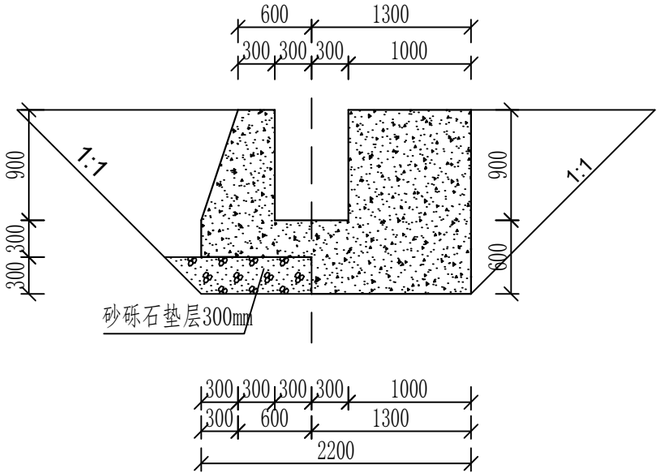

分缝止水大样图 1:20

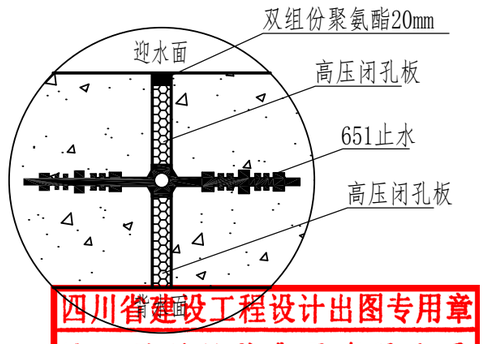

四川省建设工程设计出图专用章
匠心联创设计集团有限公司
资质等级范围:水利行业乙级
匠心联创设计集团有限公司
资质证书编号:A151030953(65)有效期至:2025年07月12日

说明：
1、图中尺寸高程以米计，其余均以毫米计。
2、指标详见施工总说明。

匠心联创设计集团有限公司					
经理	赵世锋	伽师县玉代克力克乡英买里（11）村产业配套项目		初设	阶段
审定	赵世锋			水工	部分
校对	蔡国利	11-4渠道分水闸平、剖面图			
项目负责人	付永杰				
设计人	姚扬	比例	见图	日期	2025.06
许可证号	A151030953		图号	11-4-FSZ-02	

平面图
1:50

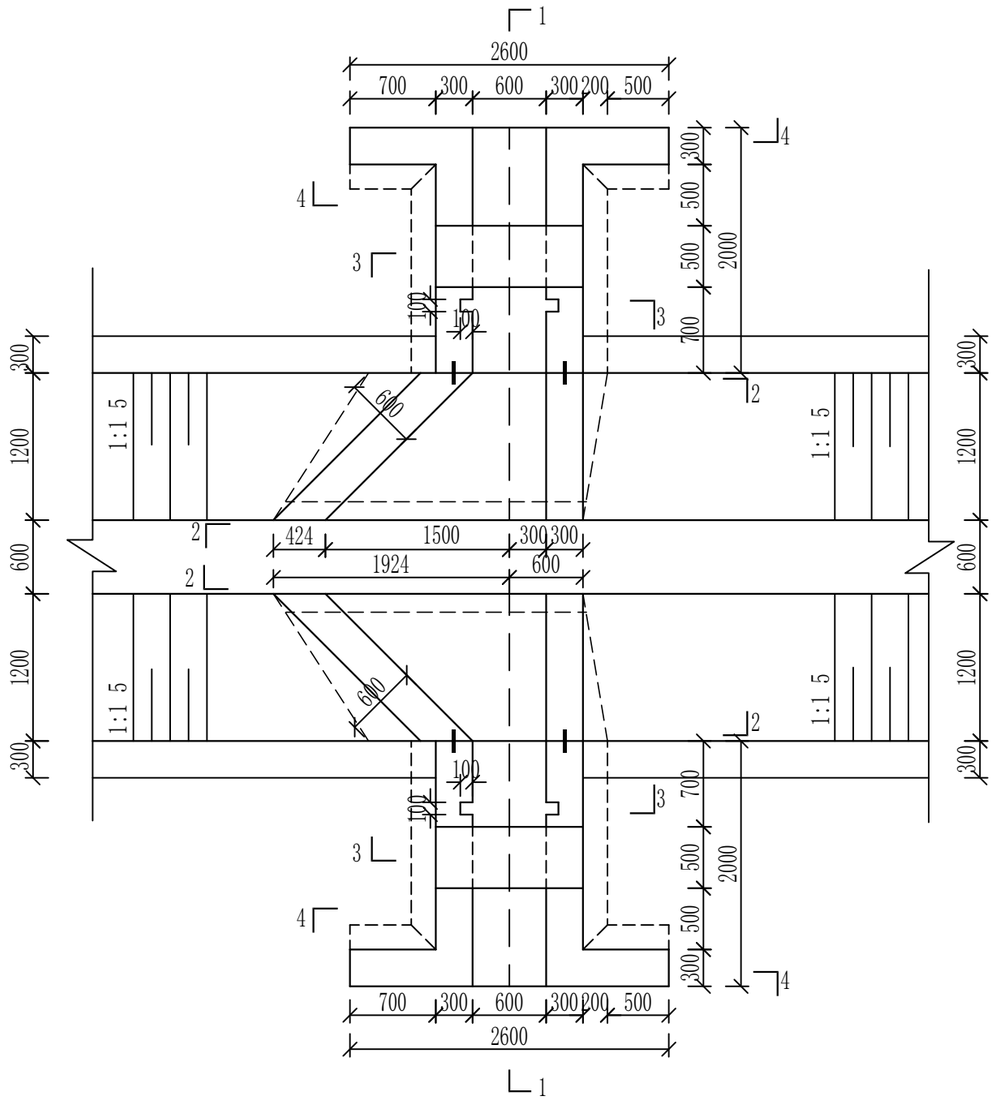

1--1
1:50

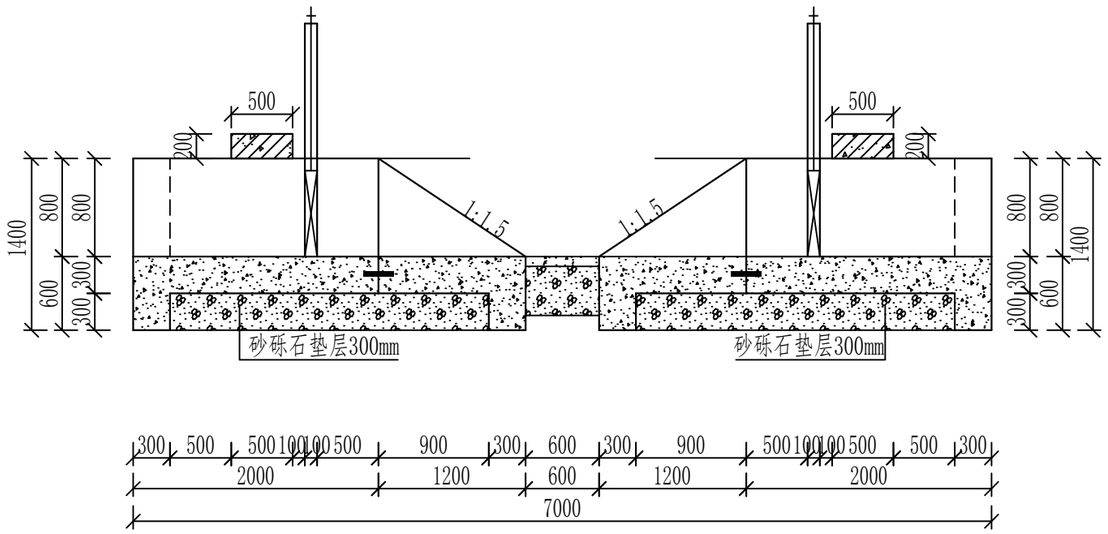

说明：
1、图中尺寸高程以米计，其余均以毫米计。
2、指标详见施工总说明。

#桩号	建筑物型式	底板高程	闸墩高程
0+225	左右分水闸	1099.54	1100.34
0+297	左右分水闸	1099.49	1100.29
0+365	左右分水闸	1099.44	1100.24
0+520	左右分水闸	1099.33	1100.13
0+767	左右分水闸	1099.15	1099.95

四川省建设工程设计出图专用章
匠心联创设计集团有限公司
资质等级范围:水利行业乙级
公路行业（公路）专业乙级
资质证书编号:A151030953(临)有效期至:2025年07月12日

匠心联创设计集团有限公司					
经理	赵世锋	伽师县玉代克力克乡英买里（11）村产业配套项目		初设 阶段	
审定	赵世锋			水工 部分	
校对	蔡国利	11-4渠道分水闸平、剖面图			
项目负责人	付永杰				
设计人	姚扬	比例	见图	日期	2025.06
许可证号	A151030953	图号	11-4-FSZ-03		

2--2
1:50

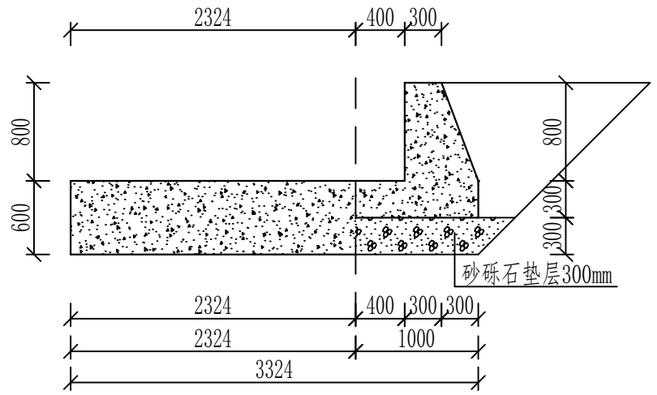

3--3
1:50

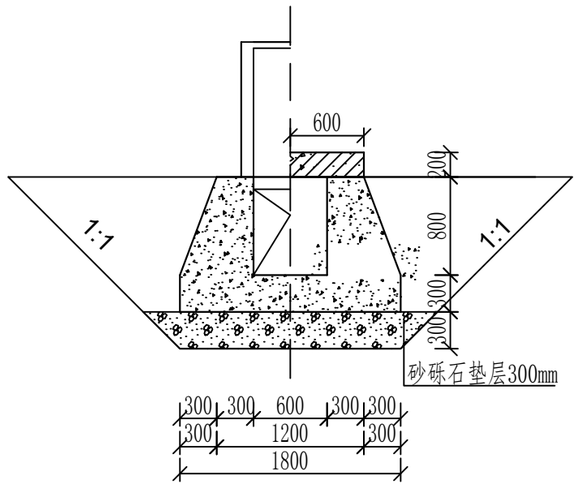

4--4
1:50

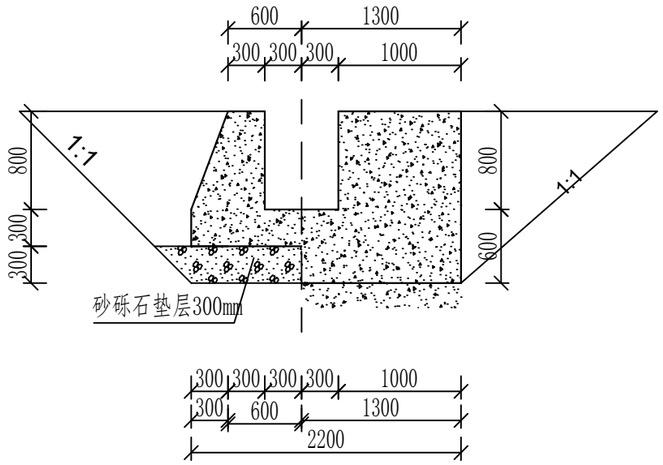

分缝止水大样图 1:20

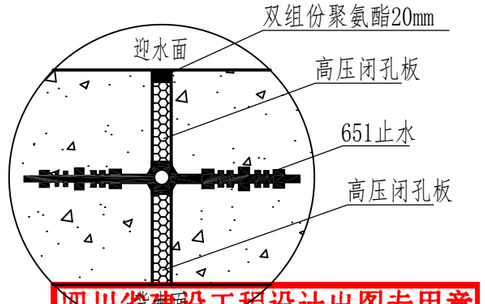

说明：
1、图中尺寸高程以米计，其余均以毫米计。
2、指标详见施工总说明。

四川省建设工程设计出图专用章
匠心联创设计集团有限公司
资质等级范围:水利行业乙级

匠心联创设计集团有限公司

经理	赵世锋	伽师县玉代克力克乡英买里（11）村产业配套项目		初设	阶段
审定	赵世锋			水工	部分
校对	蔡国利	11-4渠道分水闸平、剖面图			
项目负责人	付永杰				
设计人	姚扬	比例	见图	日期	2025.06
许可证号	A151030953		图号	11-4-FSZ-04	

平面布置图 1:50

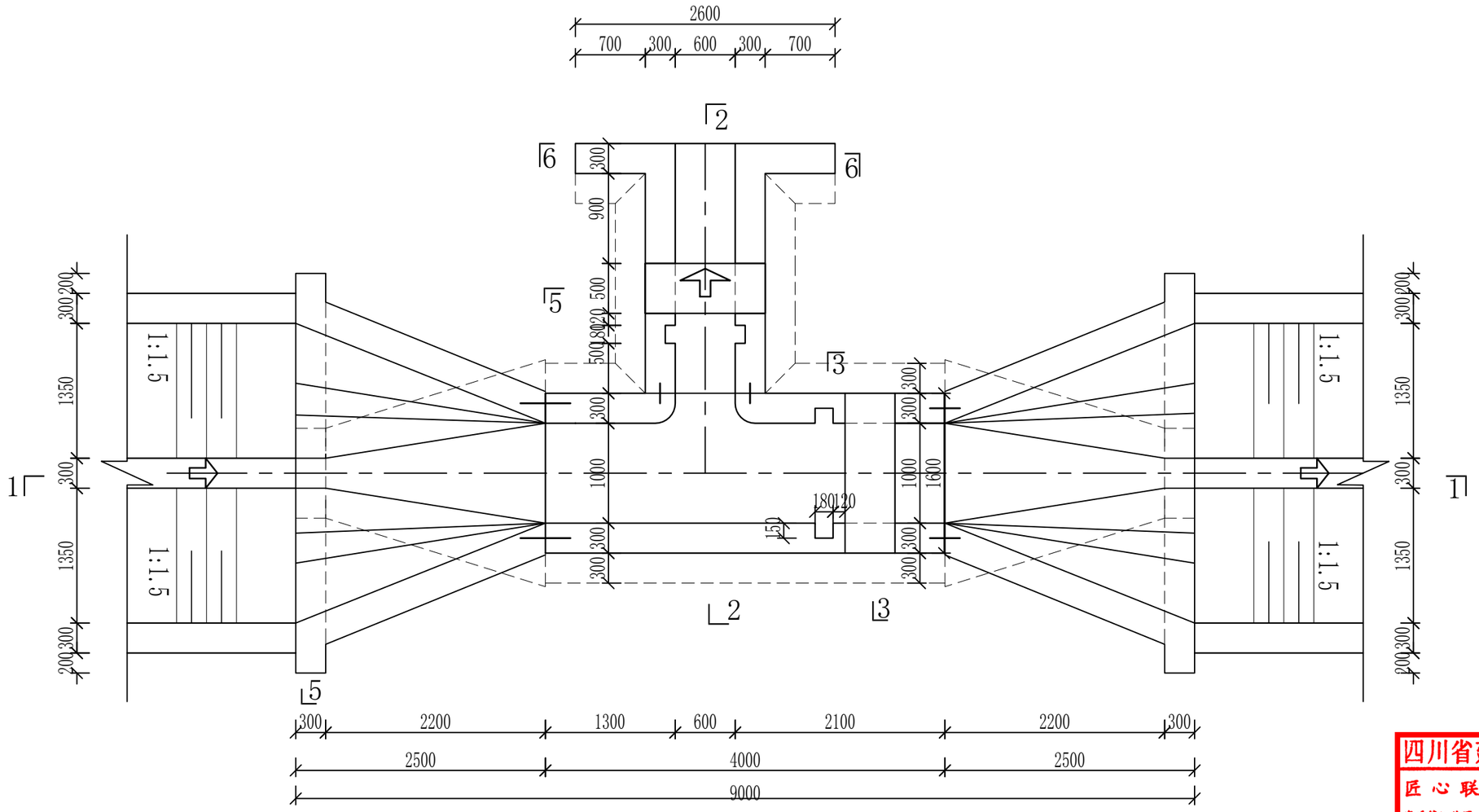

#桩号	建筑物型式	底板高程	闸墩高程
0+442	节制左分水闸	1100.59	1101.59
0+508	节制左分水闸	1100.57	1101.57
0+586	节制左分水闸	1100.54	1101.54
0+723	节制左分水闸	1100.49	1101.49
0+789	节制左分水闸	1100.47	1101.47
0+922	节制左分水闸	1100.42	1101.42
1+036	节制左分水闸	1100.38	1101.38
1+167	节制左分水闸	1100.33	1101.33
1+255	节制左分水闸	1100.30	1101.30

说明：

1、图中尺寸高程以米计，其余均以毫米计。

2、指标详见施工总说明。

四川省建设工程设计出图专用章

匠心联创设计集团有限公司

资质等级范围:水利行业乙级

水利行业(农林)专业乙级

匠心联创设计集团有限公司

资质证书编号:A151030953(临)有效期至:2025年07月12日

经理	赵世锋	伽师县玉代克力克乡英买里（11）村产业配套项目		初设 阶段	
审定	赵世锋			水工 部分	
校对	蔡国利	11-4节制分水闸平、剖面图			
项目负责人	付永杰				
设计人	姚扬	比例	见图	日期	2025.06
许可证号	A151030953	图号	11-4-JZZ-01		

1—1 1:50

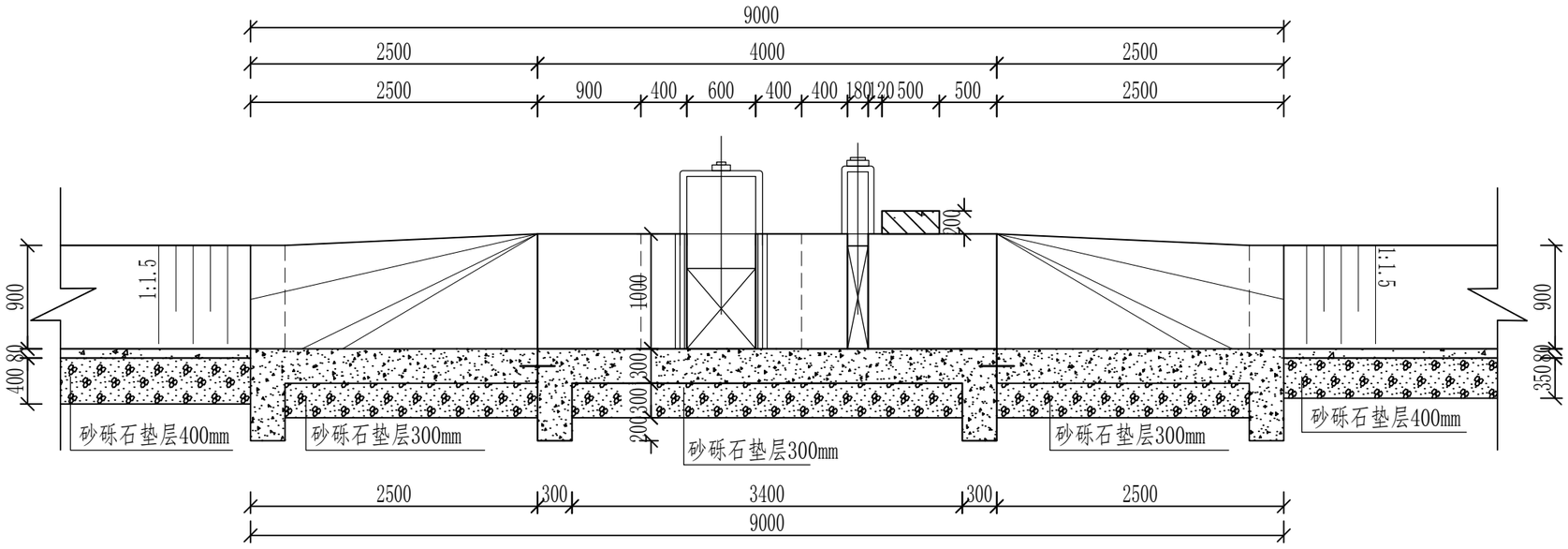

2—2 1:50

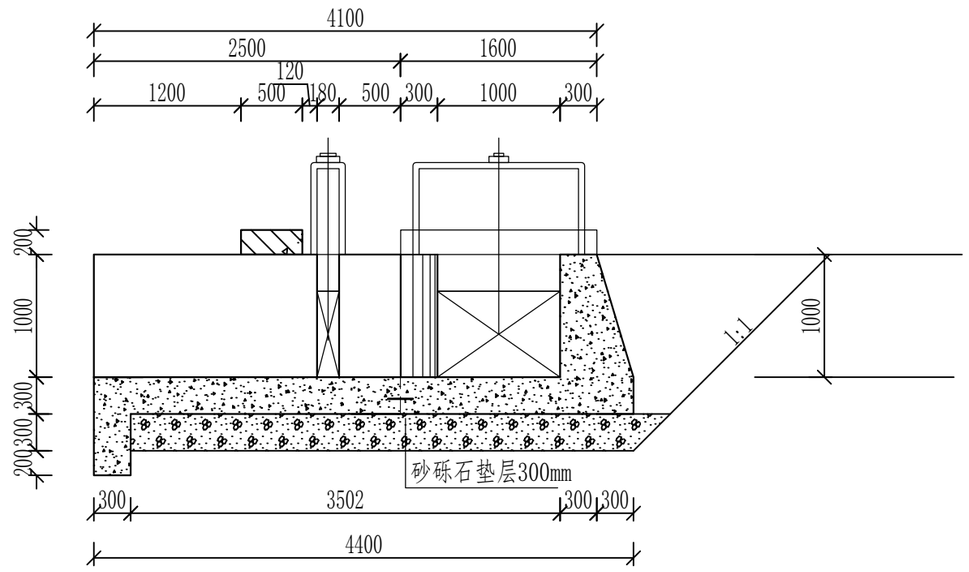

分缝止水大样图 1:20

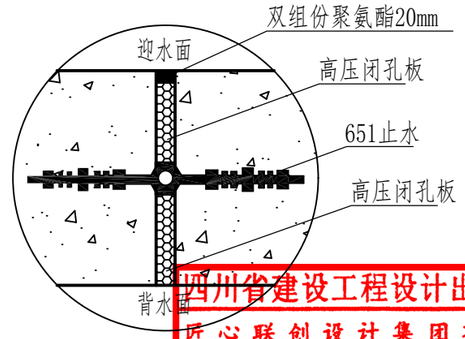

四川省建设工程设计出图专用章
匠心联创设计集团有限公司
资质等级范围:水利行业乙级
公路行业(公路)专业乙级
资质证书编号:A151030953(临)有效期至:2025年07月12日

匠心联创设计集团有限公司					
经理	赵世锋	伽师县玉代克力克乡英买里（11）村产业配套项目			初设 阶段
审定	赵世锋				水工 部分
校对	蔡国利	11-4节制分水闸平、剖面图			
项目负责人	付永杰				
设计人	姚扬	比例	见图	日期	2025.06
许可证号	A151030953	图号	11-4-JZZ-02		

说明：

1、图中尺寸高程以米计，其余均以毫米计。

2、指标详见施工总说明。

3—3　1:50

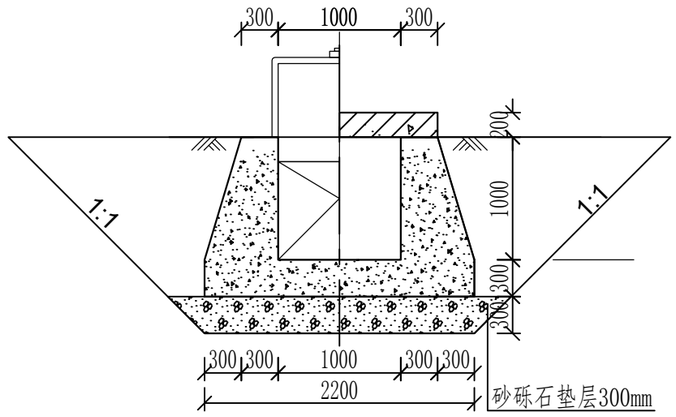

4—4　1:50

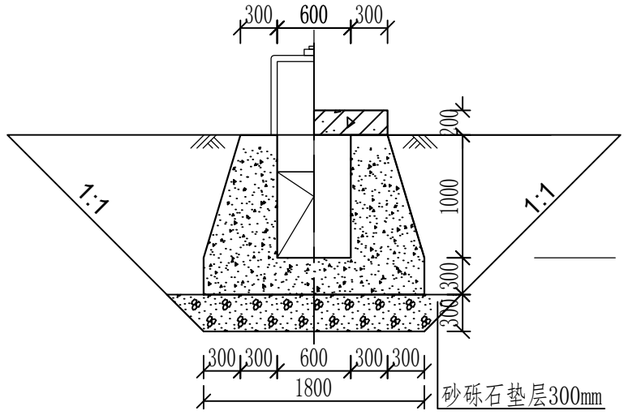

5—5　1:50

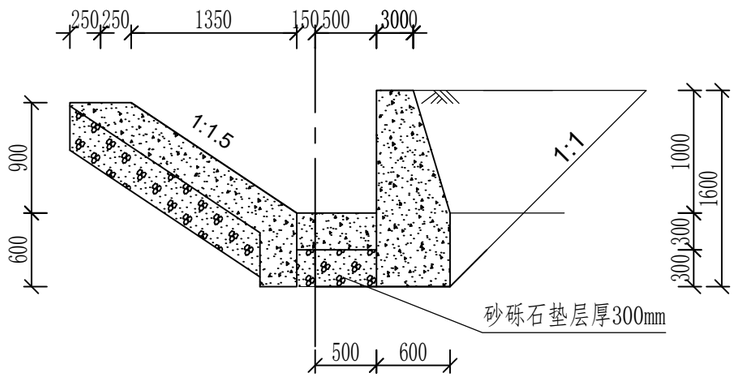

6—6　1:50

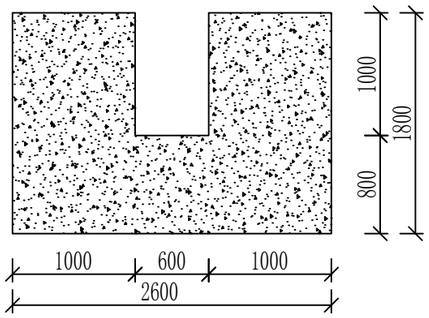

四川省建设工程设计出图专用章
匠心联创设计集团有限公司
资质等级范围:水利行业乙级
匠心联创设计集团有限公司
资质证书编号:A151030953(6)有效期至:2025年07月12日

说明：

1、图中尺寸高程以米计，其余均以毫米计。

2、指标详见施工总说明。

匠心联创设计集团有限公司					
经理	赵世锋	伽师县玉代克力克乡英买里（11）村产业配套项目		初设 阶段	
审定	赵世锋			水工 部分	
校对	蔡国利	11-4节制分水闸平、剖面图			
项目负责人	付永杰				
设计人	姚扬	比例	见图	日期	2025.06
许可证号	A151030953	图号	11-4-JZZ-03		

平面布置图 1:50

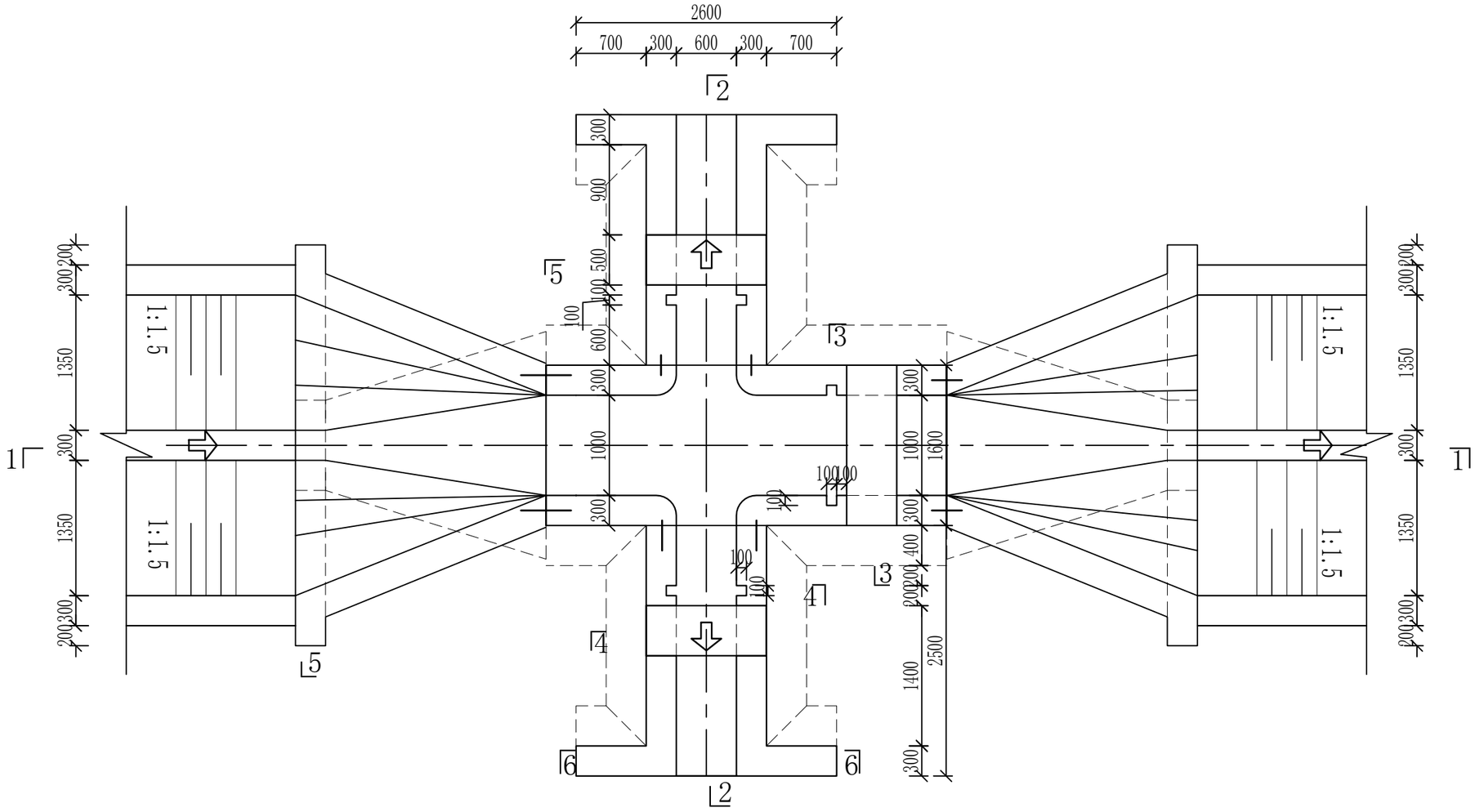

#桩号	建筑物型式	底板高程	闸墩高程
0+167	节制左右分水闸	1100.69	1101.69
0+234	节制左右分水闸	1100.67	1101.67

说明：

1、图中尺寸高程以米计，其余均以毫米计。

2、指标详见施工总说明。

四川省建设工程设计出图专用章

匠心联创设计集团有限公司

资质等级范围:水利行业乙级

心路行业(公路)专业乙级

资质证书编号:A151030953(临)有效期至:2025年07月12日

82

匠心联创设计集团有限公司					
经理	赵世锋	伽师县玉代克力克乡英买里（11）村产业配套项目			初设 阶段
审定	赵世锋				水工 部分
校对	蔡国利	11-4节制分水闸平、剖面图			
项目负责人	付永杰				
设计人	姚扬	比例	见图	日期	2025.06
许可证号	A151030953	图号	11-4-JZZ-04		

1—1 1:50

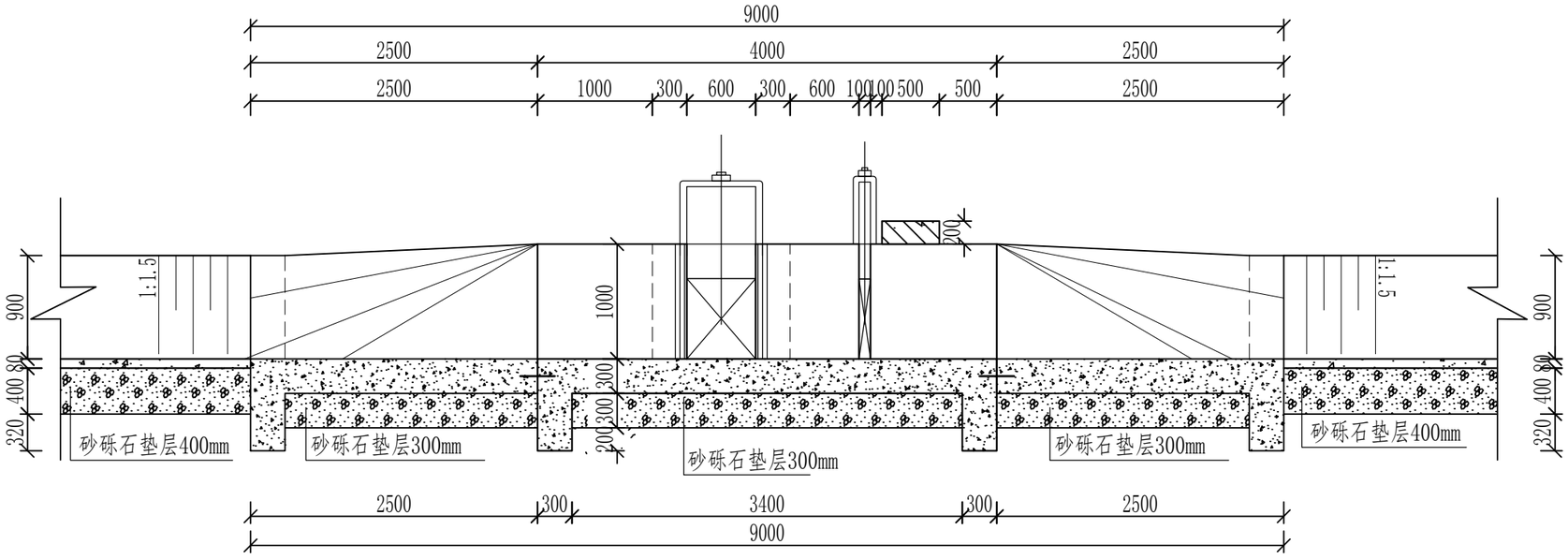

2—2 1:50

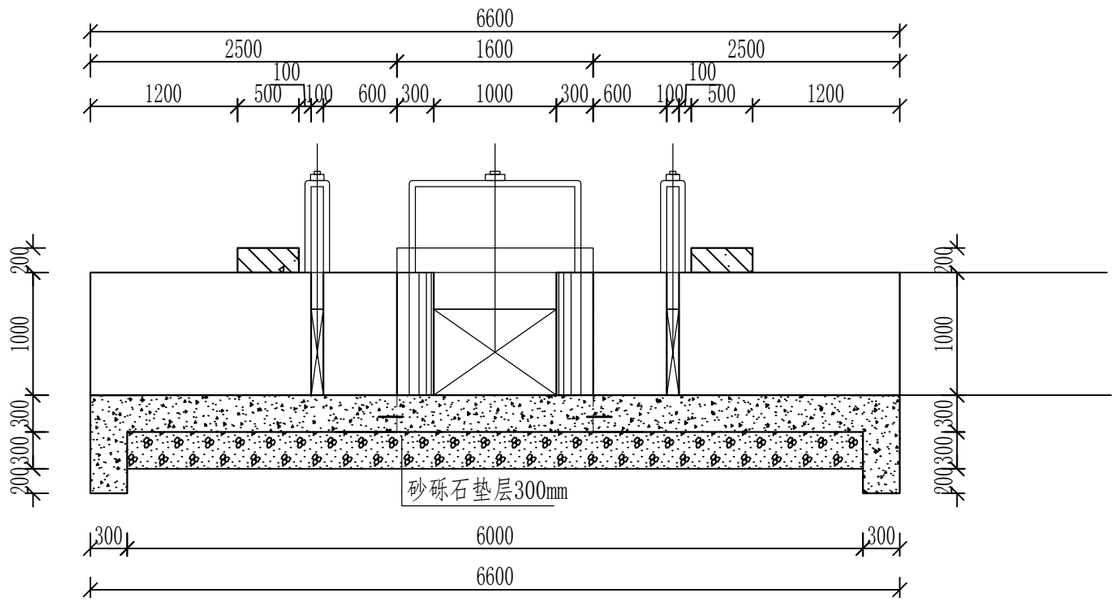

分缝止水大样图 1:20

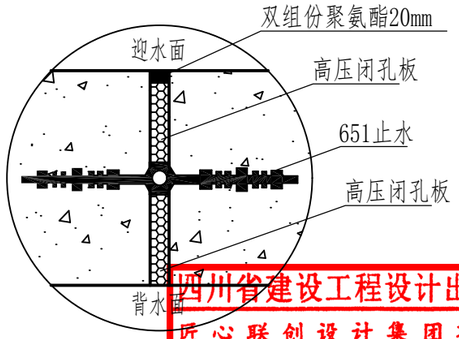

四川省建设工程设计出图专用章
匠心联创设计集团有限公司
资质等级范围:水利行业乙级
水利行业(水库)专业乙级
资质证书编号:A151030953(6)有效期至:2025年07月12日

匠心联创设计集团有限公司

经理	赵世锋	伽师县玉代克力克乡英买里（11）村产业配套项目		初设 阶段	
审定	赵世锋			水工 部分	
校对	蔡国利	11-4节制分水闸平、剖面图			
项目负责人	付永杰				
设计人	姚扬	比例	见图	日期	2025.06
许可证号	A151030953		图号	11-4-JZZ-05	

说明：

1、图中尺寸高程以米计，其余均以毫米计。

2、指标详见施工总说明。

3—3　1:50

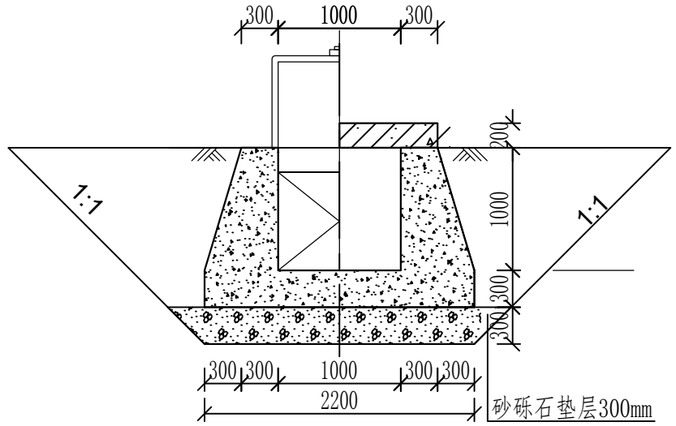

4—4　1:50

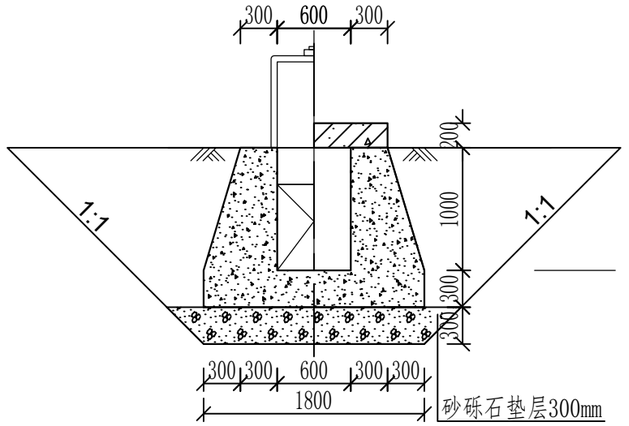

5—5　1:50

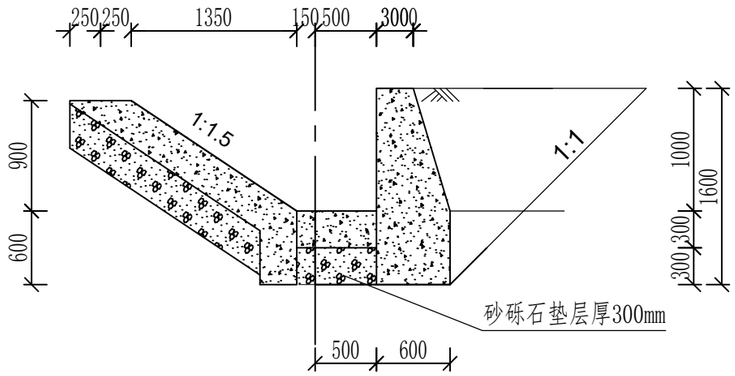

6—6　1:50

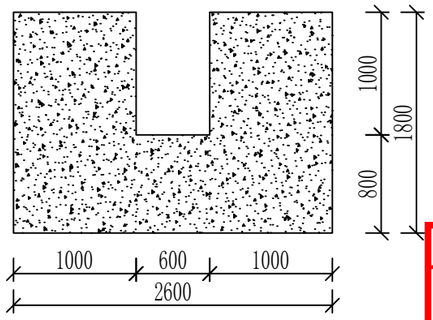

四川省建设工程设计出图专用章
匠心联创设计集团有限公司
资质等级范围:水利行业乙级
公路行业(交通)专业乙级
资质证书编号:A151030953(临)有效期至:2025年07月12日

匠心联创设计集团有限公司

经理	赵世锋	伽师县玉代克力克乡莫买里（11）村产业配套项目		初设 阶段	
审定	赵世锋			水工 部分	
校对	蔡国利	11-4节制分水闸平、剖面图			
项目负责人	付永杰				
设计人	姚扬	比例	见图	日期	2025.06
许可证号	A151030953	图号	11-4-JZZ-06		

说明：

1、图中尺寸高程以米计，其余均以毫米计。

2、指标详见施工总说明。

农桥平面图　1：50

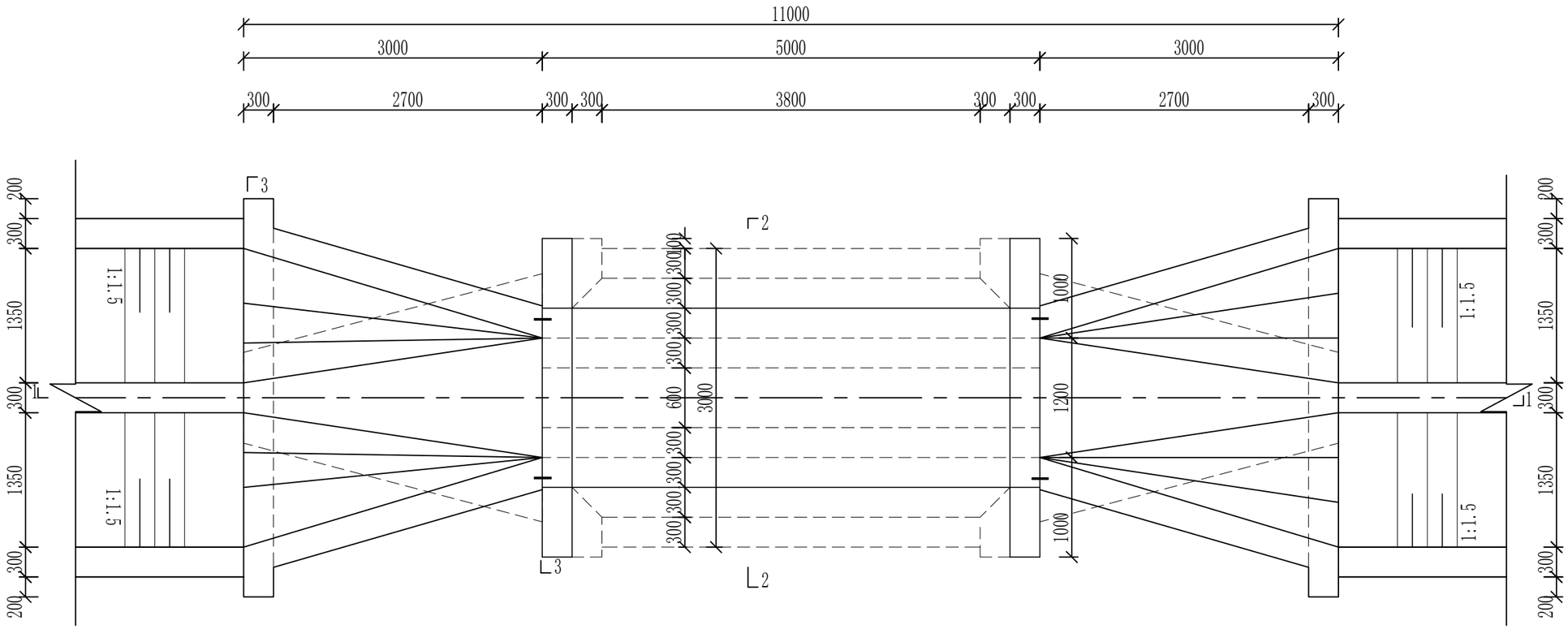

四川省建设工程设计出图专用章
匠心联创设计集团有限公司
资质等级范围:水利行业乙级
水利行业(农林)专业乙级
资质证书编号:A151030953(业)有效期至:2025年07月12日

匠心联创设计集团有限公司					
经理	赵世锋	伽师县玉代克力克乡英买里（11）村产业配套项目		初设 阶段	
审定	赵世锋			水工 部分	
校对	蔡国利	11-4渠道农桥平、剖面图			
项目负责人	付永杰				
设计人	姚扬	比例	见图	日期	2025.06
许可证号	A151030953	图号	11-4-NQ-01		

说明：1、本图尺寸除高程以米计外，其余均以毫米计。

1-----1
1 : 50

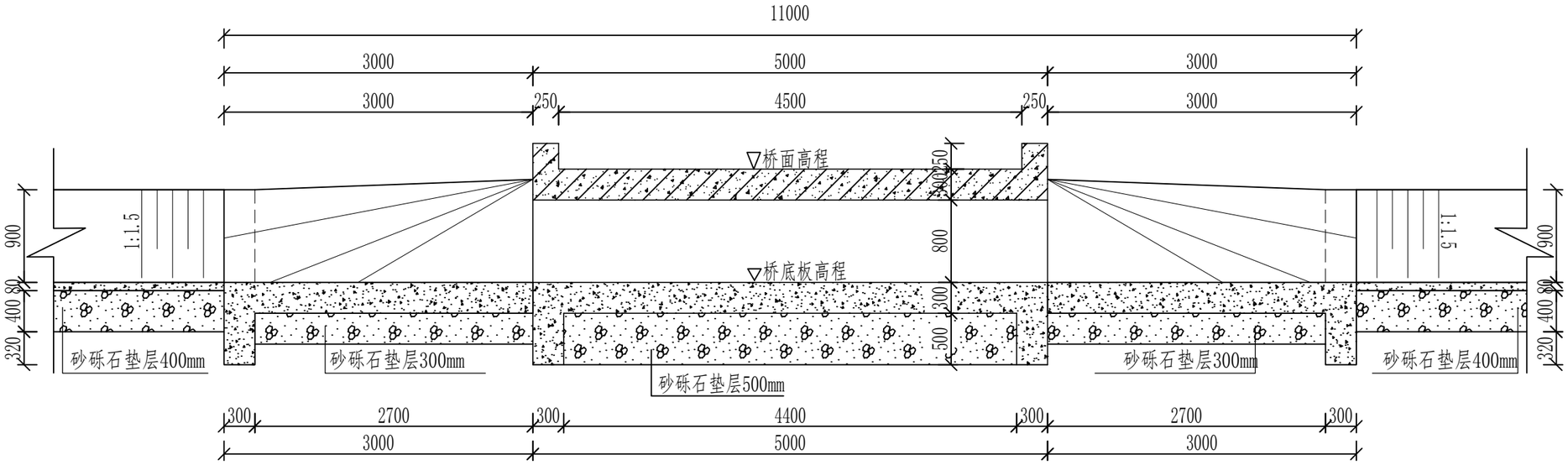

2-----2
1 : 50

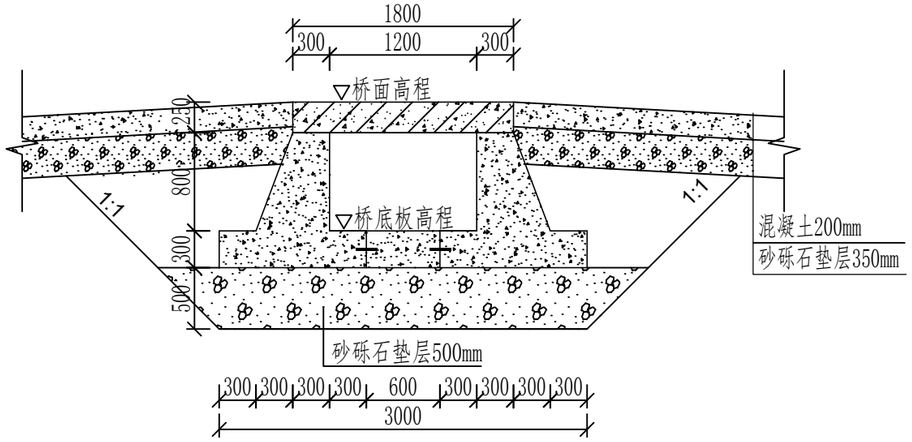

3-----3
1 : 50

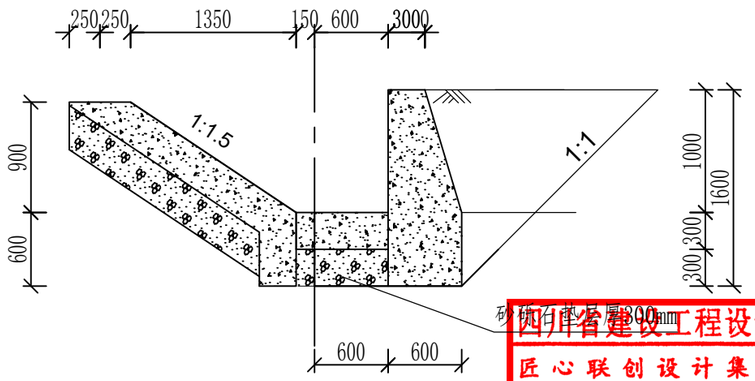

#桩号	建筑物型式	桥底板高程	桥墩高程	桥面高程
0+219	农桥	1100.67	1101.57	1101.82
0+584	农桥	1100.54	1101.44	1101.69
1+247	农桥	1100.30	1101.20	1101.45

说明：1、本图尺寸除高程以米计外，其余均以毫米计。

四川省建设工程设计出图专用章
匠心联创设计集团有限公司
资质等级范围:水利行业乙级
水利行业(农林)专业乙级
匠心联创设计集团有限公司
资质证书编号:A151030953(临)有效期至:2025年07月12日

经理	赵世锋	伽师县玉代克力克乡英买里（11）村产业配套项目		初设 阶段	
审定	赵世锋			水工 部分	
校对	蔡国利	11-4渠道农桥平、剖面图			
项目负责人	付永杰				
设计人	姚扬	比例	见图	日期	2025.06
许可证号	A151030953	图号	11-4-NQ-02		

钢 架 桥 平 面 图

1:50

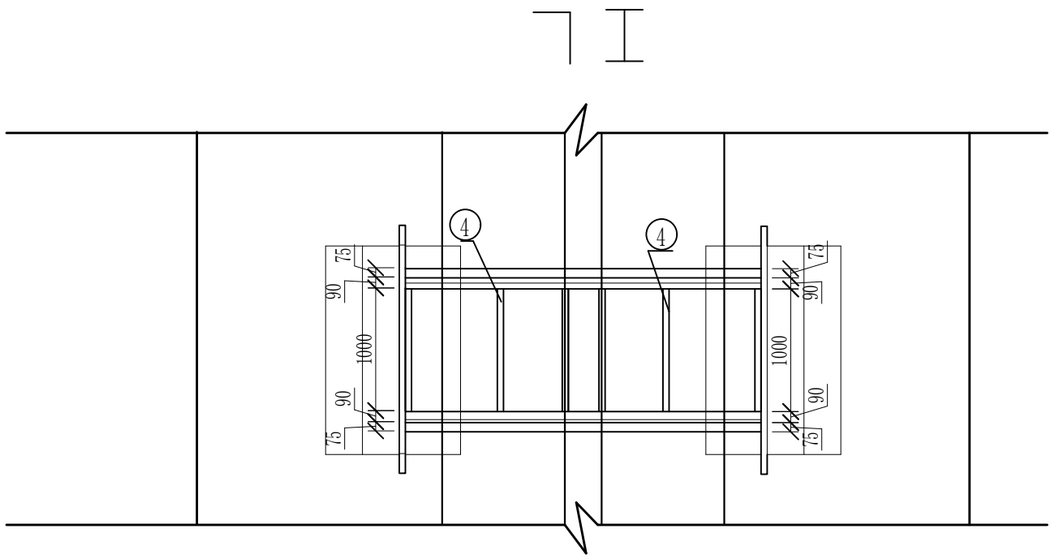

B--------B

1:50

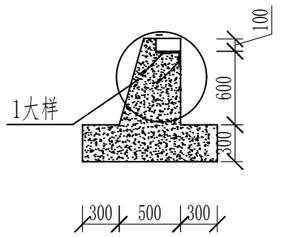

1大样图

1:20

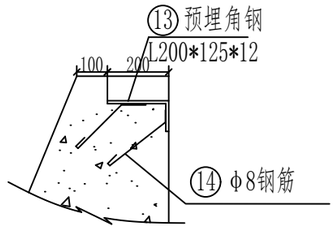

基础平面图

1:50

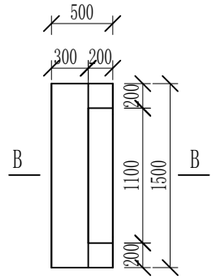

钢 架 桥 立 面 图

1:50

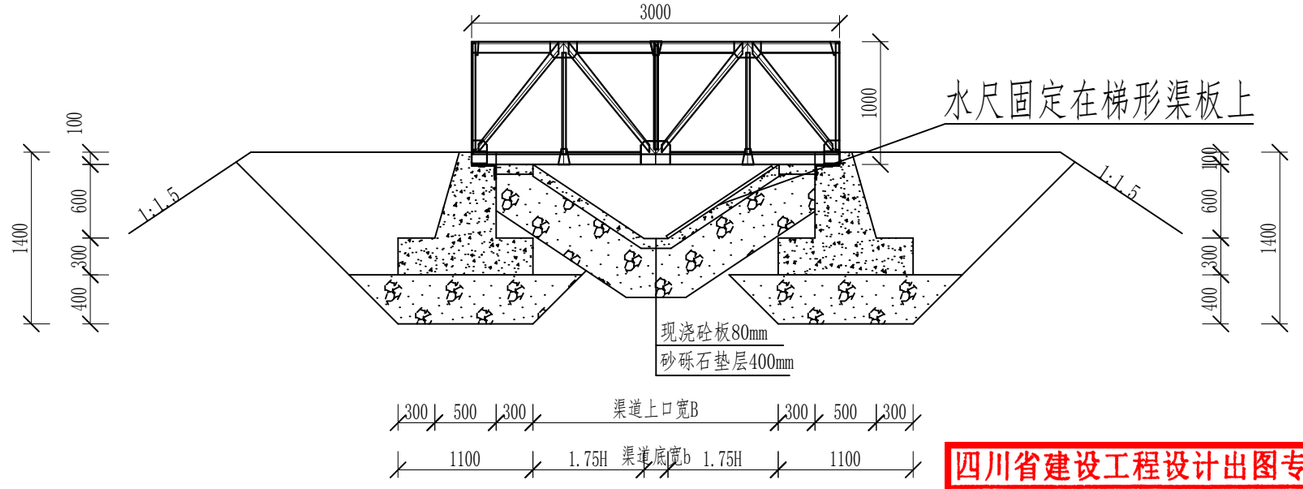

说明：

1、图中尺寸除高程以米计外,其余均以毫米计。

2、建筑物合理使用年限为30年。

3、桥台、台帽均采用中抗硫酸盐硅酸盐水泥（P·MSR），砼设计强度C35，抗冻标号F250,抗渗标号W6，Ⅱ级配。

4、基础下铺设砂砾石垫层，砂砾石垫层中粒径小于0.075mm的颗粒含量不大于10%，超过80mm的大颗粒不得使用，垫层料级配须均匀，铺筑时不得发生粗料集中架空现象，压实后垫层料相对密度不小于0.75。砂砾石垫层的含盐量不得大于3%,硫酸钠含量不大于1%。

5、填筑土料严禁使用淤泥土、冻土块、膨胀土、分散性粘土、盐渍土等特殊土料。在施工中，将渠底、渠坡及填筑土料中的盐渍土予以清除。回填土必须分层碾压夯实，粘性土料填筑的相对压实度应达到 0.93以上，非粘性土料的相对密度应大于0.65。

6、所有焊缝均采用连续贴角焊，焊缝高度为8mm。焊缝质量应达到二级焊缝标准。

7、金属结构防锈蚀措施采用喷漆防腐，在喷漆步骤之前要进行表面预处理，喷漆要有底层漆、中间层漆和面层漆，要符合《水工金属结构防腐蚀规范》（SL105-2007）等相关规范要求。

四川省建设工程设计出图专用章
匠心联创设计集团有限公司
资质等级范围:水利行业乙级
匠心联创设计集团有限公司
资质证书编号:A151030953(临)有效期至:2025年07月12日

经理	赵世锋	伽师县玉代克力克乡莫买里（11）村产业配套项目		初设	阶段
审定	赵世锋			水工	部分
校对	蔡国利	测流桥平、剖面图			
项目负责人	付永杰				
设计人	姚扬	比例	见图	日期	2025.06
许可证号	A151030953	图号	CLQ-01		

钢 架 桥 立 面 图

1:50

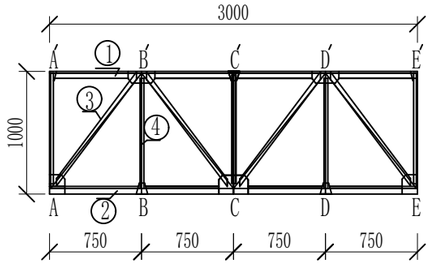

钢 架 桥 平 面 图

1:50

上游侧25cm宽度钢板在施工过程中需要做成活页，以方便测水,分块见下图

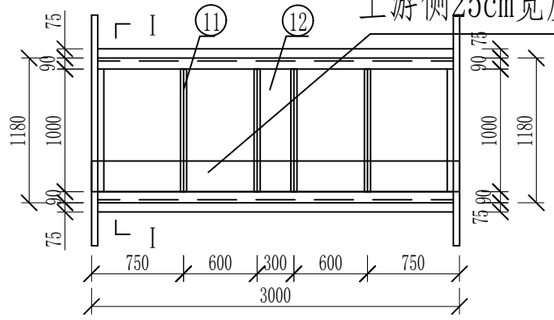

上游侧25cm钢板布置

1:50

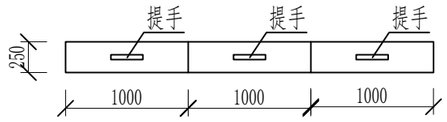

上弦杆与斜杆连接

1:10

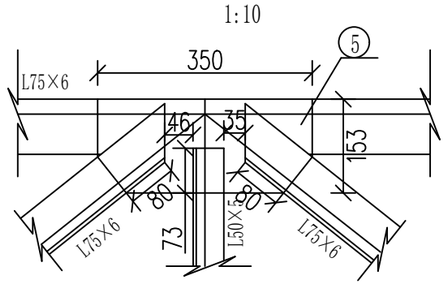

上弦杆与竖杆连接

1:10

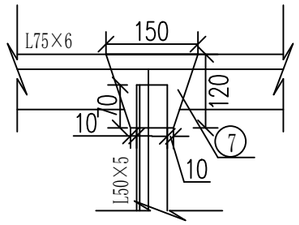

下弦杆与边竖杆连接

1:10

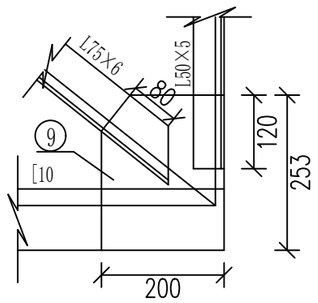

上弦杆与竖杆连接

1:10

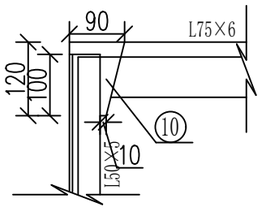

下弦杆与斜杆连接

1:10

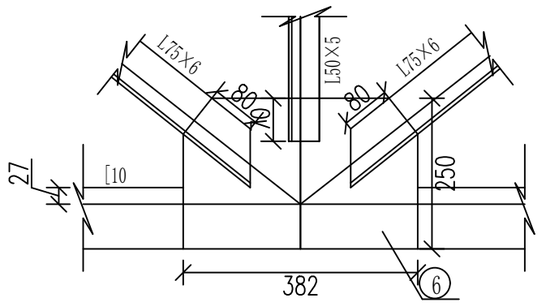

下弦杆与竖杆连接

1:10

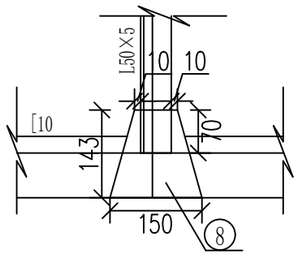

下弦杆与边斜杆连接

1:10

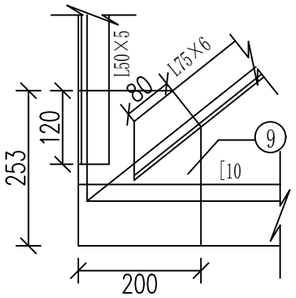

说明：

1、图中尺寸除高程以米计外，其余均以毫米计。

四川省建设工程设计出图专用章
匠心联创设计集团有限公司
资质等级范围：水利行业乙级
匠心联创设计集团有限公司
资质证书编号：A151030953(检)有效期至：2025年07月12日

匠心联创设计集团有限公司					
经理	赵世锋	伽师县玉代克力克乡英买里（11）村产业配套项目		初设	阶段
审定	赵世锋			水工	部分
校对	蔡国利	测流桥平、剖面图			
项目负责人	付永杰				
设计人	姚扬	比例	见图	日期	2025.06
许可证号	A151030953	图号	CLQ-02		

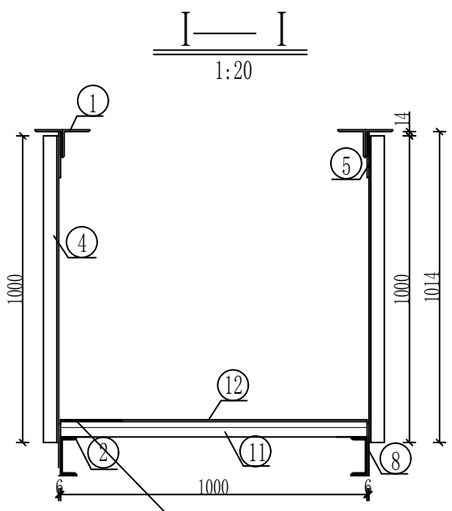

序号	名称	规格	数量	单位	单重（kg/m、kg/块）	总重（kg）
1	上弦杆	L75-3000-6	4	根	6.905	82.86
2	下弦杆	[10-3000	2	根	10	60.00
3	斜杆	L75-1366-6	8	根	6.9	75.40
4	竖杆	L50-1000-5	10	根	3.77	37.70
5	节点板	350×153-6	4	块	2.53	10.12
6	节点板	382×276-6	2	块	1.01	2.02
7	节点板	150×120-6	2	块	2.39	4.78
8	节点板	180×169-6	4	块	0.51	2.04
9	节点板	200×279-6	4	根	8.35	17.70
10	节点板	90×120-6	4	根	10.8	22.90
11	下横杆	L50-1000-5	6	根	3.77	22.62
12	钢板	1000×3000-4	1	块	94.20	94.20
13	预埋角钢	∠200×125×12-1100	2	根	29.8	65.56
14	钢筋	Φ8	28	根	0.1	2.80
合计						500.70

上游侧25cm宽度钢板在施工过程中需要做成活页，以方便测水

四川省建设工程设计出图专用章
匠心联创设计集团有限公司
资质等级范围:水利行业乙级
水利行业(灌溉)专业乙级
资质证书编号:A151030953(65)有效期至:2025年07月12日

匠心联创设计集团有限公司

经理	赵世锋	伽师县玉代克力克乡英买里（11）村产业配套项目			初设 阶段
审定	赵世锋				水工 部分
校对	蔡国利	测流桥平、剖面图			
项目负责人	付永杰				
设计人	姚扬	比例	见图	日期	2025.06
许可证号	A151030953	图号	CLQ-03		

背 水 面

1:10

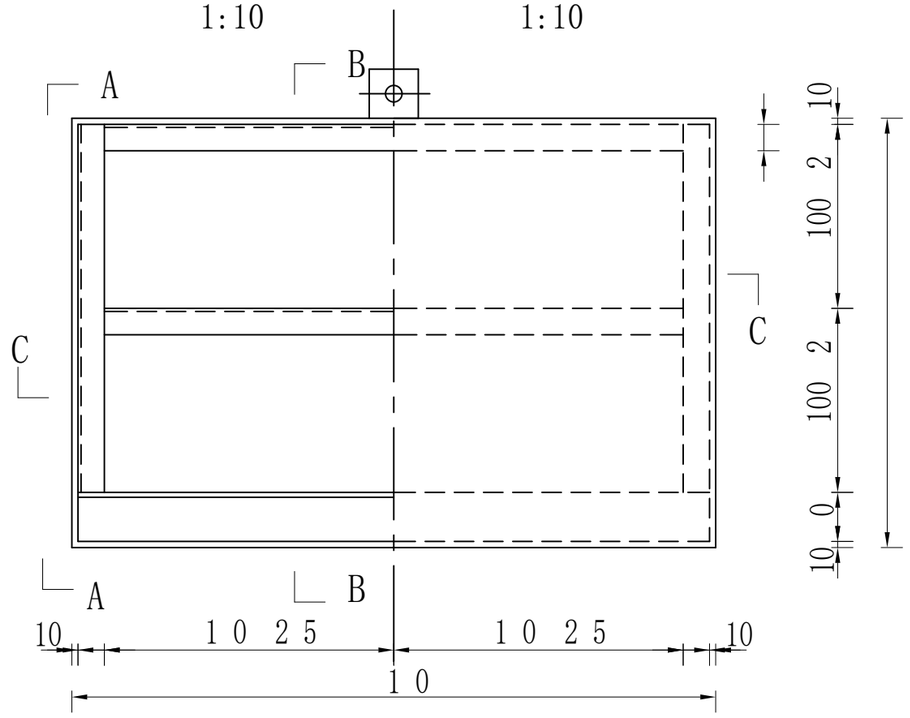

迎 水 面

1:10

A———A

1:10

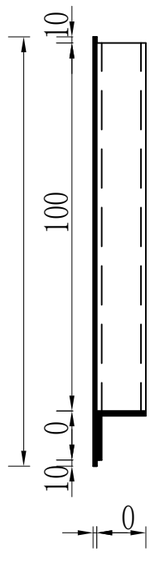

B———B

1:10

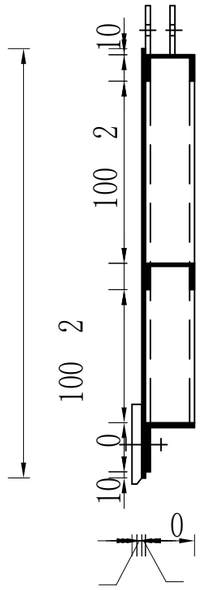

吊 耳

1:2

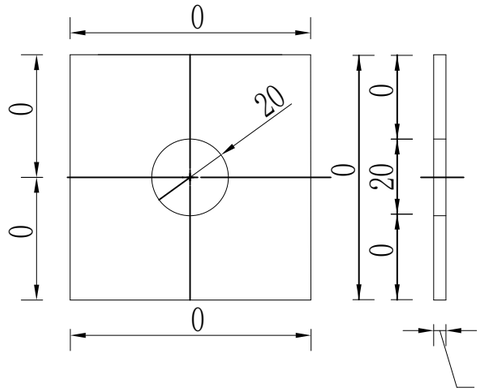

C———C

1:10

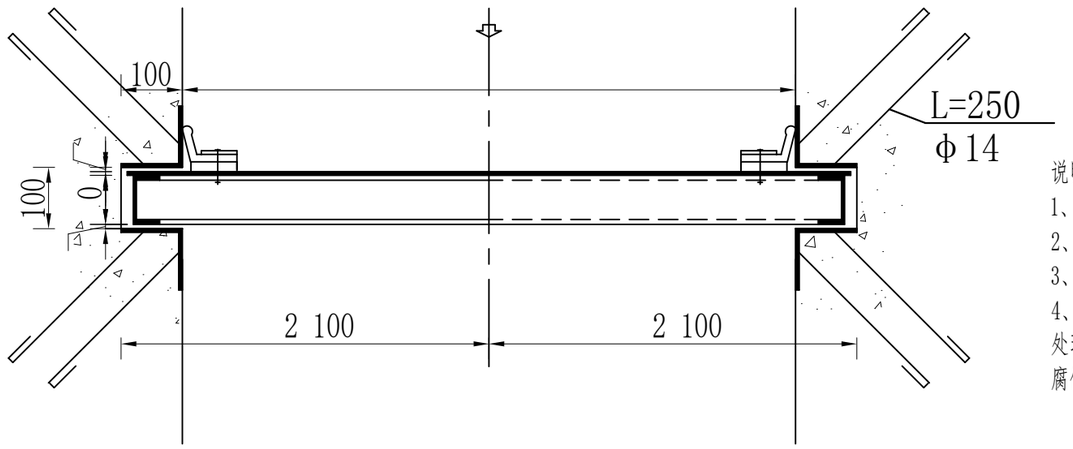

说明：

1、图中尺寸以毫米计。

2、所有焊缝均采用连续贴角焊，焊缝高度为8mm。

3、钢结构均采用Q235B。

4、金属结构防锈蚀措施采用喷漆防腐，在喷漆步骤之前要进行表面预处理，喷漆要有底层漆、中间层漆和面层漆，要符合《水工金属结构防腐蚀规范》（SL105-2007）等相关规范要求。

边 梁[8

1:10

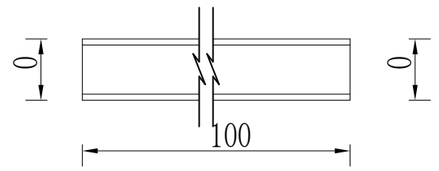

底 梁∟80*5

1:10

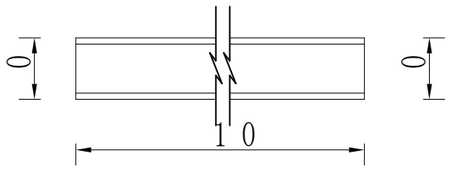

顶 梁[8

1:10

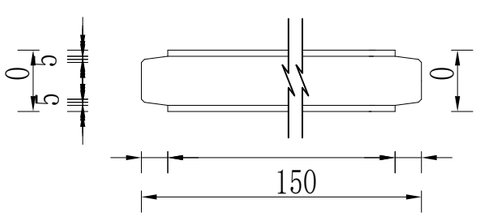

主 梁[8

1:10

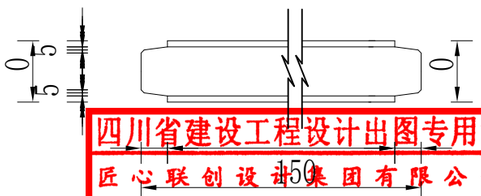

四川省建设工程设计出图专用章
匠心联创设计集团有限公司
资质等级范围:水利行业乙级
公路行业(公路)专业乙级
资质证书编号:A151030953(临)有效期至:2025年07月12日

匠心联创设计集团有限公司

经理	赵世锋	伽师县玉代克力克乡英买里（11）村产业配套项目		实施 方案	
审定	赵世锋			水工 部分	
校对	蔡国利	金属结构			
项目负责人	付永杰				
设计人	姚扬	比例	见图	日期	2025.06
许可证号	A151030953	图号	JJ-01		

门架及埋件

1:20

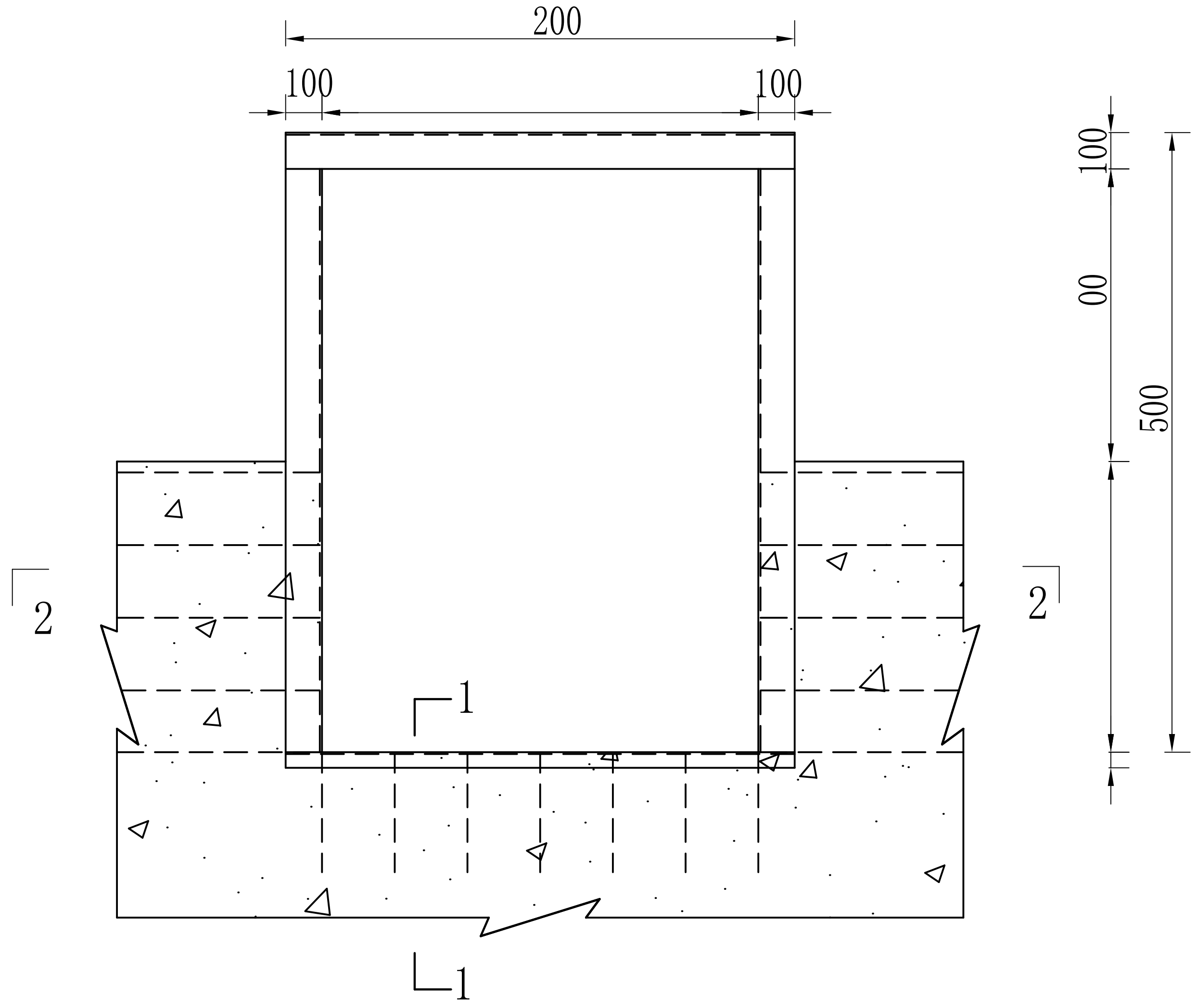

2——2

1:10

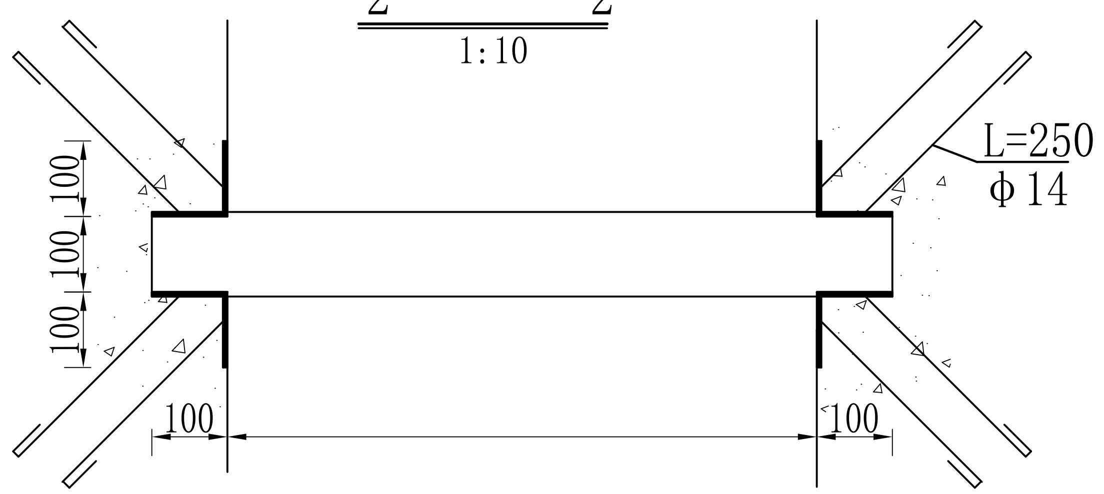

底止水大样

1:4

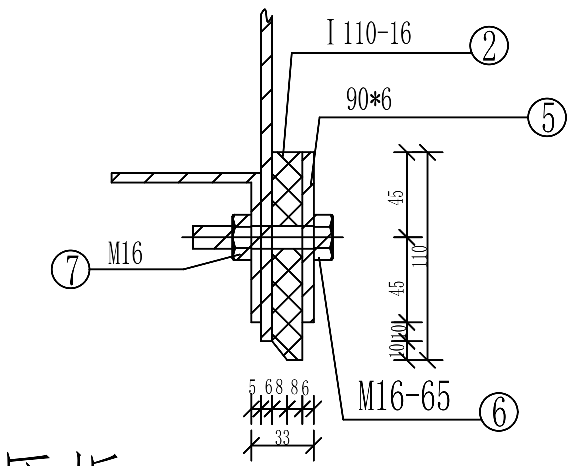

A——A

1:10

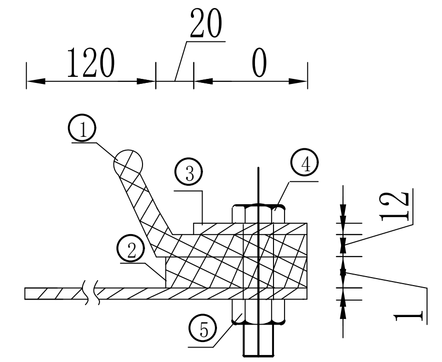

1——1

1:10

门架横底梁

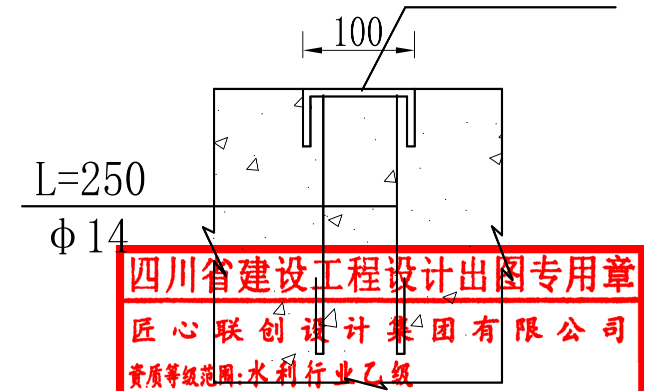

侧止水压板

1:10

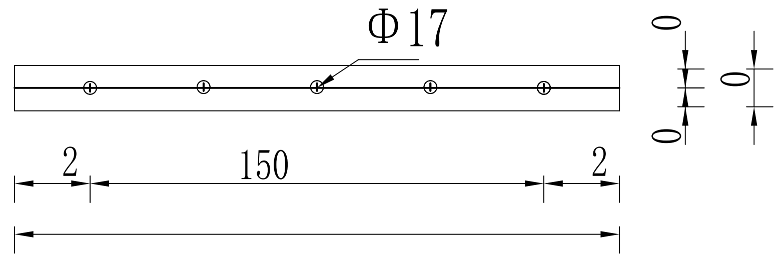

水 封 图

1:20

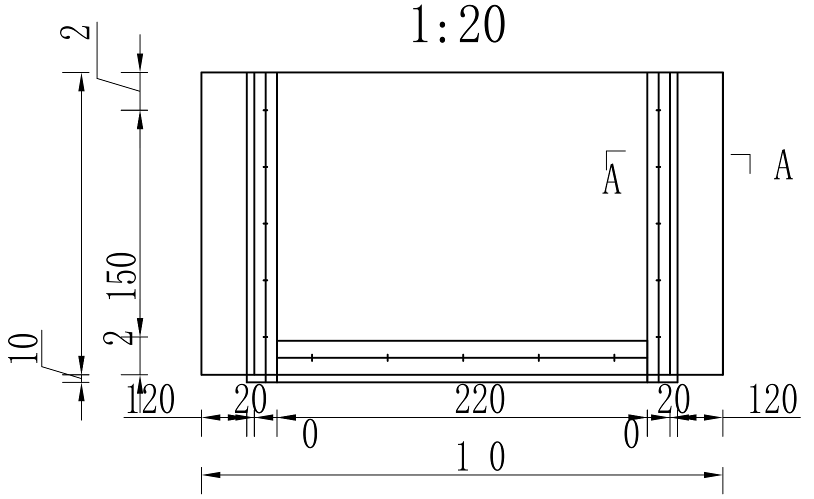

底止水压板

1:10 Φ17

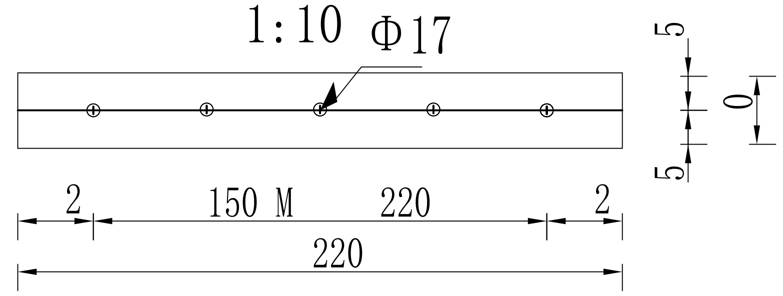

四川省建设工程设计出图专用章
匠心联创设计集团有限公司
资质等级范围:水利行业乙级
公路行业(公路)专业乙级
资质证书编号:A151030953(临)有效期至:2025年07月12日

匠心联创设计集团有限公司					
经理	赵世锋	伽师县玉代克力克乡英买里(11)村产业配套项目		初设 阶段	
审定	赵世锋			水工 部分	
校对	蔡国利	金属结构			
项目负责人	付永杰				
设计人	姚扬	比例	见图	日期	2025.06
许可证号	A151030953	图号	JJ-02		

渠道名称	桩号	闸类型	闸口宽度m(A)	闸墩高度m(H)	孔扇数（扇）	闸门高度m（B）	面板厚度mmδ	面板		主梁		顶梁		底梁		边梁		吊耳
								面板规格A*B*δ	件数	主梁规格mm	件数	顶梁规格mm	件数	底梁规格mm	件数	边梁规格mm	件数	吊耳件数
11-4	0+080	左分水闸	0.6	0.9	2	0.8	6	780×800×6	1	[8×750	1	[8×750	1	L80×5×760	1	[8×700	2	2
	0+167	节制闸	1	1	1	0.9	6	1180×900×6	1	[8×1150	1	[8×1150	1	L80×5×1160	1	[8×800	2	2
		分水闸	0.6	1	2	0.9	6	780×900×6	1	[8×750	1	[8×750	1	L80×5×760	1	[8×800	2	2
	0+234	节制闸	1	1	1	0.9	6	1180×900×6	1	[8×1150	1	[8×1150	1	L80×5×1160	1	[8×800	2	2
		分水闸	0.8	1	2	0.9	6	980×900×6	1	[8×950	1	[8×950	1	L80×5×960	1	[8×800	2	2
	0+309	左分水闸	0.6	0.9	1	0.8	6	780×800×6	1	[8×750	1	[8×750	1	L80×5×760	1	[8×700	2	2
	0+376	左分水闸	0.6	0.9	1	0.8	6	780×800×6	1	[8×750	1	[8×750	1	L80×5×760	1	[8×700	2	2
	0+415	右分水闸	0.6	0.9	1	0.8	6	780×800×6	1	[8×750	1	[8×750	1	L80×5×760	1	[8×700	2	2
	0+442	节制闸	1	1	1	0.9	6	1180×900×6	1	[8×1150	1	[8×1150	1	L80×5×1160	1	[8×800	2	2
		分水闸	0.6	1	1	0.9	6	780×900×6	1	[8×750	1	[8×750	1	L80×5×760	1	[8×800	2	2
	0+508	节制闸	1	1	1	0.9	6	1180×900×6	1	[8×1150	1	[8×1150	1	L80×5×1160	1	[8×800	2	2
		分水闸	0.6	1	1	0.9	6	780×900×6	1	[8×750	1	[8×750	1	L80×5×760	1	[8×800	2	2
	0+577	左分水闸	0.6	0.9	1	0.8	6	780×800×6	1	[8×750	1	[8×750	1	L80×5×760	1	[8×700	2	2
	0+586	节制闸	1	1	1	0.9	6	1180×900×6	1	[8×1150	1	[8×1150	1	L80×5×1160	1	[8×800	2	2
		分水闸	0.6	1	1	0.9	6	780×900×6	1	[8×750	1	[8×750	1	L80×5×760	1	[8×800	2	2
	0+607	右分水闸	0.6	0.9	1	0.8	6	780×800×6	1	[8×750	1	[8×750	1	L80×5×760	1	[8×700	2	2
	0+657	左分水闸	0.6	0.9	1	0.8	6	780×800×6	1	[8×750	1	[8×750	1	L80×5×760	1	[8×700	2	2
	0+723	节制闸	1	1	1	0.9	6	1180×900×6	1	[8×1150	1	[8×1150	1	L80×5×1160	1	[8×800	2	2
		分水闸	0.6	1	1	0.9	6	780×900×6	1	[8×750	1	[8×750	1	L80×5×760	1	[8×800	2	2
	0+789	节制闸	1	1	1	0.9	6	1180×900×6	1	[8×1150	1	[8×1150	1	L80×5×1160	1	[8×800	2	2
		分水闸	0.6	1	1	0.9	6	780×900×6	1	[8×750	1	[8×750	1	L80×5×760	1	[8×800	2	2
	0+855	左分水闸	0.6	0.9	1	0.8	6	780×800×6	1	[8×750	1	[8×750	1	L80×5×760	1	[8×700	2	2
	0+922	节制闸	1	1	1	0.9	6	1180×900×6	1	[8×1150	1	[8×1150	1	L80×5×1160	1	[8×800	2	2
		分水闸	0.6	1	1	0.9	6	780×900×6	1	[8×750	1	[8×750	1	L80×5×760	1	[8×800	2	2
	0+969	左分水闸	0.6	0.9	1	0.8	6	780×800×6	1	[8×750	1	[8×750	1	L80×5×760	1	[8×700	2	2
	1+036	节制闸	1	1	1	0.9	6	1180×900×6	1	[8×1150	1	[8×1150	1	L80×5×1160	1	[8×800	2	2
		分水闸	0.6	1	1	0.9	6	780×900×6	1	[8×750	1	[8×750	1	L80×5×760	1	[8×800	2	2
	1+100	左分水闸	0.6	0.9	1	0.8	6	780×800×6	1	[8×750	1	[8×750	1	L80×5×760	1	[8×700	2	2
	1+167	节制闸	1	1	1	0.9	6	1180×900×6	1	[8×1150	1	[8×1150	1	L80×5×1160	1	[8×800	2	2
		分水闸	0.6	1	1	0.9	6	780×900×6	1	[8×750	1	[8×750	1	L80×5×760	1	[8×800	2	2
	1+255	节制闸	1	1	1	0.9	6	1180×900×6	1	[8×1150	1	[8×1150	1	L80×5×1160	1	[8×800	2	2
		分水闸	0.6	1	1	0.9	6	780×900×6	1	[8×750	1	[8×750	1	L80×5×760	1	[8×800	2	2

四川省建设工程设计出图专用章
匠心联创设计集团有限公司
资质等级范围:水利行业乙级
水利行业(水库)专业乙级
资质证书编号:A151030953(6)有效期至:2025年07月12日

匠心联创设计集团有限公司

经理	赵世锋	伽师县玉代克力克乡英买里（11）村产业配套项目		初设 阶段	
审定	赵世锋			水工 部分	
校对	蔡国利	金属结构			
项目负责人	付永杰				
设计人	姚扬	比例	见图	日期	2025.06
许可证号	A151030953	图号	JJ-03		

预埋槽钢		门架纵梁		门架横梁		预埋钢筋		闸门单座重kg	埋件单座重kg	闸门总重kg	埋件总重kg	1t螺杆式启闭机
门架横底梁（预埋槽钢）mm	件数	门架纵梁mm	件数	门架横梁mm	件数	预埋钢筋Φ14	根数					
[10×900	1	L100×6×1900	4	L100×6×800	2	L=250	48	53.86	105.81	107.73	211.61	2
[10×1300	1	L100×6×2100	4	L100×6×1200	2	L=250	60	84.17	125.70	84.17	125.70	1
[10×900	1	L100×6×2100	4	L100×6×800	2	L=250	56	58.30	116.57	116.60	233.14	2
[10×1300	1	L100×6×2100	4	L100×6×1200	2	L=250	60	84.17	125.70	84.17	125.70	1
[10×1100	1	L100×6×2100	4	L100×6×1000	2	L=250	58	71.23	121.13	142.47	242.27	2
[10×900	1	L100×6×1900	4	L100×6×800	2	L=250	48	53.86	105.81	53.86	105.81	1
[10×900	1	L100×6×1900	4	L100×6×800	2	L=250	48	53.86	105.81	53.86	105.81	1
[10×900	1	L100×6×1900	4	L100×6×800	2	L=250	48	53.86	105.81	53.86	105.81	1
[10×1300	1	L100×6×2100	4	L100×6×1200	2	L=250	60	84.17	125.70	84.17	125.70	1
[10×900	1	L100×6×2100	4	L100×6×800	2	L=250	56	58.30	116.57	58.30	116.57	1
[10×1300	1	L100×6×2100	4	L100×6×1200	2	L=250	60	84.17	125.70	84.17	125.70	1
[10×900	1	L100×6×2100	4	L100×6×800	2	L=250	56	58.30	116.57	58.30	116.57	1
[10×900	1	L100×6×1900	4	L100×6×800	2	L=250	48	53.86	105.81	53.86	105.81	1
[10×1300	1	L100×6×2100	4	L100×6×1200	2	L=250	60	84.17	125.70	84.17	125.70	1
[10×900	1	L100×6×2100	4	L100×6×800	2	L=250	56	58.30	116.57	58.30	116.57	1
[10×900	1	L100×6×1900	4	L100×6×800	2	L=250	48	53.86	105.81	53.86	105.81	1
[10×900	1	L100×6×1900	4	L100×6×800	2	L=250	48	53.86	105.81	53.86	105.81	1
[10×1300	1	L100×6×2100	4	L100×6×1200	2	L=250	60	84.17	125.70	84.17	125.70	1
[10×900	1	L100×6×2100	4	L100×6×800	2	L=250	56	58.30	116.57	58.30	116.57	1
[10×1300	1	L100×6×2100	4	L100×6×1200	2	L=250	60	84.17	125.70	84.17	125.70	1
[10×900	1	L100×6×2100	4	L100×6×800	2	L=250	56	58.30	116.57	58.30	116.57	1
[10×900	1	L100×6×1900	4	L100×6×800	2	L=250	48	53.86	105.81	53.86	105.81	1
[10×1300	1	L100×6×2100	4	L100×6×1200	2	L=250	60	84.17	125.70	84.17	125.70	1
[10×900	1	L100×6×2100	4	L100×6×800	2	L=250	56	58.30	116.57	58.30	116.57	1
[10×900	1	L100×6×1900	4	L100×6×800	2	L=250	48	53.86	105.81	53.86	105.81	1
[10×1300	1	L100×6×2100	4	L100×6×1200	2	L=250	60	84.17	125.70	84.17	125.70	1
[10×900	1	L100×6×2100	4	L100×6×800	2	L=250	56	58.30	116.57	58.30	116.57	1
[10×1300	1	L100×6×2100	4	L100×6×1200	2	L=250	60	84.17	125.70	84.17	125.70	1
[10×900	1	L100×6×2100	4	L100×6×800	2	L=250	56	58.30	116.57	58.30	116.57	1

四川省建设工程设计出图专用章
匠心联创设计集团有限公司
资质等级范围:水利行业乙级
水利行业(农村)专业乙级
资质证书编号:A151030953(临)有效期至:2025年07月12日

匠心联创设计集团有限公司

经理	赵世锋	伽师县玉代克力克乡莫买里（11）村产业配套项目		初设	阶段
审定	赵世锋			水工	部分
校对	蔡国利	金属结构			
项目负责人	付永杰				
设计人	姚扬	比例	见图	日期	2025.06
许可证号	A151030953	图号	JJ-04		

伽师县玉代克力克乡英买里（11）村产业配套项目

初步设计（代可研）图集
（11-5渠道）

匠心联创设计集团有限公司

2025年6月

四川省建设工程设计出图专用章
匠心联创设计集团有限公司
资质等级范围：水利行业乙级
公路行业（公路）专业乙级
资质证书编号：A151030953(临)有效期至：2025年07月12日

11-5纵断面1

纵向 1:200
横向 1:3500

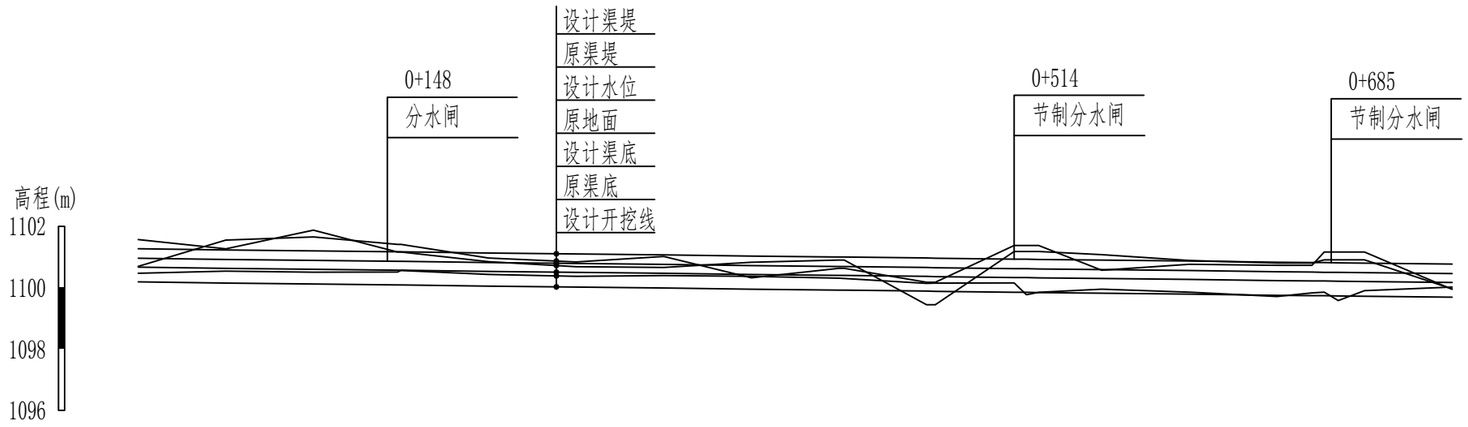

桩号	0+000	0+050	0+100	0+148	0+200	0+250	0+300	0+350	0+400	0+450	0+500	0+514	0+550	0+600	0+650	0+670	0+685	0+700	0+750
原渠堤高程	1100.70	1101.55	1101.66	1101.41	1100.97	1100.84	1101.02	1100.32	1100.63	1100.18	1101.38	1101.38	1100.57	1100.76	1100.73	1100.73	1101.16	1101.16	1099.95
原地面高程	1101.57	1101.27	1101.88	1101.16	1100.85	1100.68	1100.66	1100.83	1100.90	1099.44	1101.18	1101.18	1101.08	1100.89	1100.80	1100.80	1100.91	1100.91	1099.96
原渠底高程	1100.47	1100.54	1100.51	1100.56	1100.43	1100.37	1100.40	1100.37	1100.30	1100.14	1100.46	1099.95	1099.95	1099.85	1099.71	1099.83	1099.98	1099.98	1100.02
设计渠堤高程	1101.27	1101.23	1101.20	1101.17	1101.13	1101.10	1101.07	1101.03	1101.00	1100.97	1100.83	1100.82	1100.90	1100.87	1100.83	1100.82	1100.81	1100.81	1100.77
设计水位高程	1100.96	1100.92	1100.89	1100.86	1100.82	1100.79	1100.76	1100.72	1100.69	1100.65	1100.62	1100.62	1100.59	1100.56	1100.52	1100.51	1100.50	1100.50	1100.46
设计渠底高程	1100.67	1100.63	1100.60	1100.57	1100.53	1100.50	1100.47	1100.43	1100.40	1100.36	1100.33	1100.32	1100.30	1100.27	1100.23	1100.22	1100.21	1100.20	1100.17
设计开挖线高程	1100.19	1100.15	1100.12	1100.09	1100.05	1100.02	1099.99	1099.95	1099.92	1099.88	1099.85	1099.84	1099.82	1099.79	1099.75	1099.74	1099.73	1099.72	1099.69
挖深	0.28	0.39	0.39	0.47	0.38	0.35	0.41	0.42	0.38	0.25	0.30	0.01	0.13	0.07	-	0.09	0.12	0.18	0.33
填高	-	-	-	-	-	-	-	-	-	-	-	-	-	-	0.04	-	0.15	-	-
纵坡	1500	1500	1500	1500	1500	1500	1500	1500	1500	1500	1500	1500	1500	1500	1500	1500	1500	1500	1500

匠心联创设计集团有限公司					
经理	赵世锋	伽师县玉代克力克乡英买里（11）村产业配套项目			初设 阶段
审定	赵世锋				水工 部分
校对	蔡国利	11-5渠道纵断面图			
项目负责人	付永杰				
设计人	姚扬	比例	见图	日期	2025.06
许可证号	A151030953	图号	11-5-ZDM-01		

四川省建设工程设计出图专用章
匠心联创设计集团有限公司
资质等级范围:水利行业乙级
公路行业（公路）专业乙级
资质证书编号:A151030953(临)有效期至:2025年07月12日

11-5纵断面2

纵向 1:200
横向 1:3500

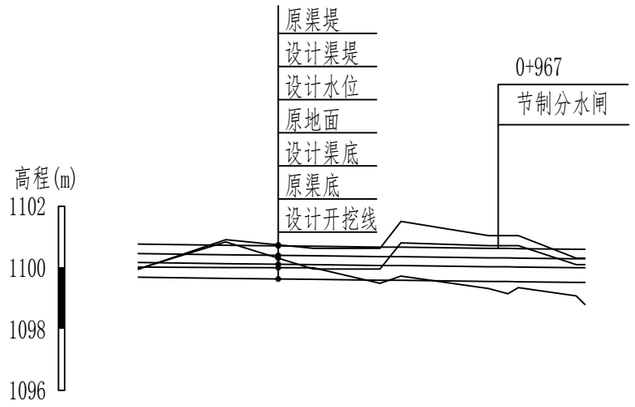

桩号	0+750	0+800	0+850	0+888	0+900	0+950	0+961	0+967	1+000
原渠堤高程	1099.95	1100.91	1100.63	1100.63	1101.51	1101.05	1101.08	1101.08	1100.31
原地面高程	1099.96	1100.84	1099.96	1099.96	1100.81	1100.72	1100.72	1100.72	1100.10
原渠底高程	1100.02	1100.00	1100.00	1099.49	1099.73	1099.32	1099.15	1099.15	1098.98
设计渠堤高程	1100.77	1100.73	1100.70	1100.67	1100.67	1100.63	1100.62	1100.62	1100.60
设计水位高程	1100.46	1100.42	1100.39	1100.36	1100.36	1100.32	1100.31	1100.31	1100.29
设计渠底高程	1100.17	1100.13	1100.10	1100.07	1100.07	1100.03	1100.02	1100.02	1100.00
设计开挖线高程	1099.69	1099.65	1099.62	1099.59	1099.59	1099.55	1099.53	1099.53	1099.52
挖深	0.33	0.35	0.38	-	0.14	-	=	=	=
填高	-	-	-	0.10	-	0.23	0.19	0.19	0.44
纵坡	1500	1500	1500	1500	1500	1500	1500	1500	1500

序号	#桩号	备注（改建/新建	建筑物型式
1	0+148	新建	右分水闸
2	0+300	新建	左分水闸
3	0+403	新建	右分水闸
4	0+455	新建	左分水闸
5	0+507	改建	农桥
6	0+514	新建	节制右分水闸
7	0+670	新建	右分水闸
8	0+677	新建	左分水闸
9	0+685	新建	节制左分水闸
10	0+888	新建	左分水闸
11	0+961	改建	农桥
12	0+967	新建	节制右分水闸

匠心联创设计集团有限公司					
经理	赵世锋	伽师县玉代克力克乡英买里（11）村产业配套项目			初设 阶段
审定	赵世锋				水工 部分
校对	蔡国利	11-5渠道纵断面图			
项目负责人	付永杰				
设计人	姚扬	比例	见图	日期	2025.06
许可证号	A151030953	图号	11-5-ZDM-02		

四川省建设工程设计出图专用章
匠心联创设计集团有限公司
资质等级范围:水利行业乙级
公路行业（公路）专业乙级
资质证书编号:A151030953(临)有效期至:2025年07月12日

0+000～1+005段渠道横断面图 1:50

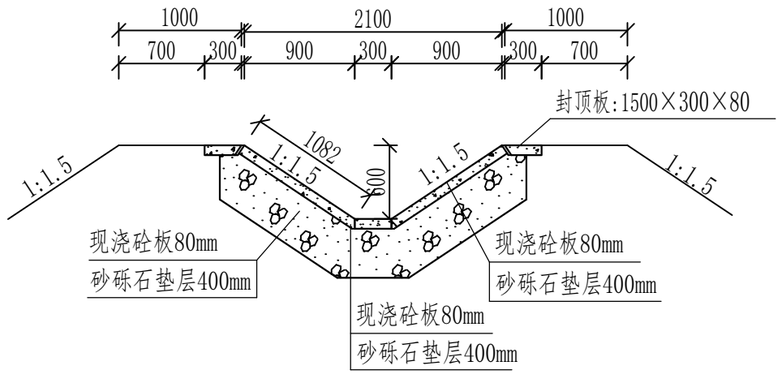

说明:

1、图中尺寸均以毫米计。

2、渠道全断面采用80mm厚现浇砼板衬砌；现浇砼为C30二级配，抗冻等级F200,抗渗等级W6;施工时，严格控制水灰比，原浆抹面，严禁抹面时洒水稀释。

3　　下设　　层　　层　　0.075mm　　8%　　80mm　层　配
　　集　　层　　0.75　　层　　3%　　1%

4、(1)渠道现浇砼板间的分缝，缝宽20mm，采用下部高压闭孔板（高60mm）+上部双组份聚氨酯（高20mm）填缝；
　(2)渠堤封顶板板间的分缝，缝宽20mm，采用高压闭孔板填塞；
　(3)高压闭孔板采用L-600型聚乙烯闭孔泡沫板，其表观密度≥90kg/m³,抗拉强度≥0.15mpa ,抗压强度≥0.15mpa ,撕裂强度≥4.0n/mm 加热变形≤2.0% ,吸水率≥0.005g/cm³,延伸率≥100% ,硬度(c型硬度计)40--60邵尔a度,压缩永久变形≤3.0%;

5、渠道封顶板为现浇砼板，规格尺寸为1500×300×80mm,采用C30砼二级配,抗冻标号F200,抗渗标号W6;

6、渠道填方段填筑时土料应符合设计要求，一般在填筑之前应清废300mm厚，粘性土料填筑的压实度应达到0.91以上，非粘性土料的相对密度应大于0.65。填筑土方可就近利用开挖土方，但首先应利用非冻胀土（即土中粒径小于0.075mm的土粒重量不大于土样总重量的10%），原堤填方边坡应挖成台阶状，以利于新老边坡结合，防止滑坡；填筑土料不得含有草、树根等杂物。

7、施工时应严格按照水利工程有关施工规范执行。

四川省建设工程设计出图专用章
匠心联创设计集团有限公司
资质等级范围:水利行业乙级
匠心联创设计集团有限公司
资质证书编号:A151030953(6)有效期至:2025年07月12日

经理	赵世锋	伽师县玉代克力克乡英买里（11）村产业配套项目		阶段	初设 阶段
审定	赵世锋			部分	水工 部分
校对	蔡国利	11-5渠道横断面图			
项目负责人	付永杰				
设计人	姚扬	比例	见图	日期	2025.06
许可证号	A151030953		图号	11-5-HDM-01	

0+000～1+005段
渠道横断面展开图 1:100

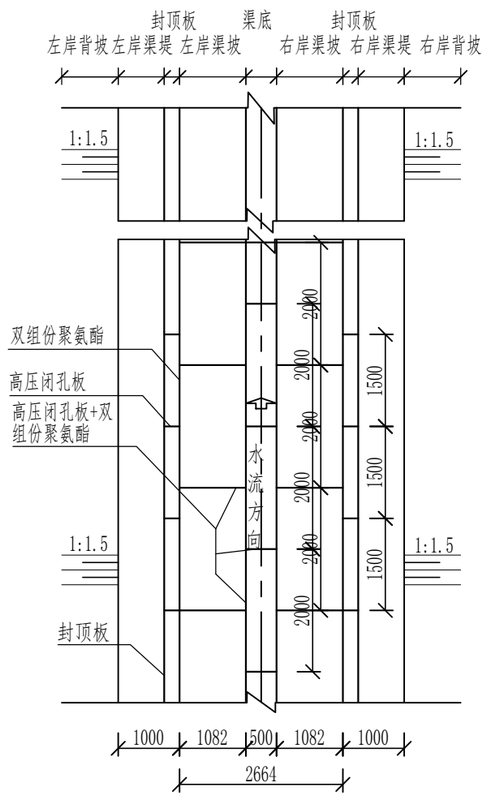

0+000～1+005段
渠底现浇砼板分块大样图 1:50

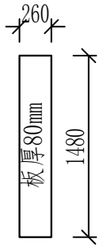

0+000～1+005段
渠坡现浇砼板分块大样图 1:50

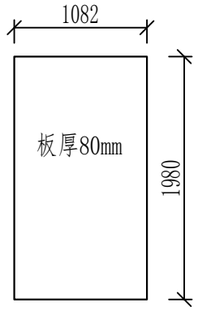

渠提封顶板分块大样图 1:50

渠底或渠坡现浇砼板间分缝大样图 1:5

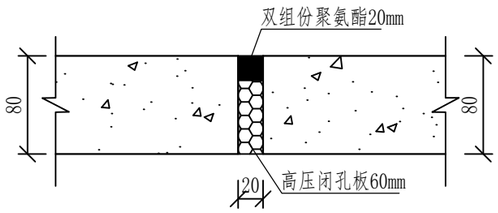

渠底与渠坡现浇砼板间分缝大样图 1:5

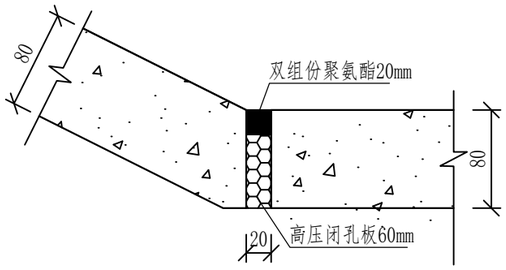

渠提封顶板间分缝大样图 1:5

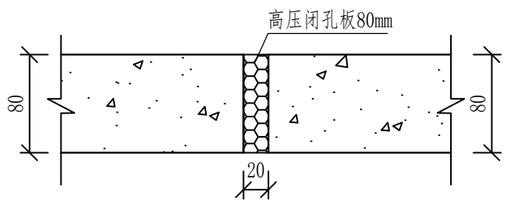

渠坡现浇砼板和渠提封顶板间分缝大样图 1:5

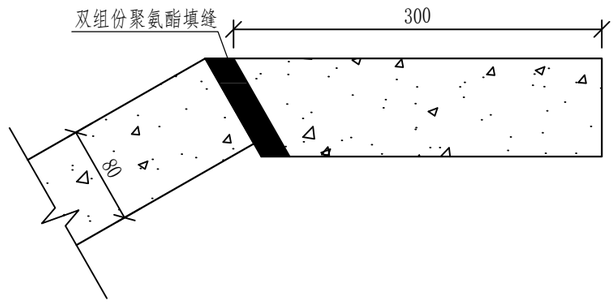

1 图 计 计

四川省建设工程设计出图专用章
匠心联创设计集团有限公司
资质等级范围:水利行业乙级
公路行业(公路)专业乙级
资质证书编号:A151030953(临)有效期至:2025年07月12日

匠心联创设计集团有限公司					
经理	赵世锋	伽师县玉代克力克乡英买里（11）村产业配套项目		初设	阶段
审定	赵世锋			水工	部分
校对	蔡国利	11-5渠道横断面图			
项目负责人	付永杰				
设计人	姚扬	比例	见图	日期	2025.06
许可证号	A151030953	图号	11-5-HDM-02		

11-5梯形渠道水力要素表（推荐方案）															
桩号	底宽	边坡系数	糙率	纵坡	水深	面积	湿周	水力半径	谢才系数	流量	流速	不淤流速	超高	渠深	
	b	**m**	n	1/i	h	A	X	R	C	**Q**	v	V_{cd}	△h	**H**	
	m				m	m^2	m	m	$m^{0.5}/s$	**m^3/s**	m/s	m/s	m	**m**	
0+000～1+005	0.3	1.50	0.016	1500	0.29	0.21	1.34	0.16	45.97	0.10	0.47	0.06	0.27	**0.60**	设计

四川省建设工程设计出图专用章
匠心联创设计集团有限公司
资质等级范围:水利行业乙级
水利行业(灌溉)专业乙级
资质证书编号:A151030953(6)有效期至:2025年07月12日

匠心联创设计集团有限公司

经理	赵世锋	伽师县玉代克力克乡英买里（11）村产业配套项目		初设 阶段	
审定	赵世锋			水工 部分	
校对	蔡国利	11-5渠道水力要素表及建筑物统计表			
项目负责人	付永杰				
设计人	姚扬	比例	见图	日期	2025.06
许可证号	A151030953	图号	11-5-HDM-04		

平面图
1:50

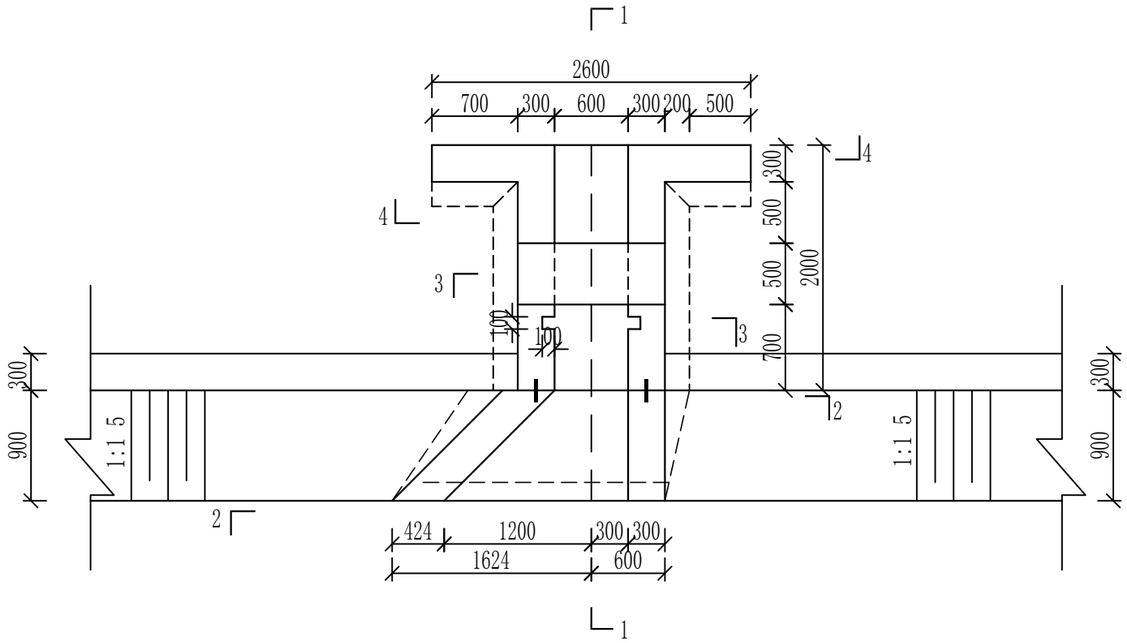

1--1
1:50

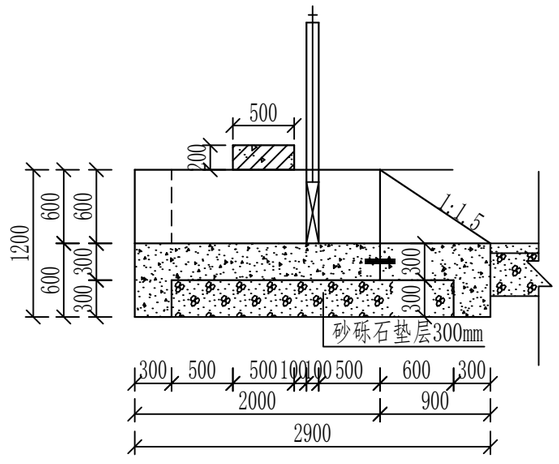

#桩号	建筑物型式	底板高程	闸墩高程
0+148	右分水闸	1100.57	1101.17
0+300	左分水闸	1100.47	1101.07
0+403	右分水闸	1100.40	1101.00
0+455	左分水闸	1100.36	1100.96
0+670	右分水闸	1100.22	1100.82
0+677	左分水闸	1100.22	1100.82
0+888	左分水闸	1100.07	1100.67

说明：
1、图中尺寸高程以米计，其余均以毫米计。
2、指标详见施工总说明。

四川省建设工程设计出图专用章
匠心联创设计集团有限公司
资质等级范围:水利行业乙级
水利行业(灌溉)专业乙级
资质证书编号:A151030953(6)有效期至:2025年07月12日

匠心联创设计集团有限公司					
经理	赵世锋	伽师县玉代克力克乡英买里（11）村产业配套项目		初设	阶段
审定	赵世锋			水工	部分
校对	蔡国利	11-5渠道分水闸平、剖面图			
项目负责人	付永杰				
设计人	姚扬	比例	见图	日期	2025.06
许可证号	A151030953	图号	11-5-FSZ-01		

2--2
1:50

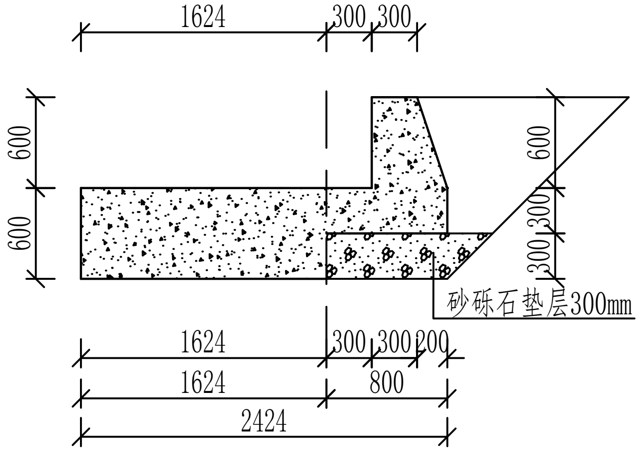

3--3
1:50

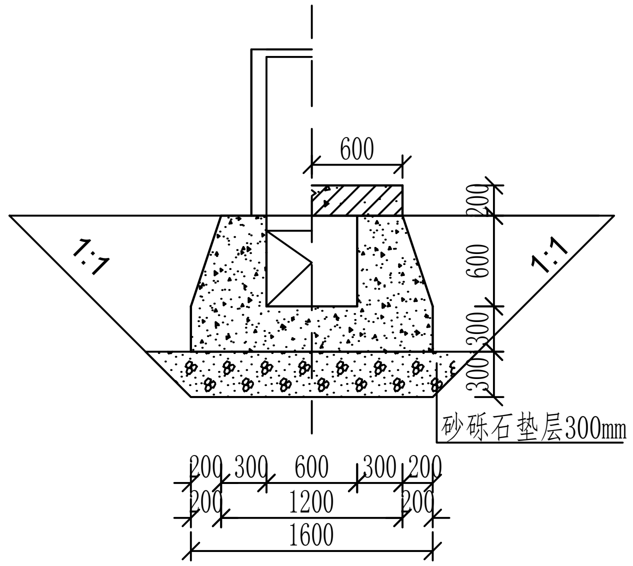

4--4
1:50

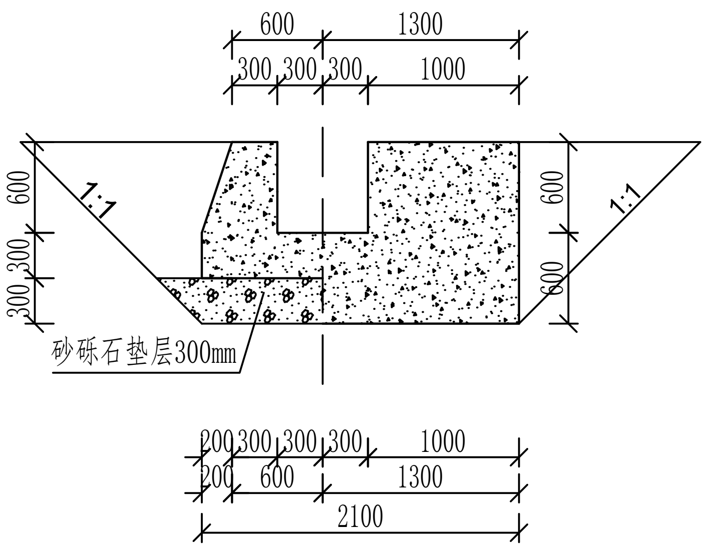

分缝止水大样图 1:20

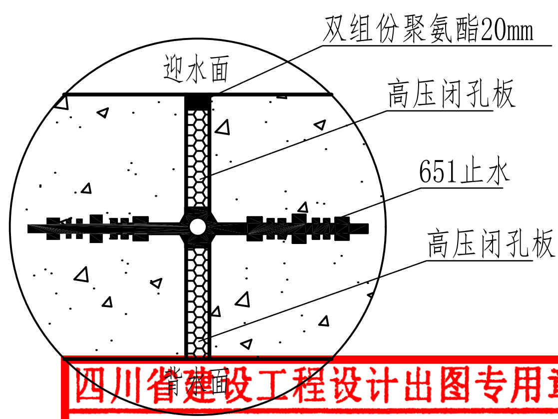

说明：
1、图中尺寸高程以米计，其余均以毫米计。
2、指标详见施工总说明。

四川省建设工程设计出图专用章
匠心联创设计集团有限公司
资质等级范围:水利行业乙级
公路行业(公路)专业乙级
资质证书编号:A151030953(临)有效期至:2025年07月12日

匠心联创设计集团有限公司					
经理	赵世锋	伽师县玉代克力克乡英买里（11）村产业配套项目		初设 阶段	
审定	赵世锋			水工 部分	
校对	蔡国利	11-5渠道分水闸平、剖面图			
项目负责人	付永杰				
设计人	姚扬	比例	见图	日期	2025.06
许可证号	A151030953		图号	11-5-FSZ-02	

平面布置图 1:50

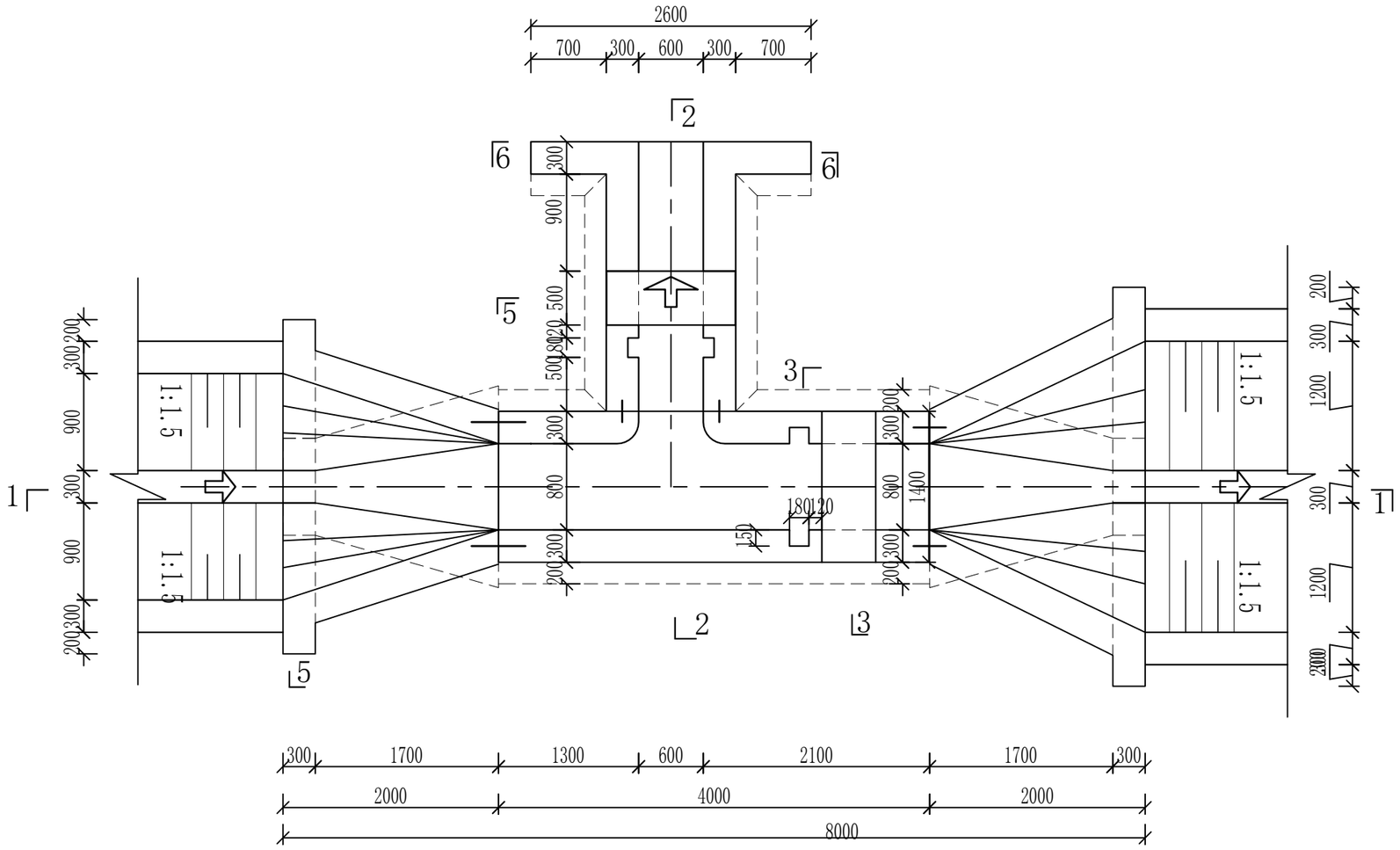

#桩号	建筑物型式	底板高程	闸墩高程
0+514	节制右分水闸	1100.32	1100.92
0+685	节制左分水闸	1100.21	1100.81
0+967	节制右分水闸	1100.02	1100.62

说明：

1、图中尺寸高程以米计，其余均以毫米计。

2、指标详见施工总说明。

四川省建设工程设计出图专用章
匠心联创设计集团有限公司
资质等级范围:水利行业乙级
公路行业(公路)专业乙级
资质证书编号:A151030953(临)有效期至:2025年07月12日

匠心联创设计集团有限公司

经理	赵世锋	伽师县玉代克力克乡英买里（11）村产业配套项目		初设 阶段	
审定	赵世锋			水工 部分	
校对	蔡国利	11-5节制分水闸平、剖面图			
项目负责人	付永杰				
设计人	姚扬	比例	见图	日期	2025.06
许可证号	A151030953	图号	11-5-JZZ-01		

1—1 1:50

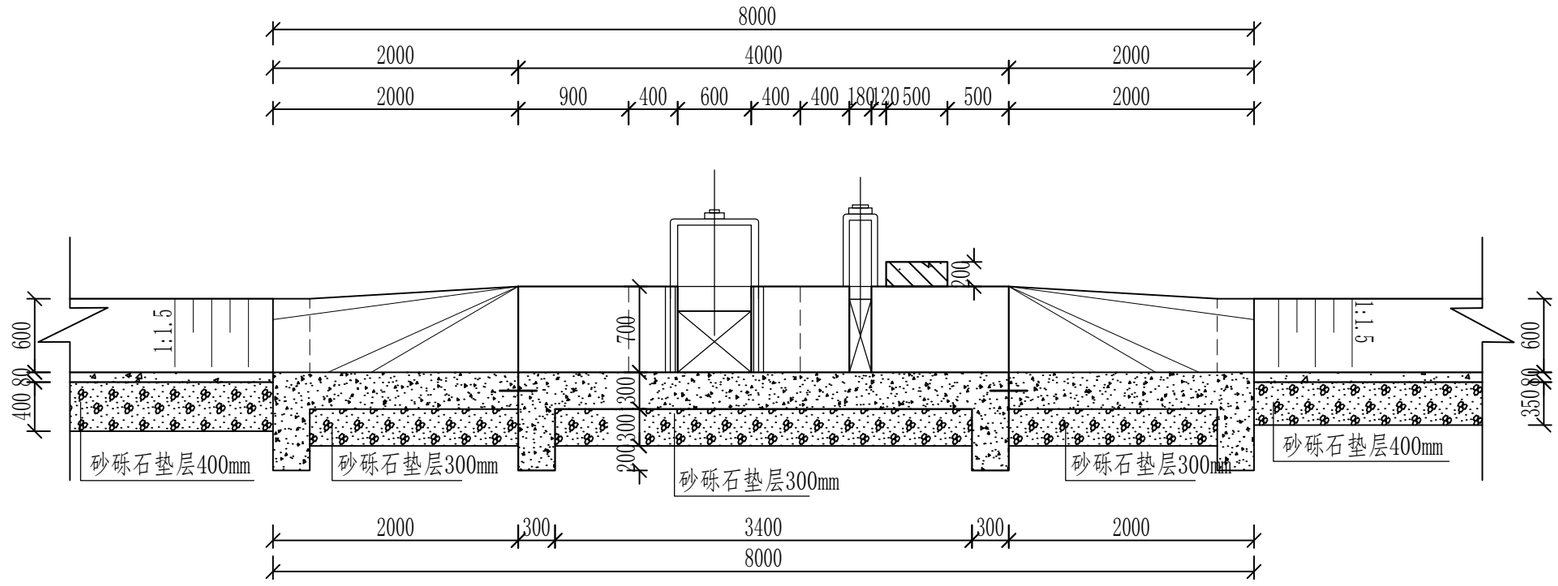

2—2 1:50

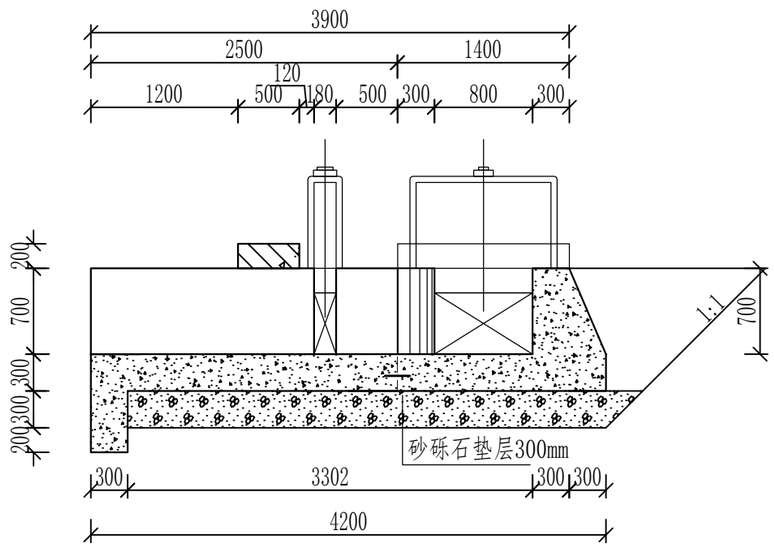

分缝止水大样图 1:20

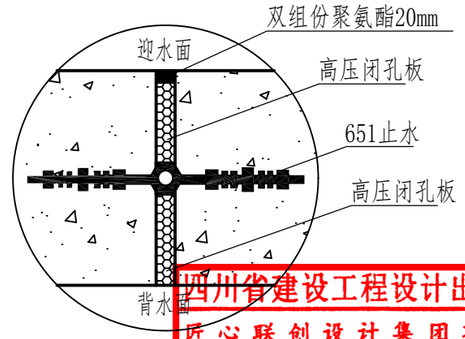

四川省建设工程设计出图专用章
匠心联创设计集团有限公司
资质等级范围:水利行业乙级
水利行业(水库)专业乙级
资质证书编号:A151030953(6)有效期至:2025年07月12日

匠心联创设计集团有限公司

经理	赵世锋	伽师县玉代克力克乡英买里（11）村产业配套项目		初设 阶段	
审定	赵世锋			水工 部分	
校对	蔡国利	11-5节制分水闸平、剖面图			
项目负责人	付永杰				
设计人	姚扬	比例	见图	日期	2025.06
许可证号	A151030953	图号	11-5-JZZ-02		

说明：

1、图中尺寸高程以米计，其余均以毫米计。

2、指标详见施工总说明。

3—3　1:50

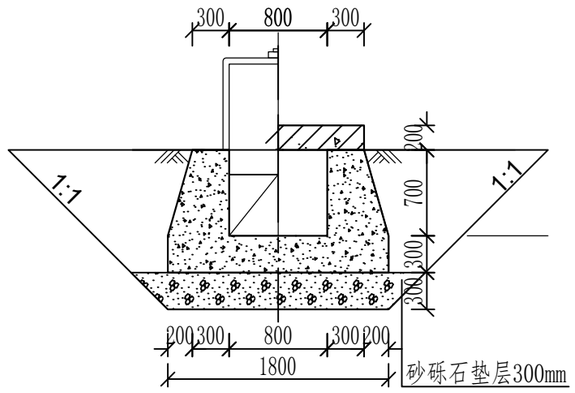

4—4　1:50

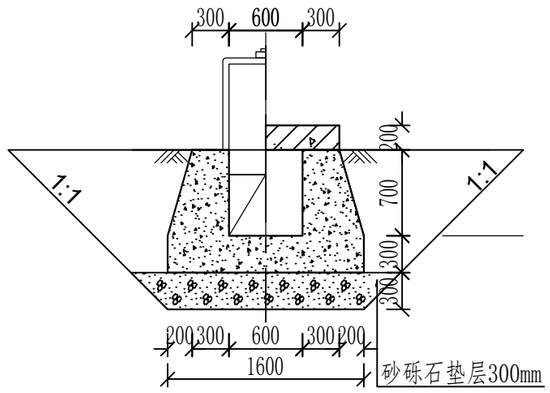

5—5　1:50

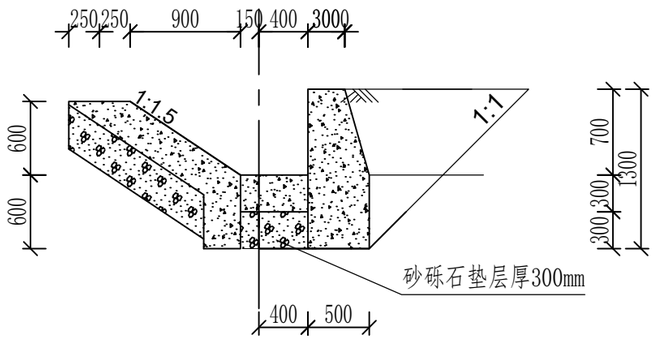

6—6　1:50

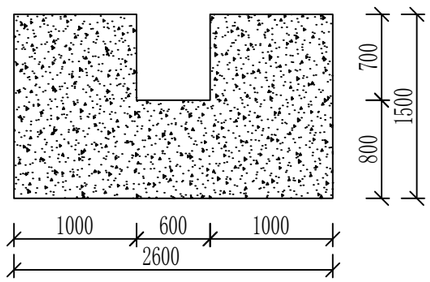

四川省建设工程设计出图专用章
匠心联创设计集团有限公司
资质等级范围:水利行业乙级
匠心联创设计集团有限公司
资质证书编号:A151030953(65)有效期至:2025年07月12日

说明：

1、图中尺寸高程以米计，其余均以毫米计。

2、指标详见施工总说明。

经理	赵世锋	伽师县玉代克力克乡英买里（11）村产业配套项目		初设 阶段	
审定	赵世锋			水工 部分	
校对	蔡国利	11-5节制分水闸平、剖面图			
项目负责人	付永杰				
设计人	姚扬	比例	见图	日期	2025.06
许可证号	A151030953	图号	11-5-JZZ-03		

农桥平面图　1：50

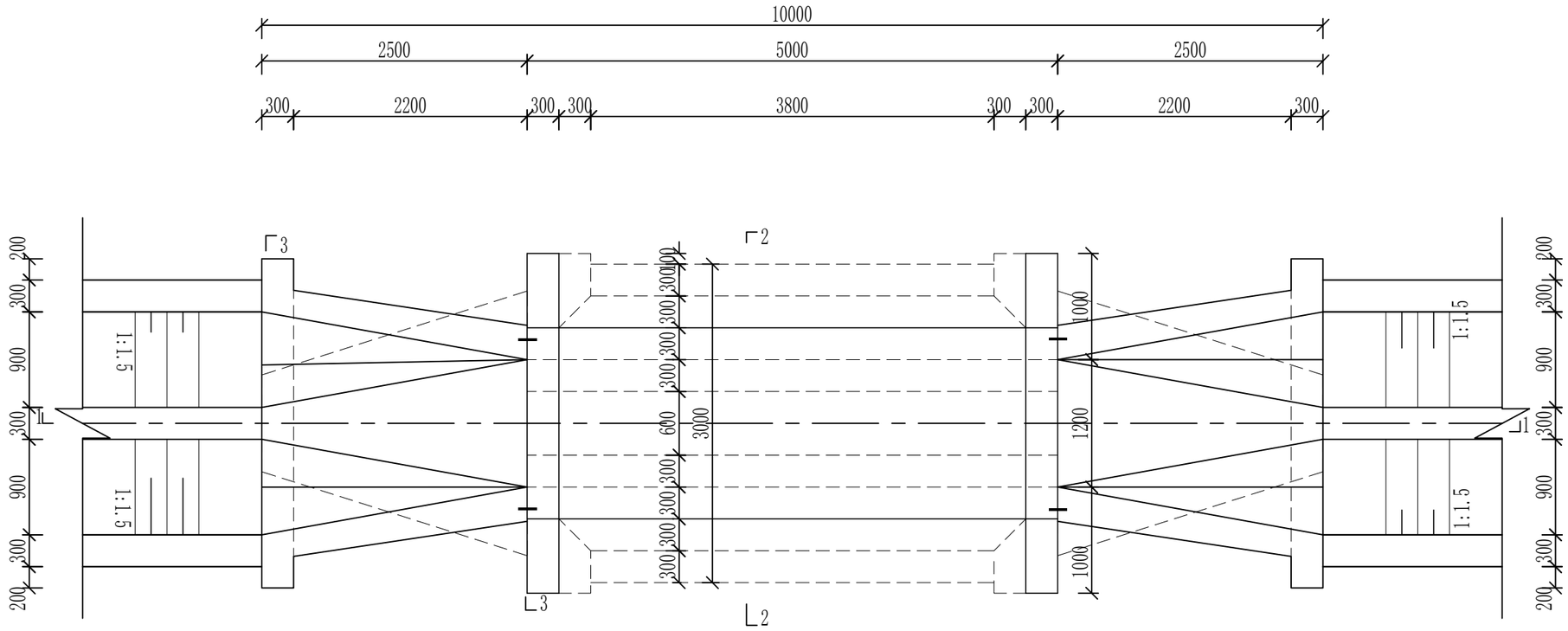

#桩号	建筑物型式	桥底板高程	桥墩高程
0+507	农桥	1100.33	1101.13
0+961	农桥	1100.03	1100.83

说明：1、本图尺寸除高程以米计外，其余均以毫米计。

四川省建设工程设计出图专用章
匠心联创设计集团有限公司
资质等级范围:水利行业乙级
公路行业(交通)专业乙级
资质证书编号:A151030953(临)有效期至:2025年07月12日

匠心联创设计集团有限公司					
经理	赵世锋	伽师县玉代克力克乡英买里（11）村产业配套项目		初设 阶段	
审定	赵世锋			水工 部分	
校对	蔡国利	11-5渠道农桥平、剖面图			
项目负责人	付永杰				
设计人	姚扬	比例	见图	日期	2025.06
许可证号	A151030953	图号	11-5-NQ-01		

1-----1
1 : 50

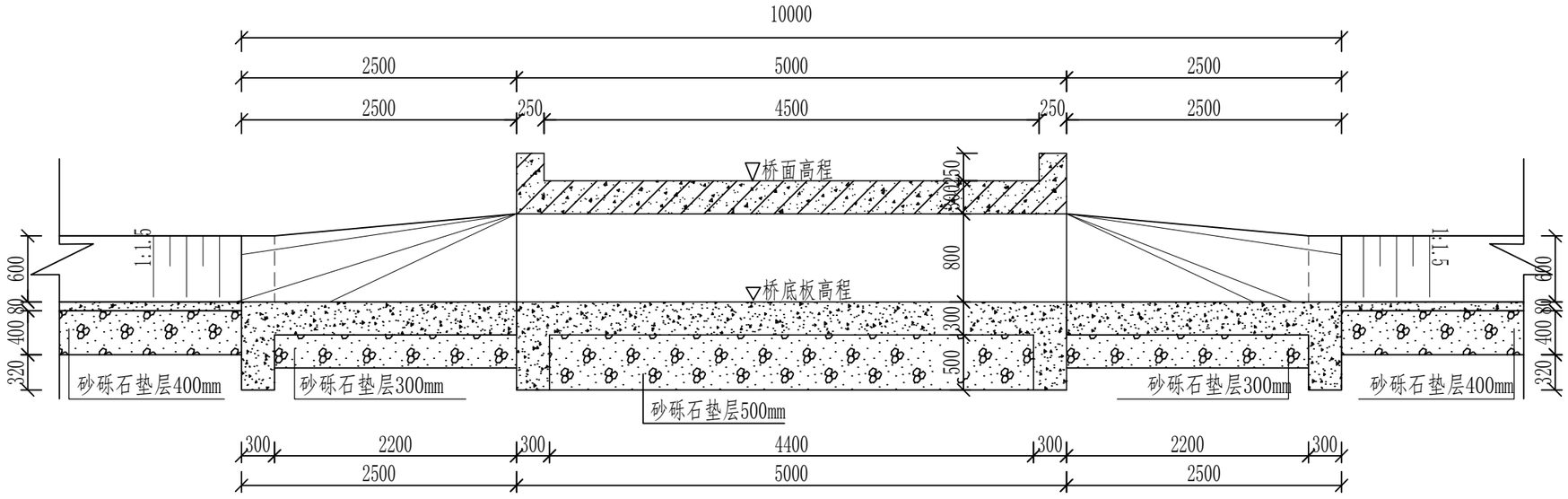

2-----2
1 : 50

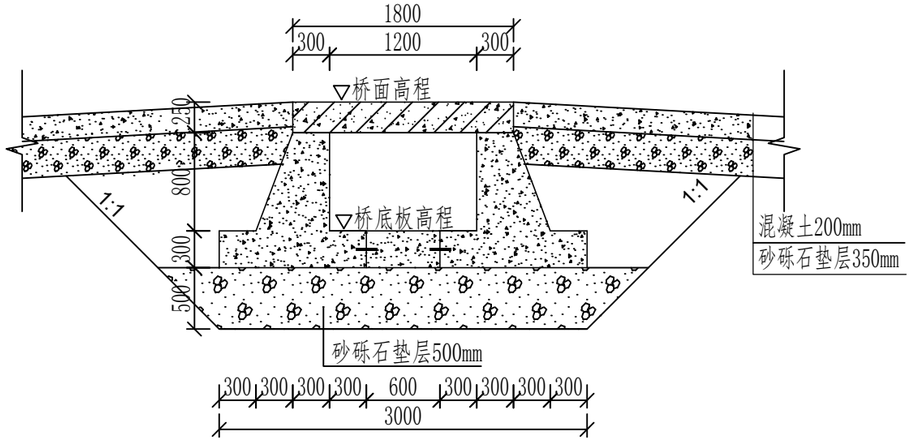

3-----3
1 : 50

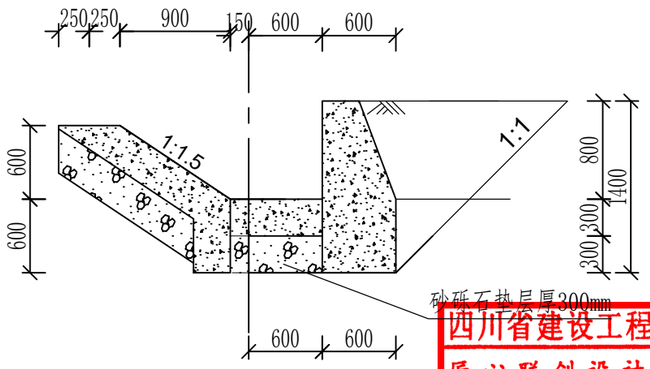

西川省建设工程设计出图专用章
匠心联创设计集团有限公司
资质等级范围:水利行业乙级
水利行业(农林)专业乙级
匠心联创设计集团有限公司
资质证书编号:A151030953(临)有效期至:2025年07月12日

经理	赵世锋	伽师县玉代克力克乡英买里（11）村产业配套项目		初设 阶段	
审定	赵世锋			水工 部分	
校对	蔡国利	11-5渠道农桥平、剖面图			
项目负责人	付永杰				
设计人	姚扬	比例	见图	日期	2025.06
许可证号	A151030953	图号	11-5-NQ-02		

说明：1、本图尺寸除高程以米计外，其余均以毫米计。

钢 架 桥 平 面 图

1:50

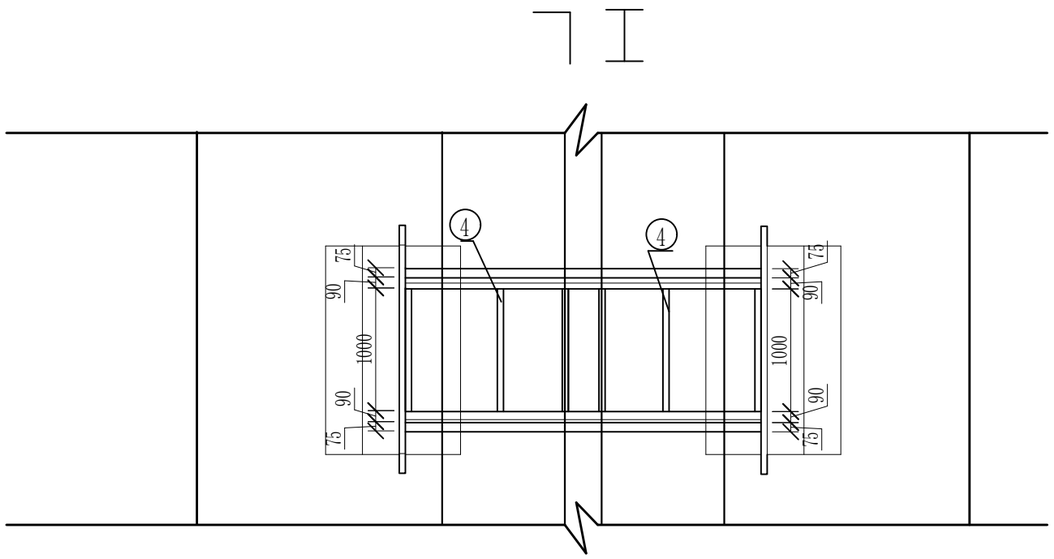

B--------B

1:50

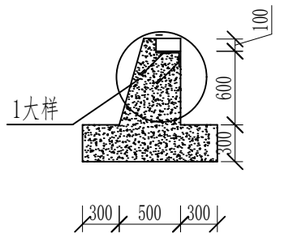

1大样图

1:20

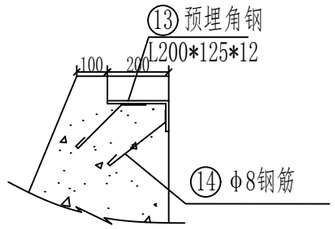

基础平面图

1:50

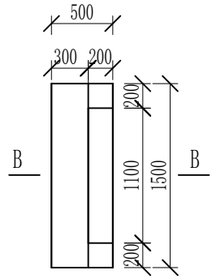

钢 架 桥 立 面 图

1:50

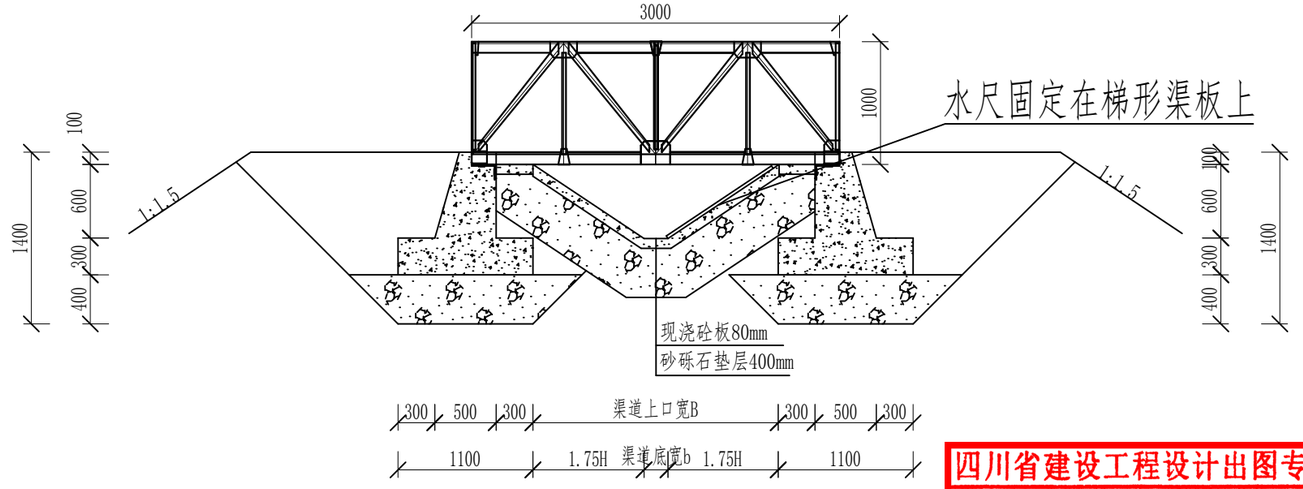

说明：

1、图中尺寸除高程以米计外,其余均以毫米计。

2、建筑物合理使用年限为30年。

3、桥台、台帽均采用中抗硫酸盐硅酸盐水泥（P·MSR），砼设计强度C35，抗冻标号F250,抗渗标号W6，Ⅱ级配。

4、基础下铺设砂砾石垫层，砂砾石垫层中粒径小于0.075mm的颗粒含量不大于10%，超过80mm的大颗粒不得使用，垫层料级配须均匀，铺筑时不得发生粗料集中架空现象，压实后垫层料相对密度不小于0.75。砂砾石垫层的含盐量不得大于3%,硫酸钠含量不大于1%。

5、填筑土料严禁使用淤泥土、冻土块、膨胀土、分散性粘土、盐渍土等特殊土料。在施工中，将渠底、渠坡及填筑土料中的盐渍土予以清除。回填土必须分层碾压夯实，粘性土料填筑的相对压实度应达到 0.93以上，非粘性土料的相对密度应大于0.65。

6、所有焊缝均采用连续贴角焊，焊缝高度为8mm。焊缝质量应达到二级焊缝标准。

7、金属结构防锈蚀措施采用喷漆防腐，在喷漆步骤之前要进行表面预处理，喷漆要有底层漆、中间层漆和面层漆，要符合《水工金属结构防腐蚀规范》（SL105-2007）等相关规范要求。

四川省建设工程设计出图专用章
匠心联创设计集团有限公司
资质等级范围:水利行业乙级
匠心联创设计集团有限公司
资质证书编号:A151030953(临)有效期至:2025年07月12日

经理	赵世锋	伽师县玉代克力克乡莫买里（11）村产业配套项目		初设	阶段
审定	赵世锋			水工	部分
校对	蔡国利	测流桥平、剖面图			
项目负责人	付永杰				
设计人	姚扬	比例	见图	日期	2025.06
许可证号	A151030953	图号	CLQ-01		

钢 架 桥 立 面 图

1:50

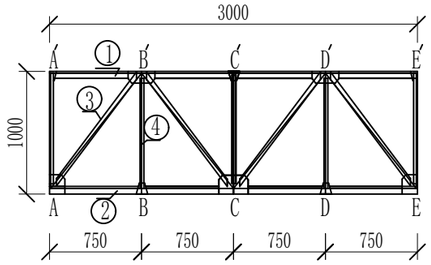

钢 架 桥 平 面 图

1:50

上游侧25cm宽度钢板在施工过程中需要做成活页，以方便测水,分块见下图

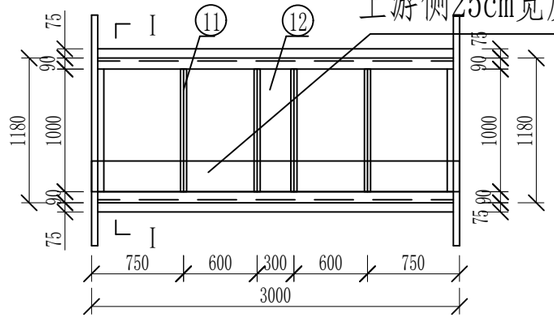

上游侧25cm钢板布置

1:50

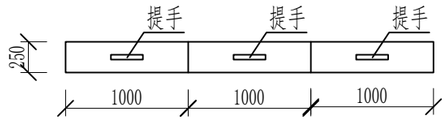

上弦杆与斜杆连接

1:10

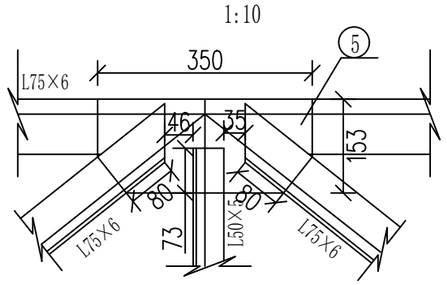

上弦杆与竖杆连接

1:10

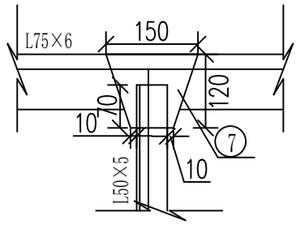

下弦杆与边竖杆连接

1:10

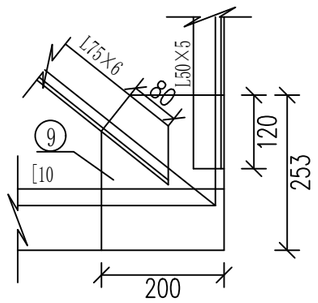

上弦杆与竖杆连接

1:10

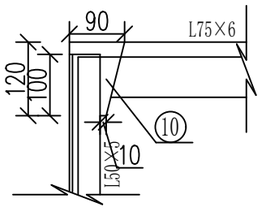

下弦杆与斜杆连接

1:10

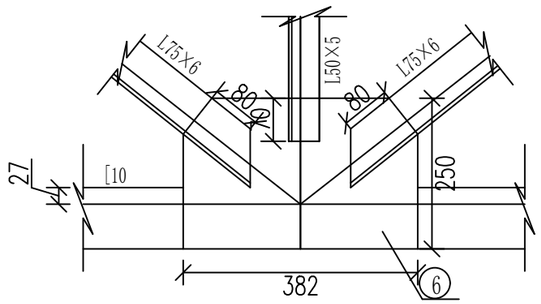

下弦杆与竖杆连接

1:10

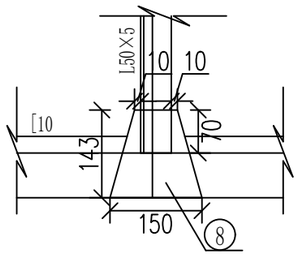

下弦杆与边斜杆连接

1:10

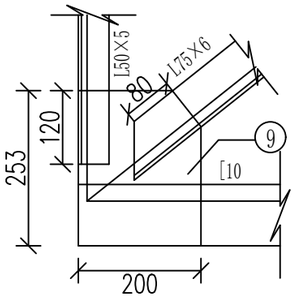

说明：

1、图中尺寸除高程以米计外，其余均以毫米计。

四川省建设工程设计出图专用章
匠心联创设计集团有限公司
资质等级范围：水利行业乙级
匠心联创设计集团有限公司
资质证书编号：A151030953(检)有效期至：2025年07月12日

匠心联创设计集团有限公司					
经理	赵世锋	伽师县玉代克力克乡英买里（11）村产业配套项目		初设	阶段
审定	赵世锋			水工	部分
校对	蔡国利	测流桥平、剖面图			
项目负责人	付永杰				
设计人	姚扬	比例	见图	日期	2025.06
许可证号	A151030953	图号	CLQ-02		

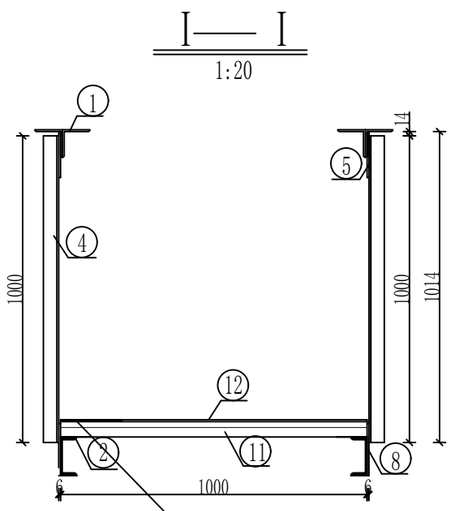

序号	名称	规格	数量	单位	单重（kg/m、kg/块）	总重（kg）
1	上弦杆	L75-3000-6	4	根	6.905	82.86
2	下弦杆	[10-3000	2	根	10	60.00
3	斜杆	L75-1366-6	8	根	6.9	75.40
4	竖杆	L50-1000-5	10	根	3.77	37.70
5	节点板	350×153-6	4	块	2.53	10.12
6	节点板	382×276-6	2	块	1.01	2.02
7	节点板	150×120-6	2	块	2.39	4.78
8	节点板	180×169-6	4	块	0.51	2.04
9	节点板	200×279-6	4	根	8.35	17.70
10	节点板	90×120-6	4	根	10.8	22.90
11	下横杆	L50-1000-5	6	根	3.77	22.62
12	钢板	1000×3000-4	1	块	94.20	94.20
13	预埋角钢	∠200×125×12-1100	2	根	29.8	65.56
14	钢筋	Φ8	28	根	0.1	2.80
合计						500.70

上游侧25cm宽度钢板在施工过程中需要做成活页，以方便测水

四川省建设工程设计出图专用章
匠心联创设计集团有限公司
资质等级范围:水利行业乙级
水利行业(灌溉)专业乙级
资质证书编号:A151030953(65)有效期至:2025年07月12日

匠心联创设计集团有限公司

经理	赵世锋	伽师县玉代克力克乡英买里（11）村产业配套项目			初设 阶段
审定	赵世锋				水工 部分
校对	蔡国利	测流桥平、剖面图			
项目负责人	付永杰				
设计人	姚扬	比例	见图	日期	2025.06
许可证号	A151030953	图号	CLQ-03		

背 水 面

1:10

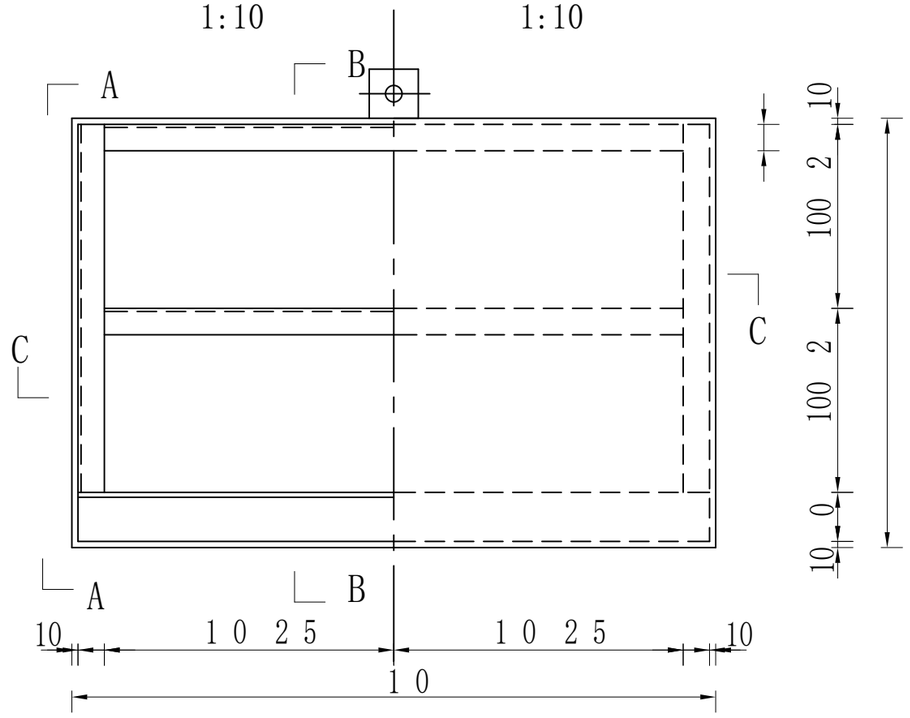

迎 水 面

1:10

A———A

1:10

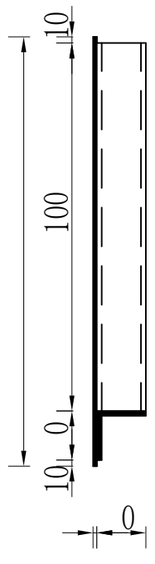

B———B

1:10

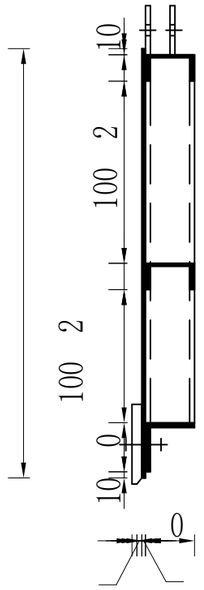

吊 耳

1:2

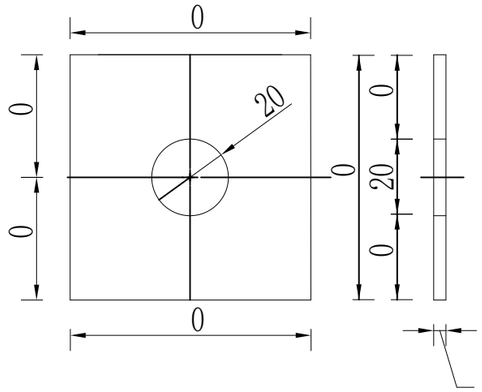

C———C

1:10

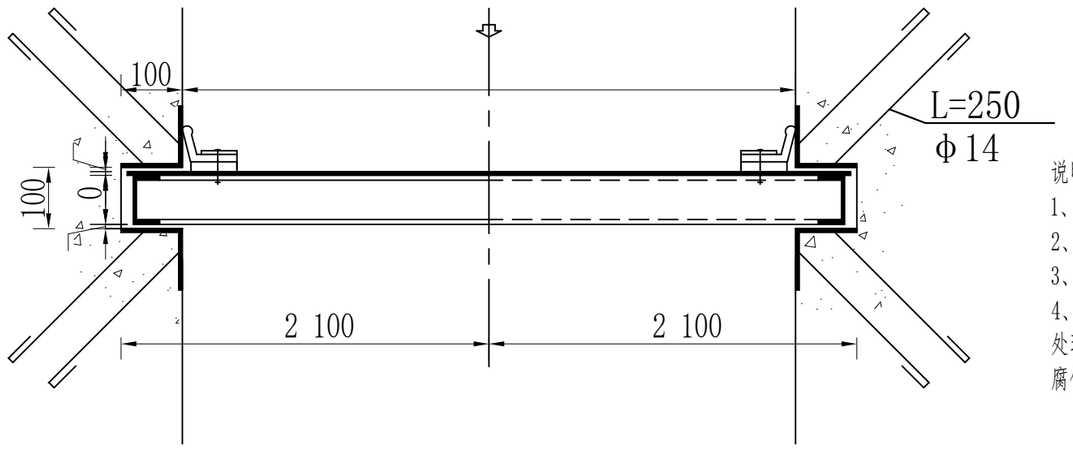

说明：

1、图中尺寸以毫米计。

2、所有焊缝均采用连续贴角焊，焊缝高度为8mm。

3、钢结构均采用Q235B。

4、金属结构防锈蚀措施采用喷漆防腐，在喷漆步骤之前要进行表面预处理，喷漆要有底层漆、中间层漆和面层漆，要符合《水工金属结构防腐蚀规范》（SL105-2007）等相关规范要求。

边 梁[8

1:10

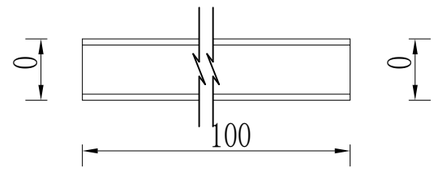

底 梁∟80*5

1:10

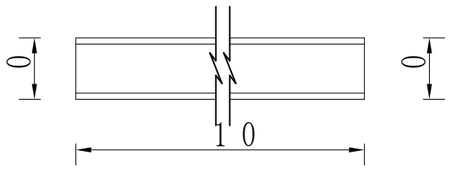

顶 梁[8

1:10

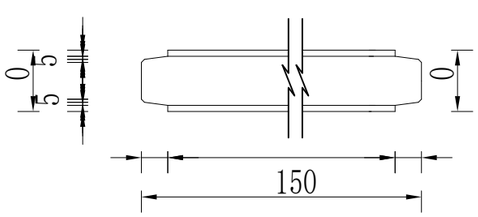

主 梁[8

1:10

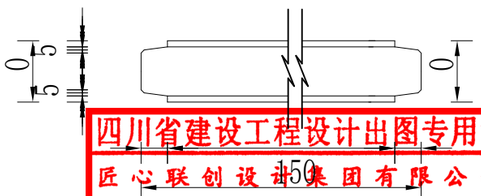

四川省建设工程设计出图专用章
匠心联创设计集团有限公司
资质等级范围:水利行业乙级
公路行业(公路)专业乙级
资质证书编号:A151030953(临)有效期至:2025年07月12日

匠心联创设计集团有限公司

经理	赵世锋	伽师县玉代克力克乡英买里（11）村产业配套项目		实施 方案	
审定	赵世锋			水工 部分	
校对	蔡国利	金属结构			
项目负责人	付永杰				
设计人	姚扬	比例	见图	日期	2025.06
许可证号	A151030953	图号	JJ-01		

门架及埋件

1:20

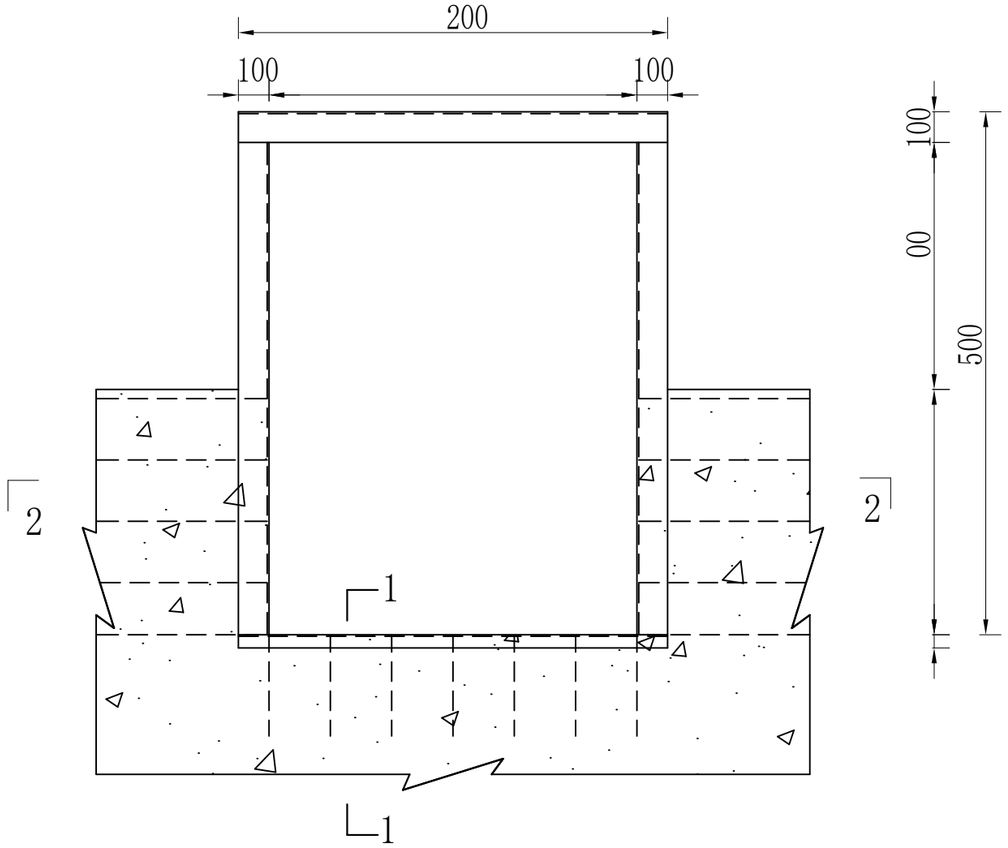

水 封 图

1:20

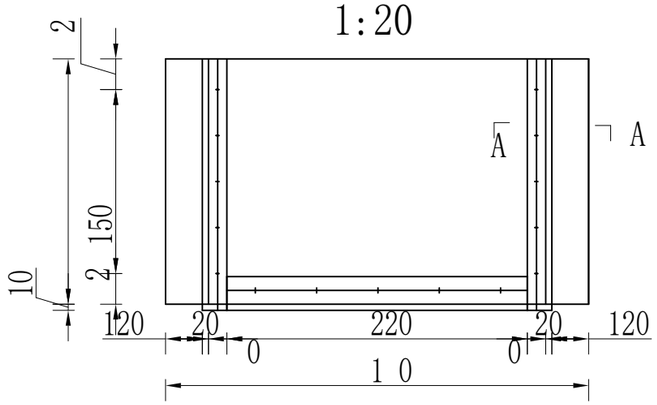

侧止水压板

1:10

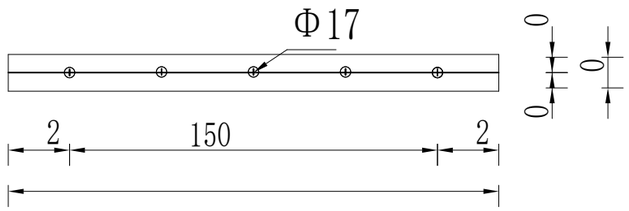

底止水压板

1:10

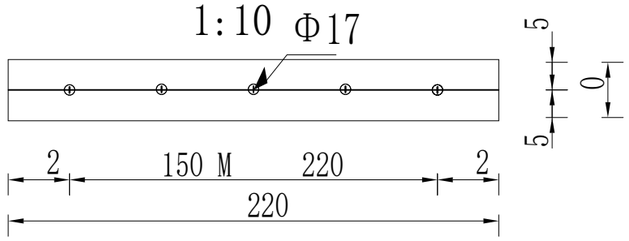

2———2

1:10

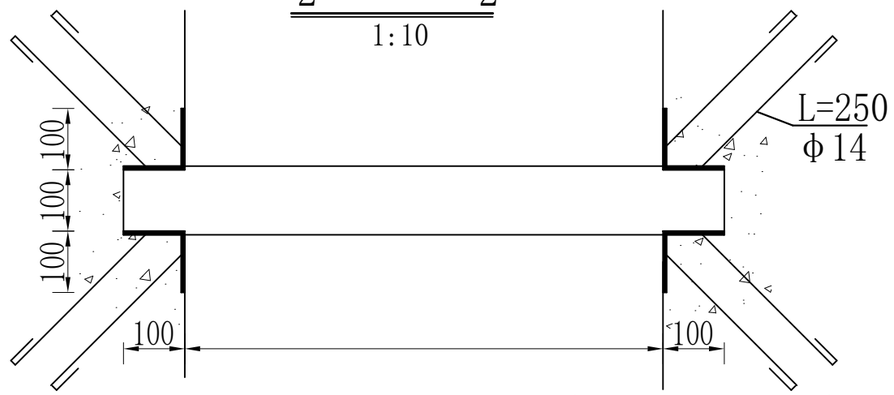

A———A

1:10

底 止 水 大 样

1:4

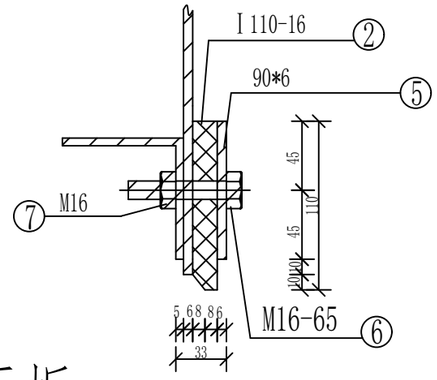

1———1

1:10

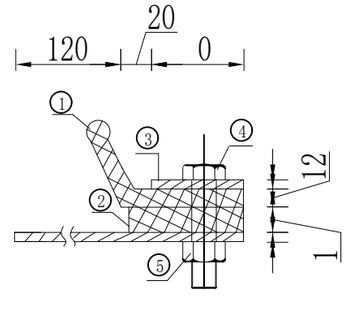

门架横底梁

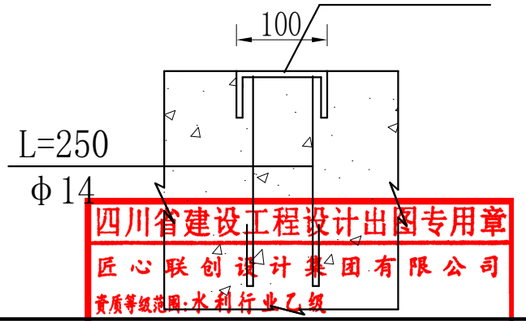

四川省建设工程设计出图专用章
匠心联创设计集团有限公司
资质等级范围:水利行业乙级
水利行业(水库)专业乙级
资质证书编号:A151030953(检)有效期至:2025年07月12日

匠心联创设计集团有限公司					
经理	赵世锋	伽师县玉代克力克乡英买里（11）村产业配套项目		初设 阶段	
审定	赵世锋			水工 部分	
校对	蔡国利	金属结构			
项目负责人	付永杰				
设计人	姚扬	比例	见图	日期	2025.06
许可证号	A151030953	图号	JJ-02		

渠道名称	桩号	闸类型	闸口宽度m(A)	闸墩高度m(H)	孔扇数（扇）	闸门高度m（B）	面板厚度mmδ	面板		主梁		顶梁		底梁		边梁		吊耳
								面板规格A*B*δ	件数	主梁规格mm	件数	顶梁规格mm	件数	底梁规格mm	件数	边梁规格mm	件数	吊耳件数
11-5	0+148	右分水闸	0.6	0.6	1	0.5	6	780×500×6	1	[8×750	1	[8×750	1	L80×5×760	1	[8×400	2	2
	0+300	左分水闸	0.6	0.6	1	0.5	6	780×500×6	1	[8×750	1	[8×750	1	L80×5×760	1	[8×400	2	2
	0+403	右分水闸	0.6	0.6	1	0.5	6	780×500×6	1	[8×750	1	[8×750	1	L80×5×760	1	[8×400	2	2
	0+455	左分水闸	0.6	0.6	1	0.5	6	780×500×6	1	[8×750	1	[8×750	1	L80×5×760	1	[8×400	2	2
	0+514	节制闸	0.8	0.7	1	0.6	6	980×600×6	1	[8×950	1	[8×950	1	L80×5×960	1	[8×500	2	2
		分水闸	0.6	0.7	1	0.6	6	780×600×6	1	[8×750	1	[8×750	1	L80×5×760	1	[8×500	2	2
	0+670	右分水闸	0.6	0.6	1	0.5	6	780×500×6	1	[8×750	1	[8×750	1	L80×5×760	1	[8×400	2	2
	0+677	左分水闸	0.6	0.6	1	0.5	6	780×500×6	1	[8×750	1	[8×750	1	L80×5×760	1	[8×400	2	2
	0+685	节制闸	0.7	0.7	1	0.6	6	880×600×6	1	[8×850	1	[8×850	1	L80×5×860	1	[8×500	2	2
	0+888	分水闸	0.6	0.7	1	0.6	6	780×600×6	1	[8×750	1	[8×750	1	L80×5×760	1	[8×500	2	2
		左分水闸	0.6	0.6	1	0.5	6	780×500×6	1	[8×750	1	[8×750	1	L80×5×760	1	[8×400	2	2
	0+967	节制闸	0.8	0.7	1	0.6	6	980×600×6	1	[8×950	1	[8×950	1	L80×5×960	1	[8×500	2	2
		分水闸	0.6	0.7	1	0.6	6	780×600×6	1	[8×750	1	[8×750	1	L80×5×760	1	[8×500	2	2

四川省建设工程设计出图专用章
匠心联创设计集团有限公司
资质等级范围:水利行业乙级
水利行业（灌溉）专业乙级
资质证书编号:A151030953(6)有效期至:2025年07月12日

匠心联创设计集团有限公司

经理	赵世锋	伽师县玉代克力克乡英买里（11）村产业配套项目		初设 阶段	
审定	赵世锋			水工 部分	
校对	蔡国利	金属结构			
项目负责人	付永杰				
设计人	姚扬	比例	见图	日期	2025.06
许可证号	A151030953	图号	JJ-03		

预埋槽钢		门架纵梁		门架横梁		预埋钢筋		闸门单座重kg	埋件单座重kg	闸门总重kg	埋件总重kg	1t螺杆式启闭机
门架横底梁（预埋槽钢）mm	件数	门架纵梁mm	件数	门架横梁mm	件数	预埋钢筋Φ14	根数					
[10×900	1	L100×6×1300	4	L100×6×800	2	L=250	40	40.56	80.05	40.56	80.05	1
[10×900	1	L100×6×1300	4	L100×6×800	2	L=250	40	40.56	80.05	40.56	80.05	1
[10×900	1	L100×6×1300	4	L100×6×800	2	L=250	40	40.56	80.05	40.56	80.05	1
[10×900	1	L100×6×1300	4	L100×6×800	2	L=250	40	40.56	80.05	40.56	80.05	1
[10×1100	1	L100×6×1500	4	L100×6×1000	2	L=250	42	55.11	92.11	55.11	92.11	1
[10×900	1	L100×6×1500	4	L100×6×800	2	L=250	40	45.00	87.55	45.00	87.55	1
[10×900	1	L100×6×1300	4	L100×6×800	2	L=250	40	40.56	80.05	40.56	80.05	1
[10×900	1	L100×6×1300	4	L100×6×800	2	L=250	40	40.56	80.05	40.56	80.05	1
[10×1000	1	L100×6×1500	4	L100×6×900	2	L=250	40	50.05	89.42	50.05	89.42	1
[10×900	1	L100×6×1500	4	L100×6×800	2	L=250	40	45.00	87.55	45.00	87.55	1
[10×900	1	L100×6×1300	4	L100×6×800	2	L=250	40	40.56	80.05	40.56	80.05	1
[10×1100	1	L100×6×1500	4	L100×6×1000	2	L=250	42	55.11	92.11	55.11	92.11	1
[10×900	1	L100×6×1500	4	L100×6×800	2	L=250	40	45.00	87.55	45.00	87.55	1

四川省建设工程设计出图专用章
匠心联创设计集团有限公司
资质等级范围:水利行业乙级
水利行业(灌溉)专业乙级
资质证书编号:A151030953(6)有效期至:2025年07月12日

匠心联创设计集团有限公司

经理	赵世锋	伽师县玉代克力克乡英买里（11）村产业配套项目		初设 阶段	
审定	赵世锋			水工 部分	
校对	蔡国利	金属结构			
项目负责人	付永杰				
设计人	姚扬	比例	见图	日期	2025.06
许可证号	A151030953	图号	JJ-04		

分水闸工作桥桥板平面图 1:50

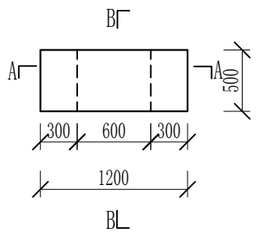

1——1
1:50

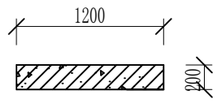

2——2
1:50

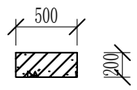

水闸便桥桥面板钢筋表

编号	部　位	型　式	直径	间距	根数	单根长	总长度	米重	总重量	备注	
			(mm)	(mm)	根	(mm)	(m)	(kg/m)	(kg)		
①	工作桥桥桥面板	100 1100 100	Φ12	150	2×4=8	1300	11.20	0.888	9.95	HRB400	
②		400	Φ8	200	2×7=14	500	7.00	0.395	2.77	HPB300	
钢筋量					Φ12:9.95kg		Φ8:2.76kg		合计:12.72kg		

桥面板上层配筋图 1:50

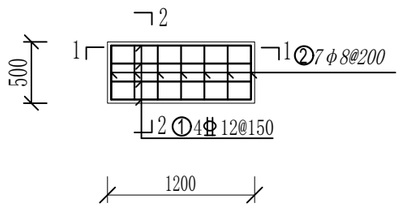

桥面板下层配筋图 1:50

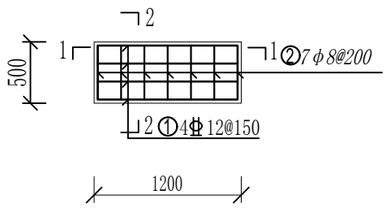

1——1
1:50

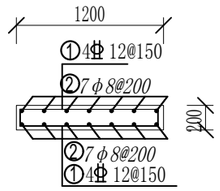

2——2
1:50

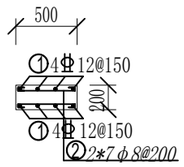

四川省建设工程设计出图专用章
匠心联创设计集团有限公司
资质等级范围:水利行业乙级
资质证书编号:A151030953(临)有效期至:2025年07月12日

匠心联创设计集团有限公司					
经理	赵世锋	伽师县玉代克力克乡英买里（11）村产业配套项目		初设	阶段
审定	赵世锋			水工	部分
校对	蔡国利	工作桥平、剖面图			
项目负责人	付永杰				
设计人	姚扬	比例	见图	日期	2025.06
许可证号	A151030953	图号	GZQ-PJ-01		

分水闸工作桥桥板平面图 1:50

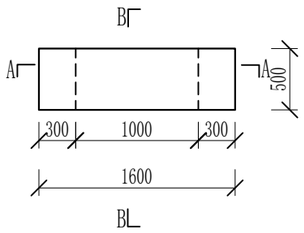

1——1
1:50

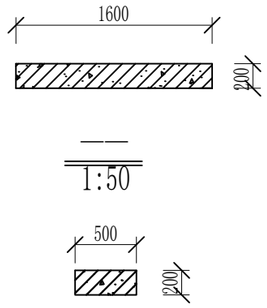

2——2
1:50

水闸便桥桥面板钢筋表

编号	部位	型式	直径 (mm)	间距 (mm)	根数 根	单根长 (mm)	总长度 (m)	米重 (kg/m)	总重量 (kg)	备注
①	工作桥桥面板	100 1500 100	Φ12	150	2×4=8	1700	14.40	0.888	12.79	HRB400
②		400	Φ8	200	2×9=18	500	9.00	0.395	3.56	HPB300
钢筋量						Φ12: 12.79kg	Φ8: 3.56kg	合计: 16.35kg		

桥面板上层配筋图 1:50

桥面板下层配筋图 1:50

1——1
1:50

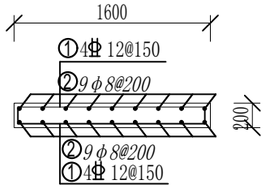

2——2
1:50

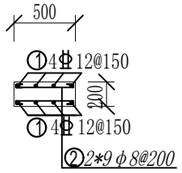

四川省建设工程设计出图专用章
匠心联创设计集团有限公司
资质等级范围:水利行业乙级
匠心联创设计集团有限公司
资质证书编号:A151030953(临)有效期至:2025年07月12日

经理	赵世锋	伽师县玉代克力克乡英买里（11）村产业配套项目		初设 阶段	
审定	赵世锋			水工 部分	
校对	蔡国利	工作桥平、剖面图			
项目负责人	付永杰				
设计人	姚扬	比例	见图	日期	2025.06
许可证号	A151030953	图号	GZQ-PJ-02		

农桥面板平面图 1:50

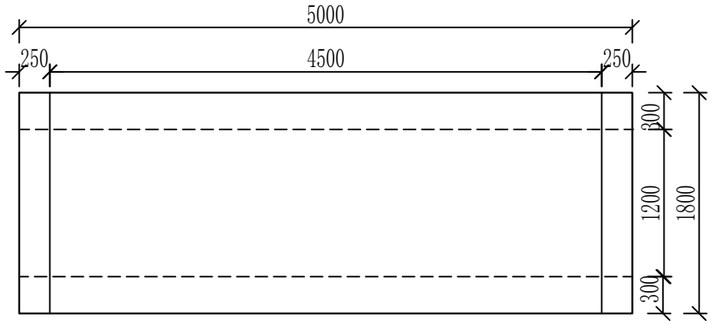

1——1 1:50

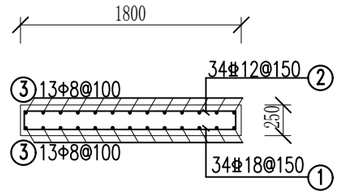

2——2 1:50

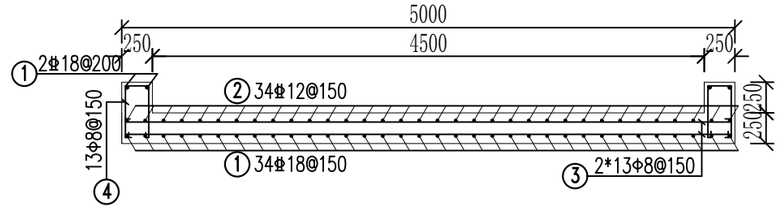

农桥桥面板上层配筋图 1:50

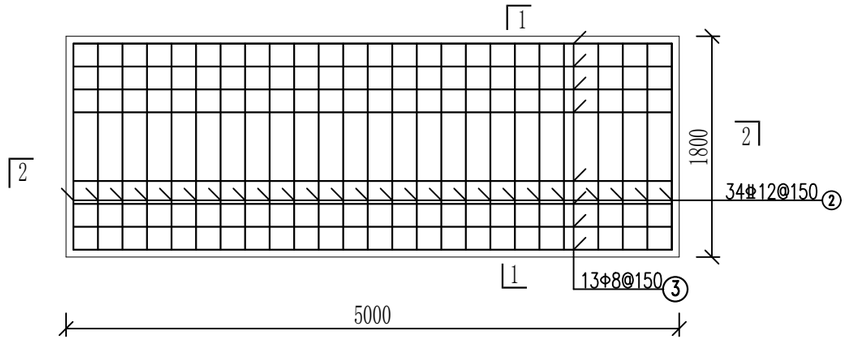

农桥桥面板下层配筋图 1:50

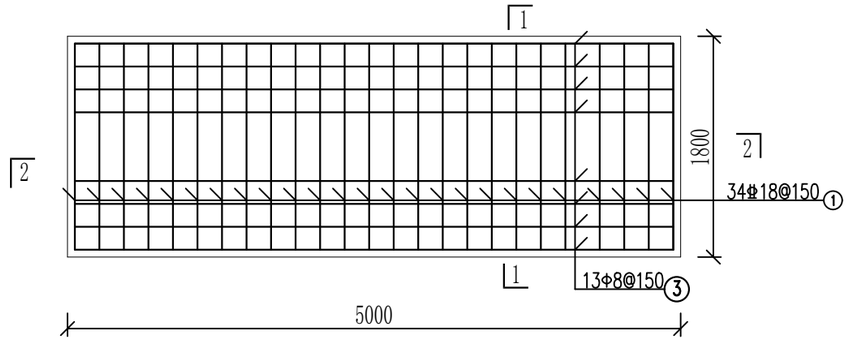

农桥钢筋表

编号	型式	直径 (mm)	间距 (mm)	根数 根	单根长 (mm)	总长度 (m)	米重 (kg/m)	总重量 (kg)	备注
①	240 2000 240	Φ18	150	2*2+34=38	2680.00	101.8	2.00	203.6	HRB400
②	240 2000 240	Φ12	150	1*34=34	2680.00	91.12	0.888	80.91	HRB400
③	4900	Φ8	150	2*13=26	5000.00	130.0	0.395	51.35	HPB300
④	150 450	Φ8	150	2*13=26	1150.00	29.9	0.395	11.81	HPB300
钢筋量		Φ18:203.6kg Φ12:80.91kg Φ8:63.16kg 合计:339.64kg 注：表中为一座农桥钢筋量.							

说明:

1、图中尺寸高程以米计，其余均以毫米计。

2、混凝土钢筋保护层厚度为30mm，

3、砼采用普通硅酸盐水泥，设计等级C35，抗冻等级为F250，抗渗等级为W6，一级配。

4、钢筋直径≥12mm的钢筋采用HRB400级钢筋，其余钢筋采用HPB300级钢筋，HPB300级钢筋采用人工弯钩，弯钩长度为6.25d。

5、钢筋搭接长度按规范要求搭接。

6、桥梁设计汽车荷载等级为公路-Ⅱ级。

四川省建设工程设计出图专用章
匠心联创设计集团有限公司
资质等级范围:水利行业乙级
水利行业(农林)专业乙级
资质证书编号:A151030953(4)有效期至:2025年07月12日

匠心联创设计集团有限公司

经理	赵世锋	伽师县玉代克力克乡英买里（11）村产业配套项目		初设 阶段	
审定	赵世锋			水工 部分	
校对	蔡国利	农桥平、剖面图			
项目负责人	付永杰				
设计人	姚扬	比例	见图	日期	2025.06
许可证号	A151030953	图号	NQ-PJ-01		