设计说明

一、设计依据

《民用建筑通用规范》(GB 55031-2022)

《民用建筑设计统一标准》(GB50352-2019)

二、本设计建筑±0.000标高相对于绝对标高施工单位现场放线确定。

三、铁艺围墙高为2100mm，围墙长每30米时设伸缩缝，伸缩缝宽度为70mm。

四、流水洞两间一个，洞内壁抹20mm厚1:2水泥砂浆加5%防水剂。

五、铁艺围墙基础采用条形基础，基础底标高为-2.50米（基础必须置于圆砾层）

六、±0.000以下为M10水泥砂浆，±0.000以上为M7.5混合砂浆。

钢筋及焊条：

1). 钢筋：HPB300级钢（ф，HRB400级钢（ ⌀。

2). 焊条：HPB300钢筋采用E43xx型，HRB400钢筋采用E55xx型。

保护层厚度：基础50mm，梁柱35mm。

3). 混凝土：基础、柱、梁采用C25。

六、凡设计未注明之处按国家现行有关规范施工。

七、墙体涂料基层做法详见：青19J2-27-外17；外墙涂料做法青19J2-205-外涂1。

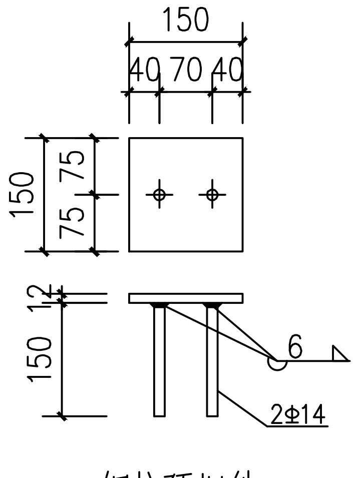
150
40 70 40
150
75
75
12
150
6
2⌀14

钢柱预埋件

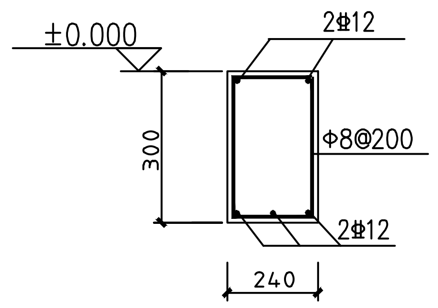
±0.000
2⌀12
300
Φ8@200
2⌀12
240

QL-1

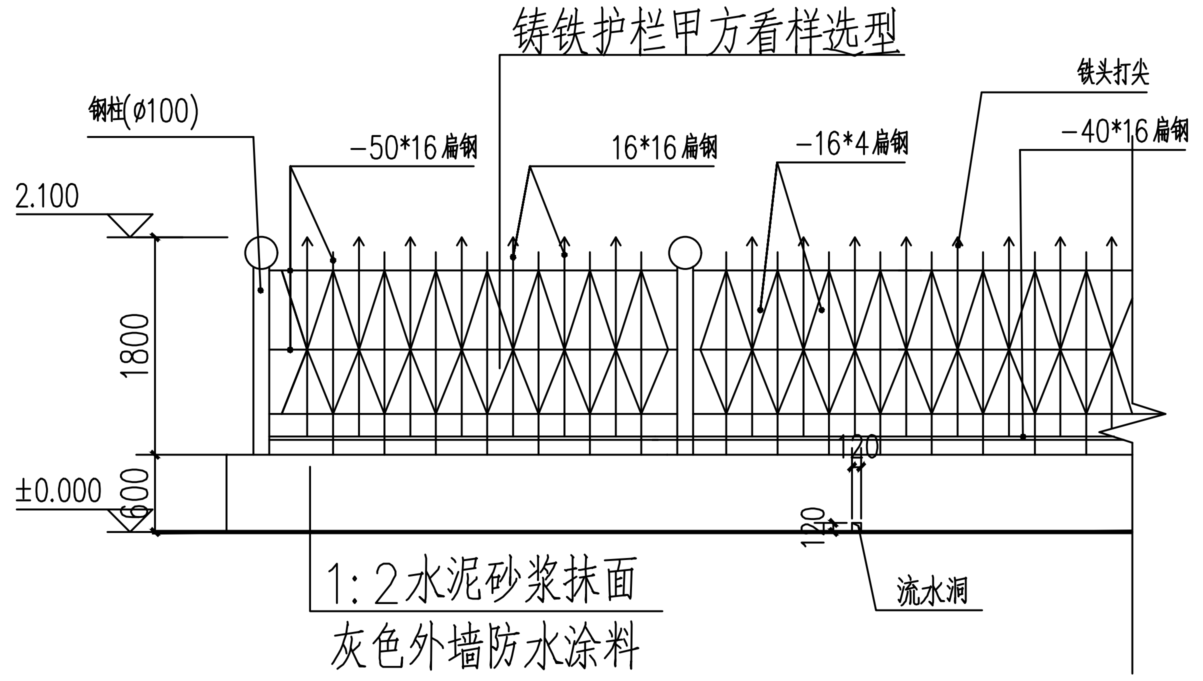
铸铁护栏甲方看样选型
钢柱(ø100)
-50*16扁钢
16*16扁钢
-16*4扁钢
铁头打尖
-40*16扁钢
2.100
1800
±0.000
600
120
120
1:2水泥砂浆抹面
灰色外墙防水涂料
流水洞

立面图 1:50

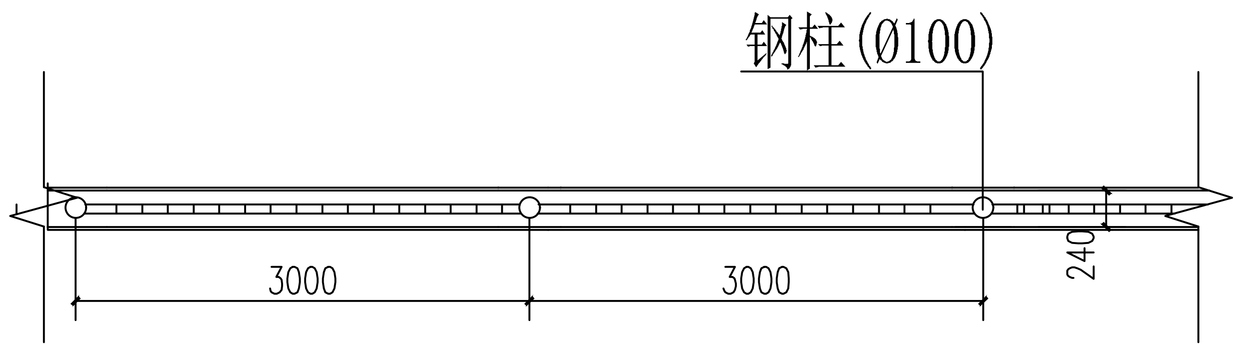
钢柱(Ø100)
3000
3000
240

平面图 1:100

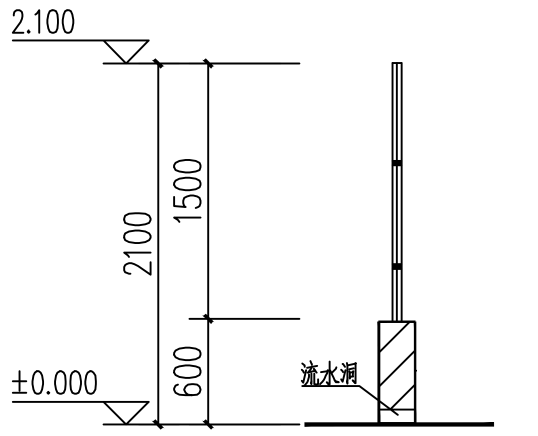
2.100
2100
1500
600
±0.000
流水洞

剖面图 1:50

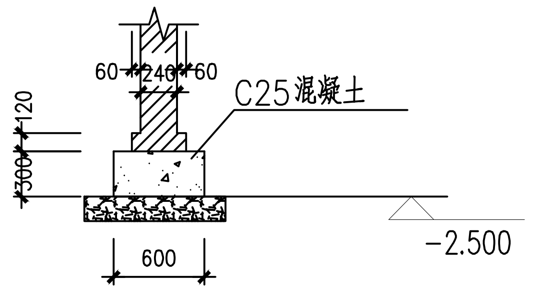
60
240
60
C25混凝土
120
300
600
-2.500

A-A剖面图 1:50

基础防冻涨措施:原有基础两侧200宽范围内采用粗砂回填

备注：

1、本图尺寸以图上标注为准，不得以比例尺度量。
2、建设单位具备完整有效的规划、立项及相关批复手续后，本图方可用于施工，在此之前，本图仅适用于方案报批。
3、图纸加盖相应阶段出图章后有效，未经正规施工图审查机构审查，本图不得直接用于施工，仅供业主建设投资前估算建设造价之参考图。
4、使用本图时，应同时参照其它有关图纸及国家相关规范与标准图集，如发现有任何不明之处，应及时通知我公司。
5、本图之版权属中水华创国际工程设计顾问有限公司所有，未经本公司授权不得随意

说明 illustrate

出图专用章 SEAL

注册盖章 SEAL

施工图审查盖章 SEAL

设计证书编号 A261136449
本图须加盖本公司出图签章 否则一律无效

设计单位

中水華創
ZSHC
中水华创国际工程设计顾问有限公司
Zhongshui Huachuang International Engineering Design Consultant Co. Ltd.

审定人/日期 AUTHORIZED FOR ISSUE BY /DATE 崔延渊	
审核人/日期 AUDITED BY /DATE 李 卉	李卉
设计总负责人 日期 PROJECT DIRECTOR /DATE 李 卉	李卉
专业负责人/日期 DISCIPLINE RESPONSIBLE BY /DATE 李 卉	李卉
校对人/日期 CHECKED BY /DATE 于晓丹	于晓丹
设计人/日期 DESIGNED BY /DATE 赵琳	赵琳
制图人/日期 DESIGNED BY /DATE 赵琳	赵琳

建设单位CLIENT
都兰县教育局

项目名称PROJECT
2025年基层义务教育及学前教育基础设施改造提升项目——都兰县第一中学建设工程

子项名称PROJECT
室外工程

图名DRAWING TITLE
一层平面图

工程编号 JOB NO.	ZS25-H-24-03	阶段 STATUS	施工图
比例 SCALE	1:100	专业 DISCIPLINE	建筑
日期 DATE	2025.06	图号 DRAWING NO.	建施-05

档案号

会签	建筑	结构
	电气	
	给排水	暖通

水利行业（引调水专业、灌溉排涝专业、水土保持专业、围垦专业、河道整治专业）丙级 电力行业（风力发电专业、送电工程、水力发电工程）乙级 轻纺行业（服装工程专业、家电电子及日用机械）乙级
风景园林工程业乙级 农业行业（农业综合开发生态工程、营造林工程）乙级 建材行业（新型建筑材料工程）乙级 冶金行业（冶金矿山工程、金属冶炼工程）乙级 机械行业（物料搬运及仓储专业）乙级
建筑行业（建筑工程）乙级 市政行业（道路工程、桥梁工程、给水工程、排水工程、热力工程、环境卫生工程）乙级