那尔轰镇那尔轰村、
黄酒馆村水泥路及硬覆盖建设项目

一阶段施工图设计

（全长 2.095 公里）

第一册　共一册

吉林省广瀛公路勘察设计有限公司
出图专用章
证书编号：2200621
吉林省住房和城乡建设厅核准

吉林省广瀛公路勘察设计有限公司

二〇二五年四月　长春

吉林省广瀛公路勘察设计有限公司
2201040040899

那尔轰镇那尔轰村、
黄酒馆村水泥路及硬覆盖建设项目

一阶段施工图设计

（全长 2.095 公里）

总 工 程 师：徐广清

设 计 负 责 人：卢亭龙

勘测设计单位：吉林省广瀛公路勘察设计有限公司

工程勘察资质证书

企业名称：吉林省广瀛公路勘察设计有限公司

详细地址：长春市朝阳区抚松路以南4栋204室

统一社会信用代码（或营业执照注册号）：91220104697793003 1 **经济性质**：有限责任公司（自然人独资）

证书编号：B222006214 **有效期**：2025年12月31日

资质类别及等级：工程勘察专业类工程测量乙级；

备注：原发证日期：2015年04月30日
原发证日期：2017年06月23日

发证机关：吉林省住房和城乡建设厅
2019 年 05 月 31 日

吉林省住房和城乡建设厅 行政审批专用章

工程设计资质证

企业名称：吉林省广瀛公路勘察设计有限公司

经济性质：有限责任公司

资质等级：公路行业（公路）专业乙级。

******

证书编号：A122006217（临）

有效期：至2025年04月30日

中华人民共和国住房和城乡建设部制

发证机关：中华人民共和国住房和城乡建设部
2024 年 04 月 30 日

中华人民共和国住房和城乡建设部 No.AZ 0109969

说　　明

一、任务依据及测设经过

任务依据

交通运输部及吉林省发布的现行标准、规范、规程和办法等。

建设必要性：那尔轰村小营沟地沿线有约 500 亩耕地，机耕路因多年缺乏维护每到雨季泥泞不堪，急需进行改造，另外该道路可直达松花江边，改造后可以带动沿线旅游经济的发展。黄酒馆村 2024 年修建了 1 座冷库，由于缺乏建设资金，冷库院还是土路，一下雨十分泥泞，给生产作业带来极大不便，需要进行硬化改造

水泥路全长 2.095 公里。本项目按四级公路工程技术标准设计，设计行车速度 20 公里/小时。路基宽 3.5-4.0 米，其中行车道宽 2.5-3.0 米，土路肩 2*0.5 米。路面面层采用水泥混凝土结构。新建涵洞 9 道，汽车荷载等级为公路Ⅱ级。黄酒馆冷库院硬化采用沥青混凝土路面 199 平方米。

二、路基设计原则、路基横断面布置方案

路基设计遵循“因地制宜、就地取材、以防为主、防治结合、安全经济、造型美观、顺应自然、与环境景观相协调”的原则，采取有效的防治措施，防治路基病害和保证路基的稳定。

本段路基横断面布置为：路基宽 3.5-4.0m，断面形式为 0.5m 土路肩+2.5-3.0m 路面+0.5m 土路肩。

本段路线采用单向横坡，行车道采用 1.0%横坡，土路肩采用 2.5%横坡。

设计标高采用路基边缘标高。

用地范围：一般填方路堤两侧坡脚以外 1m 以内的土地为公路用地范围；挖方路段时，坡脚外 1m 以内的土地为公路用地范围。路堑边坡坡顶或截水沟外缘 1m 以内的土地为公路用地范围。

三、路基压实标准及压实度

路基压实度采用重型击实标准，填方路基必须分层碾压。路基压实度及填料应满足下表：

路基填料最小强度（CBR）及路基压实度

项目分类		路面底面以下深度（cm）	最小强度（CBR）（%）	最大粒径（cm）	路基压实度（重型击实标准）（%）
填方路基	上路床	0～30	6	10	≥94
	下路床	30～80	4	10	≥94
	上路堤	80～150	3	15	≥93
	下路堤	150 以下	2	15	≥90

路桥（涵）过渡段注意填料强度、地基处理，台后过渡段路基应采用级配较好的砾（角砾）类土、砂类土填筑，路基压实度应不小于 96%。

四、路面结构设计

（一）水泥路

1、该路线原路面为砂石路改建水泥路面，由于沿线两侧均为林地和耕地，如果在原路基基础上进行路基补强填筑再铺筑路面结构层新建路面会比原路面抬高 80cm，放坡后路基占地宽度需要增加 2.4 米，无法办理占地手续，为不增加占地宽度，需要对路面进行下卧处理，且原有砂石路填筑材料多为粘性土，达不到路基承载力要求，所以需将原有路基挖除 40cm 路槽，之后换填 40cm 风化碎石以保证路基强度，新建路面高程维持原砂石路面高程。设计遵照《公路水泥混凝土路面设计规范》（JTG D40-2011）水泥混凝土弯拉强度标准值为 4.0Mpa，基层采用 5%水泥稳定碎石基层。

五、水泥混凝土路面材料应满足以下要求：

1、面层采用碎石混凝土，其中水泥采强度等级为 42.5MPa 的水泥；粗集料的技术要求应符合 JTG F30-2003 中 3.3.2 的规定；细集料的技术要求应符合 JTG F30-2003 中表 3.4.2 的规定。粗、细集料的级配范围见上表。 基层采用水泥稳定碎石基层，其配合比为水泥：碎石＝5：95。

2、施工过程中应严格遵守设计文件及《公路水泥混凝土路面施工技术细则》JTG /T F30-2014 的相关规定.

3、基层采用水泥稳定碎石基层，其配合比为水泥：碎石＝5：95。

（二）沥青硬覆盖

采用 5cm 细粒式沥青混凝土 AC-13+20cmC20 水泥混凝土基层，新修硬覆盖顶面高程维持原土路面高程，需要挖除路面结构层厚度之后 50cm 风化碎石路基换填。

1、沥青

（1）道路基质沥青采用 A 级 90 号道路石油沥青，具体见表 3-1。

表 3-1　道路石油沥青技术要求

技术指标	A 级 90 号
针入度(25℃，100g，5s)(0.1mm)	80～100
针入度指数 PI	-1.5～+1.0
延度(10℃)，5 (cm)/min 不小于	30
延度(15℃)，5 (cm)/min 不小于	100
软化点(环球法)(℃)不小于	44
闪点不小于(℃)	245
蜡含量(蒸馏法)不大于(%)	2.2
溶解度(三氯乙烯)不小于(%)	99.5
质量变化不大于(%)	±0.8
残留针入度比 不小于(%)	57
残留延度(10℃)不小于(%)	8

2、矿料

(1)粗集料

面层沥青混合料中的粗集料应采用抗滑、耐磨、坚硬、洁净干燥的石料加工而成。

各成品料出口必须安装能回收粉尘的防尘设备，保证粉尘不飞扬，不造成集料的二次污染，保证集料的粉尘含量满足要求。

集料的形状应接近立方体，并具有良好的嵌挤能力，上面层粗集料具有一个破碎面颗粒含量应达到 80%，具有两个或两个破碎面含量应不小于 60%，沥青路面下面层粗集料具有一个破碎面颗粒含量应达到 70%，具有两个或两个破碎面含量应不小于 50%。集料的粒径规格及技术指标应满足表 3-2 要求。

表 3-2　沥青面层用粗集料质量技术指标表

项　　目	指　　标
石料压碎值不大于(%)	30
洛杉矶磨耗损失不大于(%)	35
表观相对密度不小于(t/m3)	2.45
吸水率不大于(%)	3
对沥青的粘附性不小于	4
针片状颗粒含量不大于(%)	20
水洗法<0.075mm 颗粒含量不大于(%)	1
软石含量不大于(%)	5
磨光值 PSV 大于	40

(2)细集料

上面层细集料采用石屑，下面层细集料采用河砂，应洁净、干燥、无风化、无杂质、并有适当的颗粒级配。石屑生产时应采用抽吸措施,严格控制 0.075mm 的通过率。细集料质量技术指标要求应满足表 3-3 的要求，石屑的规格及级配应满足表 3-4 的要求，河砂的规格及级配应满足表 3-5 的要求。

表 3-3　沥青面层用细集料技术指标表

项目	表观相对密度(t/m³)	含泥量(小于 0.075mm 的含量)(%)	砂当量(%)
指标	不小于 2.45	不大于 5	不小于 50

表 3-4　沥青面层用石屑规格及级配要求表

规格	通过各筛孔的质量百分率(%)										
	19	16	13.2	9.5	4.75	2.36	1.18	0.6	0.3	0.15	0.075
AC-13		100	90～100	68～85	38～68	24～50	15～38	10～22	7～20	5～15	4～8
AC-16	100	90～100	70～92	60～80	34～62	20～48	13～36	9～26	7～18	5～14	4～8

表 3-5　沥青面层用河砂规格及级配要求表

规格	通过各筛孔的质量百分率(%)							
	9.5	4.75	2.36	1.18	0.6	0.3	0.15	0.075
粗砂	100	90～100	65～95	35～65	15～30	5～20	0～10	0～5
中砂	100	90～100	75～90	50～90	30～60	8～30	0～10	0～5

(3)填料

面层用填料必须采用由石灰岩经磨细得到的矿粉。矿粉必须保持干燥，能从石粉仓中自由流出，沥青混凝土拌和站除尘装置回收

的粉尘不得作为填料使用。具体见表 3-6。

表 3-6　沥青路面用矿粉的质量技术要求

项　目	单　位	指　标
表观密度	不小于(t/m3)	2.5
含水量	不大于(%)	1
粒度范围	<0.6mm　(%) <0.15mm　(%) <0.075mm　(%)	100 90～100 70～100
外观		无团粒结块
亲水系数		<1
塑性指数	%	<4

3、沥青混合料的配合比设计

应通过热拌沥青混合料的目标配合比、生产配合比及生产配合比验证三个阶段，确定矿料级配及最佳沥青用量。面层沥青混凝土混合料的矿料级配在规范的基础上进行调整，使级配形成“S”型曲线，有利于提高沥青混凝土的性能。推荐的混合料级配见表 3-7。

表 3-7　沥青混合料级配

沥青混合料级配类型		AC-13	AC-16
	19		100
	16	100	90～100
	13.2	90～100	70～92
	9.5	68～85	60～80

沥青混合料级配类型		AC-13	AC-16
	4.75	38～68	34～62
	2.36	24～50	20～48
	1.18	15～38	13～36
	0.6	10～22	9～26
	0.3	7～20	7～18
	0.15	5～15	5～14
	0.075	4～8	4～8

4、沥青混合料技术指标

沥青混合料的配合比设计及各项技术指标应满足表 3-8 的要求，试验应遵照《公路工程沥青及沥青混合料试验规程》(JTG E20—2011)的有关规定进行。沥青面层铺筑质量的内容、频度、允许差应符合《公路沥青路面施工技术规范》(JTG F40—2004)中表 11.4.5-1 规定。

表 3-8　面层沥青混合料技术指标表

项目	沥青混凝土
击时次数(双面)(次)	50
稳定度(KN)	≮5
流值(mm)	2～4.5
空隙率(%)	3～6
沥青饱和度(%)	65～75

浸水马歇尔试验残留稳定度比不小于	75%
动稳定度(次/mm)	不小于 800
冻融劈裂试验残留强度比不小于	70%
低温弯曲试验破坏应变(μ ε)	不小于 2300
混合料的渗水系数应不大于	120ml/min

5、粘层

本次设计中，在基层下面层之间设置乳化沥青粘层。

铺筑上面层前，应对下承层进行清扫，浇洒粘层油粘层油采用乳化沥青，用量为 0.45L/m2，基质沥青为 A 级 90 号沥青，沥青含量为 50%。

6、基层采用 C20 混凝土。

六、路基、路面施工注意事项

a) 遵照《公路路基施工技术规范》（JTG F10-2006）《公路路面基层施工技术细则》（JTG/T F20-2015）等有关规定进行施工，施工过程中的质量检查、评定，应执行《公路工程质量检验评定标准》（JTG F80/1-2017）及有关规定。

b) 在地面自然横坡陡于 1：5 的斜坡上（包括纵断面方向）修筑路堤时，路堤基底应挖台阶，台阶宽度不小于 1 米，台阶底应有 2%-4%向内倾斜的坡度，挖台阶的同时应注意清除草皮和树根。

c) 必须根据设计断面分层填筑、分层压实。分层的厚度根据土质类别、压实机具功能、碾压遍数等，经过试验确定填筑至路床顶面，最后一层厚度不小 10 厘米。

d) 填筑路基用土必须进行试验，如不满足 CBR 值要求，应采取必要措施。

e) 施工时应严格遵照《公路路面基层施工技术细则》（JTG/T F20-2015）的有关规定进行施工（特别应注意基层顶面的平整度）。

f) 路面面层施工时严格遵照《公路水泥混凝土路面施工技术细则》（JTG/ F30-2014）、《公路沥青路面施工技术规范》（JTG F40-2004）的有关规定执行。

施工图预算

预算总金额为 179.8356 万元，其中：建安工程费：160.9195 万元，工程监理费 4.1839 万元,竣工检测费 1.2874 万元，勘察设计费 7.2414 万元，招标控价、清单编制费 0.9655 万元，基本预备费 5.2379 万元。

吉林省广瀛公路勘察设计有限公司	那尔轰镇那尔轰村、黄酒馆村水泥路及硬覆盖建设项目	路线平面图	设计	张[illegible]	复 核	[illegible]	审 核	[illegible]

自然区划	II_1	
路基土组	砂性土	
结构类型	I	II
路面结构	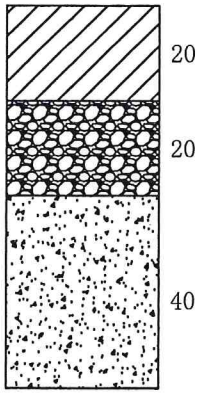	
E_0(MPa)	35	

图　例

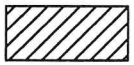

4.0Mpa水泥混凝土路面

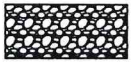

5%水泥稳定碎石基层

风化碎石换填

粗集料级配范围

	4.75-31.5　mm						
筛孔　mm	31.5	26.5	19	16	9.5	4.75	2.36
通过率　%	95-100	90-100	75-90	60-75	75-90	20-35	0-5

细集料级配范围

	中砂					
筛孔　mm	4.75	2.36	1.18	0.60	0.30	0.15
通过率　%	90-100	70-92	41-70	10-50	0-25	0-10

注：

1、本图尺寸均以厘米计。

2、面层采用碎石混凝土，其中水泥采强度等级为42.5MPa的水泥；粗集料的技术要求应符合JTG F30—2003中3.3.2的规定；细集料的技术要求应符合JTG F30—2003中表3.4.2的规定。粗、细集料的级配范围见上表。

3、施工过程中应严格遵守设计文件及《公路水泥混凝土路面施工技术细则》JTG /T30—2014的相关规定.

吉林省广瀛公路勘察设计有限公司	那尔轰镇那尔轰村、黄酒馆村水泥路及硬覆盖建设项目	路面结构图(一)	设计	张	复核	田	审核	李

水泥混凝土路面结构断面图(小营沟1、K0+153左侧)段

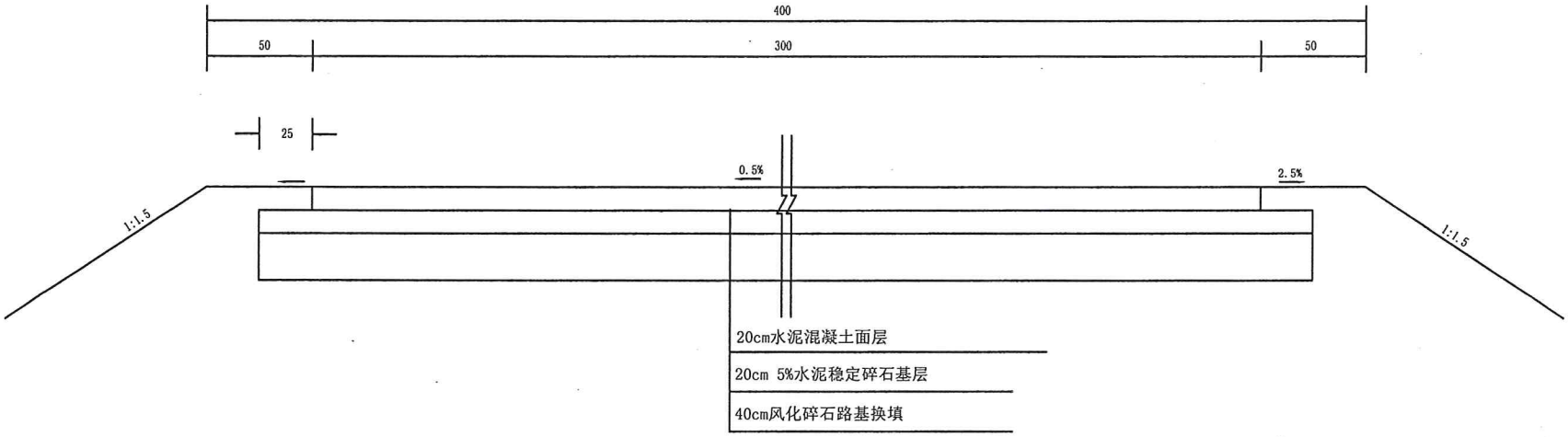

注:

1、本图尺寸均以厘米计。

吉林省广瀛公路勘察设计有限公司	那尔轰镇那尔轰村、黄酒馆村水泥路及硬覆盖建设项目	路面结构图(二)	设计	张	复 核	田	审 核	李

水泥混凝土路面结构断面图(小营沟2、3)段

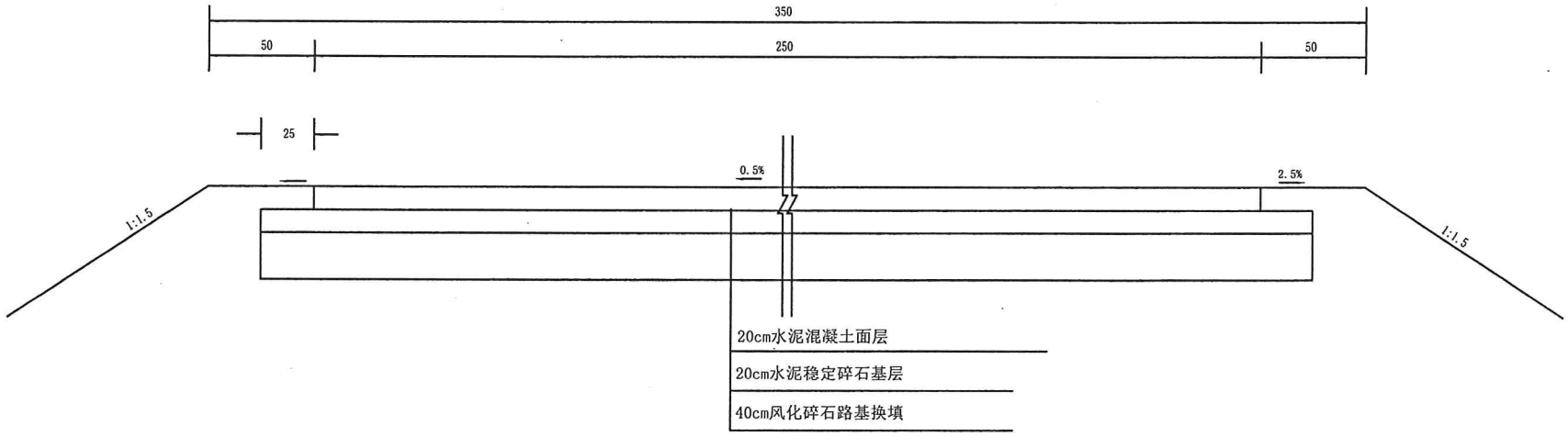

注:

1、本图尺寸均以厘米计。

吉林省广瀛公路勘察设计有限公司	那尔轰镇那尔轰村、黄酒馆村水泥路及硬覆盖建设项目	路面结构图(三)	设计	张	复 核	刘	审 核	李

路基每公里土石方数量表

那尔轰镇那尔轰村、黄酒馆村水泥路及硬覆盖建设项目

编号	桩号			长度(米)	宽度(米)	挖路槽(立方米)			填方(立方米)							弃方(立方米)		计价方总数(立方米)		总运量(立方米·公里)		备注
						总数量	土		总数量	本桩利用		纵向利用		换填								
							I	II		土	石	土	石	土	石	土	石	土	石	土	石	
1	2	3	4	5	6	7	8	9	10	11	12	13	14	15	16	17	18	19	20	21	22	23
小营沟1	K0+000	～	K1+914	1914	3.5	2679.6		2679.6							2679.6							
	K0+153左侧路口			5	3.5	10.2		10.2							10.2							接头
小营沟2	K0+000	～	K0+095	95	3	114		114							114							
小营沟3	K0+000	～	K0+081	81	3	97.2		97.2							97.2							
小 计:				2095		2901		2901							2901							

水泥混凝土路面工程数量表

那尔轰镇那尔轰村、黄酒馆村水泥路及硬覆盖建设项目

路线	桩号	长度(m)	结构类型			透层油/封层(m2)	路口(m^2)	水稳基层(m^2)/20cm	面层(m^2)/20cm	培路肩		备注
				基层	面层					(m^2)	(m^3)	
小营沟1	K0+000 ～ K1+914	1914	水泥混凝土	3.5	3.0			6699.0/20	5742.0/20	1914	766	
	K0+153左侧路口	5	水泥混凝土	3.5	3.0		8	25.5/20	23.0/20	5	2	接头
小营沟2	K0+000 ～ K0+095	95	水泥混凝土	3.0	2.5			285.0/20	237.5/20	95	38	
小营沟3	K0+000 ～ K0+081	81	水泥混凝土	3.0	2.5			243.0/20	202.5/20	81	32	
	合计	2095						7253/20	6205/20	2095	838	

管涵工程数量表

那尔轰镇那尔轰村、黄酒馆村水泥路及硬覆盖建设项目

序号	路线	桩号	交角(度)	孔径—跨径(孔—米)	每道涵长(米)	接长(米)	结构类型	进出口型式		工程数量																				备注
								进口	出口	挖基土方(m^3)	洞口铺砌砂砾垫层(m^3)	圆管砼C30(m^3)	八字墙身浆砌片石M12.5(m^3)	八字墙基浆砌片石M12.5(m^3)	八字墙抹面砂浆M12.5(m^2)	八字墙勾缝(m^2)	洞口铺砌浆砌片石M12.5(m^3)	管缝沉降缝(m^2)	端墙墙身浆砌片石M12.5(m^3)	端墙基础浆砌片石M12.5(m^3)	截水墙浆砌片石M12.5(m^3)	沥青防水层(m^2)	帽石砼M20(m^3)	整管节数	管基浆砌片石M10(m^3)	管基砂砾垫层(m^3)	集水井井身(m^3)	集水井井底(m^3)	井底垫砂(m^3)	回填风化碎石(m^3)	
1	小营沟1	K0+445	90	1-0.6	6		圆管涵					0.61												3						便涵
1	小营沟1	K0+150	90	1-0.8	10		圆管涵	集水井		123		2.21						6.03	1.87	1.6		9.05	0.29	5	10.38	15.12	3.35	2.7	1.35	67	新建
2		K0+517	90	1-0.8	6		圆管涵	集水井		82		1.33						3.01	1.87	1.6		4.52	0.29	3	6.23	9.52	3.35	2.7	1.35	38	新建
3		K1+197	90	1-0.8	8		圆管涵			82		1.77						4.52	1.87	1.6		6.78	0.29	4	8.31	12.32				52	新建
4	小营沟2		90	1-0.8	6		圆管涵			62		1.33						3.01	1.87	1.6		4.52	0.29	3	6.23	9.52				38	新建
	小计									349	0	6.64	0	0	0	0	0	16.57	7.48	6.4	0	24.87	1.16	15	31.15	46.48	6.7	5.4	2.7	195	
1	小营沟1	K0+915	90	1-1.0	6		圆管涵			73		2.07						3.77	1.81	1.78		5.66	0.32	3	7.17	10.24				45	新建
2		K0+992	90	1-1.0	8		圆管涵	八字墙	八字墙	137	1.07	2.76	7.04	4.15	3	4.44	2.14	5.65	1.81	1.78	2.58	8.48	0.32	4	9.56	12.8				62	新建
3		K1+094	90	1-1.0	6		圆管涵			73		2.07						3.77	1.81	1.78		5.66	0.32	3	7.17	10.24				45	新建
4		K1+390	90	1-1.0	6		圆管涵			73		2.07						3.77	1.81	1.78		5.66	0.32	3	7.17	10.24				45	新建
	小计									356	1.07	8.97	7.04	4.15	3	4.44	2.14	16.96	7.24	7.12	2.58	25.46	1.28	13	31.07	43.52	0	0	0	197	

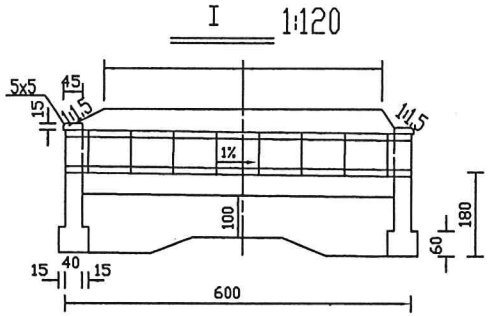

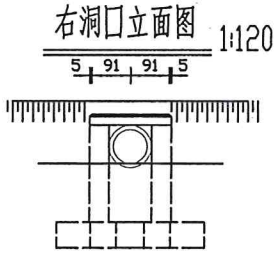

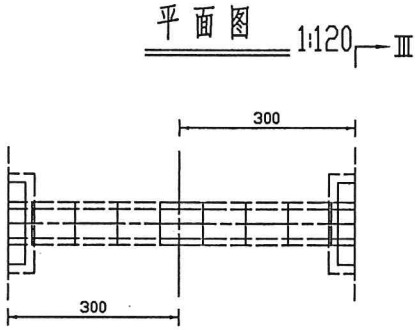

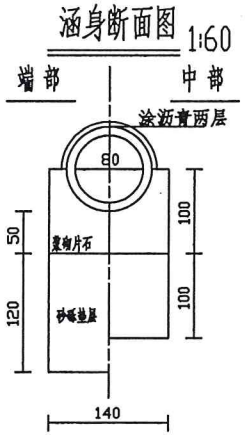

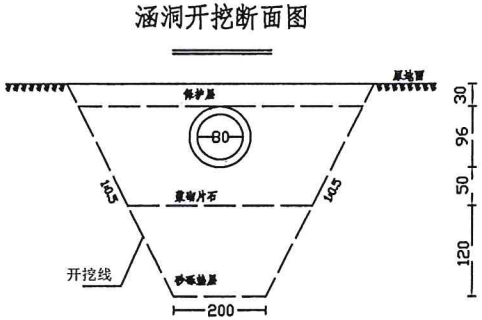

工程数量表

工程名称	材料种类	单位	工程数量
基管节数			3
圆管	C30混凝土	m³	1.33
管基	M10浆砌片石	m³	6.23
管基砂砾垫层		m³	9.52
洞口铺砌	M10浆砌片石	m³	
洞口铺砌垫层	砂砾	m³	
钢筋	?级	KG	
帽石	C20混凝土	m³	0.29
管缝沉降缝	油毛毡	m²	3.01
沥青防水层		m²	4.52
端墙身	M12.5浆砌片石	m³	1.87
端墙基础	M12.5浆砌片石	m³	1.6
八字墙身	M12.5浆砌片石	m³	
八字墙基	M12.5浆砌片石	m³	
八字墙抹面	M12.5砂浆	m²	
八字墙勾缝		m²	
挖基土方		m³	62
回填风化碎石			38
截水墙	M12.5浆砌片石	m³	

附 注:

1. 本图尺寸除标高以米计外,其余均以厘米计.
2. 涵底纵坡为沿涵轴线方向.
3. 本图按地基承载力250KPa设计.
4. 基坑开挖至设计标高,应在确定地基承载力满足设计要求后,方可继续施工.

吉林省广瀛公路勘察设计有限公司	那尔轰镇那尔轰村、黄酒馆村水泥路及硬覆盖建设项目	1-0.8圆管涵6米无八字墙	设计	张	复 核	闫志诚	审 核	李丰龙

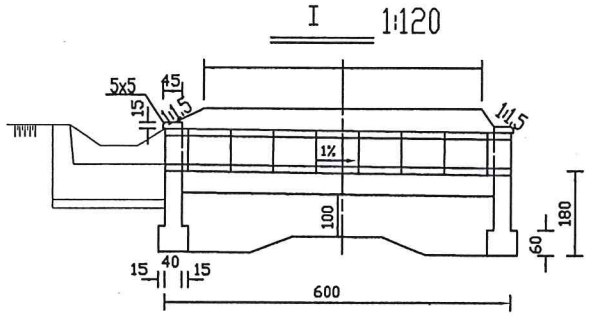

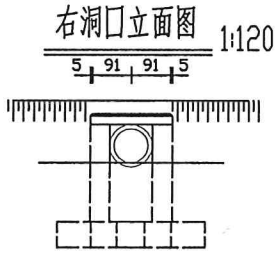

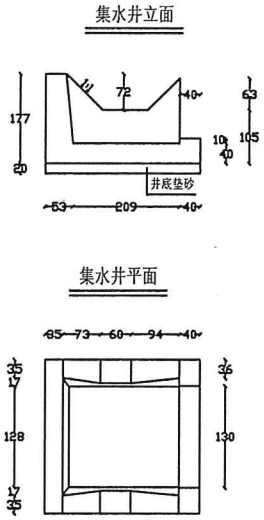

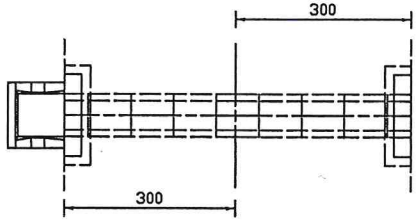

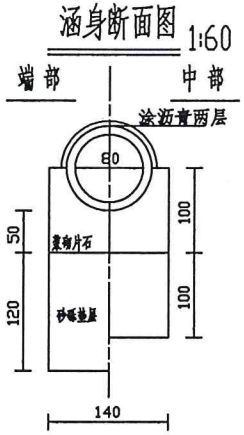

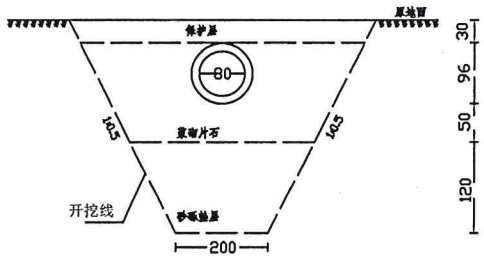

工程数量表

工程名称	材料种类	单位	工程数量
基管节数			3
圆管	C30混凝土	m³	1.33
管基	M10浆砌片石	m³	6.23
管基砂砾垫层		m³	9.52
洞口铺砌	M10浆砌片石	m³	
洞口铺砌垫层	砂砾	m³	
钢筋	?级	KG	
帽石	C20混凝土	m³	0.29
管缝沉降缝	油毛毡	m²	3.01
沥青防水层		m²	4.52
端墙身	M12.5浆砌片石	m³	1.87
端墙基础	M12.5浆砌片石	m³	1.6
八字墙身	M12.5浆砌片石	m³	
八字墙基	M12.5浆砌片石	m³	
八字墙抹面	M12.5砂浆	m²	
八字墙勾缝		m²	
挖基土方		m³	
目填风化碎石			
截水墙	M12.5浆砌片石	m³	

附 注:

1. 本图尺寸除标高以米计外,其余均以厘米计.
2. 涵底纵坡为沿涵轴线方向.
3. 本图按地基承载力250KPa设计.
4. 基坑开挖至设计标高,应在确定地基承载力满足设计要求后,方可继续施工.

吉林省广瀛公路勘察设计有限公司	那尔轰镇那尔轰村、黄酒馆村水泥路及硬覆盖建设项目	1-0.8圆管涵6米集水井	设计	张[illegible]	复 核	田志[illegible]	审 核	[illegible]

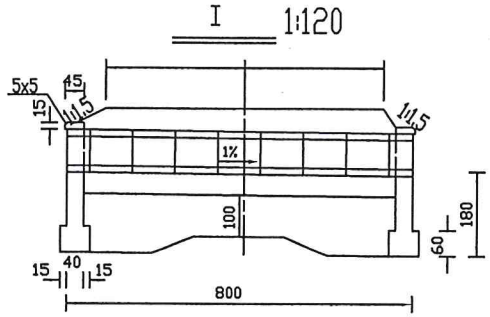

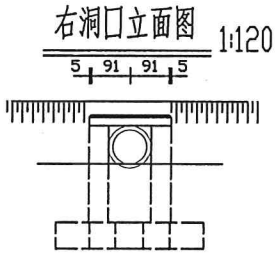

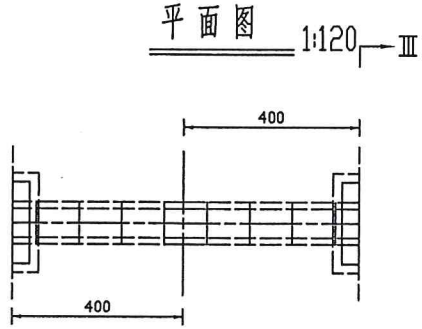

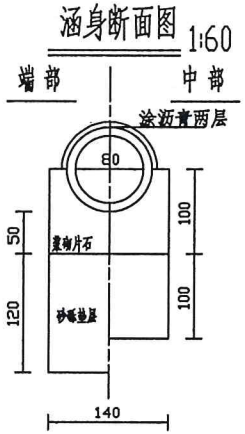

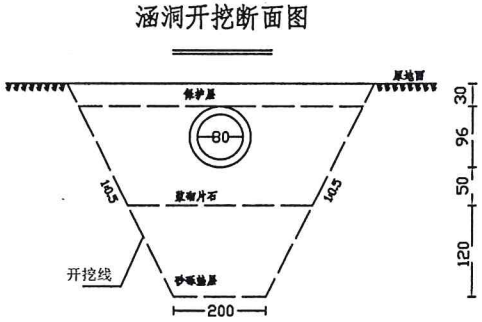

工程数量表

工程名称	材料种类	单位	工程数量
基管节数			4
圆管	C30混凝土	m3	1.77
管基	M10浆砌片石	m3	8.31
管基砂砾垫层		m3	12.32
洞口铺砌	M10浆砌片石	m3	
洞口铺砌垫层	砂砾	m3	
钢筋	?级	KG	
帽石	C20混凝土	m3	0.29
管缝沉降缝	油毛毡	m2	4.52
沥青防水层		m2	6.78
端墙身	M12.5浆砌片石	m3	1.87
端墙基础	M12.5浆砌片石	m3	1.6
八字墙身	M12.5浆砌片石	m3	
八字墙基	M12.5浆砌片石	m3	
八字墙抹面	M12.5砂浆	m2	
八字墙勾缝		m2	
挖基土方		m3	82
回填风化碎石			52
截水墙	M12.5浆砌片石	m3	

附 注:

1. 本图尺寸除标高以米计外,其余均以厘米计.
2. 涵底纵坡为沿涵轴线方向.
3. 本图按地基承载力250KPa设计.
4. 基坑开挖至设计标高,应在确定地基承载力满足设计要求后,方可继续施工.
5. 由于征地问题，个别涵洞无法实施八字墙，详见涵洞工程数量表.
6. 由于排水需要，个别涵洞需要修建集水井，详见涵洞工程数量表

吉林省广瀛公路勘察设计有限公司	那尔轰镇那尔轰村、黄酒馆村水泥路及硬覆盖建设项目	1-0.8圆管涵8米无八字墙	设计	张[illegible]	复核	[illegible]	审核	[illegible]

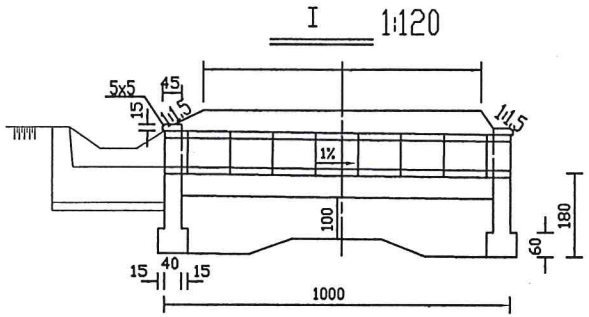

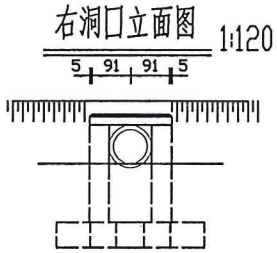

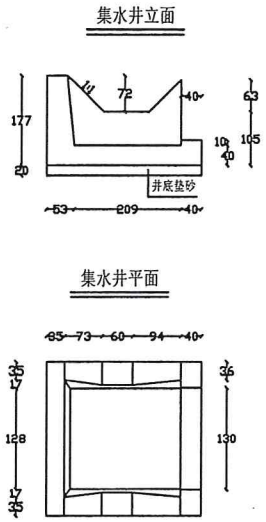

工 程 数 量 表

工程名称	材料种类	单位	工程数量
墩管节数			5
圆管	C30混凝土	m3	2.21
管基	M10浆砌片石	m3	10.38
管基砂砾垫层		m3	15.12
洞口铺砌	M10浆砌片石	m3	
洞口铺砌垫层	砂砾	m3	
钢筋	?级	KG	
帽石	C20混凝土	m3	0.29
管缝沉降缝	油毛毡	m2	6.03
沥青防水层		m2	9.05
端墙身	M12.5浆砌片石	m3	1.87
端墙基础	M12.5浆砌片石	m3	1.6
八字墙身	M12.5浆砌片石	m3	
八字墙基	M12.5浆砌片石	m3	
八字墙抹面	M12.5砂浆	m2	
八字墙勾缝		m2	
挖基土方		m3	
回填风化碎石			
截水墙	M12.5浆砌片石	m3	

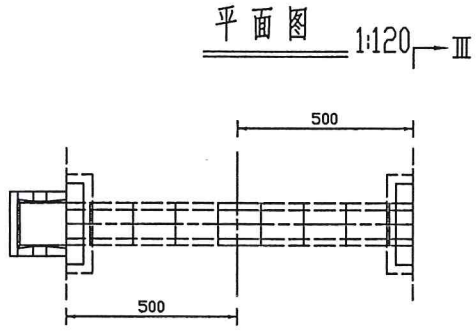

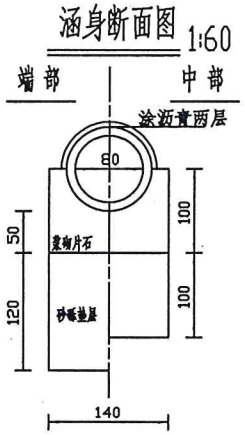

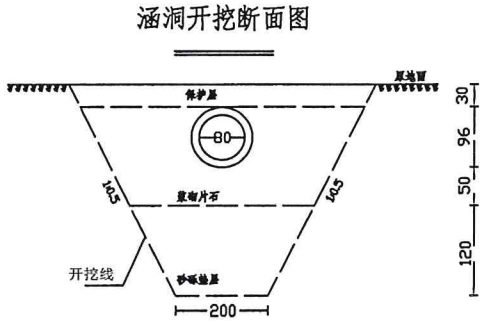

附 注:

1. 本图尺寸除标高以米计外,其余均以厘米计.
2. 涵底纵坡为沿涵轴线方向.
3. 本图按地基承载力250KPa设计.
4. 基坑开挖至设计标高,应在确定地基承载力满足设计要求后,方可继续施工.

吉林省广瀛公路勘察设计有限公司	那尔轰镇那尔轰村、黄酒馆村水泥路及硬覆盖建设项目	1-0.8圆管涵10米集水井	设计	张	复 核	闫	审 核	李

立 面

1:180

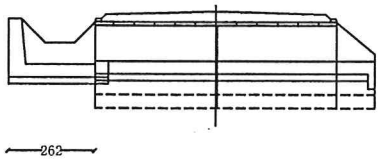

左洞口侧面

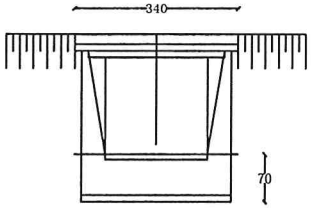

集水井立面

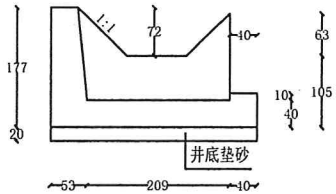

工 程 数 量 表

工程名称	材料种类	单位	工程数量
集水井井身	M15浆砌片石	m^3	3.35
集水井井底	M15浆砌片石	m^3	2.7
井底垫砂		m^3	1.35

平 面

1:180

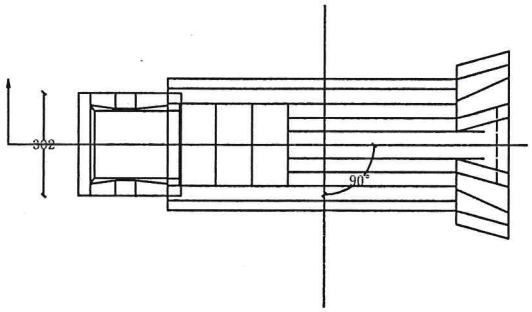

集水井平面

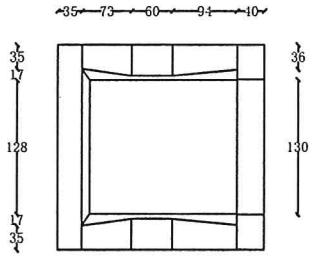

标注：

1、本图尺寸标高以米计，余均以厘米为单位.

2、涵底纵坡为沿涵轴方向.

3、容许地基承载力为300kpa.

吉林省广瀛公路勘察设计有限公司	那尔轰镇那尔轰村、黄酒馆村水泥路及硬覆盖建设项目	0.8米管涵 集水井 设计图	设计	张	复 核	刘志斌	审 核	李丰龙

I 1:120

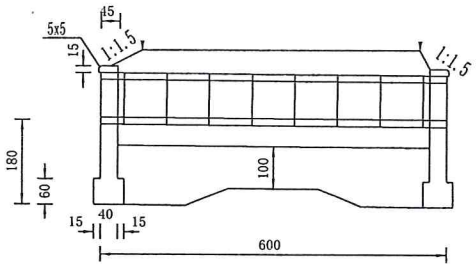

右洞口立面图 1:120

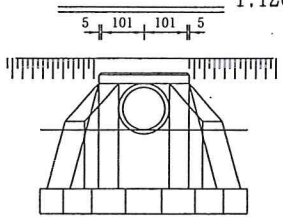

工程数量表

工程名称	材料种类	单位	工程数量
整管节数			3
圆管	C30混凝土	m3	2.07
管基	M12.5浆砌片石	m3	7.17
管基砂砾垫层		m3	10.24
洞口铺砌	M12.5浆砌片石	m3	
洞口铺砌垫层	砂砾	m3	
钢筋	级	KG	
帽石	C20混凝土	m3	0.32
管缝沉降缝	油毛毡	m2	3.77
沥青防水层		m2	5.66
端墙身	M12.5浆砌片石	m3	1.81
端墙基础	M12.5浆砌片石	m3	1.78
八字墙身	M12.5浆砌片石	m3	
八字墙基	M12.5浆砌片石	m3	
八字墙抹面	M12.5砂浆	m2	
八字墙勾缝		m2	
挖基土方		m3	73
回填风化碎石			45
截水墙	M12.5浆砌片石	m3	

平面图 1:120

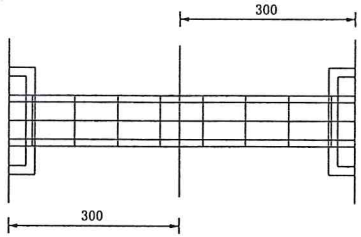

涵身断面图 1:60

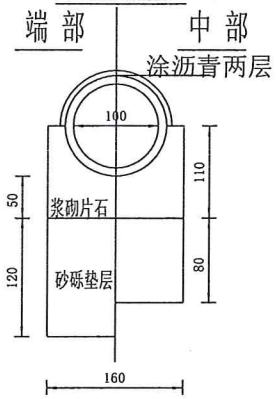

涵洞开挖断面图

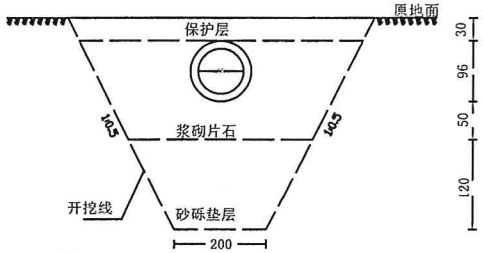

附 注:

1. 本图尺寸除标高以米计外,其余均以厘米计.
2. 涵底纵坡为沿涵轴线方向.
3. 本图按地基承载力250KPa设计.
4. 基坑开挖至设计标高,应在确定地基承载力满足设计要求后,方可继续施工.

吉林省广瀛公路勘察设计有限公司	那尔轰镇那尔轰村、黄酒馆村水泥路及硬覆盖建设项目	1.0圆管涵6米无八字	设计		复核		审核	

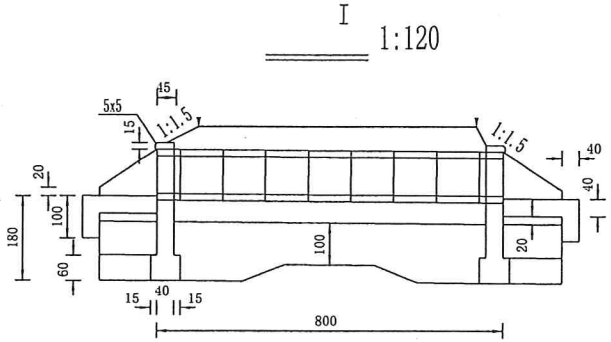

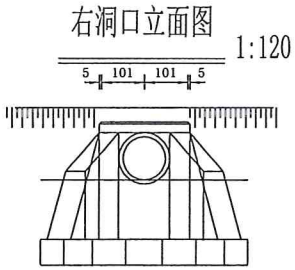

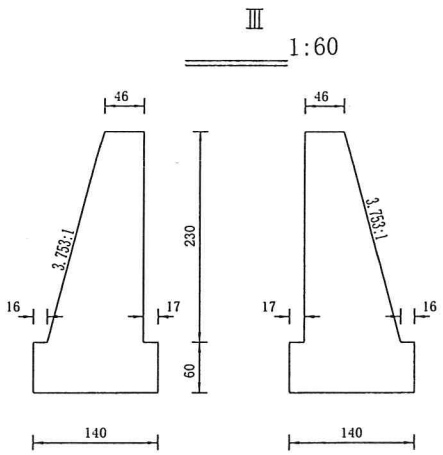

工程数量表

工程名称	材料种类	单位	工程数量
整管节数			4
圆管	C30混凝土	m^3	2.76
管基	M12.5浆砌片石	m^3	9.56
管基砂砾垫层		m^3	12.8
洞口铺砌	M12.5浆砌片石	m^3	2.14
洞口铺砌垫层	砂砾	m^3	1.07
钢筋	级	KG	
帽石	C20混凝土	m^3	0.32
管缝沉降缝	油毛毡	m^2	5.65
沥青防水层		m^2	8.48
端墙身	M12.5浆砌片石	m^3	1.81
端墙基础	M12.5浆砌片石	m^3	1.78
八字墙身	M12.5浆砌片石	m^3	7.04
八字墙基	M12.5浆砌片石	m^3	4.15
八字墙抹面	M12.5砂浆	m^2	3
八字墙勾缝		m^2	4.44
挖基土方		m^3	137
回填风化碎石			62
截水墙	M12.5浆砌片石	m^3	2.58

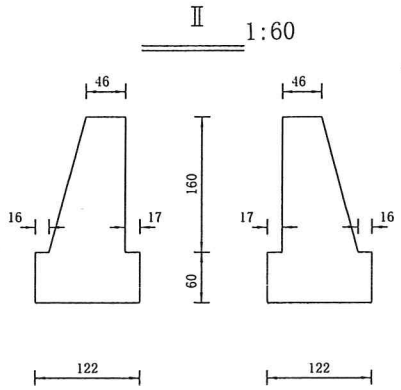

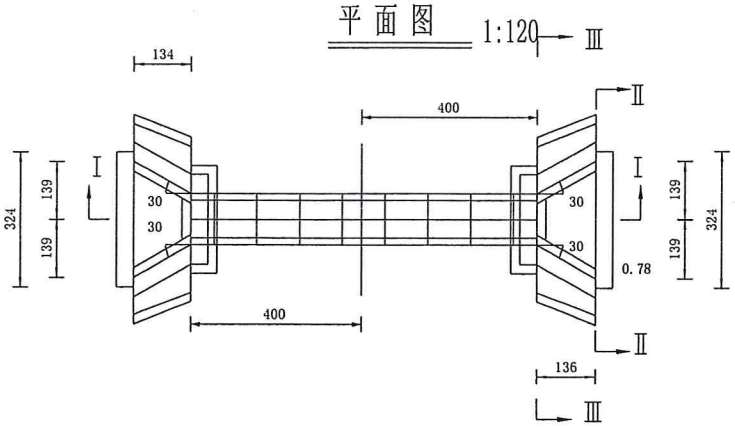

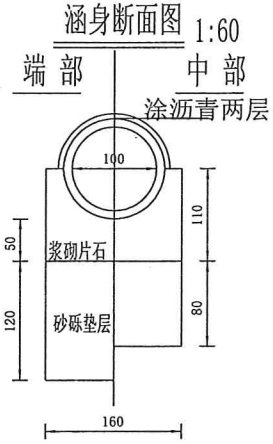

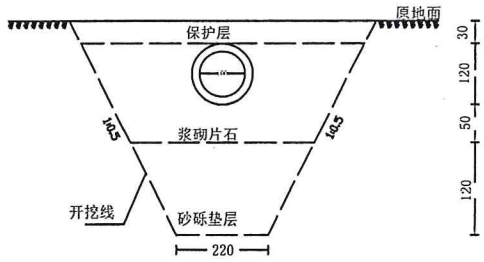

附注:

1. 本图尺寸除标高以米计外,其余均以厘米计.
2. 涵底纵坡为沿涵轴线方向.
3. 本图按地基承载力250KPa设计.
4. 基坑开挖至设计标高,应在确定地基承载力满足设计要求后,方可继续施工.

吉林省广瀛公路勘察设计有限公司	那尔轰镇那尔轰村、黄酒馆村水泥路及硬覆盖建设项目	1.0圆管涵8米通用图	设计	张[illegible]	复核	[illegible]	审核	[illegible]

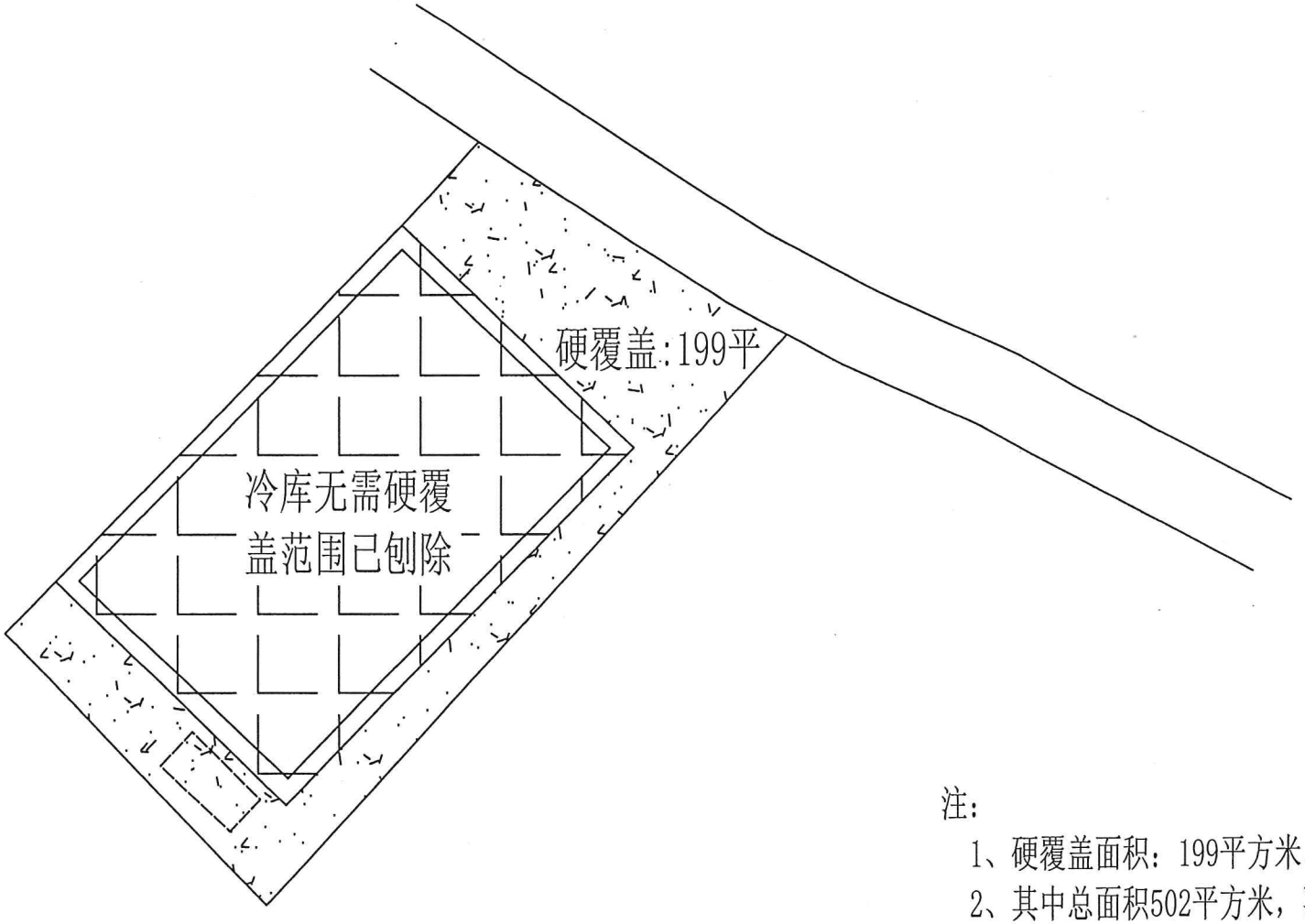

注：

1、硬覆盖面积：199平方米。

2、其中总面积502平方米，冷库无需硬覆盖面积303平方米。

吉林省广瀛公路勘察设计有限公司	那尔轰镇那尔轰村、黄酒馆村水泥路及硬覆盖建设项目	硬覆盖平面图	设计	张	复 核	田	审 核

路面结构方案

自然区划		Ⅱ1		
路基土组		旧水泥混凝土路面		
设计弯沉		0.420mm		
部 位		行车道		
填挖情况				
干湿类型				
路面结构图	代 号	新建路面		
	图 式	5.0 20 50		
E0(MPa)		≥40		

图例

- 5cm 细粒式沥青混凝土 (AC-13)
- 粘层油
- 20cm C20混凝土基层
- 50cm 风化碎石换填

1、遵照《公路沥青路面设计规范》(JTG D50-2017)、《公路沥青路面施工技术规范》(JTG F40-2004)、《公路路面基层施工技术细则》(JTGT F20-2015)、《公路路基设计规范》(JTG D30-2015)、《公路路基施工技术规范》(JTG T3610—2019)及其它有关规范、规定进行施工。

2、路面上面层采用5cm,细粒式沥青混凝土，集料级配:5cm厚表面层:AC-13，应满足JTG E20-2011的规定。沥青混合料用油:C级90号。沥青与石料的粘附性小于4级时可掺加抗剥落剂，其用量按试验结果确定。表面层应选用磨光值不小于38符合要求的硬质石料，小于4.75mm的矿料宜用石灰岩。沥青混合料压实度标准以试验段确定，压实度不小于98%。

3、在铺设沥青层前，应对基层表面进行清扫，浇洒粘层油，，用油应符合JTG/T F20-2015的要求。

4、基层采用C20混凝土基层。

5、图中E0为土基回弹模量，以兆帕为单位，其余尺寸均以厘米计。

沥青混合料矿料级配表

级配类型		通过各筛孔（mm）的质量百分率（%）														
		53	37.5	31.5	26.5	19.0	16.0	13.2	9.5	4.75	2.36	1.18	0.6	0.3	0.15	0.075
密级配沥青混凝土	AC-13						100	90-100	68-85	38-68	24-50	15-38	10-22	7-20	5-15	4-8

吉林省广瀛公路勘察设计有限公司	那尔轰镇那尔轰村、黄酒馆村水泥路及硬覆盖建设项目	路面结构图(硬覆盖)	设计	张	复 核	审 核

路基每公里土石方数量表

那尔轰镇那尔轰村、黄酒馆村水泥路及硬覆盖建设项目

序号	起讫桩号	挖路槽土方(立方米)							填方(立方米)							换填(立方米)		计价方总数(立方米)		总运量(立方米·公里)		备注
		总数量	土			石			总数量	本桩利用		纵向利用		借 方								
			Ⅰ	Ⅱ	Ⅲ	Ⅳ	Ⅴ	Ⅵ		土	石	土	石	土	石	土	石	土	石	土	石	
1	黄酒馆冷库硬覆盖	50		50													100					换填50cm风化碎石
	合计：	50		50													100					

路面工程数量表

那尔轰镇那尔轰村、黄酒馆村水泥路及硬覆盖建设项目

序号	桩号	长度(m)	结构类型	宽度(m)		透层油/封层(m^2)	粘层(m^2)	C20水泥混凝土基层(m^2)/20cm	上面层(m^2)/5cm	上面层(m^2)/3.5cm	下面层(m^2)/4cm	路口(m^2)	培路肩		备注
				基层	面层								(m^2)	(m^3)	
1	黄酒馆冷库硬覆盖		沥青混凝土				199	199	199						
合计:							199	199	199				0	0	

表A.0.2-5 总预算表

建设项目名称：那尔轰镇那尔轰村、黄酒馆村水泥路及硬覆盖建设项目

编制范围：那尔轰镇那尔轰村、黄酒馆村水泥路及硬覆盖建设项目

01表

分项编号	工程或费用名称	单位	数量	金额（元）	技术经济指标	各项费用比例(%)	备注
1	第一部分 建筑安装工程费	公路公里		1609194.79		89.48	
102	路基工程	km	2.095	258269.33	123278.92	14.36	
102LJ	路基工程	km	2.095	258269.33	123278.92	14.36	
102LJ02	路基挖方	m3		30103.35		1.67	
102LJ0201	挖土方	m3	2951	30103.35	10.2	1.67	
LJ03	路基填方	m3	3001	228165.97	76.03	12.69	
LJ0304	风化碎石换填	m3	3001	228165.97	76.03	12.69	
103	路面工程	km	2.095	1187480.82	566816.62	66.03	
103LM	路面工程	km	2.095	1153513.05	550602.89	64.14	
103LM01	沥青混凝土路面	m2		35735.83		1.99	
103LM0103	路面基层	m2	199	20218.66	101.6	1.12	
103LM010305	水泥混凝土基层	m2	199	20218.66	101.6	1.12	
103LM01030501	厚20cm	m2	199	20218.66	101.6	1.12	
103LM0104	透层、黏层、封层	m2	199	443.01	2.23	0.02	
103LM010402	黏层	m2	199	443.01	2.23	0.02	
103LM0105	沥青混凝土面层	m2	199	15074.16	75.75	0.84	
103LM010502	细式沥青混凝土面层	m2	199	15074.16	75.75	0.84	
103LM01050202	厚5cm	m2	199	15074.16	75.75	0.84	
103LM02	水泥混凝土路面	m2		1117777.23		62.16	
103LM0203	路面基层	m2		450183.63		25.03	
103LM020302	水泥稳定类基层	m2		450183.63		25.03	
103LM02030201	5%水泥稳定碎石基层	m2	7253	450183.63	62.07	25.03	
103LM0203020106	厚20cm	m2	7253	450183.63	62.07	25.03	
103LM0205	水泥混凝土面层	m2		667593.6		37.12	
103LM020501	水泥混凝土	m2		667593.6		37.12	

编制：wec-9288　　复核：

表A.0.2-5 总预算表

建设项目名称：那尔轰镇那尔轰村、黄酒馆村水泥路及硬覆盖建设项目

编制范围：那尔轰镇那尔轰村、黄酒馆村水泥路及硬覆盖建设项目

01表

分项编号	工程或费用名称	单位	数量	金额（元）	技术经济指标	各项费用比例(%)	备注
103LM02050101	普通水泥混凝土面层	m2	6205	667593.6	107.59	37.12	
103LM0205010102	厚20cm	m2	6205	667593.6	107.59	37.12	
103LM0403	中间带	km		33967.76		1.89	
LM040201	培路肩	m3	838	33967.76	40.53	1.89	
104	桥梁涵洞工程	km	2.095	139663.45	66665.13	7.77	
10401	涵洞工程	m/道		139663.45		7.77	
10401HD	涵洞工程	m/道		139663.45		7.77	
10401HD01	管涵	m/道		139663.45		7.77	
10401HD0101	钢筋混凝土圆管涵	m/道		139663.45		7.77	
HD01	1-0.6米便涵	m/道	6 / 1	1193.18	198.86 / 1193.18	0.07	
HD01	1-0.8米圆管涵	m/道	30 / 4	67640.92	2254.7 / 16910.23	3.76	
HD01	1-1.0米圆管涵	m/道	26 / 4	70829.35	2724.21 / 17707.34	3.94	
110	专项费用	元		23781.2		1.32	
11002	安全生产费	元		23781.2		1.32	
2	第二部分 土地使用及拆迁补偿费	公路公里					
3	第三部分 工程建设其他费用	公路公里	2.095	136781.56	65289.53	7.61	
301	建设项目管理费	公路公里	2.095	54712.62	26115.81	3.04	
30103	工程监理费	公路公里	2.095	41839.07	19970.91	2.33	
30105	竣（交）工验收试验检测费	公路公里	2.095	12873.56	6144.9	0.72	
303	建设项目前期工作费	公路公里	2.095	82068.94	39173.72	4.56	
30301	勘察设计费		2.095	72413.77	34565.04	4.03	
30304	造价咨询费		2.095	9655.17	4608.67	0.54	
4	第四部分 预备费	公路公里	2.095	52379.29	25002.05	2.91	
401	基本预备费	公路公里	2.095	52379.29	25002.05	2.91	
402	价差预备费	公路公里					

编制：wec-9288　　复核：

表A.0.2-5 总预算表

建设项目名称：那尔轰镇那尔轰村、黄酒馆村水泥路及硬覆盖建设项目

编制范围：那尔轰镇那尔轰村、黄酒馆村水泥路及硬覆盖建设项目　　第 3 页　　共 3 页　　01表

分项编号	工程或费用名称	单位	数量	金额（元）	技术经济指标	各项费用比例(%)	备注
5	第一至四部分合计	公路公里	2.095	1798355.64	858403.65	100.00	
6	建设期贷款利息	公路公里					
7	公路基本造价	公路公里	2.095	1798355.64	858403.65	100.00	

编制：wec-9288　　复核：

表A.0.2-6 人工、主要材料、施工机械台班数量汇总表

建设项目名称：那尔轰镇那尔轰村、黄酒馆村水泥路及硬覆盖建设项目

编制范围：那尔轰镇那尔轰村、黄酒馆村水泥路及硬覆盖建设项目

　02表

代号	规格名称	单位	单价(元)	总数量	分项统计										场外运输损耗	
					路基工程	路面工程	桥梁涵洞工程							辅助生产	%	数量
1001001	人工	工日	105.49	885.004	33.456	637.533	214.014									
1051001	机械工	工日	105.49	318.784	80.051	224.933	13.8									
1513007	细粒式沥青混凝土(商)（细粒式沥青混凝土(商)	m3	1245.28	10.149		10.149										
2001001	HPB300钢筋	t	3203.08	0.019		0.019										
2001021	8～12号铁丝（镀锌铁丝）	kg	3.64	1.708			1.708									
2003004	型钢（工字钢,角钢）	t	3212.74	0.006		0.006										
2003008	钢管（无缝钢管）	t	4281.91	0.011			0.011									
2003025	钢模板（各类定型大块钢模板）	t	5383.02	0.012			0.012									
2009013	螺栓（混合规格）	kg	10.14	1.442			1.442									
2009028	铁件（铁件）	kg	4.04	0.849			0.849									
2009030	铁钉（混合规格）	kg	4.08	0.285			0.285									
3001001	石油沥青	t	4186.79	1.043		0.716	0.327									
3003003	柴油（0号,－10号,－20号）	kg	7.43	8639.638	3854.382	4246.588	538.669									
3005001	煤	t	701.91	0.145		0.144									1	0.001
3005002	电	kW·h	0.71	6889.543		6851.319	38.224									
3005004	水	m3	0.4	458.526		395.204	63.322									
4003002	锯材（中板δ＝19～35mm,中方混合规格）	m3	1520.65	0.441		0.384	0.057									
5009012	油毛毡（400g,0.915m×21.95m）	m2	3.42	110.726			110.726									
5503005	中（粗）砂（混凝土、砂浆用堆方）	m3	189.59	666.159		602.169	47.742								2.5	16.248
5503007	砂砾（堆方）	m3	50.45	120.752			119.557								1	1.196
5505005	片石（码方）	m3	122.55	136.241			136.241									
5505010	风化石（堆方）	m3	52.02	3517.86	3091.03		392								1	34.83

编制：wec-9288　　复核：

表A.0.2-6 人工、主要材料、施工机械台班数量汇总表

建设项目名称：那尔轰镇那尔轰村、黄酒馆村水泥路及硬覆盖建设项目

编制范围：那尔轰镇那尔轰村、黄酒馆村水泥路及硬覆盖建设项目

代号	规格名称	单位	单价（元）	总数量	分项统计										场外运输损耗	
					路基工程	路面工程	桥梁涵洞工程							辅助生产	%	数量
5505013	碎石（4cm）（最大粒径4cm堆方）	m3	130.86	1097.666		1084.731	2.067								1	10.868
5505016	碎石（未筛分碎石统料堆方）	m3	130.86	2173.705		2152.183									1	21.522
5509001	32.5级水泥	t	384.28	672.161		652.983	12.523								1	6.655
7801001	其他材料费	元	1	4116.421		3885.079	231.342									
7901001	设备摊销费	元	1	0.876		0.876										
8001002	功率75kW以内履带式推土机（TY100）	台班	882.08	14.023		14.023										
8001004	功率105kW以内履带式推土机（T140-1带松土器）	台班	1177.56	5.157	4.562		0.596									
8001027	斗容量1.0m3履带式单斗挖掘机（WY100液压）	台班	1192.68	11.785	11.785											
8001035	斗容量1.0m3履带式单斗挖掘机（WK100机械）	台班	1049.97	1.875			1.875									
8001045	斗容量1.0m3轮胎式装载机（ZL20）	台班	587.08	1.005			1.005									
8001049	斗容量3.0m3轮胎式装载机（ZL50）	台班	1255.76	3.989		3.989										
8001058	功率120kW以内平地机（F155）	台班	1192.89	2.393		2.393										
8001081	机械自身质量12～15t光轮压路机（3Y-12/15）	台班	585.9	0.58		0.58										
8001085	机械自身质量0.6t手扶式振动碾（YZS06B）	台班	163.79	17.598		17.598										
8001089	机械自身质量15t以内振动压路机（CA25PD）	台班	1075.96	6.718	5.942		0.776									
8001090	机械自身质量20t以内振动压路机（YZ18A,YZJ19A）	台班	1463.85	2.974		2.974										
8003011	生产能力300t/h以内稳定土厂拌设备（WBC-300）	台班	1221.75	1.813		1.813										
8003040	容量8000L以内沥青洒布车（LS-7500）	台班	837.72	0.004		0.004										

编制：wec-9288　　复核：

表A.0.2-6 人工、主要材料、施工机械台班数量汇总表

建设项目名称：那尔轰镇那尔轰村、黄酒馆村水泥路及硬覆盖建设项目

编制范围：那尔轰镇那尔轰村、黄酒馆村水泥路及硬覆盖建设项目

　02表

代号	规格名称	单位	单价（元）	总数量	分项统计										场外运输损耗	
					路基工程	路面工程	桥梁涵洞工程							辅助生产	%	数量
8003057	最大摊铺宽度4.5m以内沥青混合料摊铺机(带自动找平)（2LTZ45）	台班	1308.54	0.075		0.075										
8003063	机械自身质量10t以内双钢轮振动压路机（YZC-10）	台班	1093.35	0.136		0.136										
8003066	机械自身质量9～16t轮胎式压路机（YL16）	台班	649.82	0.068		0.068										
8003067	机械自身质量16～20t轮胎式压路机（YL20）	台班	764.3	1.871		1.871										
8003077	摊铺宽度2.5～4.5m轨道式水泥混凝土摊铺机（HTG4500含模轨400m）	台班	1338.18	2.626		2.626										
8003083	混凝土电动刻纹机（RQF180）	台班	258.7	46.237		46.237										
8003085	电动混凝土切缝机(含锯片摊销费用)（SLF）	台班	206.83	16.016		16.016										
8005006	出料容量1000L以内强制式混凝土搅拌机（JW1000,JS1000）	台班	431.12	0.597		0.597										
8005010	出料容量400L以内灰浆搅拌机（UJ325）	台班	133.99	1.777			1.777									
8005056	生产能力15m3/h以内混凝土搅拌站（HZ15）	台班	766.62	14.396		14.396										
8007013	装载质量6t以内自卸汽车（CA/CQ340X）	台班	574.56	17.163		17.163										
8007016	装载质量12t以内自卸汽车（T138,SX360）	台班	845.34	54.136	35.474	14.461	4.202									
8007043	容量10000L以内洒水汽车（YGJ5170GSSJN）	台班	1103.55	10.642		10.642										
8009030	提升质量25t以内汽车式起重机（QY25）	台班	1366.67	0.161			0.161									
8099001	小型机具使用费	元	1	4.967		0.239	4.728									

编制：wec-9288　　复核：

表A.0.2-7 建筑安装工程费计算表

建设项目名称：那尔轰镇那尔轰村、黄酒馆村水泥路及硬覆盖建设项目

编制范围：那尔轰镇那尔轰村、黄酒馆村水泥路及硬覆盖建设项目

03表

序号	分项编号	工程名称	单位	工程量	定额直接费(元)	定额设备购置费（元）	直接费（元）				设备购置费	措施费	企业管理费	规费	利润（元）	税金（元）	金额合计（元）	
							人工费	材料费	施工机械使用费	合计					费率（%）7.42%	税率（%）9.0%	合计	单价
1	2	3	4	5	6	7	8	9	10	11	12	13	14	15	16	17	18	19
1	102	路基工程	km	2.095	113309.2		3529.29	160795.38	55808.01	220132.68		2761.3	1450.75	3879.53	8720.08	21324.99	258269.33	123278.92
2	102LJ	路基工程	km	2.095	113309.2		3529.29	160795.38	55808.01	220132.68		2761.3	1450.75	3879.53	8720.08	21324.99	258269.33	123278.92
3	102LJ02	路基挖方	m3		22754.25		965.03		21836.61	22801.64		1179.53	509.66	1313.22	1813.7	2485.6	30103.35	
4	102LJ0201	挖土方	m3	2951	22754.25		965.03		21836.61	22801.64		1179.53	509.66	1313.22	1813.7	2485.6	30103.35	10.2
5	LJ03	路基填方	m3	3001	90554.96		2564.26	160795.38	33971.39	197331.04		1581.77	941.09	2566.31	6906.37	18839.39	228165.97	76.03
6	LJ0304	风化碎石换填	m3	3001	90554.96		2564.26	160795.38	33971.39	197331.04		1581.77	941.09	2566.31	6906.37	18839.39	228165.97	76.03
7	103	路面工程	km	2.095	693176.19		67253.6	809123.65	95662.44	972039.68		14085.01	19875.5	29478.21	53953.54	98048.87	1187480.82	566816.62
8	103LM	路面工程	km	2.095	672021.54		49131.47	809123.65	92780.06	951035.18		12728.15	19262.65	23005.16	52237.72	95244.2	1153513.05	550602.89
9	103LM01	沥青混凝土路面	m2		22145.29		1809.57	26040.39	1817.74	29667.7		314.95	379.25	728.58	1694.69	2950.66	35735.83	
10	103LM0103	路面基层	m2	199	11870.53		1765.47	13043.78	1472.64	16281.89		286.78	356.82	695.2	928.55	1669.43	20218.66	101.6
11	103LM010305	水泥混凝土基层	m2	199	11870.53		1765.47	13043.78	1472.64	16281.89		286.78	356.82	695.2	928.55	1669.43	20218.66	101.6
12	103LM01030501	厚20cm	m2	199	11870.53		1765.47	13043.78	1472.64	16281.89		286.78	356.82	695.2	928.55	1669.43	20218.66	101.6
13	103LM0104	透层、黏层、封层	m2	199	387.72			358.26	3.57	361.84		3.37	11.23	0.14	29.85	36.58	443.01	2.23
14	103LM010402	黏层	m2	199	387.72			358.26	3.57	361.84		3.37	11.23	0.14	29.85	36.58	443.01	2.23
15	103LM0105	沥青混凝土面层	m2	199	9887.03		44.1	12638.35	341.53	13023.98		24.79	11.2	33.25	736.29	1244.66	15074.16	75.75
16	103LM010502	细式沥青混凝土面层	m2	199	9887.03		44.1	12638.35	341.53	13023.98		24.79	11.2	33.25	736.29	1244.66	15074.16	75.75
17	103LM0105020 2	厚5cm	m2	199	9887.03		44.1	12638.35	341.53	13023.98		24.79	11.2	33.25	736.29	1244.66	15074.16	75.75
18	103LM02	水泥混凝土路面	m2		649876.25		47321.91	783083.26	90962.32	921367.48		12413.2	18883.41	22276.58	50543.03	92293.53	1117777.23	
19	103LM0203	路面基层	m2		249895.91		4055.13	346794.58	29663.84	380513.55		3454.12	7100.64	2618.75	19325.44	37171.13	450183.63	

编制：wec-9288　　复核：

表A.0.2-7 建筑安装工程费计算表

建设项目名称：那尔轰镇那尔轰村、黄酒馆村水泥路及硬覆盖建设项目

编制范围：那尔轰镇那尔轰村、黄酒馆村水泥路及硬覆盖建设项目

03表

序号	分项编号	工程名称	单位	工程量	定额直接费(元)	定额设备购置费(元)	直接费（元）				设备购置费	措施费	企业管理费	规费	利润(元)	税金(元)	金额合计（元）	
							人工费	材料费	施工机械使用费	合计					费率（%）7.42%	税率（%）9.0%	合计	单价
1	2	3	4	5	6	7	8	9	10	11	12	13	14	15	16	17	18	19
20	103LM020302	水泥稳定类基层	m2		249895.91		4055.13	346794.58	29663.84	380513.55		3454.12	7100.64	2618.75	19325.44	37171.13	450183.63	
21	103LM02030201	5%水泥稳定碎石基层	m2	7253	249895.91		4055.13	346794.58	29663.84	380513.55		3454.12	7100.64	2618.75	19325.44	37171.13	450183.63	62.07
22	103LM0203020106	厚20cm	m2	7253	249895.91		4055.13	346794.58	29663.84	380513.55		3454.12	7100.64	2618.75	19325.44	37171.13	450183.63	62.07
23	103LM0205	水泥混凝土面层	m2		399980.34		43266.78	436288.68	61298.47	540853.93		8959.08	11782.76	19657.83	31217.59	55122.41	667593.6	
24	103LM020501	水泥混凝土	m2		399980.34		43266.78	436288.68	61298.47	540853.93		8959.08	11782.76	19657.83	31217.59	55122.41	667593.6	
25	103LM02050101	普通水泥混凝土面层	m2	6205	399980.34		43266.78	436288.68	61298.47	540853.93		8959.08	11782.76	19657.83	31217.59	55122.41	667593.6	107.59
26	103LM0205010102	厚20cm	m2	6205	399980.34		43266.78	436288.68	61298.47	540853.93		8959.08	11782.76	19657.83	31217.59	55122.41	667593.6	107.59
27	103LM0403	中间带	km		21154.65		18122.13		2882.38	21004.5		1356.86	612.85	6473.05	1715.83	2804.68	33967.76	
28	LM040201	培路肩	m3	838	21154.65		18122.13		2882.38	21004.5		1356.86	612.85	6473.05	1715.83	2804.68	33967.76	40.53
29	104	桥梁涵洞工程	km	2.095	80809.98		22576.37	77733.8	8110.47	108420.63		2784.33	2734.62	7786.42	6405.61	11531.85	139663.45	66665.13
30	10401	涵洞工程	m/道		80809.98		22576.37	77733.8	8110.47	108420.63		2784.33	2734.62	7786.42	6405.61	11531.85	139663.45	
31	10401HD	涵洞工程	m/道		80809.98		22576.37	77733.8	8110.47	108420.63		2784.33	2734.62	7786.42	6405.61	11531.85	139663.45	
32	10401HD01	管涵	m/道		80809.98		22576.37	77733.8	8110.47	108420.63		2784.33	2734.62	7786.42	6405.61	11531.85	139663.45	
33	10401HD0101	钢筋混凝土圆管涵	m/道		80809.98		22576.37	77733.8	8110.47	108420.63		2784.33	2734.62	7786.42	6405.61	11531.85	139663.45	
34	HD01	1-0.6米便涵	m/道	6	981.55		70.78	916.1	0.07	986.96		6.71	4.4	22.93	73.66	98.52	1193.18	198.86
35	HD01	1-0.8米圆管涵	m/道	30	38956.64		10988.66	37488.59	4004.07	52481.33		1356.12	1335.5	3792.65	3090.3	5585.03	67640.92	2254.7
36	HD01	1-1.0米圆管涵	m/道	26	40871.8		11516.92	39329.1	4106.32	54952.35		1421.5	1394.72	3970.84	3241.65	5848.3	70829.35	2724.21
37	110	专项费用	元							23781.2							23781.2	
38	11002	安全生产费	元							23781.2							23781.2	

编制：wec-9288　　复核：

表A.0.2-7 建筑安装工程费计算表

建设项目名称：那尔轰镇那尔轰村、黄酒馆村水泥路及硬覆盖建设项目

编制范围：那尔轰镇那尔轰村、黄酒馆村水泥路及硬覆盖建设项目

03表

序号	分项编号	工程名称	单位	工程量	定额直接费(元)	定额设备购置费（元）	直接费（元）				设备购置费	措施费	企业管理费	规费	利润（元）	税金（元）	金额合计（元）	
							人工费	材料费	施工机械使用费	合计					费率（%）7.42%	税率（%）9.0%	合计	单价
1	2	3	4	5	6	7	8	9	10	11	12	13	14	15	16	17	18	19
合计					887295.37		93359.26	1047652.83	159580.91	1324374.2		19630.64	24060.87	41144.15	69079.23	130905.71	1609194.79	

编制：wec-9288

复核：

表A.0.2-8 综合费率计算表

建设项目名称：那尔轰镇那尔轰村、黄酒馆村水泥路及硬覆盖建设项目

编制范围：那尔轰镇那尔轰村、黄酒馆村水泥路及硬覆盖建设项目

序号	工程类别	措施费（%）											企业管理费（%）						规费（%）					
		冬季施工增加费	雨季施工增加费	夜间施工增加费	高原地区施工增加费	风沙地区施工增加费	沿海地区施工增加费	行车干扰施工增加费	施工辅助费	工地转移费	综合费率		基本费用	主副食运费补贴	职工探亲路费	职工取暖补贴	财务费用	综合费率	养老保险费	失业保险费	医疗保险费	工伤保险费	住房公积金	综合费率
											Ⅰ	Ⅱ												
1	2	3	4	5	6	7	8	9	10	11	12	13	14	15	16	17	18	19	20	21	22	23	24	25
01	土方	9.14	0.385						0.521	0.224	9.749	0.521	2.747	0.122			0.271	3.14	16	0.7	6.7	1	8	32.4
02	石方	1.861	0.349						0.47	0.176	2.386	0.47	2.792	0.108			0.259	3.159	16	0.7	6.7	1	8	32.4
03	运输	1.748	0.391						0.154	0.157	2.296	0.154	1.374	0.118			0.264	1.756	16	0.7	6.7	1	8	32.4
04	路面	4.909	0.366						0.818	0.321	5.596	0.818	2.427	0.066			0.404	2.897	16	0.7	6.7	1	8	32.4
05	隧道	2.269							1.195	0.257	2.526	1.195	3.569	0.096			0.513	4.178	16	0.7	6.7	1	8	32.4
06	构造物Ⅰ	5.291	0.262						1.201	0.262	5.815	1.201	3.587	0.114			0.466	4.167	16	0.7	6.7	1	8	32.4
06-1	构造物Ⅰ(绿化)		0.262						1.201	0.262	0.524	1.201	3.587	0.114			0.466	4.167	16	0.7	6.7	1	8	32.4
07	构造物Ⅱ	7.028	0.282						1.537	0.333	7.643	1.537	4.726	0.126			0.545	5.397	16	0.7	6.7	1	8	32.4
08	构造物Ⅲ(一般)	13.02	0.565						2.729	0.622	14.207	2.729	5.976	0.225			1.094	7.295	16	0.7	6.7	1	8	32.4
08-1	构造物Ⅲ(室内)	13.02							2.729	0.622	13.642	2.729	5.976	0.225			1.094	7.295	16	0.7	6.7	1	8	32.4
08-2	构造物Ⅲ(桥梁)	13.02	0.565						2.729	0.622	14.207	2.729	5.976	0.225			1.094	7.295	16	0.7	6.7	1	8	32.4
08-3	构造物Ⅲ(设备安装)	13.02							2.729	0.622	13.642	2.729	5.976	0.225			1.094	7.295	16	0.7	6.7	1	8	32.4
09	技术复杂大桥	8.219	0.363						1.677	0.389	8.971	1.677	4.143	0.101			0.637	4.881	16	0.7	6.7	1	8	32.4
10	钢材及钢结构(一般)	0.581							0.564	0.351	0.932	0.564	2.242	0.104			0.653	2.999	16	0.7	6.7	1	8	32.4
10-1	钢材及钢结构(桥梁)	0.581							0.564	0.351	0.932	0.564	2.242	0.104			0.653	2.999	16	0.7	6.7	1	8	32.4
10-2	钢材及钢结构(金属标志牌等)	0.581							0.564	0.351	0.932	0.564	2.242	0.104			0.653	2.999	16	0.7	6.7	1	8	32.4

编制：wec-9288　　复核：

表A.0.2-11 专项费用计算表

建设项目名称：那尔轰镇那尔轰村、黄酒馆村水泥路及硬覆盖建设项目

编制范围：那尔轰镇那尔轰村、黄酒馆村水泥路及硬覆盖建设项目

序号	工程或费用名称	说明及计算式	金额(元)	备注
11002	安全生产费	({A}-{A}DESCDⅡ)*1.5%	23781.2	23781

编制：wec-9288　　复核：

表A.0.2-13 工程建设其他费计算表

建设项目名称：那尔轰镇那尔轰村、黄酒馆村水泥路及硬覆盖建设项目

编制范围：那尔轰镇那尔轰村、黄酒馆村水泥路及硬覆盖建设项目

　08表

序号	费用名称及项目	说明及计算式	金额(元)	备注
3	第三部分 工程建设其他费用		136781.56	
301	建设项目管理费		54712.62	
30103	工程监理费	第一部分 建筑安装工程费*2.6%	41839.07	1609194.79*2.6%
30105	竣（交）工验收试验检测费	第一部分 建筑安装工程费*0.8%	12873.56	1609194.79*0.8%
303	建设项目前期工作费		82068.94	
30301	勘察设计费	第一部分 建筑安装工程费*4.5%	72413.77	1609194.79*4.5%
30304	造价咨询费	第一部分 建筑安装工程费*0.6%	9655.17	1609194.79*0.6%
4	第四部分 预备费		52379.29	
401	基本预备费	(第一部分 建筑安装工程费+第二部分 土地使用及拆迁补偿费+第三部分 工程建设其他费用)*3%	52379.29	(1609194.79+0+136781.56)*3%

编制：wec-9288　　复核：

表A.0.2-14 人工、材料、施工机械台班单价汇总表

建设项目名称：那尔轰镇那尔轰村、黄酒馆村水泥路及硬覆盖建设项目

编制范围：那尔轰镇那尔轰村、黄酒馆村水泥路及硬覆盖建设项目

序号	名称	单位	代号	预算单价(元)	备注
1	人工	工日	1001001	105.49	
2	机械工	工日	1051001	105.49	
3	细粒式沥青混凝土(商)细粒式沥青混凝土(商)	m3	1513007	1245.28	
4	HPB300钢筋	t	2001001	3203.08	
5	8～12号铁丝镀锌铁丝	kg	2001021	3.64	
6	型钢工字钢,角钢	t	2003004	3212.74	
7	钢管无缝钢管	t	2003008	4281.91	
8	钢模板各类定型大块钢模板	t	2003025	5383.02	
9	螺栓混合规格	kg	2009013	10.14	
10	铁件铁件	kg	2009028	4.04	
11	铁钉混合规格	kg	2009030	4.08	
12	石油沥青	t	3001001	4186.79	
13	柴油0号,－10号,－20号	kg	3003003	7.43	
14	煤	t	3005001	701.91	
15	电	kW·h	3005002	0.71	
16	水	m3	3005004	0.4	
17	锯材中板δ＝19～35mm,中方混合规格	m3	4003002	1520.65	
18	油毛毡400g,0.915m×21.95m	m2	5009012	3.42	

序号	名称	单位	代号	预算单价(元)	备注
19	中（粗）砂混凝土、砂浆用堆方	m3	5503005	189.59	
20	砂砾堆方	m3	5503007	50.45	
21	片石码方	m3	5505005	122.55	
22	风化石堆方	m3	5505010	52.02	
23	碎石（4cm）最大粒径4cm堆方	m3	5505013	130.86	
24	碎石未筛分碎石统料堆方	m3	5505016	130.86	
25	32.5级水泥	t	5509001	384.28	
26	其他材料费	元	7801001	1	
27	设备摊销费	元	7901001	1	
28	功率75kW以内履带式推土机TY100	台班	8001002	882.08	
29	功率105kW以内履带式推土机T140-1带松土器	台班	8001004	1177.56	
30	斗容量1.0m3履带式单斗挖掘机WY100液压	台班	8001027	1192.68	
31	斗容量1.0m3履带式单斗挖掘机WK100机械	台班	8001035	1049.97	
32	斗容量1.0m3轮胎式装载机ZL20	台班	8001045	587.08	
33	斗容量3.0m3轮胎式装载机ZL50	台班	8001049	1255.76	
34	功率120kW以内平地机F155	台班	8001058	1192.89	
35	机械自身质量12～15t光轮压路机3Y-12/15	台班	8001081	585.9	
36	机械自身质量0.6t手扶式振动碾YZS06B	台班	8001085	163.79	

编制：wec-9288　　复核：

表A.0.2-14 人工、材料、施工机械台班单价汇总表

建设项目名称：那尔轰镇那尔轰村、黄酒馆村水泥路及硬覆盖建设项目

编制范围：那尔轰镇那尔轰村、黄酒馆村水泥路及硬覆盖建设项目

　09表

序号	名称	单位	代号	预算单价（元）	备注
37	机械自身质量15t以内振动压路机CA25PD	台班	8001089	1075.96	
38	机械自身质量20t以内振动压路机YZ18A,YZJ19A	台班	8001090	1463.85	
39	生产能力300t/h以内稳定土厂拌设备WBC-300	台班	8003011	1221.75	
40	容量8000L以内沥青洒布车LS-7500	台班	8003040	837.72	
41	最大摊铺宽度4.5m以内沥青混合料摊铺机(带自动找平)2LTZ45	台班	8003057	1308.54	
42	机械自身质量10t以内双钢轮振动压路机YZC-10	台班	8003063	1093.35	
43	机械自身质量9～16t轮胎式压路机YL16	台班	8003066	649.82	
44	机械自身质量16～20t轮胎式压路机YL20	台班	8003067	764.3	
45	摊铺宽度2.5～4.5m轨道式水泥混凝土摊铺机HTG4500含模轨400m	台班	8003077	1338.18	
46	混凝土电动刻纹机RQF180	台班	8003083	258.7	
47	电动混凝土切缝机(含锯片摊销费用)SLF	台班	8003085	206.83	
48	出料容量1000L以内强制式混凝土搅拌机JW1000,JS1000	台班	8005006	431.12	
49	出料容量400L以内灰浆搅拌机UJ325	台班	8005010	133.99	
50	生产能力15m3/h以内混凝土搅拌站HZ15	台班	8005056	766.62	
51	装载质量6t以内自卸汽车CA/CQ340X	台班	8007013	574.56	
52	装载质量12t以内自卸汽车T138,SX360	台班	8007016	845.34	
53	容量10000L以内洒水汽车YGJ5170GSSJN	台班	8007043	1103.55	
54	提升质量25t以内汽车式起重机QY25	台班	8009030	1366.67	
55	小型机具使用费	元	8099001	1	

编制：wec-9288　　复核：

表A.0.3-2 分项工程预算表

编制范围：那尔轰镇那尔轰村、黄酒馆村水泥路及硬覆盖建设项目

分项编号：102LJ0201　　工程名称：挖土方　　单位：m3　　数量：2951　　单价：10.2　　第 1 页共 27 页　　21-2表

代号	工程项目			挖掘机挖装土、石方			自卸汽车运土、石方						合计	
	工程细目			斗容量1.0m3以内挖掘机挖装普通土			装载质量12t以内自卸汽车运土第一个1km							
	定额单位			1000m3天然密实方			1000m3天然密实方							
	工程数量			2.951			2.951							
	定额表号			1～1～9～5			1～1～11～7							
	工、料、机名称		单位	单价(元)	定额	数量	金额(元)	定额	数量	金额(元)	定额	数量	金额(元)	数量	金额(元)
1001001	人工		工日	105.49	3.1	9.148	965.03							9.148	965.03
8001027	斗容量1.0m3履带式单斗挖掘机WY100液压		台班	1192.68	1.98	5.843	6968.81							5.843	6968.81
8007016	装载质量12t以内自卸汽车T138.SX360		台班	845.34				5.96	17.588	14867.81				17.588	14867.81
9999001	定额基价		元	1	2696	7955	7955	5015	14800	14800				22754	22754
	直接费		元				7933.84			14867.81					22801.64
	措施费	Ⅰ	元		7954.68	9.749%	775.5	14799.56	2.296%	339.8					1115.3
		Ⅱ	元		7954.68	0.521%	41.44	14799.56	0.154%	22.79					64.24
	企业管理费		元		7954.68	3.14%	249.78	14799.57	1.756%	259.88					509.66
	规费		元		2197.78	32.4%	712.08	1855.35	32.4%	601.14					1313.22
	利润		元		9021.4	7.42%	669.39	15422.04	7.42%	1144.32					1813.7
	税金		元		10382.03	9%	934.38	17235.72	9%	1551.22					2485.6
	金额合计		元				11316.41			18786.94					30103.35

编制：wec-9288　　复核：

表A.0.3-2 分项工程预算表

编制范围：那尔轰镇那尔轰村、黄酒馆村水泥路及硬覆盖建设项目

分项编号：LJ0304　　工程名称：风化碎石换填　　单位：m3　　数量：3001　　单价：76.03　　第 2 页共 27 页　　21-2表

代号	工程项目			挖掘机挖装土、石方			自卸汽车运土、石方			填方路基			风化石		
	工程细目			斗容量1.0m3以内挖掘机挖装普通土			装载质量12t以内自卸汽车运土第一个1km			三、四级公路填方路基，自身质量15t以内振动压路机碾压石方			风化石		
	定额单位			1000m3天然密实方			1000m3天然密实方			1000m3压实方			m3		
	工程数量			3.001			3.001			3.001			3091.03		
	定额表号			1～1～9～5			1～1～11～7			1～1～18～18			5505010		
	工、料、机名称		单位	单价(元)	定额	数量	金额(元)	定额	数量	金额(元)	定额	数量	金额(元)	定额	数量	金额(元)
1001001	人工		工日	105.49	3.1	9.303	981.38				5	15.005	1582.88			
5505010	风化石堆方		m3	52.02										1	3091.03	160795.38
8001004	功率105kW以内履带式推土机T140-1带松土器		台班	1177.56							1.52	4.562	5371.46			
8001027	斗容量1.0m3履带式单斗挖掘机WY100液压		台班	1192.68	1.98	5.942	7086.88									
8001089	机械自身质量15t以内振动压路机CA25PD		台班	1075.96							1.98	5.942	6393.33			
8007016	装载质量12t以内自卸汽车T138.SX360		台班	845.34				5.96	17.886	15119.72						
9999001	定额基价		元	1	2696	8089	8089	5015	15050	15050	4460	13384	13384	17	3091	54031
	直接费		元				8068.27			15119.72			13347.67			160795.38
	措施费	Ⅰ	元		8089.46	9.749%	788.64	15050.32	2.296%	345.56	13383.97	2.386%	319.34			
		Ⅱ	元		8089.46	0.521%	42.15	15050.32	0.154%	23.18	13383.97	0.47%	62.9			
	企业管理费		元		8089.46	3.14%	254.01	15050.32	1.756%	264.28	13383.97	3.159%	422.8			
	规费		元		2235.02	32.4%	724.15	1886.79	32.4%	611.32	3798.9	32.4%	1230.85			
	利润		元		9174.26	7.42%	680.73	15683.34	7.42%	1163.7	14189.02	7.42%	1052.83	54031.2	7.42%	4009.12
	税金		元		10557.93	9%	950.21	17527.76	9%	1577.5	16436.39	9%	1479.28	164804.5	9%	14832.41
	金额合计		元				11508.15			19105.26			17915.67			179636.9

编制：wec-9288　　复核：

表A.0.3-2 分项工程预算表

编制范围：那尔轰镇那尔轰村、黄酒馆村水泥路及硬覆盖建设项目

分项编号：LJ0304　　工程名称：风化碎石换填　　单位：m3　　数量：3001　　单价：76.03　　　　21-2表

代号	工程项目												合计	
	工程细目													
	定额单位													
	工程数量													
	定额表号													
	工、料、机名称		单位	单价(元)	定额	数量	金额(元)	定额	数量	金额(元)	定额	数量	金额(元)	数量	金额(元)
1001001	人工		工日	105.49										24.308	2564.26
5505010	风化石堆方		m3	52.02										3091.03	160795.38
8001004	功率105kW以内履带式推土机T140-1带松土器		台班	1177.56										4.562	5371.46
8001027	斗容量1.0m3履带式单斗挖掘机WY100液压		台班	1192.68										5.942	7086.88
8001089	机械自身质量15t以内振动压路机CA25PD		台班	1075.96										5.942	6393.33
8007016	装载质量12t以内自卸汽车T138.SX360		台班	845.34										17.886	15119.72
9999001	定额基价		元	1										90555	90555
	直接费		元												197331.04
	措施费	I	元												1453.54
		II	元												128.23
	企业管理费		元												941.09
	规费		元												2566.31
	利润		元												6906.37
	税金		元												18839.39
	金额合计		元												228165.97

编制：wec-9288　　复核：

表A.0.3-2 分项工程预算表

编制范围：那尔轰镇那尔轰村、黄酒馆村水泥路及硬覆盖建设项目

分项编号：103LM01030501　工程名称：厚20cm　　单位：m2　　数量：199　　单价：101.6　　第 4 页共 27 页　　21-2表

代号	工程项目			普通混凝土			混凝土搅拌机拌和			自卸汽车运输水泥混凝土			合计	
	工程细目			摊铺机铺筑混凝土路面厚度20cm(轨道式)			容量1000L以内混凝土搅拌机拌和			6t以内自卸汽车运输水泥混凝土第一个1km				
	定额单位			1000m2路面			10m3			1000m3路面实体				
	工程数量			0.199			3.98			0.04				
	定额表号			2～2～17～3改			4～11～11～5			2～2～19～1				
	工、料、机名称	单位	单价(元)	定额	数量	金额(元)	定额	数量	金额(元)	定额	数量	金额(元)	数量	金额(元)
1001001	人工	工日	105.49	66.1	13.154	1387.6	0.9	3.582	377.87				16.736	1765.47
2001001	HPB300钢筋	t	3203.08		0.001	1.91							0.001	1.91
2003004	型钢工字钢,角钢	t	3212.74			0.64								0.64
3001001	石油沥青	t	4186.79	0.1	0.02	82.48							0.02	82.48
3005001	煤	t	701.91	0.02	0.004	2.79							0.004	2.79
3005004	水	m3	0.4	30	5.97	2.39							5.97	2.39
4003002	锯材中板δ＝19～35mm,中方混合规格	m3	1520.65	0.06	0.012	18.16							0.012	18.16
5503005	中（粗）砂混凝土、砂浆用堆方	m3	189.59	99.96	19.892	3771.33							19.892	3771.33
5505013	碎石（4cm）最大粒径4cm堆方	m3	130.86	171.36	34.101	4462.41							34.101	4462.41
5509001	32.5级水泥	t	384.28	60.79	12.098	4648.87							12.098	4648.87
7801001	其他材料费	元	1	265.3	52.795	52.79							52.795	52.79
8003077	摊铺宽度2.5～4.5m轨道式水泥混凝土摊铺机HTG4500含模轨400m	台班	1338.18	0.41	0.082	109.18							0.082	109.18
8003083	混凝土电动刻纹机RQF180	台班	258.7	7.22	1.437	371.69							1.437	371.69
8003085	电动混凝土切缝机(含锯片摊销费用)SLF	台班	206.83	2.5	0.498	102.94							0.498	102.94
8005006	出料容量1000L以内强制式混凝土搅拌机TW1000,TS1000	台班	431.12				0.15	0.597	257.38				0.597	257.38
8007013	装载质量6t以内自卸汽车CA/CQ340X	台班	574.56							13.4	0.533	306.42	0.533	306.42
8007043	容量10000L以内洒水汽车YGT5170GSSJN	台班	1103.55	1.48	0.295	325.02							0.295	325.02

编制：wec-9288　　复核：

表A.0.3-2 分项工程预算表

编制范围：那尔轰镇那尔轰村、黄酒馆村水泥路及硬覆盖建设项目

分项编号：103LM01030501　工程名称：厚20cm　　单位：m2　　数量：199　　单价：101.6　　第 5 页共 27 页　　21-2表

代号	工程项目				普通混凝土			混凝土搅拌机拌和			自卸汽车运输水泥混凝土			合计	
	工程细目				摊铺机铺筑混凝土路面厚度20cm(轨道式)			容量1000L以内混凝土搅拌机拌和			6t以内自卸汽车运输水泥混凝土第一个1km				
	定额单位				1000m2路面			10m3			1000m3路面实体				
	工程数量				0.199			3.98			0.04				
	定额表号				2～2～17～3改			4～11～11～5			2～2～19～1				
	工、料、机名称		单位	单价(元)	定额	数量	金额(元)	定额	数量	金额(元)	定额	数量	金额(元)	数量	金额(元)
9999001	定额基价		元	1	54805	10906	10906	165	657	657	7716	307	307	11871	11871
	直接费		元				15340.22			635.24			306.42		16281.89
	措施费	Ⅰ	元		2317.93	5.596%	129.71	657.24	7.643%	50.23	307.08	2.296%	7.05		187
		Ⅱ	元		10906.21	0.818%	89.21	657.24	1.537%	10.1	307.08	0.154%	0.47		99.79
	企业管理费		元		10906.21	2.897%	315.95	657.24	5.397%	35.47	307.08	1.756%	5.39		356.82
	规费		元		1648.56	32.4%	534.13	440.84	32.4%	142.83	56.26	32.4%	18.23		695.2
	利润		元		11441.09	7.42%	848.93	753.05	7.42%	55.88	320	7.42%	23.74		928.55
	税金		元		17258.16	9%	1553.23	929.76	9%	83.68	361.31	9%	32.52		1669.43
	金额合计		元				18811.39			1013.44			393.83		20218.66

编制：wec-9288　　复核：

表A.0.3-2 分项工程预算表

编制范围：那尔轰镇那尔轰村、黄酒馆村水泥路及硬覆盖建设项目

分项编号：103LM010402　　工程名称：黏层　　单位：m2　　数量：199　　单价：2.23　　第 6 页共 27 页　　21-2表

代号	工程项目			透层、黏层、封层									合计	
	工程细目			石油沥青层黏层										
	定额单位			1000m2										
	工程数量			0.199										
	定额表号			2～2～16～5										
	工、料、机名称		单位	单价(元)	定额	数量	金额(元)	定额	数量	金额(元)	定额	数量	金额(元)	数量	金额(元)
3001001	石油沥青		t	4186.79	0.41	0.082	343.27							0.082	343.27
3005001	煤		t	701.91	0.08	0.016	11.17							0.016	11.17
7801001	其他材料费		元	1	14.8	2.945	2.95							2.945	2.95
7901001	设备摊销费		元	1	4.4	0.876	0.88							0.876	0.88
8003040	容量8000L以内沥青洒布车LS-7500		台班	837.72	0.02	0.004	3.33							0.004	3.33
8099001	小型机具使用费		元	1	1.2	0.239	0.24							0.239	0.24
9999001	定额基价		元	1	1948	388	388							388	388
	直接费		元				361.84								361.84
	措施费	Ⅰ	元		3.56	5.596%	0.2								0.2
		Ⅱ	元		387.72	0.818%	3.17								3.17
	企业管理费		元		387.72	2.897%	11.23								11.23
	规费		元		0.42	32.4%	0.14								0.14
	利润		元		402.33	7.42%	29.85								29.85
	税金		元		406.42	9%	36.58								36.58
	金额合计		元				443.01								443.01

编制：wec-9288　　复核：

表A.0.3-2 分项工程预算表

编制范围：那尔轰镇那尔轰村、黄酒馆村水泥路及硬覆盖建设项目

分项编号：103LM01050202　工程名称：厚5cm　　单位：m2　　数量：199　　单价：75.75　　　　21-2表

代号	工程项目			沥青混合料路面铺筑			细粒式沥青混凝土(商)						合计	
	工程细目			生产能力60t/h以内设备拌和，机械摊铺沥青混凝土混合料(细粒式)			细粒式沥青混凝土(商)							
	定额单位			1000m3路面实体			m3							
	工程数量			0.01			10.149							
	定额表号			2～2～14～36			1513007							
	工、料、机名称		单位	单价(元)	定额	数量	金额(元)	定额	数量	金额(元)	定额	数量	金额(元)	数量	金额(元)
1001001	人工		工日	105.49	41.8	0.416	43.87							0.416	43.87
1513007	细粒式沥青混凝土(商)细粒式沥青混凝土(商)		m3	1245.28				1	10.149	12638.35				10.149	12638.35
8003057	最大摊铺宽度4.5m以内沥青混合料摊铺机(带自动找平)2LTZ45		台班	1308.54	7.58	0.075	98.69							0.075	98.69
8003063	机械自身质量10t以内双钢轮振动压路机YZC-10		台班	1093.35	13.64	0.136	148.39							0.136	148.39
8003066	机械自身质量9～16t轮胎式压路机YL16		台班	649.82	6.82	0.068	44.1							0.068	44.1
8003067	机械自身质量16～20t轮胎式压路机YL20		台班	764.3	5.82	0.058	44.26							0.058	44.26
8007043	容量10000L以内洒水汽车YGT5170GSSJN		台班	1103.55	0.4	0.004	4.39							0.004	4.39
9999001	定额基价		元	1	38655	385	385	936	10	9500				9885	9885
	直接费		元				385.63			12638.35					13023.98
	措施费	Ⅰ	元		384.62	5.596%	21.52								21.63
		Ⅱ	元		384.62	0.818%	3.16								3.16
	企业管理费		元		386.55	2.897%	11.2								11.2
	规费		元		102.62	32.4%	33.25								33.25
	利润		元		422.55	7.42%	31.35	9500.49	7.42%	704.94					736.29
	税金		元		486.22	9%	43.76	13343.28	9%	1200.9					1244.66
	金额合计		元				529.98			14544.18					15074.16

编制：wec-9288　　复核：

表A.0.3-2 分项工程预算表

编制范围：那尔轰镇那尔轰村、黄酒馆村水泥路及硬覆盖建设项目

分项编号：103LM0203020106 工程名称：厚20cm　　单位：m2　　数量：7253　　单价：62.07　　　　21-2表

代号	工程项目			水泥稳定类			厂拌基层稳定土混合料运输			机械铺筑厂拌基层稳定土混合料			合计	
	工程细目			厂拌水泥碎石稳定土基层(水泥剂量5%，压实厚度20cm)			装载质量12t以内自卸汽车运厂拌基层稳定土混合料2km			功率120kW以内平地机铺筑基层				
	定额单位			1000m2			1000m3			1000m2				
	工程数量			7.253			2.198			7.253				
	定额表号			2～1～7～5			2～1～8～5改			2～1～9～3				
	工、料、机名称	单位	单价(元)	定额	数量	金额(元)	定额	数量	金额(元)	定额	数量	金额(元)	数量	金额(元)
1001001	人工	工日	105.49	2.5	18.133	1912.8				2.8	20.308	2142.33	38.441	4055.13
3005004	水	m3	0.4	28	203.084	81.23							203.084	81.23
5505016	碎石未筛分碎石统料堆方	m3	130.86	296.73	2152.183	281634.63							2152.183	281634.63
5509001	32.5级水泥	t	384.28	22.57	163.671	62895.57							163.671	62895.57
7801001	其他材料费	元	1							301	2183.153	2183.15	2183.153	2183.15
8001049	斗容量3.0m3轮胎式装载机ZL50	台班	1255.76	0.55	3.989	5009.42							3.989	5009.42
8001058	功率120kW以内平地机F155	台班	1192.89							0.33	2.393	2855.17	2.393	2855.17
8001081	机械自身质量12～15t光轮压路机3Y-12/15	台班	585.9							0.08	0.58	339.96	0.58	339.96
8001090	机械自身质量20t以内振动压路机YZ18A,YZJ19A	台班	1463.85							0.41	2.974	4353.09	2.974	4353.09
8003011	生产能力300t/h以内稳定土厂拌设备WBC-300	台班	1221.75	0.25	1.813	2215.34							1.813	2215.34
8003067	机械自身质量16～20t轮胎式压路机YL20	台班	764.3							0.25	1.813	1385.87	1.813	1385.87
8007016	装载质量12t以内自卸汽车T138,SX360	台班	845.34				6.58	14.461	12224.12				14.461	12224.12
8007043	容量10000L以内洒水汽车YGJ5170GSSJN	台班	1103.55							0.16	1.16	1280.65	1.16	1280.65
9999001	定额基价	元	1	30769	223169	223169	5537	12168	12168	2007	14559	14559	249896	249896

编制：wec-9288　　复核：

表A.0.3-2 分项工程预算表

编制范围：那尔轰镇那尔轰村、黄酒馆村水泥路及硬覆盖建设项目

分项编号：103LM0203020106 工程名称：厚20cm　　单位：m2　　数量：7253　　单价：62.07　　第 9 页共 27 页　　21-2表

代号	工程项目				水泥稳定类			厂拌基层稳定土混合料运输			机械铺筑厂拌基层稳定土混合料			合计	
	工程细目				厂拌水泥碎石稳定土基层(水泥剂量5%，压实厚度20cm)			装载质量12t以内自卸汽车运厂拌基层稳定土混合料2km			功率120kW以内平地机铺筑基层				
	定额单位				1000m2			1000m3			1000m2				
	工程数量				7.253			2.198			7.253				
	定额表号				2～1～7～5			2～1～8～5改			2～1～9～3				
	工、料、机名称		单位	单价(元)	定额	数量	金额(元)	定额	数量	金额(元)	定额	数量	金额(元)	数量	金额(元)
	直接费		元				353748.98			12224.35			14540.23		380513.55
	措施费	I	元		9271.91	5.596%	518.86	12168.01	2.296%	279.38	12375.44	5.596%	692.53		1490.77
		II	元		223169.08	0.818%	1825.52	12168.01	0.154%	18.74	14558.59	0.818%	119.09		1963.35
	企业管理费		元		223169.08	2.897%	6465.21	12168.24	1.756%	213.67	14558.59	2.897%	421.76		7100.64
	规费		元		2907.45	32.4%	942.01	1525.48	32.4%	494.26	3649.62	32.4%	1182.48		2618.75
	利润		元		231978.67	7.42%	17212.82	12680.04	7.42%	940.86	15791.97	7.42%	1171.76		19325.44
	税金		元		380713.4	9%	34264.21	14171.26	9%	1275.41	18127.84	9%	1631.51		37171.13
	金额合计		元				414977.6			15446.67			19759.35		450183.63

编制：wec-9288　　复核：

表A.0.3-2 分项工程预算表

编制范围：那尔轰镇那尔轰村、黄酒馆村水泥路及硬覆盖建设项目

分项编号：103LM0205010102 工程名称：厚20cm　　单位：m2　　数量：6205　　单价：107.59　　第 10 页共 27 页　　21-2表

代号	工程项目			混凝土搅拌站(楼)拌和			普通混凝土			自卸汽车运输水泥混凝土			合计	
	工程细目			生产能力15m3/h以内混凝土拌和站(楼)拌和			摊铺机铺筑混凝土路面厚度20cm(轨道式)			6t以内自卸汽车运输水泥混凝土第一个1km				
	定额单位			100m3			1000m2路面			1000m3路面实体				
	工程数量			12.41			6.205			1.241				
	定额表号			4～11～11～12			2～2～17～3			2～2～19～1				
	工、料、机名称	单位	单价(元)	定额	数量	金额(元)	定额	数量	金额(元)	定额	数量	金额(元)	数量	金额(元)
1001001	人工	工日	105.49				66.1	410.151	43266.78				410.151	43266.78
2001001	HPB300钢筋	t	3203.08					0.019	59.63				0.019	59.63
2003004	型钢工字钢,角钢	t	3212.74					0.006	19.94				0.006	19.94
3001001	石油沥青	t	4186.79				0.1	0.614	2571.92				0.614	2571.92
3005001	煤	t	701.91				0.02	0.124	87.11				0.124	87.11
3005004	水	m3	0.4				30	186.15	74.46				186.15	74.46
4003002	锯材中板δ＝19～35mm,中方混合规格	m3	1520.65				0.06	0.372	566.14				0.372	566.14
5503005	中（粗）砂混凝土、砂浆用堆方	m3	189.59				93.84	582.277	110393.93				582.277	110393.93
5505013	碎石（4cm）最大粒径4cm堆方	m3	130.86				169.32	1050.631	137485.52				1050.631	137485.52
5509001	32.5级水泥	t	384.28				76.91	477.214	183383.85				477.214	183383.85
7801001	其他材料费	元	1				265.3	1646.187	1646.19				1646.187	1646.19
8001002	功率75kW以内履带式推土机TY100	台班	882.08	1.13	14.023	12369.67							14.023	12369.67
8003077	摊铺宽度2.5～4.5m轨道式水泥混凝土摊铺机HTG4500含模轨400m	台班	1338.18				0.41	2.544	3404.4				2.544	3404.4
8003083	混凝土电动刻纹机RQF180	台班	258.7				7.22	44.8	11589.79				44.8	11589.79
8003085	电动混凝土切缝机(含锯片摊销费用)SLF	台班	206.83				2.5	15.519	3209.73				15.519	3209.73
8005056	生产能力15m3/h以内混凝土搅拌站HZ15	台班	766.62	1.16	14.396	11035.95							14.396	11035.95
8007013	装载质量6t以内自卸汽车CA/CQ340X	台班	574.56							13.4	16.629	9554.59	16.629	9554.59

编制：wec-9288　　复核：

表A.0.3-2 分项工程预算表

编制范围：那尔轰镇那尔轰村、黄酒馆村水泥路及硬覆盖建设项目

分项编号：103LM0205010102 工程名称：厚20cm　　单位：m2　　数量：6205　　单价：107.59　　第 11 页共 27 页　　21-2表

代号	工程项目			混凝土搅拌站(楼)拌和			普通混凝土			自卸汽车运输水泥混凝土			合计	
	工程细目			生产能力15m3/h以内混凝土拌和站(楼)拌和			摊铺机铺筑混凝土路面厚度20cm(轨道式)			6t以内自卸汽车运输水泥混凝土第一个1km				
	定额单位			100m3			1000m2路面			1000m3路面实体				
	工程数量			12.41			6.205			1.241				
	定额表号			4～11～11～12			2～2～17～3			2～2～19～1				
	工、料、机名称		单位	单价(元)	定额	数量	金额(元)	定额	数量	金额(元)	定额	数量	金额(元)	数量	金额(元)
8007043	容量10000L以内洒水汽车YGT5170GSSTN		台班	1103.55				1.48	9.183	10134.34				9.183	10134.34
9999001	定额基价		元	1	1933	23983	23983	59053	366422	366422	7716	9575	9575	399980	399980
	直接费		元				23405.63			507893.71			9554.59		540853.93
	措施费	Ⅰ	元		23982.82	5.815%	1394.6	72275.25	5.596%	4044.52	9575.04	2.296%	219.84		5658.97
		Ⅱ	元		23982.82	1.201%	288.03	366422.48	0.818%	2997.34	9575.04	0.154%	14.75		3300.12
	企业管理费		元		23982.82	4.167%	999.36	366422.48	2.897%	10615.26	9575.04	1.756%	168.14		11782.76
	规费		元		7514.41	32.4%	2434.67	51403.68	32.4%	16654.79	1754.23	32.4%	568.37		19657.83
	利润		元		26664.81	7.42%	1978.53	384079.6	7.42%	28498.71	9977.76	7.42%	740.35		31217.59
	税金		元		30500.82	9%	2745.07	570704.33	9%	51363.39	11266.03	9%	1013.94		55122.41
	金额合计		元				33245.9			622067.72			12279.98		667593.6

编制：wec-9288　　复核：

表A.0.3-2 分项工程预算表

编制范围：那尔轰镇那尔轰村、黄酒馆村水泥路及硬覆盖建设项目

分项编号：LM040201　　工程名称：培路肩　　单位：m3　　数量：838　　单价：40.53　　第 12 页共 27 页　　21-2表

代号	工程项目			挖路槽、培路肩、修筑泄水槽									合计	
	工程细目			培路肩										
	定额单位			100m3										
	工程数量			8.38										
	定额表号			2～3～2～5										
	工、料、机名称		单位	单价(元)	定额	数量	金额(元)	定额	数量	金额(元)	定额	数量	金额(元)	数量	金额(元)
1001001	人工		工日	105.49	20.5	171.79	18122.13							171.79	18122.13
8001085	机械自身质量0.6t手扶式振动碾YZS06B		台班	163.79	2.1	17.598	2882.38							17.598	2882.38
9999001	定额基价		元	1	2524	21155	21155							21155	21155
	直接费		元				21004.5								21004.5
	措施费	I	元		21154.65	5.596%	1183.81								1183.81
		II	元		21154.65	0.818%	173.05								173.05
	企业管理费		元		21154.65	2.897%	612.85								612.85
	规费		元		19978.54	32.4%	6473.05								6473.05
	利润		元		23124.35	7.42%	1715.83								1715.83
	税金		元		31163.09	9%	2804.68								2804.68
	金额合计		元				33967.76								33967.76

编制：wec-9288　　复核：

表A.0.3-2 分项工程预算表

编制范围：那尔轰镇那尔轰村、黄酒馆村水泥路及硬覆盖建设项目

分项编号：HD01　　工程名称：1-0.6米便涵　　单位：m/道　　数量：6　　单价：198.86　　第 13 页共 27 页　　21-2表

代号	工程项目			购买圆管			安装圆管涵						合计	
	工程细目			购买圆管			人工安装圆管涵管径0.75m以内							
	定额单位			节			10m3实体							
	工程数量			3			0.061							
	定额表号						4～7～5～1							
	工、料、机名称		单位	单价(元)	定额	数量	金额(元)	定额	数量	金额(元)	定额	数量	金额(元)	数量	金额(元)
1001001	人工		工日	105.49				11	0.671	70.78				0.671	70.78
3005004	水		m3	0.4				1	0.061	0.02				0.061	0.02
5503005	中（粗）砂混凝土、砂浆用堆方		m3	189.59				0.74	0.045	8.56				0.045	8.56
5509001	32.5级水泥		t	384.28				0.31	0.019	7.36				0.019	7.36
7801001	其他材料费		元	1				2.6	0.159	0.16				0.159	0.16
8099001	小型机具使用费		元	1				1.2	0.073	0.07				0.073	0.07
9999001	定额基价		元	1	300	3	900	1337	82	82				982	982
	直接费		元				900			86.96					986.96
	措施费	I	元					71.39	7.643%	5.46					5.46
		II	元					81.55	1.537%	1.25					1.25
	企业管理费		元					81.55	5.397%	4.4					4.4
	规费		元					70.78	32.4%	22.93					22.93
	利润		元		900	7.42%	66.78	92.65	7.42%	6.88					73.66
	税金		元		966.78	9%	87.01	127.88	9%	11.51					98.52
	金额合计		元				1053.79			139.39					1193.18

编制：wec-9288　　复核：

表A.0.3-2 分项工程预算表

编制范围：那尔轰镇那尔轰村、黄酒馆村水泥路及硬覆盖建设项目

分项编号：HD01　　工程名称：1-0.8米圆管涵　　单位：m/道　　数量：30　　单价：2254.7　　第 14 页共 27 页　　21-2表

代号	工程项目			机械挖基坑土、石方			自卸汽车运土、石方			浆砌片石			浆砌片石		
	工程细目			斗容量1.0m3以内挖掘机挖基坑≤1500m3土方			装载质量12t以内自卸汽车运土第一个1km			浆砌片石基础、护底、截水墙			浆砌片石实体式台、墙		
	定额单位			1000m3			1000m3天然密实方			10m3			10m3		
	工程数量			0.349			0.349			4.295			1.418		
	定额表号			4～1～3～3			1～1～11～7			4～5～2～1			4～5～2～4		
	工、料、机名称	单位	单价(元)	定额	数量	金额(元)	定额	数量	金额(元)	定额	数量	金额(元)	定额	数量	金额(元)
1001001	人工	工日	105.49	110.2	38.46	4057.12				6.6	28.347	2990.33	7.8	11.06	1166.76
2001021	8～12号铁丝镀锌铁丝	kg	3.64										0.6	0.851	3.1
2003008	钢管无缝钢管	t	4281.91											0.006	24.29
2009030	铁钉混合规格	kg	4.08										0.1	0.142	0.58
3005004	水	m3	0.4							4	17.18	6.87	8	11.344	4.54
4003002	锯材中板δ＝19～35mm,中方混合规格	m3	1520.65										0.02	0.028	43.13
5503005	中（粗）砂混凝土、砂浆用堆方	m3	189.59							3.82	16.407	3110.58	3.87	5.488	1040.41
5505005	片石码方	m3	122.55							11.5	49.393	6053.05	11.5	16.307	1998.42
5509001	32.5级水泥	t	384.28							0.93	3.999	1536.6	0.95	1.343	516.03
7801001	其他材料费	元	1							1.2	5.154	5.15	2.7	3.829	3.83
8001035	斗容量1.0m3履带式单斗挖掘机WK100机械	台班	1049.97	2.66	0.928	974.73									
8001045	斗容量1.0m3轮胎式装载机ZL20	台班	587.08							0.08	0.344	201.72	0.1	0.142	83.25
8005010	出料容量400L以内灰浆搅拌机UJ325	台班	133.99							0.15	0.644	86.32	0.15	0.213	28.5
8007016	装载质量12t以内自卸汽车T138.SX360	台班	845.34				5.96	2.08	1758.34						
9999001	定额基价	元	1	14511	5064	5064	5015	1750	1750	2127	9136	9136	2338	3315	3315

编制：wec-9288　　复核：

表A.0.3-2 分项工程预算表

编制范围：那尔轰镇那尔轰村、黄酒馆村水泥路及硬覆盖建设项目

分项编号：HD01　　工程名称：1-0.8米圆管涵　　单位：m/道　　数量：30　　单价：2254.7　　第 15 页共 27 页　　21-2表

代号	工程项目				机械挖基坑土、石方			自卸汽车运土、石方			浆砌片石			浆砌片石		
	工程细目				斗容量1.0m3以内挖掘机挖基坑≤1500m3土方			装载质量12t以内自卸汽车运土第一个1km			浆砌片石基础、护底、截水墙			浆砌片石实体式台、墙		
	定额单位				1000m3			1000m3天然密实方			10m3			10m3		
	工程数量				0.349			0.349			4.295			1.418		
	定额表号				4～1～3～3			1～1～11～7			4～5～2～1			4～5～2～4		
	工、料、机名称		单位	单价(元)	定额	数量	金额(元)	定额	数量	金额(元)	定额	数量	金额(元)	定额	数量	金额(元)
	直接费		元				5031.85			1758.34			13990.63			4912.82
	措施费	Ⅰ	元		5064.3	7.643%	387.06	1750.27	2.296%	40.19	3302.57	7.643%	252.42	1287.79	7.643%	98.43
		Ⅱ	元		5064.3	1.537%	77.84	1750.27	0.154%	2.7	9135.59	1.537%	140.41	3315.05	1.537%	50.95
	企业管理费		元		5064.3	5.397%	273.32	1750.27	1.756%	30.73	9135.59	5.397%	493.05	3315.05	5.397%	178.91
	规费		元		4252.98	32.4%	1377.97	219.42	32.4%	71.09	3094.53	32.4%	1002.63	1204.16	32.4%	390.15
	利润		元		5802.52	7.42%	430.55	1823.88	7.42%	135.33	10021.47	7.42%	743.59	3643.34	7.42%	270.34
	税金		元		7578.59	9%	682.07	2038.38	9%	183.45	16622.73	9%	1496.05	5901.6	9%	531.14
	金额合计		元				8260.66			2221.84			18118.78			6432.74

编制：wec-9288　　复核：

表A.0.3-2 分项工程预算表

编制范围：那尔轰镇那尔轰村、黄酒馆村水泥路及硬覆盖建设项目

分项编号：HD01　　工程名称：1-0.8米圆管涵　　单位：m/道　　数量：30　　单价：2254.7　　第 16 页共 27 页　　21-2表

代号	工程项目			混凝土			基础垫层			购买圆管			安装圆管涵		
	工程细目			混凝土墩、台帽非泵送			涵管基础垫层填砂砾(砂)			购买圆管			人工安装圆管涵管径0.75m以内		
	定额单位			10m3实体			10m3实体			节			10m3实体		
	工程数量			0.116			4.918			15			0.664		
	定额表号			4～6～3～1			4～11～5～1						4～7～5～1		
	工、料、机名称	单位	单价(元)	定额	数量	金额(元)	定额	数量	金额(元)	定额	数量	金额(元)	定额	数量	金额(元)
1001001	人工	工日	105.49	12.4	1.438	151.74	2.9	14.262	1504.52				11	7.304	770.5
2003025	钢模板各类定型大块钢模板	t	5383.02	0.05	0.006	30.6									
2009013	螺栓混合规格	kg	10.14	5.91	0.686	6.95									
2009028	铁件铁件	kg	4.04	3.48	0.404	1.63									
3005004	水	m3	0.4	12	1.392	0.56							1	0.664	0.27
5503005	中（粗）砂混凝土、砂浆用堆方	m3	189.59	4.69	0.544	103.14							0.74	0.491	93.16
5503007	砂砾堆方	m3	50.45				12.75	62.705	3163.44						
5505013	碎石（4cm）最大粒径4cm堆方	m3	130.86	8.47	0.983	128.57									
5509001	32.5级水泥	t	384.28	3.85	0.446	171.4							0.31	0.208	80.12
7801001	其他材料费	元	1	86.2	9.999	10							2.6	1.726	1.73
8009030	提升质量25t以内汽车式起重机QY25	台班	1366.67	0.66	0.077	104.63									
8099001	小型机具使用费	元	1	11.4	1.322	1.32							1.2	0.797	0.8
9999001	定额基价	元	1	4991	579	579	902	4438	4438	550	15	8250	1337	888	888

编制：wec-9288　　复核：

表A.0.3-2 分项工程预算表

编制范围：那尔轰镇那尔轰村、黄酒馆村水泥路及硬覆盖建设项目

分项编号：HD01　　工程名称：1-0.8米圆管涵　　单位：m/道　　数量：30　　单价：2254.7　　第 17 页共 27 页　　21-2表

代号	工程项目			混凝土			基础垫层			购买圆管			安装圆管涵		
	工程细目			混凝土墩、台帽非泵送			涵管基础垫层填砂砾(砂)			购买圆管			人工安装圆管涵管径0.75m以内		
	定额单位			10m3实体			10m3实体			节			10m3实体		
	工程数量			0.116			4.918			15			0.664		
	定额表号			4～6～3～1			4～11～5～1						4～7～5～1		
	工、料、机名称		单位	单价(元)	定额	数量	金额(元)	定额	数量	金额(元)	定额	数量	金额(元)	定额	数量	金额(元)
	直接费		元				710.54			4667.96			8250			946.57
	措施费	I	元		258.02	7.643%	19.72	1515.79	5.815%	88.14				777.07	7.643%	59.39
		II	元		578.96	1.537%	8.9	4437.82	1.201%	53.3				887.69	1.537%	13.64
	企业管理费		元		578.96	5.397%	31.25	4437.82	4.167%	184.92				887.69	5.397%	47.91
	规费		元		167.89	32.4%	54.4	1504.52	32.4%	487.46				770.5	32.4%	249.64
	利润		元		638.83	7.42%	47.4	4764.18	7.42%	353.5	8250	7.42%	612.15	1008.63	7.42%	74.84
	税金		元		872.2	9%	78.5	5835.29	9%	525.18	8862.16	9%	797.59	1391.99	9%	125.28
	金额合计		元				950.7			6360.47			9659.74			1517.27

编制：wec-9288　　复核：

表A.0.3-2 分项工程预算表

编制范围：那尔轰镇那尔轰村、黄酒馆村水泥路及硬覆盖建设项目

分项编号：HD01　　工程名称：1-0.8米圆管涵　　单位：m/道　　数量：30　　单价：2254.7　　第 18 页共 27 页　　21-2表

代号	工程项目				沥青麻絮沉降缝			防水层			填方路基			风化石		
	工程细目				沥青麻絮沉降缝			沥青油毡(防水层)			三、四级公路填方路基，自身质量15t以内振动压路机碾压石方			风化石		
	定额单位				10m2			10m2			1000m3压实方			m3		
	工程数量				1.657			2.487			0.195			195		
	定额表号				4～11～1～1			4～11～4～4			1～1～18～18			5505010		
	工、料、机名称		单位	单价(元)	定额	数量	金额(元)	定额	数量	金额(元)	定额	数量	金额(元)	定额	数量	金额(元)
1001001	人工		工日	105.49	0.2	0.331	34.96	0.8	1.99	209.88	5	0.975	102.85			
3001001	石油沥青		t	4186.79	0.02	0.035	145.69	0.05	0.127	531.04						
5009012	油毛毡400g,0.915m×21.95m		m2	3.42				22	54.714	187.12						
5505010	风化石堆方		m3	52.02										1	195	10143.9
7801001	其他材料费		元	1	53.4	88.484	88.48	1.7	4.228	4.23						
8001004	功率105kW以内履带式推土机T140-1带松土器		台班	1177.56							1.52	0.296	349.03			
8001089	机械自身质量15t以内振动压路机CA25PD		台班	1075.96							1.98	0.386	415.43			
9999001	定额基价		元	1	170	281	281	393	977	977	4460	870	870	17	195	3409
	直接费		元				269.13			932.27			867.31			10143.9
	措施费	I	元		35.22	7.643%	2.69	211.45	7.643%	16.16	869.67	2.386%	20.75			
		II	元		281.33	1.537%	4.32	977.36	1.537%	15.02	869.67	0.47%	4.09			
	企业管理费		元		281.33	5.397%	15.18	977.37	5.397%	52.75	869.67	3.159%	27.47			
	规费		元		34.96	32.4%	11.33	209.88	32.4%	68	246.85	32.4%	79.98			
	利润		元		303.53	7.42%	22.52	1061.29	7.42%	78.75	921.98	7.42%	68.41	3408.6	7.42%	252.92
	税金		元		325.18	9%	29.27	1162.96	9%	104.67	1068.01	9%	96.12	10396.82	9%	935.71
	金额合计		元				354.44			1267.62			1164.13			11332.53

编制：wec-9288　　复核：

表A.0.3-2 分项工程预算表

编制范围：那尔轰镇那尔轰村、黄酒馆村水泥路及硬覆盖建设项目

分项编号：HD01　　工程名称：1-0.8米圆管涵　　单位：m/道　　数量：30　　单价：2254.7　　第 19 页共 27 页　　21-2表

代号	工程项目												合计	
	工程细目													
	定额单位													
	工程数量													
	定额表号													
	工、料、机名称	单位	单价(元)	定额	数量	金额(元)	定额	数量	金额(元)	定额	数量	金额(元)	数量	金额(元)
1001001	人工	工日	105.49										104.168	10988.66
2001021	8～12号铁丝镀锌铁丝	kg	3.64										0.851	3.1
2003008	钢管无缝钢管	t	4281.91										0.006	24.29
2003025	钢模板各类定型大块钢模板	t	5383.02										0.006	30.6
2009013	螺栓混合规格	kg	10.14										0.686	6.95
2009028	铁件铁件	kg	4.04										0.404	1.63
2009030	铁钉混合规格	kg	4.08										0.142	0.58
3001001	石油沥青	t	4186.79										0.162	676.73
3005004	水	m3	0.4										30.58	12.23
4003002	锯材中板δ＝19～35mm,中方混合规格	m3	1520.65										0.028	43.13
5009012	油毛毡400g,0.915m×21.95m	m2	3.42										54.714	187.12
5503005	中（粗）砂混凝土、砂浆用堆方	m3	189.59										22.93	4347.29
5503007	砂砾堆方	m3	50.45										62.705	3163.44
5505005	片石码方	m3	122.55										65.7	8051.47
5505010	风化石堆方	m3	52.02										195	10143.9
5505013	碎石（4cm）最大粒径4cm堆方	m3	130.86										0.983	128.57
5509001	32.5级水泥	t	384.28										5.996	2304.15
7801001	其他材料费	元	1										113.42	113.42
8001004	功率105kW以内履带式推土机T140-1带松土器	台班	1177.56										0.296	349.03

编制：wec-9288　　复核：

表A.0.3-2 分项工程预算表

编制范围：那尔轰镇那尔轰村、黄酒馆村水泥路及硬覆盖建设项目

分项编号：HD01　　工程名称：1-0.8米圆管涵　　单位：m/道　　数量：30　　单价：2254.7　　第 20 页共 27 页　　21-2表

代号	工程项目												合计	
	工程细目													
	定额单位													
	工程数量													
	定额表号													
	工、料、机名称		单位	单价(元)	定额	数量	金额(元)	定额	数量	金额(元)	定额	数量	金额(元)	数量	金额(元)
8001035	斗容量1.0m3履带式单斗挖掘机WK100机械		台班	1049.97										0.928	974.73
8001045	斗容量1.0m3轮胎式装载机ZL20		台班	587.08										0.485	284.97
8001089	机械自身质量15t以内振动压路机CA25PD		台班	1075.96										0.386	415.43
8005010	出料容量400L以内灰浆搅拌机UJ325		台班	133.99										0.857	114.82
8007016	装载质量12t以内自卸汽车T138.SX360		台班	845.34										2.08	1758.34
8009030	提升质量25t以内汽车式起重机QY25		台班	1366.67										0.077	104.63
8099001	小型机具使用费		元	1										2.119	2.12
9999001	定额基价		元	1										38957	38957
	直接费		元												52481.33
	措施费	I	元												984.95
		II	元												371.17
	企业管理费		元												1335.5
	规费		元												3792.65
	利润		元												3090.3
	税金		元												5585.03
	金额合计		元												67640.92

编制：wec-9288　　复核：

表A.0.3-2 分项工程预算表

编制范围：那尔轰镇那尔轰村、黄酒馆村水泥路及硬覆盖建设项目

分项编号：HD01　　工程名称：1-1.0米圆管涵　　单位：m/道　　数量：26　　单价：2724.21　　第 21 页共 27 页　　21-2表

代号	工程项目			机械挖基坑土、石方			自卸汽车运土、石方			浆砌片石			浆砌片石		
	工程细目			斗容量1.0m3以内挖掘机挖基坑≤1500m3土方			装载质量12t以内自卸汽车运土第一个1km			浆砌片石基础、护底、截水墙			浆砌片石实体式台、墙		
	定额单位			1000m3			1000m3天然密实方			10m3			10m3		
	工程数量			0.356			0.356			4.706			1.428		
	定额表号			4～1～3～3			1～1～11～7			4～5～2～1			4～5～2～4		
	工、料、机名称	单位	单价(元)	定额	数量	金额(元)	定额	数量	金额(元)	定额	数量	金额(元)	定额	数量	金额(元)
1001001	人工	工日	105.49	110.2	39.231	4138.5				6.6	31.06	3276.48	7.8	11.138	1174.99
2001021	8～12号铁丝镀锌铁丝	kg	3.64										0.6	0.857	3.12
2003008	钢管无缝钢管	t	4281.91											0.006	24.46
2009030	铁钉混合规格	kg	4.08										0.1	0.143	0.58
3005004	水	m3	0.4							4	18.824	7.53	8	11.424	4.57
4003002	锯材中板δ＝19～35mm,中方混合规格	m3	1520.65										0.02	0.029	43.43
5503005	中（粗）砂混凝土、砂浆用堆方	m3	189.59							3.82	17.977	3408.24	3.87	5.526	1047.74
5505005	片石码方	m3	122.55							11.5	54.119	6632.28	11.5	16.422	2012.52
5509001	32.5级水泥	t	384.28							0.93	4.381	1683.64	0.95	1.352	519.67
7801001	其他材料费	元	1							1.2	5.647	5.65	2.7	3.856	3.86
8001035	斗容量1.0m3履带式单斗挖掘机WK100机械	台班	1049.97	2.66	0.947	994.28									
8001045	斗容量1.0m3轮胎式装载机ZL20	台班	587.08							0.08	0.376	221.02	0.1	0.143	83.84
8005010	出料容量400L以内灰浆搅拌机UJ325	台班	133.99							0.15	0.706	94.58	0.15	0.214	28.7
8007016	装载质量12t以内自卸汽车T138,SX360	台班	845.34				5.96	2.122	1793.61						
9999001	定额基价	元	1	14511	5166	5166	5015	1785	1785	2127	10010	10010	2338	3338	3338

编制：wec-9288　　复核：

表A.0.3-2 分项工程预算表

编制范围：那尔轰镇那尔轰村、黄酒馆村水泥路及硬覆盖建设项目

分项编号：HD01　　工程名称：1-1.0米圆管涵　　单位：m/道　　数量：26　　单价：2724.21　　第 22 页共 27 页　　21-2表

代号	工程项目			机械挖基坑土、石方			自卸汽车运土、石方			浆砌片石			浆砌片石		
	工程细目			斗容量1.0m3以内挖掘机挖基坑≤1500m3土方			装载质量12t以内自卸汽车运土第一个1km			浆砌片石基础、护底、截水墙			浆砌片石实体式台、墙		
	定额单位			1000m3			1000m3天然密实方			10m3			10m3		
	工程数量			0.356			0.356			4.706			1.428		
	定额表号			4～1～3～3			1～1～11～7			4～5～2～1			4～5～2～4		
	工、料、机名称		单位	单价(元)	定额	数量	金额(元)	定额	数量	金额(元)	定额	数量	金额(元)	定额	数量	金额(元)
	直接费		元				5132.78			1793.61			15329.43			4947.47
	措施费	I	元		5165.87	7.643%	394.83	1785.38	2.296%	40.99	3618.6	7.643%	276.57	1296.87	7.643%	99.12
		II	元		5165.87	1.537%	79.4	1785.38	0.154%	2.75	10009.8	1.537%	153.85	3338.43	1.537%	51.31
	企业管理费		元		5165.87	5.397%	278.8	1785.38	1.756%	31.35	10009.8	5.397%	540.23	3338.43	5.397%	180.17
	规费		元		4338.29	32.4%	1405.61	223.82	32.4%	72.52	3390.66	32.4%	1098.57	1212.65	32.4%	392.9
	利润		元		5918.91	7.42%	439.18	1860.47	7.42%	138.05	10980.46	7.42%	814.75	3669.03	7.42%	272.24
	税金		元		7730.6	9%	695.75	2079.27	9%	187.13	18213.4	9%	1639.21	5943.21	9%	534.89
	金额合计		元				8426.35			2266.4			19852.61			6478.1

编制：wec-9288　　复核：

表A.0.3-2 分项工程预算表

编制范围：那尔轰镇那尔轰村、黄酒馆村水泥路及硬覆盖建设项目

分项编号：HD01　　工程名称：1-1.0米圆管涵　　单位：m/道　　数量：26　　单价：2724.21　　第 23 页共 27 页　　21-2表

代号	工程项目			混凝土			基础垫层			购买圆管			安装圆管涵		
	工程细目			混凝土墩、台帽非泵送			涵管基础垫层填砂砾(砂)			购买圆管			人工安装圆管涵管径0.75m以内		
	定额单位			10m3实体			10m3实体			节			10m3实体		
	工程数量			0.128			4.459			13			0.897		
	定额表号			4～6～3～1			4～11～5～1						4～7～5～1		
	工、料、机名称	单位	单价(元)	定额	数量	金额(元)	定额	数量	金额(元)	定额	数量	金额(元)	定额	数量	金额(元)
1001001	人工	工日	105.49	12.4	1.587	167.43	2.9	12.931	1364.1				11	9.867	1040.87
2003025	钢模板各类定型大块钢模板	t	5383.02	0.05	0.006	33.76									
2009013	螺栓混合规格	kg	10.14	5.91	0.756	7.67									
2009028	铁件铁件	kg	4.04	3.48	0.445	1.8									
3005004	水	m3	0.4	12	1.536	0.61							1	0.897	0.36
5503005	中（粗）砂混凝土、砂浆用堆方	m3	189.59	4.69	0.6	113.81							0.74	0.664	125.85
5503007	砂砾堆方	m3	50.45				12.75	56.852	2868.2						
5505013	碎石（4cm）最大粒径4cm堆方	m3	130.86	8.47	1.084	141.87									
5509001	32.5级水泥	t	384.28	3.85	0.492	189.13							0.31	0.282	108.24
7801001	其他材料费	元	1	86.2	11.034	11.03							2.6	2.332	2.33
8009030	提升质量25t以内汽车式起重机QY25	台班	1366.67	0.66	0.084	115.46									
8099001	小型机具使用费	元	1	11.4	1.459	1.46							1.2	1.076	1.08
9999001	定额基价	元	1	4991	639	639	902	4024	4024	700	13	9100	1337	1199	1199

编制：wec-9288　　复核：

表A.0.3-2 分项工程预算表

编制范围：那尔轰镇那尔轰村、黄酒馆村水泥路及硬覆盖建设项目

分项编号：HD01　　工程名称：1-1.0米圆管涵　　单位：m/道　　数量：26　　单价：2724.21　　第 24 页共 27 页　　21-2表

代号	工程项目			混凝土			基础垫层			购买圆管			安装圆管涵		
	工程细目			混凝土墩、台帽非泵送			涵管基础垫层填砂砾(砂)			购买圆管			人工安装圆管涵管径0.75m以内		
	定额单位			10m3实体			10m3实体			节			10m3实体		
	工程数量			0.128			4.459			13			0.897		
	定额表号			4～6～3～1			4～11～5～1						4～7～5～1		
	工、料、机名称	单位	单价(元)	定额	数量	金额(元)	定额	数量	金额(元)	定额	数量	金额(元)	定额	数量	金额(元)
	直接费	元				784.05			4232.3			9100			1278.72
	措施费 I	元		284.72	7.643%	21.76	1374.32	5.815%	79.92				1049.74	7.643%	80.23
	措施费 II	元		638.85	1.537%	9.82	4023.63	1.201%	48.32				1199.18	1.537%	18.43
	企业管理费	元		638.85	5.397%	34.48	4023.63	4.167%	167.66				1199.18	5.397%	64.72
	规费	元		185.26	32.4%	60.02	1364.1	32.4%	441.97				1040.87	32.4%	337.24
	利润	元		704.91	7.42%	52.3	4319.54	7.42%	320.51	9100	7.42%	675.22	1362.56	7.42%	101.1
	税金	元		962.43	9%	86.62	5290.68	9%	476.16	9775.22	9%	879.77	1880.44	9%	169.24
	金额合计	元				1049.05			5766.84			10654.99			2049.69

编制：wec-9288　　复核：

表A.0.3-2 分项工程预算表

编制范围：那尔轰镇那尔轰村、黄酒馆村水泥路及硬覆盖建设项目

分项编号：HD01　　工程名称：1-1.0米圆管涵　　单位：m/道　　数量：26　　单价：2724.21　　第 25 页共 27 页　　21-2表

代号	工程项目			沥青麻絮沉降缝			防水层			填方路基			风化石		
	工程细目			沥青麻絮沉降缝			沥青油毡(防水层)			三、四级公路填方路基，自身质量15t以内振动压路机碾压石方			风化石		
	定额单位			10m2			10m2			1000m3压实方			m3		
	工程数量			1.696			2.546			0.197			197		
	定额表号			4～11～1～1			4～11～4～4			1～1～18～18			5505010		
	工、料、机名称		单位	单价(元)	定额	数量	金额(元)	定额	数量	金额(元)	定额	数量	金额(元)	定额	数量	金额(元)
1001001	人工		工日	105.49	0.2	0.339	35.78	0.8	2.037	214.86	5	0.985	103.91			
3001001	石油沥青		t	4186.79	0.02	0.036	149.12	0.05	0.13	543.64						
5009012	油毛毡400g,0.915m×21.95m		m2	3.42				22	56.012	191.56						
5505010	风化石堆方		m3	52.02										1	197	10247.94
7801001	其他材料费		元	1	53.4	90.566	90.57	1.7	4.328	4.33						
8001004	功率105kW以内履带式推土机T140-1带松土器		台班	1177.56							1.52	0.299	352.61			
8001089	机械自身质量15t以内振动压路机CA25PD		台班	1075.96							1.98	0.39	419.69			
9999001	定额基价		元	1	170	288	288	393	1001	1001	4460	879	879	17	197	3444
	直接费		元				275.47			954.39			876.21			10247.94
	措施费	I	元		36.05	7.643%	2.76	216.47	7.643%	16.54	878.59	2.386%	20.96			
		II	元		287.95	1.537%	4.43	1000.55	1.537%	15.38	878.59	0.47%	4.13			
	企业管理费		元		287.95	5.397%	15.54	1000.55	5.397%	54	878.59	3.159%	27.75			
	规费		元		35.78	32.4%	11.59	214.86	32.4%	69.62	249.38	32.4%	80.8			
	利润		元		310.67	7.42%	23.05	1086.47	7.42%	80.62	931.43	7.42%	69.11	3443.56	7.42%	255.51
	税金		元		332.83	9%	29.96	1190.54	9%	107.15	1078.97	9%	97.11	10503.46	9%	945.31
	金额合计		元				362.79			1297.69			1176.07			11448.76

编制：wec-9288　　复核：

表A.0.3-2 分项工程预算表

编制范围：那尔轰镇那尔轰村、黄酒馆村水泥路及硬覆盖建设项目

分项编号：HD01　　工程名称：1-1.0米圆管涵　　单位：m/道　　数量：26　　单价：2724.21　　第 26 页共 27 页　　21-2表

代号	工程项目												合计	
	工程细目													
	定额单位													
	工程数量													
	定额表号													
	工、料、机名称	单位	单价(元)	定额	数量	金额(元)	定额	数量	金额(元)	定额	数量	金额(元)	数量	金额(元)
1001001	人工	工日	105.49										109.176	11516.92
2001021	8～12号铁丝镀锌铁丝	kg	3.64										0.857	3.12
2003008	钢管无缝钢管	t	4281.91										0.006	24.46
2003025	钢模板各类定型大块钢模板	t	5383.02										0.006	33.76
2009013	螺栓混合规格	kg	10.14										0.756	7.67
2009028	铁件铁件	kg	4.04										0.445	1.8
2009030	铁钉混合规格	kg	4.08										0.143	0.58
3001001	石油沥青	t	4186.79										0.165	692.75
3005004	水	m3	0.4										32.681	13.07
4003002	锯材中板δ＝19～35mm，中方混合规格	m3	1520.65										0.029	43.43
5009012	油毛毡400g，0.915m×21.95m	m2	3.42										56.012	191.56
5503005	中（粗）砂混凝土、砂浆用堆方	m3	189.59										24.767	4695.65
5503007	砂砾堆方	m3	50.45										56.852	2868.2
5505005	片石码方	m3	122.55										70.541	8644.8
5505010	风化石堆方	m3	52.02										197	10247.94
5505013	碎石（4cm）最大粒径4cm堆方	m3	130.86										1.084	141.87
5509001	32.5级水泥	t	384.28										6.507	2500.67
7801001	其他材料费	元	1										117.763	117.76
8001004	功率105kW以内履带式推土机T140-1带松土器	台班	1177.56										0.299	352.61

编制：wec-9288　　复核：

表A.0.3-2 分项工程预算表

编制范围：那尔轰镇那尔轰村、黄酒馆村水泥路及硬覆盖建设项目

分项编号：HD01　　工程名称：1-1.0米圆管涵　　单位：m/道　　数量：26　　单价：2724.21　　第 27 页共 27 页　　21-2表

代号	工程项目												合计	
	工程细目													
	定额单位													
	工程数量													
	定额表号													
	工、料、机名称		单位	单价(元)	定额	数量	金额(元)	定额	数量	金额(元)	定额	数量	金额(元)	数量	金额(元)
8001035	斗容量1.0m3履带式单斗挖掘机WK100机械		台班	1049.97										0.947	994.28
8001045	斗容量1.0m3轮胎式装载机ZL20		台班	587.08										0.519	304.86
8001089	机械自身质量15t以内振动压路机CA25PD		台班	1075.96										0.39	419.69
8005010	出料容量400L以内灰浆搅拌机UJ325		台班	133.99										0.92	123.28
8007016	装载质量12t以内自卸汽车T138,SX360		台班	845.34										2.122	1793.61
8009030	提升质量25t以内汽车式起重机QY25		台班	1366.67										0.084	115.46
8099001	小型机具使用费		元	1										2.536	2.54
9999001	定额基价		元	1										40872	40872
	直接费		元												54952.35
	措施费	I	元												1033.68
		II	元												387.82
	企业管理费		元												1394.72
	规费		元												3970.84
	利润		元												3241.65
	税金		元												5848.3
	金额合计		元												70829.35

编制：wec-9288　　复核：

表A.0.3-3 材料预算单价计算表

建设项目名称：那尔轰镇那尔轰村、黄酒馆村水泥路及硬覆盖建设项目

编制范围：那尔轰镇那尔轰村、黄酒馆村水泥路及硬覆盖建设项目

代号	规格名称	单位	原价（元）	运杂费					原价运费合计（元）	场外运输损耗		采购及保管费		预算单价（元）
				供应地点	运输方式、比重及运距（KM）	毛质量系数或单位毛质量	运杂费构成说明或计算式	单位运费（元）		费率（%）	金额（元）	费率（%）	金额（元）	
1513007	细粒式沥青混凝土(商)	m3	1100	龙湾拌合站---工地	汽车、1.0、115.0	2.35	(0.52*115.0+2.02*1.0)*1*2.35	145.28	1245.28					1245.28
2001001	HPB300钢筋	t	3146.02	靖宇县---工地	汽车、1.0、60.0	1	(0.52*60.0+2.02*1.0)*1*1	33.22	3179.24			0.75	23.84	3203.08
2001021	8～12号铁丝	kg	3.58	靖宇县---工地	汽车、1.0、60.0	0.001	(0.52*60.0+2.02*1.0+0.92)*1*0.001	0.03	3.61			0.75	0.03	3.64
2003004	型钢	t	3154.87	靖宇县---工地	汽车、1.0、60.0	1	(0.52*60.0+2.02*1.0+0.73)*1*1	33.95	3188.82			0.75	23.92	3212.74
2003008	钢管	t	4216.81	靖宇县---工地	汽车、1.0、60.0	1	(0.52*60.0+2.02*1.0)*1*1	33.22	4250.03			0.75	31.88	4281.91
2003025	钢模板	t	5309.73	靖宇县---工地	汽车、1.0、60.0	1	(0.52*60.0+2.02*1.0)*1*1	33.22	5342.95			0.75	40.07	5383.02
2009013	螺栓	kg	9.91	靖宇县---工地	汽车、1.0、60.0	0.001	(0.52*60.0+2.02*1.0)*1*0.001	0.03	9.94			2.06	0.2	10.14
2009028	铁件	kg	3.92	靖宇县---工地	汽车、1.0、60.0	0.0011	(0.52*60.0+2.02*1.0)*1*0.0011	0.04	3.96			2.06	0.08	4.04
2009030	铁钉	kg	3.96	靖宇县---工地	汽车、1.0、60.0	0.0011	(0.52*60.0+2.02*1.0)*1*0.0011	0.04	4			2.06	0.08	4.08
3001001	石油沥青	t	3773.89	盘锦---通化沥青储运站 通化沥青储运站---工地	火车、1.0、530.0 汽车、1.0、215.0	1	[(0.13*530.0+25.54*1.0+19.53)*1+(0.8*215.0+25.54*1.0+19.53)*1]*1	328.39	4102.28			2.06	84.51	4186.79
3003003	柴油	kg	7.15	加油站---工地	汽车、1.0、60.0	0.001	0.8*60.0*1*0.001	0.05	7.2			3.26	0.23	7.43
3005001	煤	t	642.2	靖宇县---工地	汽车、1.0、60.0	1	(0.48*60.0+2.02*1.0)*1*1	30.82	673.02	1	6.73	3.26	22.16	701.91
3005002	电	kW·h	0.71		汽车、1.0、0.0				0.71					0.71
3005004	水	m3	0.39		汽车、1.0、0.0	1			0.39			2.06	0.01	0.4
4003002	锯材	m3	1467.89	靖宇县---工地	汽车、1.0、60.0	0.65	(0.52*60.0+2.02*1.0+0.73)*1*0.65	22.07	1489.96			2.06	30.69	1520.65
5503005	中（粗）砂	m3	135	靖宇县---工地	汽车、1.0、60.0	1.5	(0.48*60.0+2.02*1.0)*1*1.5	46.23	181.23	2.5	4.53	2.06	3.83	189.59
5503007	砂砾	m3	35	砂场---工地	汽车、1.0、10.0	1.7	(0.48*10.0+2.02*1.0+1.38)*1*1.7	13.94	48.94	1	0.49	2.06	1.02	50.45

编制：wec-9288　　复核：

表A.0.3-3 材料预算单价计算表

建设项目名称：那尔轰镇那尔轰村、黄酒馆村水泥路及硬覆盖建设项目

编制范围：那尔轰镇那尔轰村、黄酒馆村水泥路及硬覆盖建设项目

代号	规格名称	单位	原价（元）	运杂费					原价运费合计（元）	场外运输损耗		采购及保管费		预算单价（元）
				供应地点	运输方式、比重及运距（KM）	毛质量系数或单位毛质量	运杂费构成说明或计算式	单位运费（元）		费率（%）	金额（元）	费率（%）	金额（元）	
5505005	片石	m3	70	金山石场---工地	汽车、1.0、61.0	1.6	(0.48*61.0+2.02*1.0)*1*1.6	50.08	120.08			2.06	2.47	122.55
5505010	风化石	m3	30	砂场---工地	汽车、1.0、18.0	1.7	(0.48*18.0+2.02*1.0+1.38)*1*1.7	20.47	50.47	1	0.5	2.06	1.05	52.02
5505013	碎石（4cm）	m3	80	金山石场---工地	汽车、1.0、61.0	1.5	(0.48*61.0+2.02*1.0)*1*1.5	46.95	126.95	1	1.27	2.06	2.64	130.86
5505016	碎石	m3	80	金山石场---工地	汽车、1.0、61.0	1.5	(0.48*61.0+2.02*1.0)*1*1.5	46.95	126.95	1	1.27	2.06	2.64	130.86
5509001	32.5级水泥	t	305.31	白山北方水泥厂	汽车、1.0、135.0	1.01	(0.48*135.0+2.02*1.0)*1*1.01	67.49	372.8	1	3.73	2.06	7.76	384.28

编制：wec-9288　　复核：

表A.0.3-6 施工机械台班单价计算表

建设项目名称：那尔轰镇那尔轰村、黄酒馆村水泥路及硬覆盖建设项目

编制范围：那尔轰镇那尔轰村、黄酒馆村水泥路及硬覆盖建设项目

序号	代号	机械名称	台班单价（元）	不变费用(元)		可变费用（元）																	
				调整系数：		机械工		重油		汽油		柴油		煤		电		水		木柴		车船税	合计
				1.0		105.49元/工日		--元/kg		--元/kg		7.43元/kg		--元/t		0.71元/kw.h		--元/m3		--元/kg			
				定额	调整值	定额	费用	定额	费用	定额	费用	定额	费用	定额	费用	定额	费用	定额	费用	定额	费用		
1	8001002	功率75kW以内履带式推土机	882.08	262.67	262.67	2	210.98					54.97	408.427										619.407
2	8001004	功率105kW以内履带式推土机	1177.56	398.04	398.04	2	210.98					76.52	568.544										779.524
3	8001027	斗容量1.0m3履带式单斗挖掘机	1192.68	425.12	425.12	2	210.98					74.91	556.581										767.561
4	8001035	斗容量1.0m3履带式单斗挖掘机	1049.97	358.34	358.34	2	210.98					64.69	480.647										691.627
5	8001045	斗容量1.0m3轮胎式装载机	587.08	114.16	114.16	1	105.49					49.03	364.293									3.14	472.923
6	8001049	斗容量3.0m3轮胎式装载机	1255.76	286.79	286.79	1	105.49					115.15	855.565									7.92	968.975
7	8001058	功率120kW以内平地机	1192.89	365.13	365.13	2	210.98					82.13	610.226									6.55	827.756
8	8001081	机械自身质量12～15t光轮压路机	585.90	183.21	183.21	1	105.49					40	297.2										402.69
9	8001085	机械自身质量0.6t手扶式振动碾	163.79	34.52	34.52	1	105.49					3.2	23.776										129.266
10	8001089	机械自身质量15t以内振动压路机	1075.96	318.13	318.13	2	210.98					73.6	546.848										757.828
11	8001090	机械自身质量20t以内振动压路机	1463.85	468.26	468.26	2	210.98					105.6	784.608										995.588
12	8003011	生产能力300t/h以内稳定土厂拌设备	1221.75	514.96	514.96	3	316.47									549.74	390.315						706.785
13	8003040	容量8000L以内沥青洒布车	837.72	360.29	360.29	1	105.49					49.37	366.819									5.12	477.429
14	8003057	最大摊铺宽度4.5m以内沥青混合料摊铺机(带自动找平)	1308.54	785.05	785.05	2	210.98					42.06	312.506										523.486

编制：wec-9288　　复核：

表A.0.3-6 施工机械台班单价计算表

建设项目名称：那尔轰镇那尔轰村、黄酒馆村水泥路及硬覆盖建设项目

编制范围：那尔轰镇那尔轰村、黄酒馆村水泥路及硬覆盖建设项目

序号	代号	机械名称	台班单价（元）	不变费用(元)		可变费用（元）																	
				调整系数：		机械工		重油		汽油		柴油		煤		电		水		木柴		车船税	合计
				1.0		105.49元/工日		--元/kg		--元/kg		7.43元/kg		--元/t		0.71元/kw.h		--元/m3		--元/kg			
				定额	调整值	定额	费用	定额	费用	定额	费用	定额	费用	定额	费用	定额	费用	定额	费用	定额	费用		
15	8003063	机械自身质量10t以内双钢轮振动压路机	1093.35	478.18	478.18	2	210.98					54.4	404.192										615.172
16	8003066	机械自身质量9～16t轮胎式压路机	649.82	294.68	294.68	1	105.49					33.6	249.648										355.138
17	8003067	机械自身质量16～20t轮胎式压路机	764.30	343.78	343.78	1	105.49					42.4	315.032										420.522
18	8003077	摊铺宽度2.5～4.5m轨道式水泥混凝土摊铺机	1338.18	665.07	665.07	3	316.47					48	356.64										673.11
19	8003083	混凝土电动刻纹机	258.70	126.31	126.31	1	105.49									37.89	26.902						132.392
20	8003085	电动混凝土切缝机(含锯片摊销费用)	206.83	87.89	87.89	1	105.49									18.95	13.455						118.945
21	8005006	出料容量1000L以内强制式混凝土搅拌机	431.12	166.83	166.83	1	105.49									223.66	158.799						264.289
22	8005010	出料容量400L以内灰浆搅拌机	133.99	13.23	13.23	1	105.49									21.51	15.272						120.762
23	8005056	生产能力15m3/h以内混凝土搅拌站	766.62	269.36	269.36	3	316.47									254.63	180.787						497.257
24	8007013	装载质量6t以内自卸汽车	574.56	142.15	142.15	1	105.49					44	326.92										432.41
25	8007016	装载质量12t以内自卸汽车	845.34	276.88	276.88	1	105.49					61.6	457.688									5.28	568.458
26	8007043	容量10000L以内洒水汽车	1103.55	605.76	605.76	1	105.49					52.8	392.304										497.794
27	8009030	提升质量25t以内汽车式起重机	1366.67	841.18	841.18	2	210.98					40.65	302.03									12.48	525.49

编制：wec-9288　　复核：