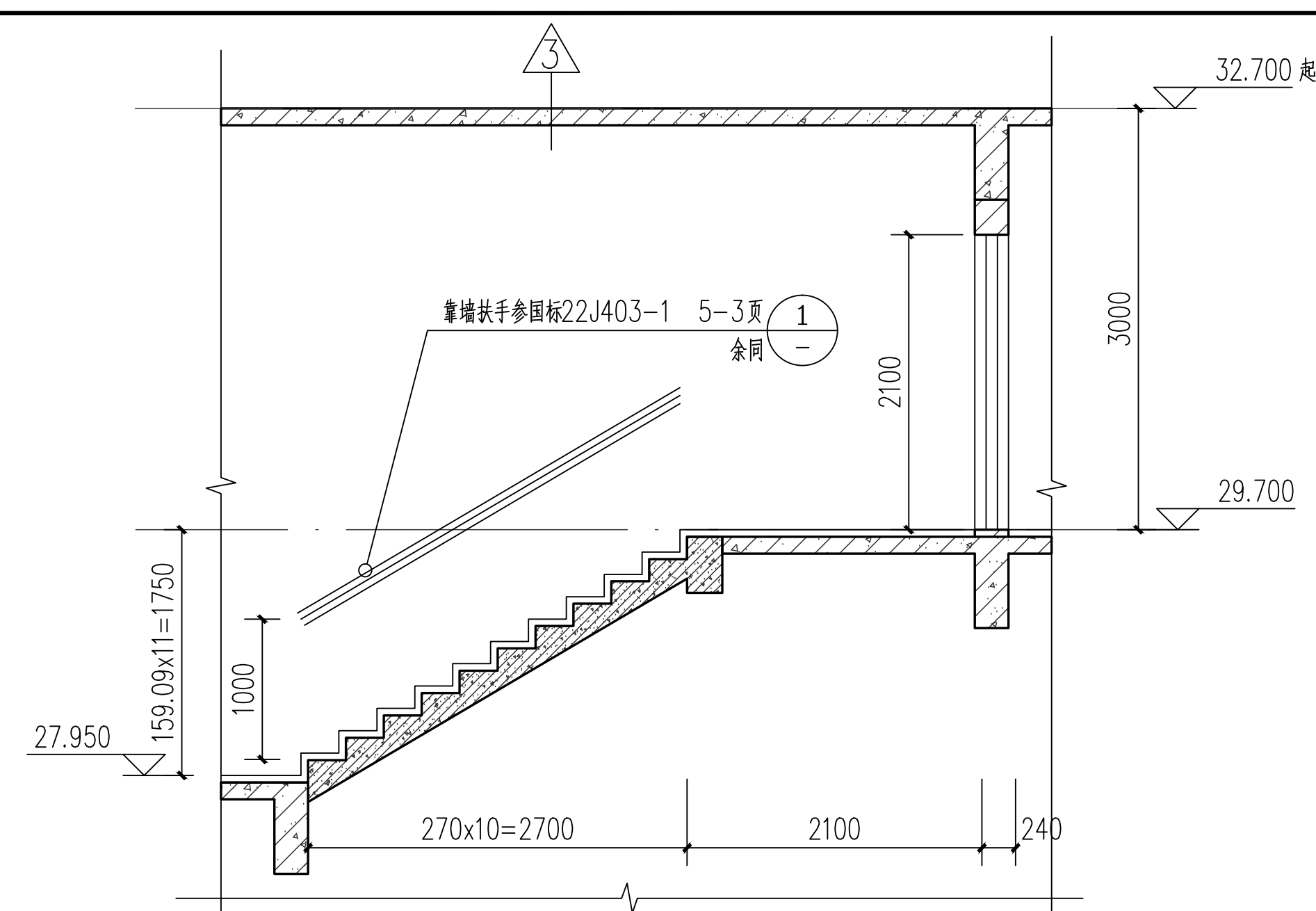

32.700 电梯顶结构
靠墙扶手参国标22J403-1 5-3页 ① 全同
29.700
27.950
159.09x11=1750
270x10=2700
2100
3000

a-a剖面详图 1:50

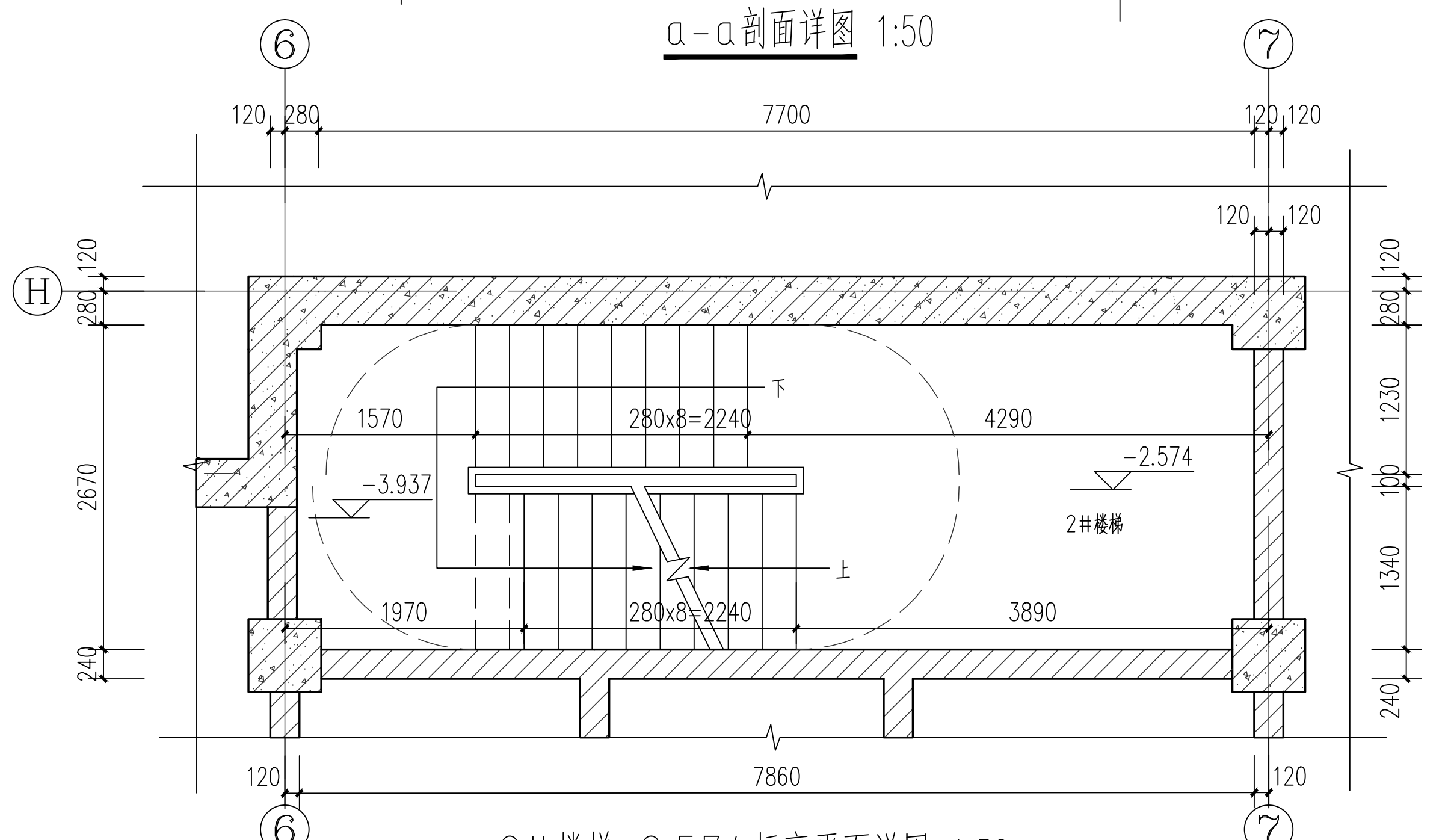

⑥ ⑦ Ⓗ
7700
7860
280x8=2240
-3.937
-2.574
2#楼梯

2#楼梯-2.574标高平面详图 1:50

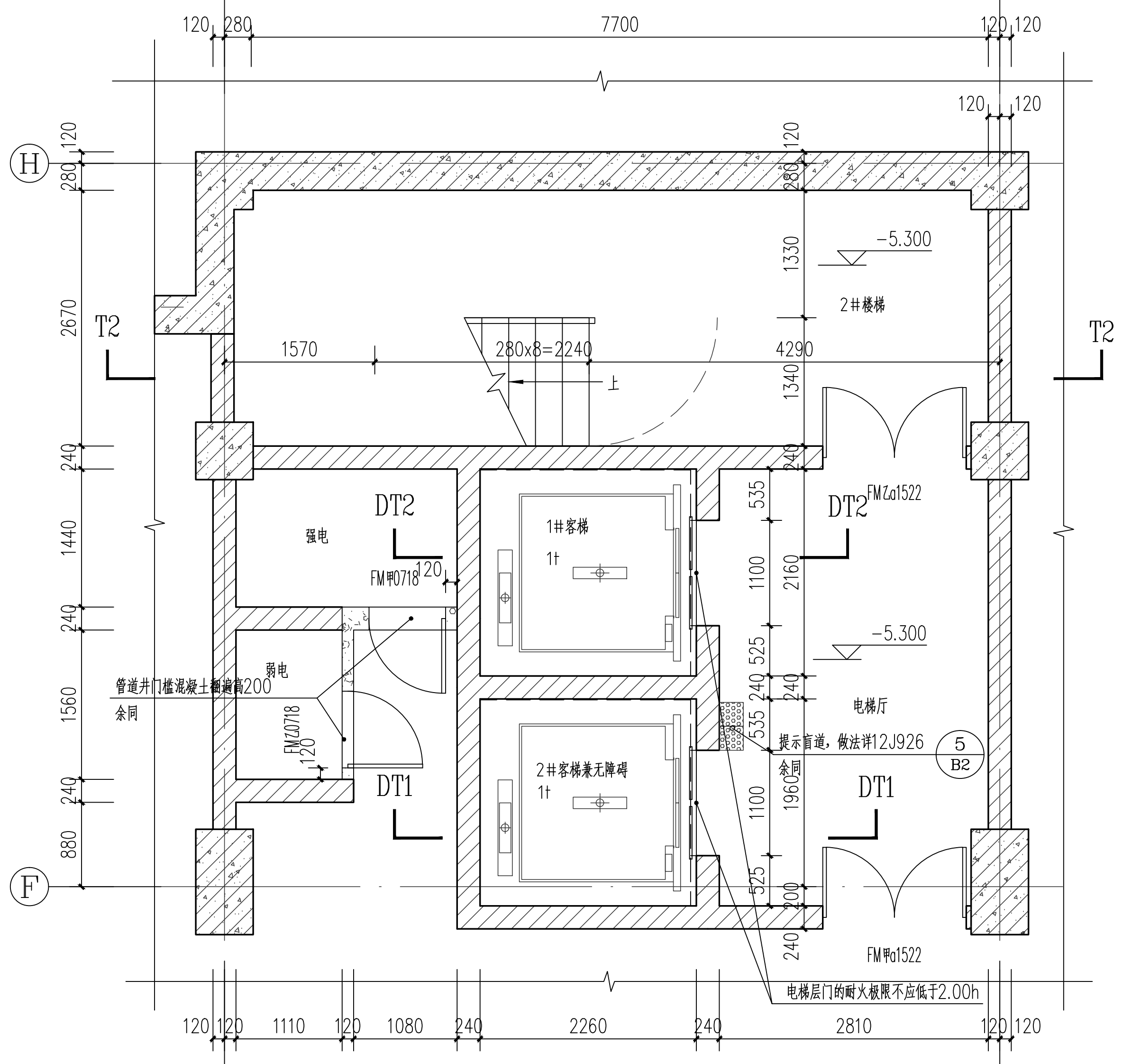

⑥ ⑦ Ⓗ Ⓕ
T2 T2
DT1 DT2
-5.300
2#楼梯
强电
弱电
1#客梯
2#客梯兼无障碍
电梯厅
FM甲a1522
管道井门槛混凝土翻高200 余同
提示盲道，做法详12J926
电梯层门的耐火极限不应低于2.00h

2#楼梯及电梯地下一层平面详图 1:50

注:

1、电梯底坑、井道、门洞及机房尺寸，其余有关井道预埋件、机房留洞等详细设计由甲方选定电梯品牌后施工。电梯层门的耐火极限不应低于2.00h.

无障碍电梯注:

1. 呼叫按钮的中心距地面应为0.85m~1.10m，按钮应设置盲文标志。
2. 呼叫按钮前应设置提示盲道，做法详12J926-B2-5 。
3. 应设置电梯运行显示装置和抵达音响。
4. 电梯厅和电梯轿厢的无障碍设施由电梯厂家协助设计
   呼叫按钮高度为0.9-1.1m，候梯厅设电梯运行显示标志及抵达音响，轿厢门净宽度大于等于0.9m.
   轿厢侧壁0.9-1.1m范围内设带盲文的按钮轿厢三壁设0.85-0.9m高扶手，扶手符合相关规定.
   轿厢内设电梯运行显示装置及报层音响，轿厢正面高0.9m处安装镜子或有镜面效果的材料，轿厢深度大于1.4m.
5. 电梯应具备节能运行功能。电梯应具备无外部召唤且轿厢内一段时间无预制指令时，自动转为节能运行模式的功能

图例:

▨	240厚陶粒加气混凝土砌块墙
▨	120厚烧结页岩多孔砖砌块墙
▨	240厚烧结页岩多孔砖砌块墙
▨	240厚蒸压砂加气混凝土砌块
▨	120厚蒸压砂加气混凝土砌块

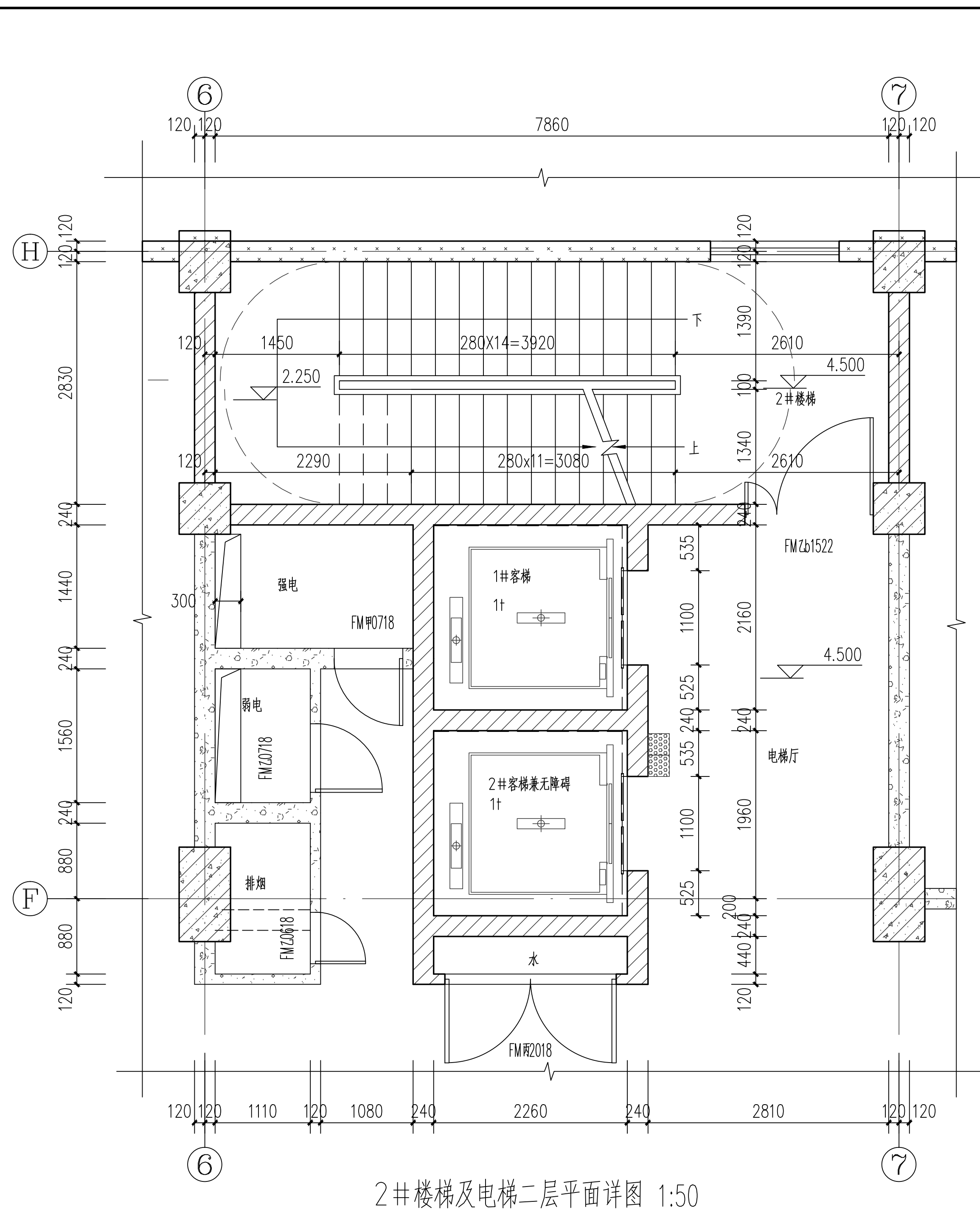

⑥ ⑦ Ⓗ Ⓕ
7860
2.250
4.500
2#楼梯
强电
弱电
排烟
1#客梯
2#客梯兼无障碍
电梯厅
水
FM甲a1522
FM乙0718
FM丙2018

2#楼梯及电梯二层平面详图 1:50

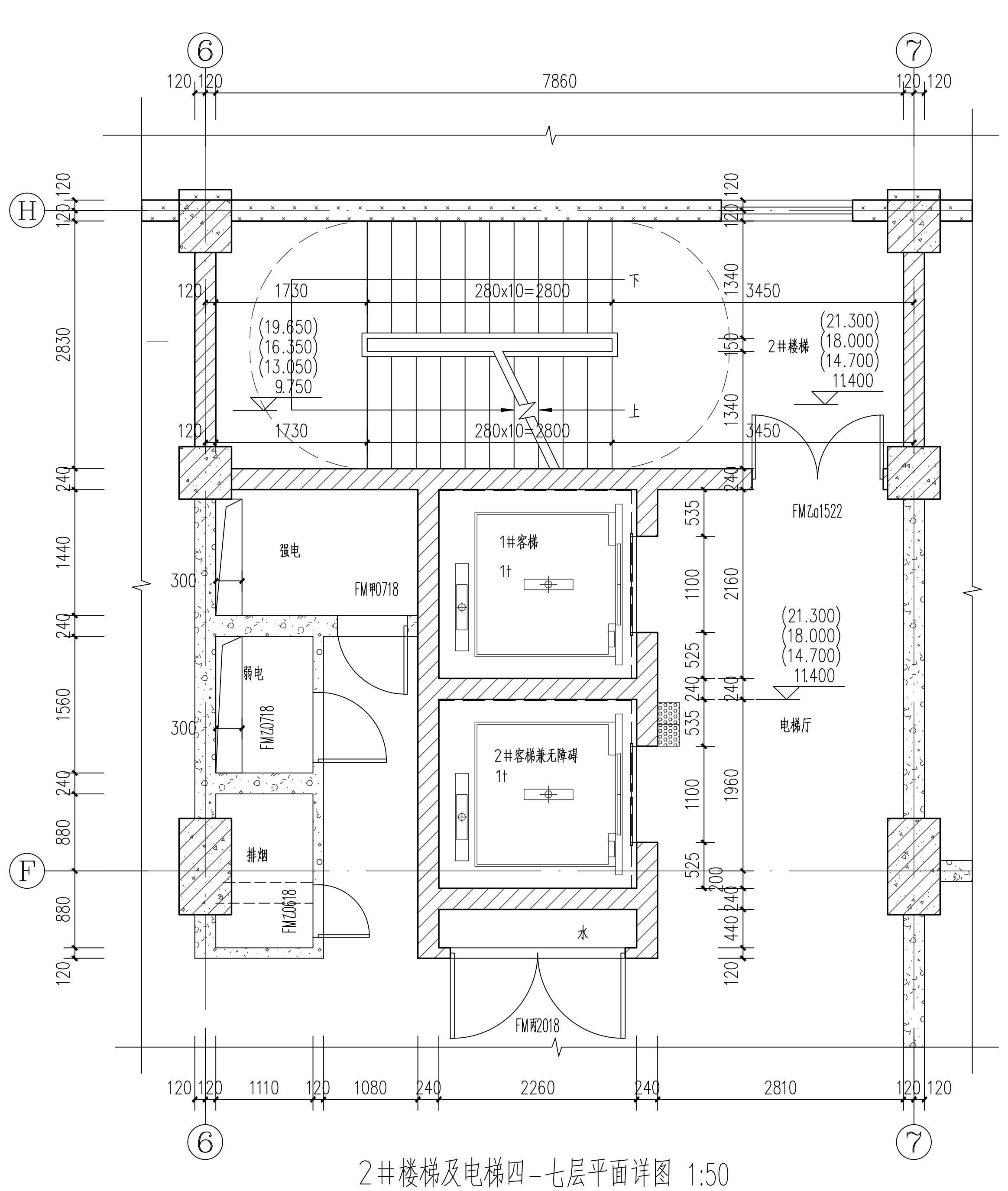

⑥ ⑦ Ⓗ Ⓕ
7860
(19.650) (16.350) (13.050) 9.750
(21.300) (18.000) (14.700) 11.400
2#楼梯
强电
弱电
排烟
1#客梯
2#客梯兼无障碍
电梯厅
水
FM甲a1522
FM乙0718
FM丙2018

2#楼梯及电梯四-七层平面详图 1:50

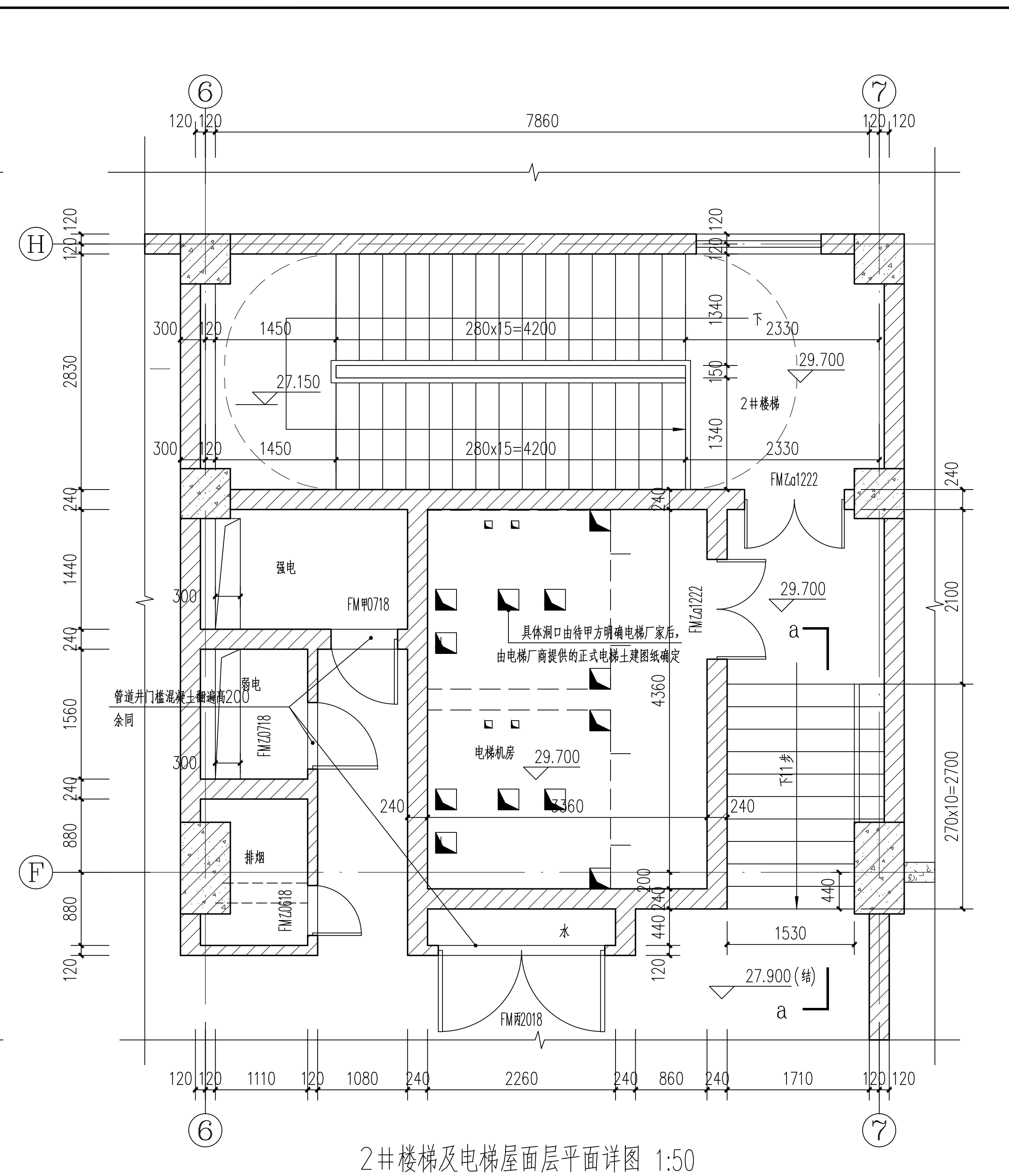

⑥ ⑦ Ⓗ Ⓕ
7860
27.150
29.700
27.900(结)
a a
2#楼梯
强电
弱电
排烟
电梯机房
具体洞口由按甲方明确电梯厂家后，由电梯厂商提供的正式电梯土建图纸确定
管道井门槛混凝土翻高200 余同
水
FM乙1222
FM丙2018

2#楼梯及电梯屋面层平面详图 1:50

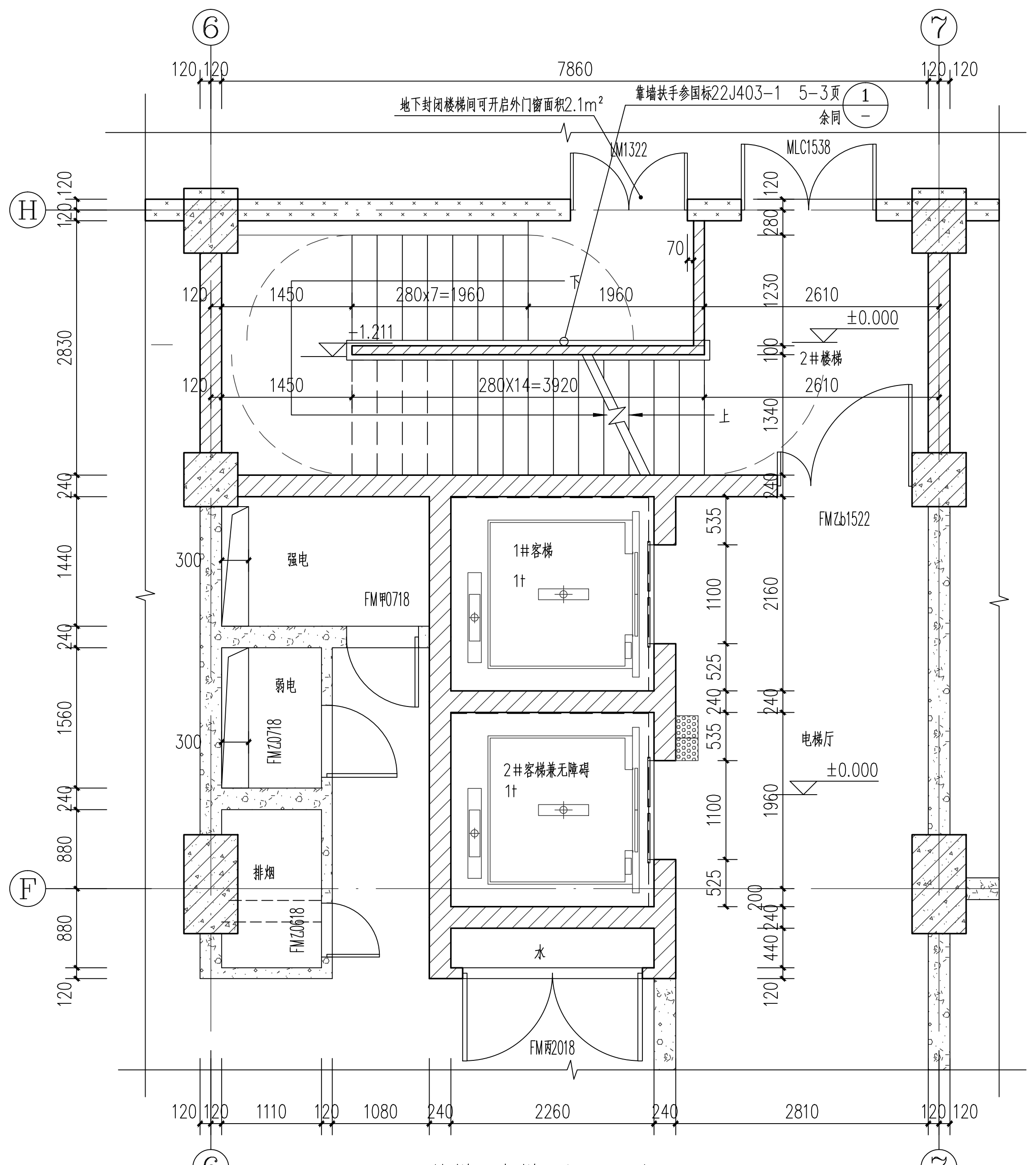

⑥ ⑦ Ⓗ Ⓕ
7860
地下封闭楼梯间可开启外门窗面积≥2.1m²
靠墙扶手参国标22J403-1 5-3页 ① 全同
MLC1538
-1.211
±0.000
2#楼梯
强电
弱电
排烟
1#客梯
2#客梯兼无障碍
电梯厅
水
FM甲a1522
FM乙0718
FM丙2018

2#楼梯及电梯一层平面详图 1:50

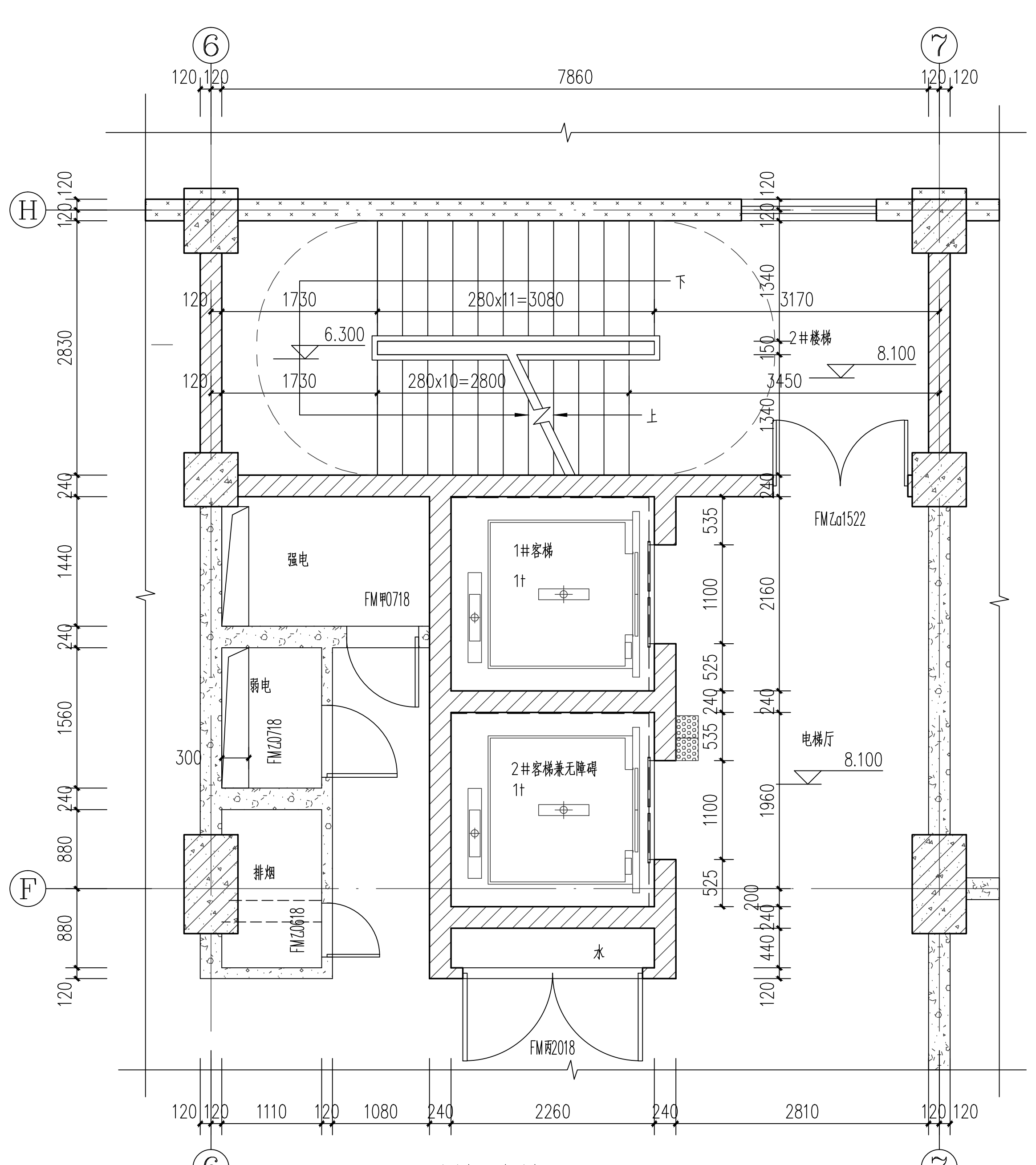

⑥ ⑦ Ⓗ Ⓕ
7860
6.300
8.100
2#楼梯
强电
弱电
排烟
1#客梯
2#客梯兼无障碍
电梯厅
水
FM甲a1522
FM乙0718
FM丙2018

2#楼梯及电梯三层平面详图 1:50

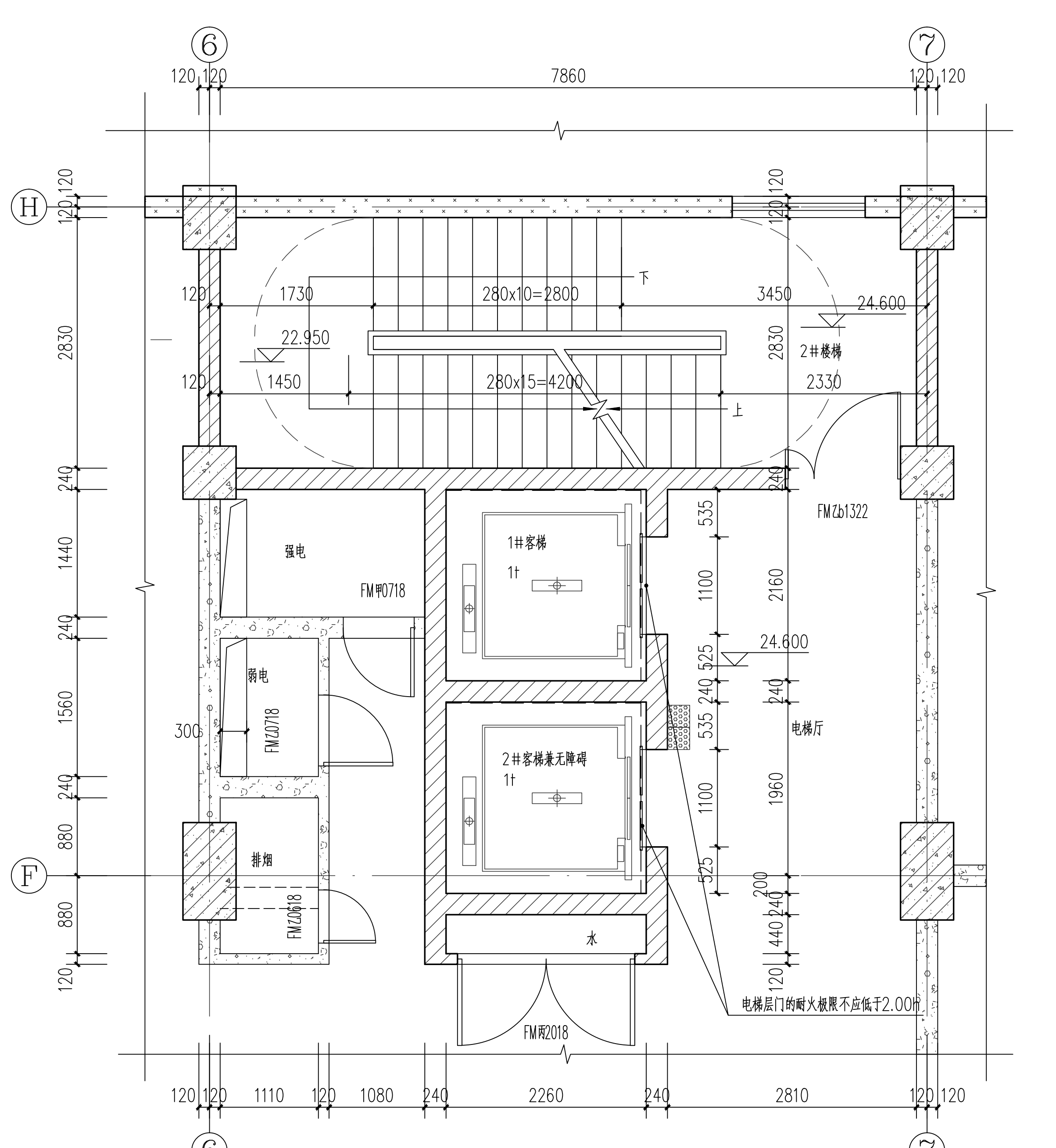

⑥ ⑦ Ⓗ Ⓕ
7860
22.950
24.600
2#楼梯
强电
弱电
排烟
1#客梯
2#客梯兼无障碍
电梯厅
水
FM甲a1522
FM乙0718
FM丙2018
电梯层门的耐火极限不应低于2.00h

2#楼梯及电梯八层平面详图 1:50

栏目	实名	签名
项目负责人	王琦	
专业负责人	王琦	
设计	孙驭墨	

注册（执业）章

预留章

出图章

审图章

竣工章

栏目	实名	签名
项目主持	吴薇	
审定	刘涛	
审核	王琦	
校对	林菁	

设计单位

证书等级: 甲级
设计证书编号: A233000506

浙江省机电设计研究院有限公司

ZHEJIANG INSTITUTE OF MECHANICAL & ELECTRICAL ENGINEERING CO.,LTD.

建设单位	东阳市公安局
项目名称	横店公安业务用房扩建项目
子项名称	业务用房
图纸名称	2#楼梯及电梯平面详图一

图纸类型		时间	2023.7
阶段	施工图	专业	建筑
图号	2021063S-1J-18		

A1+0.25

会签栏				
	建筑		电气	
	结构		暖通	
	给排水		动力	

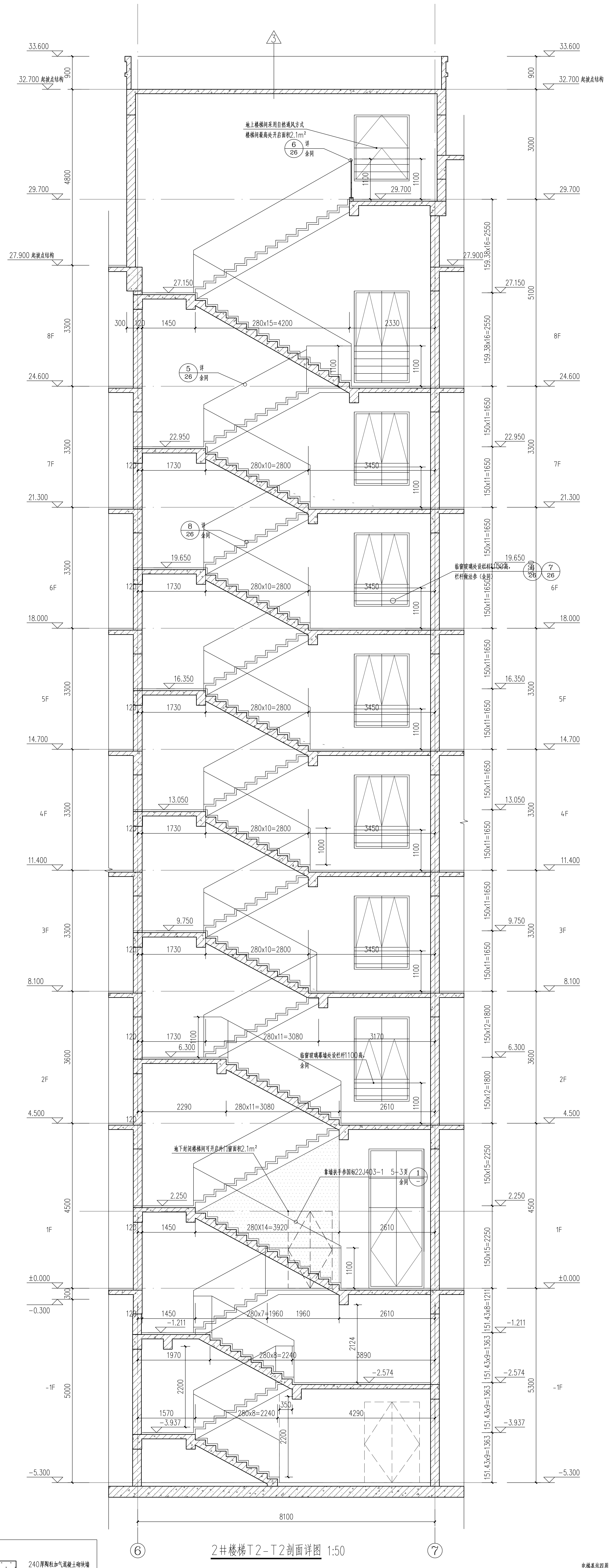
33.600
32.700 起坡点结构
29.700
27.900 起坡点结构
27.150
24.600
22.950
21.300
19.650
18.000
16.350
14.700
13.050
11.400
9.750
8.100
6.300
4.500
2.250
±0.000
-0.300
-1.211
-2.574
-3.937
-5.300
8F
7F
6F
5F
4F
3F
2F
1F
-1F
地上楼梯间采用自然通风方式
楼梯间最高处开启面积2.1m²
6 详 26 余同
5 详 26 余同
8 详 26 余同
临窗玻璃处设栏杆1100高，栏杆做法参（余同）
6 26
7 26
临窗玻璃幕墙处设栏杆1100高，余同
地下封闭楼梯间可开启外门窗面积2.1m²
靠墙扶手参国标22J403-1 5-3页 余同
280x15=4200
280x10=2800
280x11=3080
280X14=3920
280x7=1960
280x8=2240
159.38x16=2550
150x11=1650
150x12=1800
150x15=2250
151.43x8=1211
151.43x9=1363
8100
⑥
⑦

2#楼梯T2-T2剖面详图 1:50

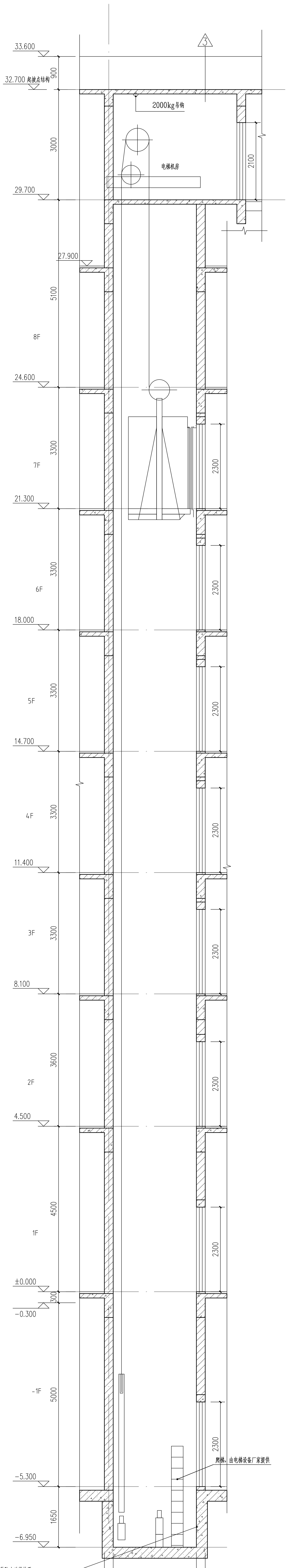
33.600
32.700 起坡点结构
29.700
27.900
24.600
21.300
18.000
14.700
11.400
8.100
4.500
±0.000
-0.300
-5.300
-6.950
2000kg吊钩
电梯机房
2100
2300
1650
爬梯，由电梯设备厂家提供
电梯基坑四周内侧25厚聚合物防水砂浆抹平
基坑外侧壁及地板做法见地下室防水做法表（余同）
240
2260
240

1#2#电梯DT1-DT1、DT2-DT2剖面详图 1:50

注：

井道为框架结构，在导轨支架安装处应设置300mm高的混凝土圈梁，间隔2000-2500。并在每层厅门留洞上沿和下沿均设300mm高与井道同宽的混凝土梁。

图例：

▨	240厚陶粒加气混凝土砌块墙
▨	120厚烧结页岩多孔砖砌块墙
▨	240厚烧结页岩多孔砖砌块墙
▨	240厚蒸压砂加气混凝土砌块
▨	120厚蒸压砂加气混凝土砌块

图号 2021063S-1J-19
阶段 施工图
图纸类型
专业 建筑
时间 2023.7
图纸名称 2#楼梯及电梯平面详图二
子项名称 业务用房
项目名称 横店公安业务用房扩建项目
建设单位 东阳市公安局
设计单位 浙江省机电设计研究院有限公司
ZHEJIANG INSTITUTE OF MECHANICAL & ELECTRICAL ENGINEERING CO.,LTD.
证书等级：甲级
设计证书编号：A233000506

栏目	实名	签名
项目主持	吴薇	
审定	刘涛	
审核	王琦	
校对	林青	

栏目	实名	签名
项目负责人	王琦	
专业负责人	王琦	
设计	孙驭墨	

注册（执业）章
预留章
出图章
审图章
竣工章

A1+0.25