柜内一次接线		10kV母线 TMY-60*6 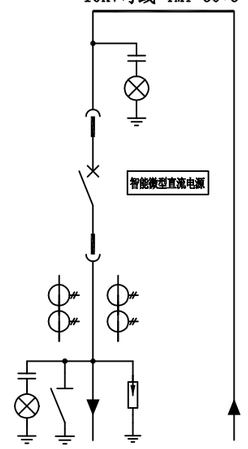	10kV母线 TMY-60*6 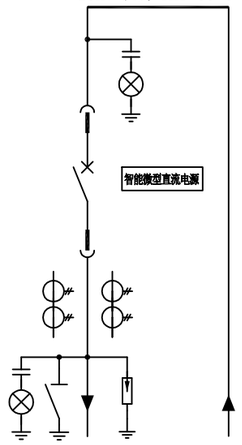
高压开关柜编号		G1	G2
高压开关柜名称		高压控制柜	高压控制柜
高压开关柜型号		KYN28-12	KYN28-12
开关柜外型尺寸(宽*深*高)		800×1800×2300	800×1800×2300
柜内主要设备	真空断路器	630A/25kA	630A/25kA
	电流互感器 LZZJB9-10 0.5	100/5 2只	100/5 2只
	电流表	100/5 2只	100/5 2只
	接地开关 JN15-12/31.5KA	1组	1组
	避雷器 HY5WS-17/50	1组	1组
	带电指示器 DXN-Q	2组	2组
	微机保护单元	1套	1套
	电操机构	1副	1副
	智能微型直流电源	1套	1套
备注	进线电缆走向	自高配1G7间隔	自高配2G7间隔
	出线电缆走向	至T1变压器(1250kVA)	至T2变压器(1250kVA)
	进出线电缆规格	原有电缆利旧	原有电缆利旧

北教学楼10kV配电装置接线图

说明:

1. 本图为新建配电室高压控制柜配置图，柜体排列以电气平面布置图为准。
2. 各柜均需配小母线，A630,B630,C630,A,N均为6平方黄铜棒。
3. 所有母线均应套热缩套管封装。
4. 电动操作机构选用与断路器配套的弹簧蓄能机构，操作电源来自智能微型直流电源。
5. 保护采用微机保护单元。
6. 以上选型仅供举例说明，具体以招标结果为准。
7. 变压器门控、温控保护接入对应高压控制柜。

日期		
姓名		
专业		

未盖图章图纸无效

宁波市永能电力产业投资有限公司	审定			工程负责人			工程名称	10kV宁波理工学校配电室设备更换工程	项目	10kV配电工程	阶段	施工图	工程号	
	审核			设计			图名	10kV配电装置接线图（三）			比例		专业	电气
	校核			制图							图号	DS-04-06		

A3:420X297

日期		
姓名		
专业		

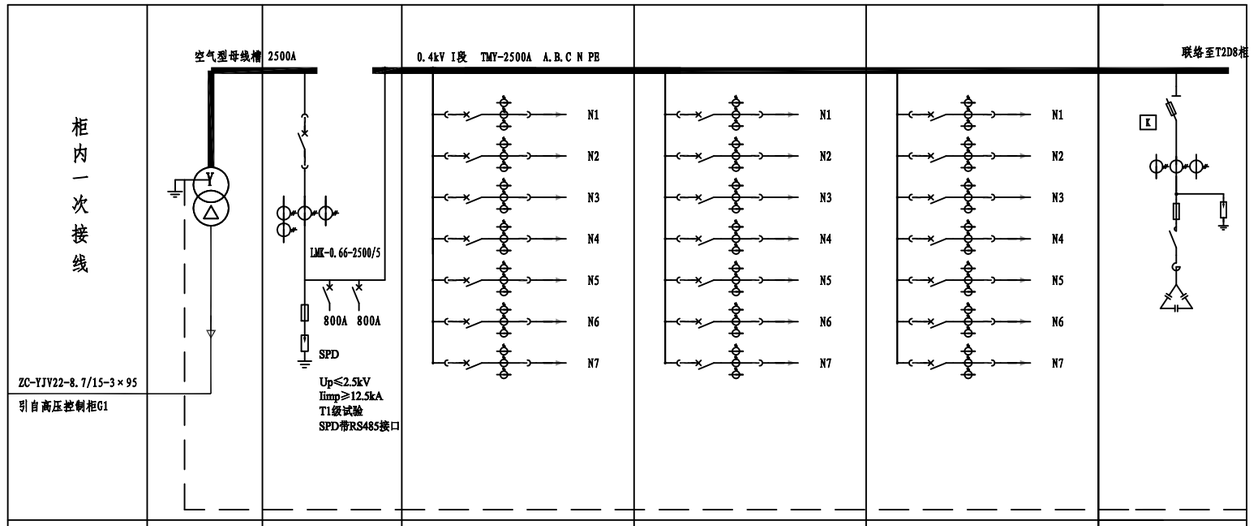

低压开关柜编号		T1D1	T1D2	T1D3	T1D4	T1D5
低压开关柜名称	变压器	进线柜	出线柜	出线柜	出线柜	电容柜
低压开关柜型号		抽屉式	抽屉式	抽屉式	抽屉式	抽屉式
外型尺寸 宽*深*高(mm)		1000*1000*2200	800*1000*2200	800*1000*2200	800*1000*2200	1000*1000*2200

屏面开孔元件	出线回路编号				N1	N2	N3	N4	N5	N1	N2	N3	N4	N5	N1	N2	N3	N4	N5		
					N6					N6	N7				N6	N7					
	刀开关			1																QSA-800A	1
	断路器(ACB/MCCB)	T1变压器 SCB18-1250/10/0.4 D.Yn11 Uk%=6.0% IP2X	ACB-2500A/4P(按实整定)	1	N1: 630A	N2: 630A	N3: 630A	N4: 315A	N5: 315A	N1: 630A	N2: 630A	N3: 630A	N4: 315A	N5: 100A	N1: 630A	N2: 630A	N3: 400A	N4: 160A	N5: 315A		
			800A	2	N6: 630A					N6: 315A	N7: 315A				N6: 315A	N7: 100A					
	电压表		多功能数显表	1																多功能数显表	1
	电流表		数显表×2		数显表×6					数显表×7					数显表×7						
	功率表																				
	功率因素表																				
	转换开关			1																LW5-16 T2/7	1
	信号灯		AD11-25 红绿	1/1	AD11-25 红绿 6/6					AD11-25 红绿 7/7					AD11-25 红绿 7/7					配套信号灯	
	按钮		LA18-22 红绿	1/1																	
	自控仪																				1
屏内主要设备	电流互感器 LMK-0.66		LMK-0.66-2500/5	4	N1: 600/5	N2: 600/5	N3: 600/5	N4: 300/5	N5: 300/5	N1: 600/5	N2: 600/5	N3: 600/5	N4: 300/5	N5: 100/5	N1: 600/5	N2: 600/5	N3: 400/5	N4: 150/5	N5: 300/5	LMK-0.66-800/5	3
			800/5	6	N6: 600/5					N6: 300/5	N7: 300/5				N6: 300/5	N7: 100/5					
	电力电容器																			采用电容器成套装置 补偿电容40kVar×10=400kVar 电抗率7%	
	电抗器																				
	静止无功发生器																				
	熔断器		RT14-80/63A	1组																	
	浪涌保护器		SPD	1组																	
	避雷器			3																HY1.5W-0.28/1.3	3

出线用途		N1	北教学楼A区三层动力	N1	北教学楼A区二层动力	N2	行政楼照明	N1	北教学楼A区一层动力	N2	北教学楼B北区一层动力	N1	北教学楼B北区二层动力	N2	北教学楼B北区三层动力		
		N2	预留	N3	行政楼热泵机组	N4	预留	N3	NB2P空调	N4	预留	N3	预留	N4	北教学楼B北区通风		
				N5	预留	N6	NP	N5	预留	N6	预留	N5	北教学楼B北区四层动力	N6	预留		
								N7	预留			N7	预留				

北教学楼 0.4kV配电装置接线图

说明：

1.柜体排列以平面图为准。

2.出线根据用户实际负荷清单设置。

3.本次设计的所有设备型号仅作举例说明，具体以招标结果为准。

4.变压器与低压柜之间采用侧出铜排联接。

5.低压断路器主要电气参数：框架断路器（ACB）：Icu＝80kA，塑壳断路器（MCCB）：Icu=35kA。

进线开关配三段式保护智能控制器，联络开关配三段式保护智能控制器。

塑壳开关配电子脱扣器，二段式保护。整定值按实际运行情况整定。

未盖图章图纸无效

宁波市永能电力产业投资有限公司	审定			工程负责人			工程名称	10kV宁波理工学校配电室设备更换工程	项目	10kV配电工程	阶段	施工图	工程号	
	审核			设计			图名	0.4kV配电装置接线图（一）			比例		专业	电气
	校核			制图							图号	DS-05-01		

A3:420X297

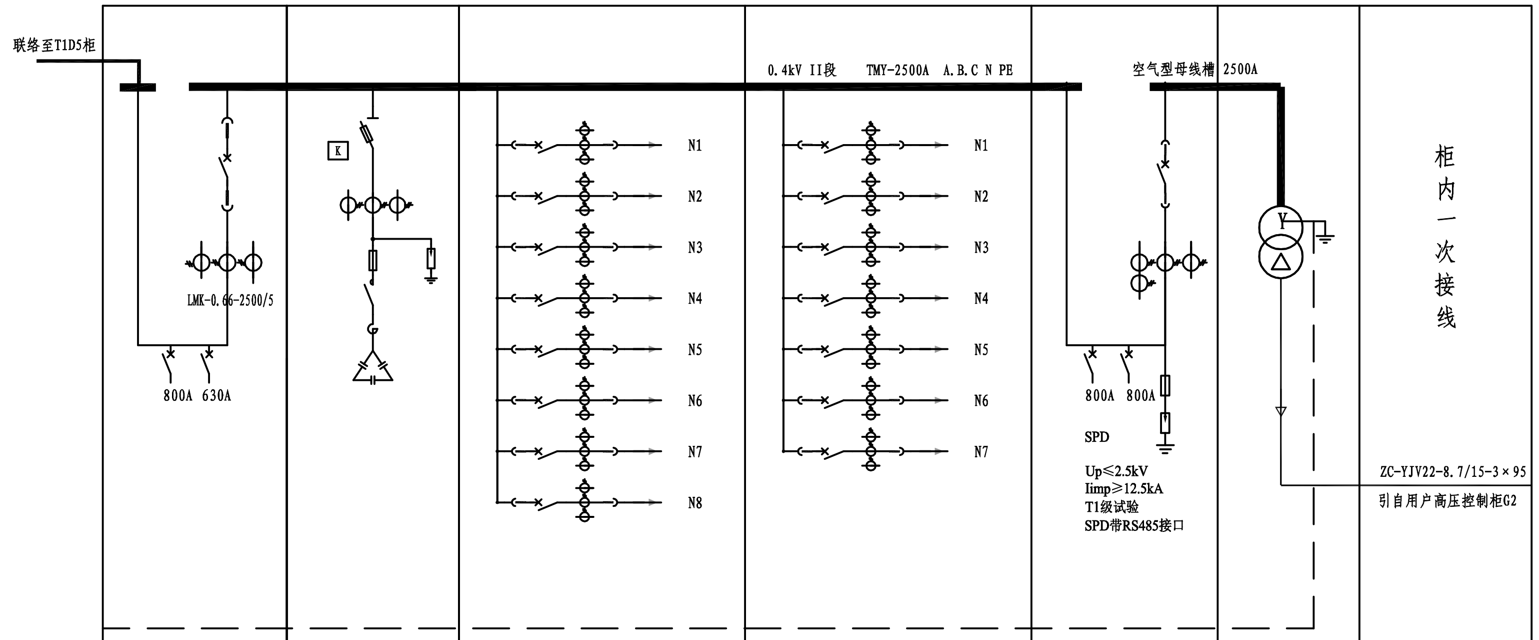

T2D5		T2D4		T2D3					T2D2					T2D1			低压开关柜编号	
联络柜		电容柜		出线柜					出线柜					进线柜		变压器	低压开关柜名称	
抽屉式		抽屉式		抽屉式					抽屉式					抽屉式			低压开关柜型号	
1000*1000*2200		1000*1000*2200		800*1000*2200					800*1000*2200					1000*1000*2200			外型尺寸 宽*深*高(mm)	
				N1	N2	N3	N4	N5	N1	N2	N3	N4	N5				出线回路编号	
				N6	N7	N8	N9	N10	N6	N7	N8	N9	N10					
		QSA-800A	1														刀开关	屏面开孔元件
ACB-2500A/4P(按实整定)	1			N1: 630A	N2: 400A	N3: 400A	N4: 100A	N5: 160A	N1: 630A	N2: 630A	N3: 315A	N4: 400A	N5: 400A	ACB-2500A/4P(按实整定)	1		断路器(ACB/MCCB)	
800A 630A	1+1			N6: 100A	N7: 100A				N6: 100A	N7: 100A				800A	2			
																	电压表	
多功能数显表	1	多功能数显表	1	数显表×7					数显表×7					多功能数显表	1		电流表	
数显表×2														数显表×2			功率表	
																	功率因素表	
		LW5-16 T2/7	1													T2变压器 SCB18-1250/10/0.4 D.Yn11 Uk%=6.0% IP2X	转换开关	
AD11-25 红绿	1/1	配套信号灯		AD11-25 红绿 7/7					AD11-25 红绿 7/7					AD11-25 红绿	1/1		信号灯	
LA18-22 红绿	1/1													LA18-22 红绿	1/1		按钮	
			1														自控仪	
LMK-0.66-2500/5	3	LMK-0.66-800/5	3	N1: 600/5	N2: 400/5	N3: 400/5	N4: 100/5	N5: 150/5	N1: 600/5	N2: 600/5	N3: 300/5	N4: 400/5	N5: 400/5	LMK-0.66-2500/5	4		电流互感器 LMK-0.66	屏内主要设备
800/5 600/5				N6: 100/5	N7: 100/5				N6: 100/5	N7: 150/5				800/5	6			
		采用电容器成套装置															电力电容器	
		补偿电容40kVar×10=400kVar															电抗器	
		电抗率7%															静止无功发生器	
														RT14-80/63A	1组		熔断器	
														SPD	1组		浪涌保护器	
		HY1.5W-0.28/1.3	3														避雷器	
N1 北教学楼A区二层动力				N1 行政楼热泵机组		N2 行政楼照明			N1 北教学楼A北区一层动力		N2 北教学楼B南区照明			N1 北教学楼A北区三层动力			出线用途	
N2 行政楼照明				N3 北教学楼A北区照明		N4 北教学楼D区电梯			N3 预留		N4 NB1F空调			N2 北教学楼A北区四层动力				
				N5 预留		N6 预留			N5 NB3F空调		N6 预留							
				N7 预留					N7 北教变照明									

说明：
1.柜体排列以平面图为准。
2.出线根据用户实际负荷清单设置。
3.本次设计的所有设备型号仅作举例说明，具体以招标结果为准。
4.变压器与低压柜之间采用侧出铜排联接。
5.低压断路器主要电气参数：框架断路器（ACB）：Icu＝80kA，塑壳断路器（MCCB）：Icu=35kA。
进线开关配三段式保护智能控制器，联络开关配三段式保护智能控制器。
塑壳开关配电子脱扣器，二段式保护。整定值按实际运行情况整定。

北教学楼 0.4kV配电装置接线图

专业	姓名	日期

未盖图章 图纸无效

宁波市永能电力产业投资有限公司	审定			工程负责人			工程名称	10kV宁波理工学校配电室设备更换工程	项目	10kV配电工程	阶段	施工图	工程号	
	审核			设计			图名	0.4kV配电装置接线图（二）			比例		专业	电气
	校核			制图							图号	DS-05-02		

A3:420X297

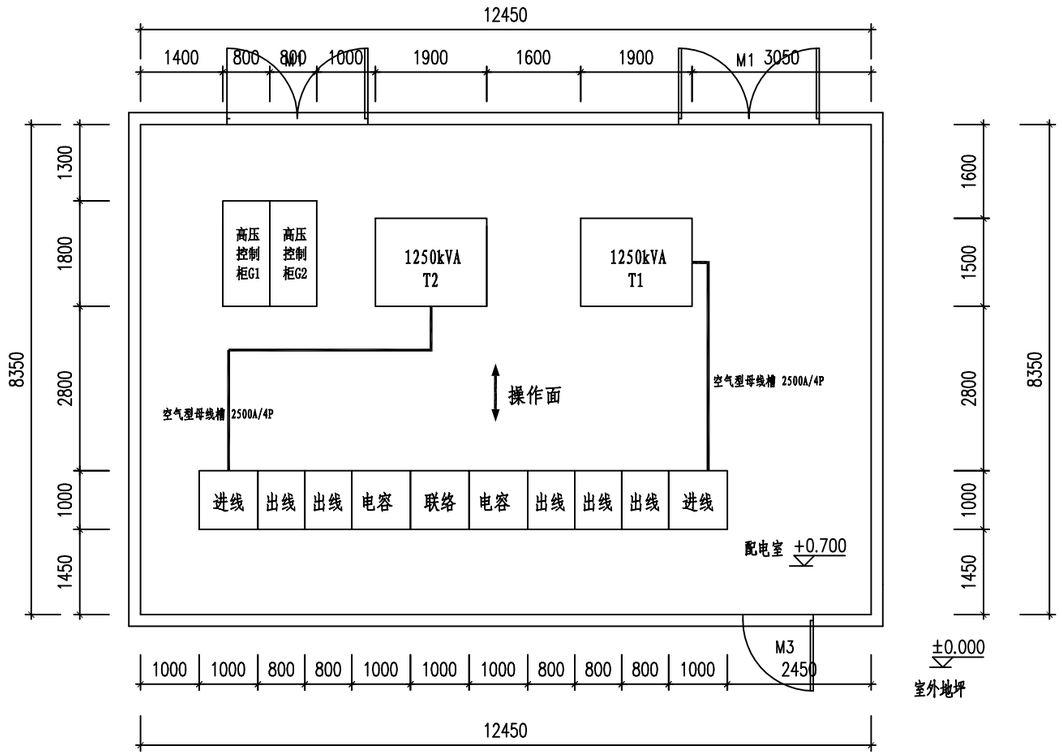

北教学楼配电室电气平面布置图

说明：

1、所址要求：配电室的所址标高应在50年一遇的高水位之上，满足防洪要求，且应采取预防洪水或积水的相应措施，所址周围不得有易燃易爆物品。

2、建筑做总体规划时请考虑配电室防洪、防渗、防潮要求，达到国家规定防洪标准。

3、根据相关部门的验收要求，配电室的门采用不锈钢，窗（百叶窗）采用铝合金，所有百叶内侧需安装孔径不大于10mm*10mm的不锈钢丝网；所有窗户需安装不锈钢条防盗（不锈钢防盗窗）。门需符合消防安全。大门上方应安装雨棚。门入口处应有防小动物挡板（挡板高度为40cm），材料采用铝合金材料，上附黑黄警告标识。阶梯最后一步有警示标签，警示标签需配有荧光功能。地面刷水灰色地面油漆，配电室外应留有足够的运输通道，同时要考虑有效的防水、排水、通风、防潮与隔音等措施。

4、大门的位置根据实际情况再做调整。

防火门M1：（宽*高）2400*2700

防火门M3：（宽*华）1000*2200

宁波市永能电力产业投资有限公司	审　定			工程负责人			工程名称	10kV宁波理工学校配电室设备更换工程	项　目	10kV配电工程	阶　段	施工图	工程号	
	审　核			设　计			图　名	配电室电气平面布置图一			比　例		专业	电　气
	校　核			制　图							图　号	DS-06-01		

未盖图章图纸无效

A3:420X297

日期	
姓名	
专业	

日期		
姓名		
专业		

主要设备材料汇总表

编号	名称	规格	单位	数量	备注
	高压控制柜	KYN28-12	柜	2	
	电力变压器	SCB18-1250-10/0.4	台	2	
	低压开关柜	AC380V,抽屉式,进线,2500A,80kA	柜	2	
	低压电容器柜	AC380V,抽屉式,400kVAR	柜	2	
	低压开关柜	AC380V,抽屉式,馈线,2500A,35kA	柜	5	
	低压开关柜	AC380V,抽屉式,分段,2500A,80kA	柜	1	
	高压电力电缆	ZC-YJV$_{22}$-8.7/15-3×95	米	以实际为准	
	高压电缆头套	AV3-10-3×95(户内)	套	以实际为准	
	空气型母线槽	2500A/4P	米	以实际为准	
	接地极	L50×50×5 L=2500	根	以实际为准	
	接地扁铁	-50×5	米	以实际为准	
	防火堵料		KG	以实际为准	
	电缆防火涂料		KG	以实际为准	
拆除材料单					
	电力变压器	1250kVA	台	2	
	环网柜		柜	4	
	低压开关柜		柜	10	

未盖图章
图纸无效

宁波市永能电力产业投资有限公司	审定			工程负责人			工程名称	10kV宁波理工学校配电室设备更换工程	项目	10kV配电工程	阶段	施工图	工程号	
	审核			设计			图名	主要设备材料汇总表(北教学楼)			比例		专业	电气
	校核			制图							图号	DS-12		

A3:420X297

专业	姓名	日期

柜内一次接线

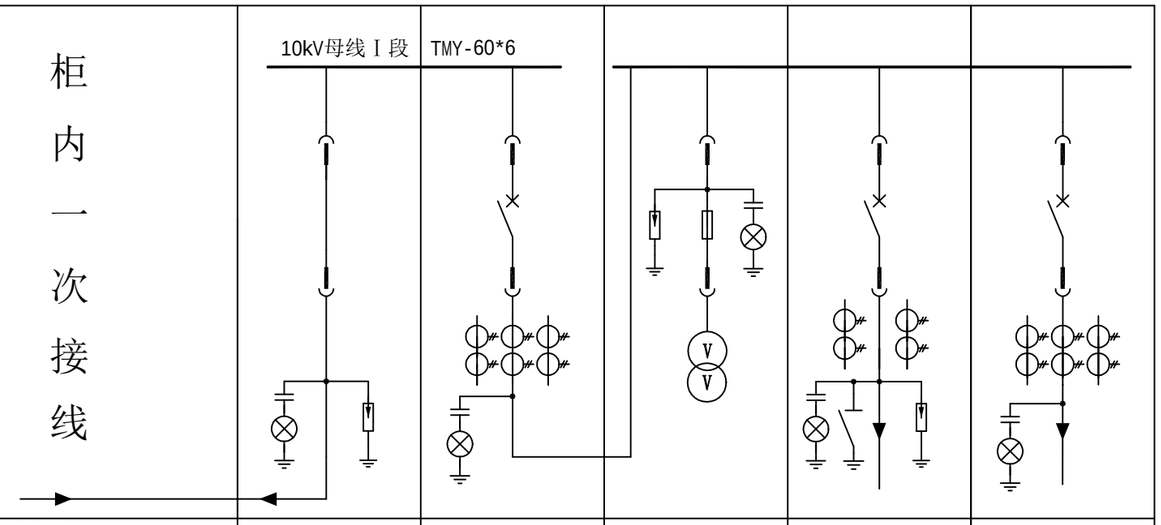

高压开关柜编号		G1	G2	G3	G4	G5
高压开关柜名称		进线隔离柜	总柜	压变柜	出线柜	母分柜
高压开关柜型号		KYN28-12	KYN28-12	KYN28-12	KYN28-12	KYN28-12
开关柜外型尺寸(宽*深*高)		800×1500×2300	800×1500×2300	800×1500×2300	800×1500×2300	800×1500×2300
柜内主要设备	手车 630A	1	1	1	1	1
	断路器 ( )-630/25KA		1		1	1
	避雷器 HY5WS-17/50	3		3	3	
	电流互感器 LZZBJ9-10		3*（200/5 0.5）		2*（100/5 0.5）	3*（200/5 0.5）
	电压互感器 JDZ10-10A			2*JDZ10-10A (0.5)		
	高压熔断器 XRNP-10/1A			3		
	接地开关 JN15-12/25KA				1	
	带电指示器 DXN-Q	1	1	1	1	1
	微机保护单元		1		1	1
	零序电流互感器 LXK-φ120					
	设备容量				1250kVA	
	进出线电缆	原有电缆利旧			ZC-YJV22-8.7/15-3×95	ZC-YJV22-8.7/15-3×120
备注					至T1变压器(1250kVA)	

生活区三期10kV配电装置接线图一

说明:

1.柜体排列以电气平面布置图为准。
2.各柜均需配小母线，A630,B630,C630,A,N均为6平方黄铜棒。
3.所有母线均应套热缩套管封装。
4.压变柜增加一电压检测仪。
5.操作机构选用与断路器配套的弹簧蓄能机构。
6.计量柜内计量表计二次选线采用单股塑料铜芯线，计量互感器根据用电科要求选定。
7.保护采用微机保护单元。
8.进线总柜1G2、2G2与母分柜1G9加装三锁二匙可靠机械联锁。
9.以上选型仅供举例说明，具体以招标结果为准。

未盖图章图纸无效

宁波市永能电力产业投资有限公司	审定			工程负责人			工程名称	10kV宁波理工学校配电室设备更换工程	项目	10kV配电工程	阶段	施工图	工程号	
	审核			设计			图名	10kV配电装置接线图（一）			比例		专业	电气
	校核			制图							图号	DS-04-01		

A3:420X297

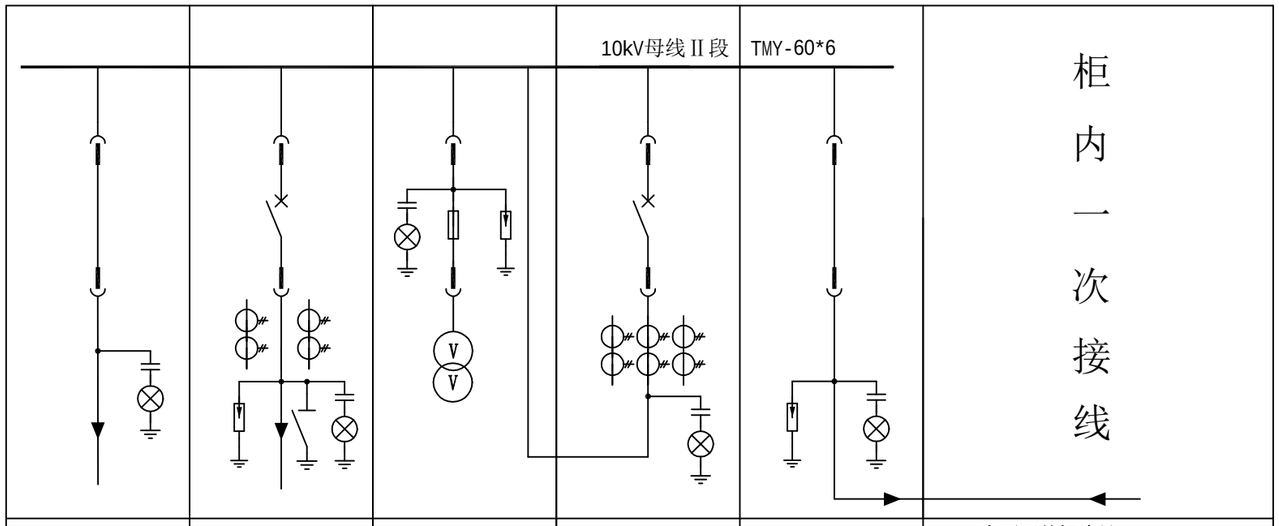

柜内一次接线

G6	G7	G8	G9	G10	高压开关柜编号	
母联柜	出线柜	压变柜	总柜	进线隔离柜	高压开关柜名称	
KYN28-12	KYN28-12	KYN28-12	KYN28-12	KYN28-12	高压开关柜型号	
800×1500×2300	800×1500×2300	800×1500×2300	800×1500×2300	800×1500×2300	开关柜外型尺寸(宽*深*高)	
1	1	1	1	1	手车 630A	柜内主要设备
	1		1		断路器 ( )-630/25KA	
	3	3		3	避雷器 HY5WS-17/50	
	2*（50/5 0.5）		3*（400/5 0.5）		电流互感器 LZZBJ9-10	
		2*JDZ10-10A (0.5)			电压互感器 JDZ10-10A	
		3			高压熔断器 XRNP-10/1A	
	1				接地开关 JN15-12/25KA	
1	1	1	1	1	带电指示器 DXN-Q	
	1		1		微机保护单元	
					零序电流互感器 LXK-φ120	
	1250kVA				设备容量	
ZC-YJV22-8.7/15-3×120	ZC-YJV22-8.7/15-3×95			原有电缆利旧	进出线电缆	
	至T2变压器(1250kVA)				备　　注	

说明:

1. 柜体排列以电气平面布置图为准。
2. 各柜均需配小母线，A630,B630,C630,A,N均为6平方黄铜棒。
3. 所有母线均应套热缩套管封装。
4. 压变柜增加一电压检测仪。
5. 操作机构选用与断路器配套的弹簧蓄能机构。
6. 计量柜内计量表计二次选线采用单股塑料铜芯线，计量互感器根据用电科要求选定。
7. 保护采用微机保护单元。
8. 进线总柜1G2、2G2与母分柜1G9加装三锁二匙可靠机械联锁。
9. 以上选型仅供举例说明，具体以招标结果为准。

生活区三期10kV配电装置接线图二

宁波市永能电力产业投资有限公司	审　定			工程负责人			工程名称	10kV宁波理工学校配电室设备更换工程	项　目	10kV配电工程	阶　段	施工图	工程号
	审　核			设　计			图　名	10kV配电装置接线图（二）			比　例		专业　电　气
	校　核			制　图							图　号	DS-04-02	

日期		
姓名		
专业		

未盖图章图纸无效

A3:420X297

柜内一次接线

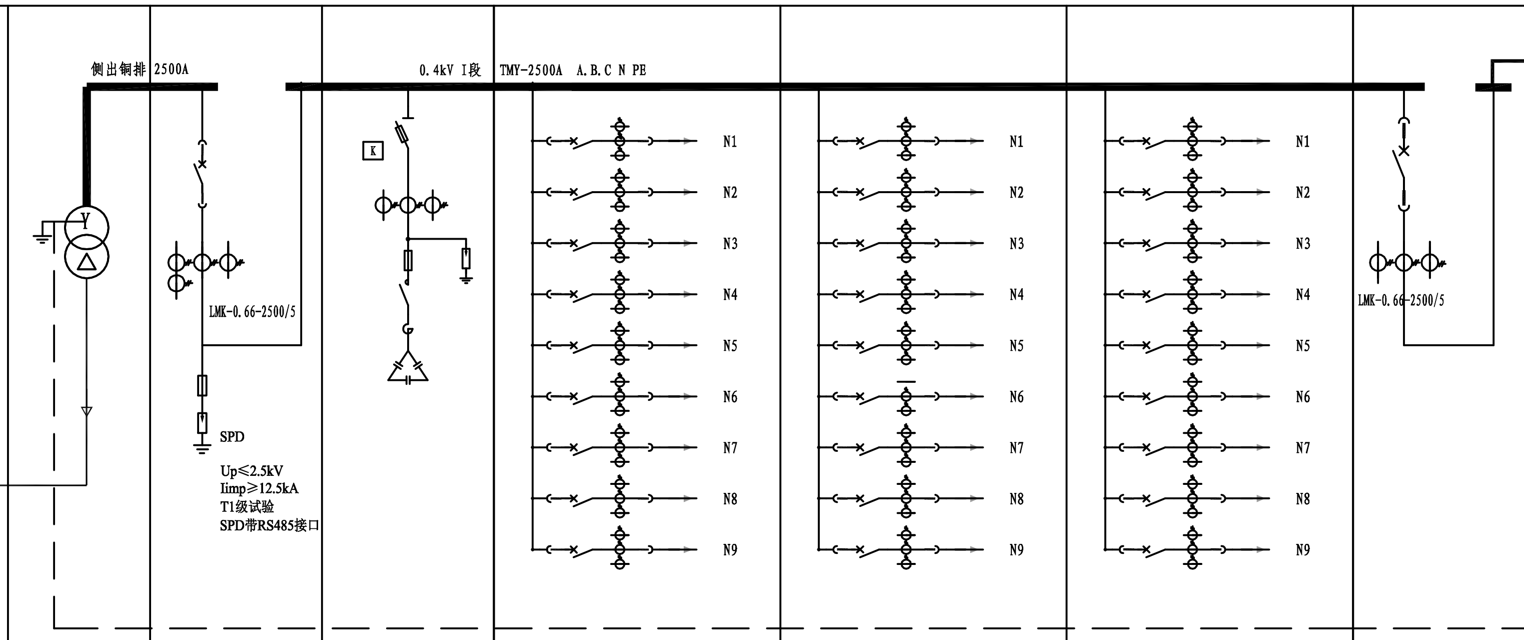

项目		变压器	T1D1	数量	T1D2	数量	T1D3	T1D4	T1D5	T1D6	数量
低压开关柜编号			T1D1		T1D2		T1D3	T1D4	T1D5	T1D6	
低压开关柜名称		变压器	进线柜		电容柜		出线柜	出线柜	出线柜	联络柜	
低压开关柜型号			抽屉式		抽屉式		抽屉式	抽屉式	抽屉式	抽屉式	
外型尺寸 宽*深*高(mm)			1000*800*2200		1000*800*2200		1000*800*2200	1000*800*2200	1000*800*2200	1000*800*2200	
屏面开孔元件	出线回路编号	T1变压器 SCB18-1250/10/0.4 D.Yn11 Uk%=6.0% IP2X					N1 N2 N3 N4 N5 / N6 N7 N8 N9	N1 N2 N3 N4 N5 / N6 N7 N8 N9	N1 N2 N3 N4 N5 / N6 N7 N8 N9		
	刀开关				QSA-800A	1					
	断路器(ACB/MCCB)		ACB-2500A/4P (按实整定)	1			N1:160A N2:160A N3:250A N4:250A N5:400A / N6:250A N7:250A N8:250A N9:400A	N1:250A N2:250A N3:250A N4:250A N5:250A / N6:250A N7:250A N8:400A N9:400A	N1:160A N2:400A N3:250A N4:250A N5:250A / N6:250A N7:250A N8:250A N9:400A	ACB-2500A/4P (按实整定)	1
	电压表		多功能数显表	1	多功能数显表	1				多功能数显表	1
	电流表						数显表×9	数显表×9	数显表×9		
	功率表										
	功率因素表										
	转换开关				LW5-16 T2/7	1					
	信号灯		AD11-25 红绿	1/1	配套信号灯		AD11-25 红绿 9/9	AD11-25 红绿 9/9	AD11-25 红绿 9/9	AD11-25 红绿	1/1
	按钮		LA18-22 红绿	1/1						LA18-22 红绿	1/1
	自控仪					1					
屏内主要设备	电流互感器 LMK-0.66		LMK-0.66-2500/5	4	LMK-0.66-800/5	3	N1:150/5 N2:150/5 N3:250/5 N4:250/5 N5:400/5 / N6:250A N7:250A N8:250A N9:400A	N1:250/5 N2:250/5 N3:250/5 N4:250/5 N5:250/5 / N6:250A N7:250A N8:40A N9:400A	N1:150/5 N2:400/5 N3:250/5 N4:250/5 N5:250/5 / N6:250/5 N7:250/5 N8:250/5 N9:400/5	LMK-0.66-2500/5	3
	电力电容器				采用电容器成套装置						
	电抗器				补偿电容40kVar×10=400kVar						
	静止无功发生器				电抗率7%						
	熔断器		RT14-80/63A	1组							
	浪涌保护器		SPD	1组							
	避雷器				HY1.5W-0.28/1.3	3					
出线用途							N1 15#公共; N2 10#公共	N1 10幢1-2F; N2 11-12楼公共	N1 预留; N2 11# 1-2-3		
							N3 4-5-6 15#; N4 1-2-3 15#	N3 1-2-3 12#; N4 11# 4-5-6楼	N3 12# 4-5-6楼; N4 12# 1-2-3楼		
							N5 10# 5-6; N6 预留	N5 预留; N6 预留	N5 10# 3-4楼; N6 预留		
							N7 预留; N8 预留	N7 预留; N8 预留	N7 预留; N8 预留		
							N9 预留	N9 预留	N9 预留		

生活区三期 0.4kV配电装置接线图

说明：

1.柜体排列以平面图为准。

2.出线根据用户实际负荷清单设置。

3.本次设计的所有设备型号仅作举例说明，具体以招标结果为准。

4.变压器与低压柜之间采用侧出铜排联接。

5.低压断路器主要电气参数：框架断路器（ACB）：Icu＝80kA，塑壳断路器（MCCB）：Icu=35kA。
进线开关配三段式保护智能控制器，联络开关配三段式保护智能控制器。
塑壳开关配电子脱扣器，二段式保护。整定值按实际运行情况整定。

宁波市永能电力产业投资有限公司	审 定			工程负责人		工程名称	10kV宁波理工学校配电室设备更换工程	项 目	10kV配电工程	阶 段	施工图	工程号	
	审 核			设 计		图 名	0.4kV配电装置接线图（五）			比 例		专业	电 气
	校 核			制 图						图 号	DS-05-05		

专业 | 姓名 | 日期

未盖图章图纸无效

A3:420X297

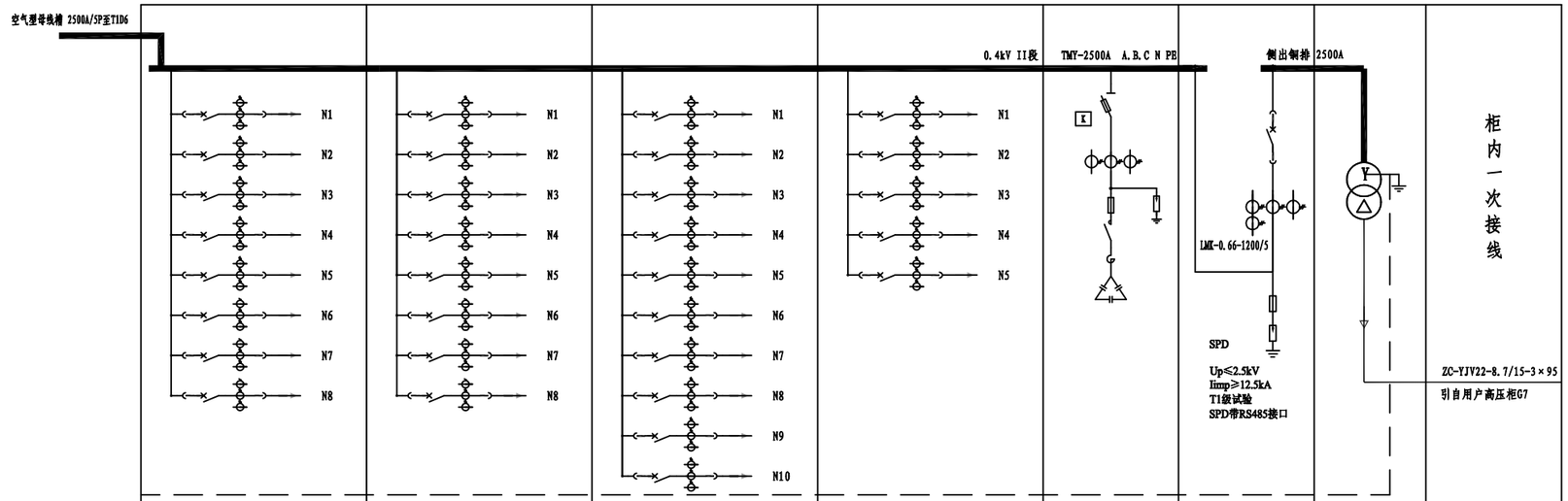

低压开关柜编号	T2D6	T2D5	T2D4	T2D3	T2D2	T2D1		
低压开关柜名称	出线柜	出线柜	出线柜	出线柜	电容柜	进线柜	变压器	
低压开关柜型号	抽屉式	抽屉式	抽屉式	抽屉式	抽屉式	抽屉式		
外型尺寸 宽*深*高(mm)	1000*800*2200	1000*800*2200	1000*800*2200	1000*800*2200	1000*800*2200	1000*800*2200		
出线回路编号	N1 N2 N3 N4 N5 N6 N7 N8	N1 N2 N3 N4 N5 N6 N7 N8	N1 N2 N3 N4 N5 N6 N7 N8 N9 N10	N1 N2 N3 N4 N5				
刀开关					QSA-800A 1			
断路器(ACB/MCCB)	N1: 250A N2: 250A N3: 250A N4: 250A N5: 250A N6: 250A N7: 250A N8: 400A	N1: 160A N2: 250A N3: 250A N4: 250A N5: 250A N6: 250A N7: 250A N8: 400A	N1: 160A N2: 250A N3: 250A N4: 250A N5: 250A N6: 250A N7: 250A N8: 250A N9: 250A N10: 250A	N1: 160A N2: 400A N3: 400A N4400A N5: 400A N6: 400A N7: 400A		ACB-2500A/4P (按实整定) 1		
电压表	数显表×8	数显表×8	数显表×10	数显表×7	多功能数显表 1	多功能数显表 1	T2变压器 SCB18-1250/10/0.4 D.Yn11 Uk%=6.0% IP2X	屏面开孔元件
电流表								
功率表								
功率因素表								
转换开关					LW5-16 T2/7 1			
信号灯	AD11-25 红绿 8/8	AD11-25 红绿 8/8	AD11-25 红绿 10/10	AD11-25 红绿 7/7	配套信号灯	AD11-25 红绿 1/1		
按钮						LA18-22 红绿 1/1		
自控仪					1			
电流互感器 LMK-0.66	N1: 250/5 N2: 250/5 N3: 250/5 N4: 250/5 N5: 250/5 N6: 250A N7: 250A N8: 400A	N1: 150/5 N2: 250/5 N3: 250/5 N4: 250/5 N5: 250/5 N6: 250A N7: 250A N8: 400A	N1: 150/5 N2: 250/5 N3: 250/5 N4: 250/5 N5: 250/5 N6: 250/5 N7: 250/5 N8: 250/5 N9: 250/5 N10: 250/5	N1: 150/5 N2: 400/5 N3: 400/5 N4: 400/5 N5: 400/5 N6: 400A N7: 400A	LMK-0.66-800/5 3	LMK-0.66-2500/5 4		屏内主要设备
电力电容器 电抗器 静止无功发生器					采用电容器成套装置 补偿电容40kVar×10=400kVar 电抗率7%			
熔断器						RT14-80/63A 1组		
浪涌保护器						SPD 1组		
避雷器					HY1.5W-0.28/1.3 3			
出线用途	N1 备用 N2 16#楼 公共 N3 16# 1-2 N4 16# 5-6 N5 16# 3-4 N6 备用 N7 备用 N8 备用	N1 17# 公共 N2 17# 5-6楼 N3 17# 1-2楼 N4 17# 3-4楼 N5 备用 N6 备用 N7 备用 N8 备用	N1 9# 公共 N2 备用 N3 备用 N4 备用 N5 备用 N6 备用 N7 备用 N8 备用 N9 备用	N1 15# 公共 N2 5-6 9# N3 1-2 9# N4 3-4 9# N5 预留 N6 预留 N7 预留				

说明：

1.柜体排列以平面图为准。

2.出线根据用户实际负荷清单设置。

3.本次设计的所有设备型号仅作举例说明，具体以招标结果为准。

4.变压器与低压柜之间采用侧出铜排联接。

5.低压断路器主要电气参数：框架断路器（ACB）：Icu＝80kA，塑壳断路器（MCCB）：Icu=35kA。
进线开关配三段式保护智能控制器，联络开关配三段式保护智能控制器。
塑壳开关配电子脱扣器，二段式保护。整定值按实际运行情况整定。

生活区三期 0.4kV配电装置接线图

宁波市永能电力产业投资有限公司	审定			工程负责人			工程名称	10kV宁波理工学校配电室设备更换工程	项目	10kV配电工程	阶段	施工图	工程号	
	审核			设计			图名	0.4kV配电装置接线图（六）			比例		专业	电气
	校核			制图							图号	DS-05-06		

A3:420X297

专业	姓名	日期

未盖图章图纸无效

专业	姓名	日期

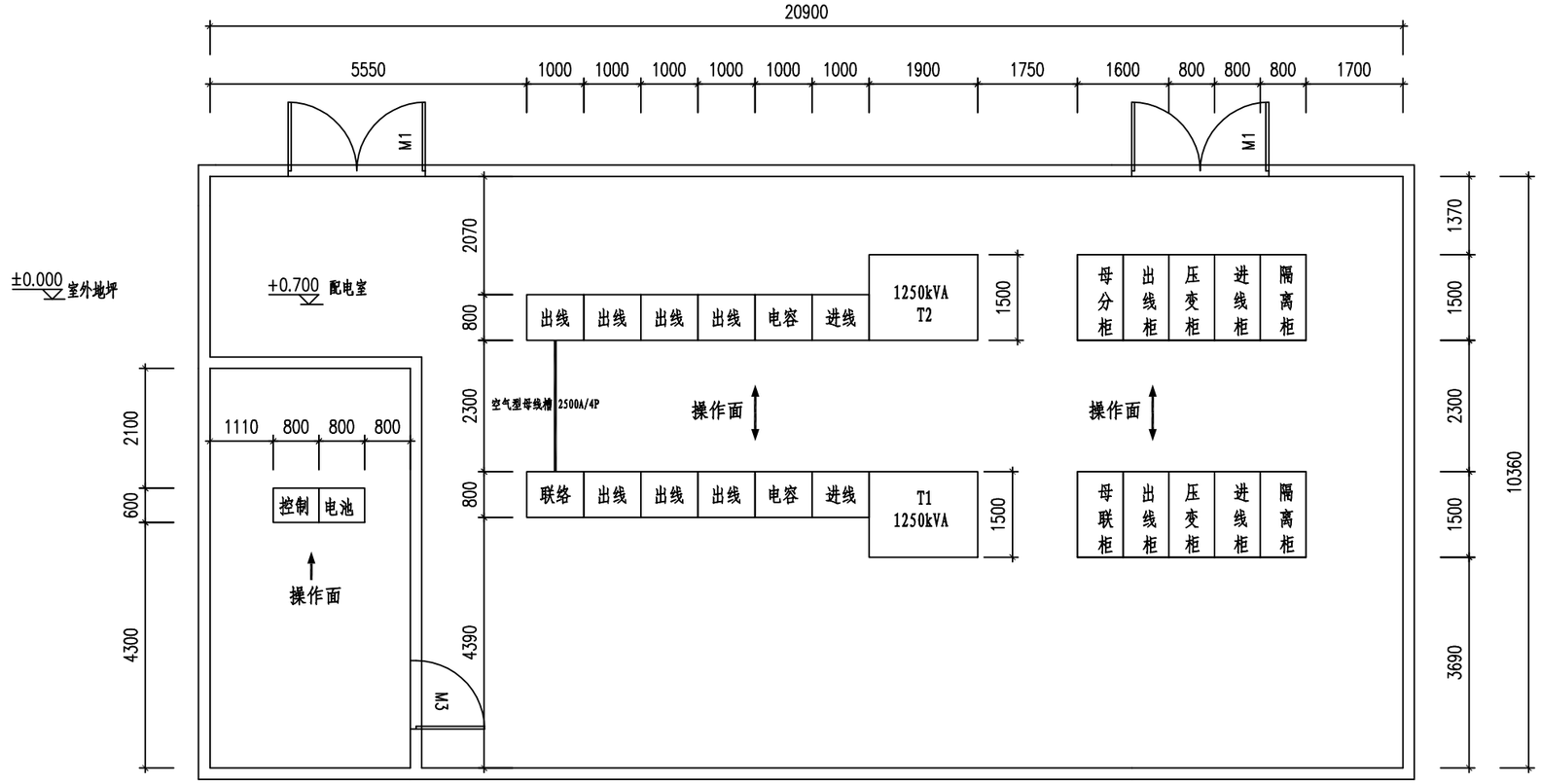

生活区三期配电室电气平面布置图

说明：

1、所址要求：配电室的所址标高应在50年一遇的高水位之上，满足防洪要求，且应采取预防洪水或积水的相应措施，所址周围不得有易燃易爆物品。

2、建筑做总体规划时请考虑配电室防洪、防渗、防潮要求，达到国家规定防洪标准。

3、根据相关部门的验收要求，配电室的门采用不锈钢，窗（百叶窗）采用铝合金，所有百叶内侧需安装孔径不大于10mm*10mm的不锈钢丝网；所有窗户需安装不锈钢条防盗（不锈钢防盗窗）。门需符合消防安全。大门上方应安装雨棚。门入口处应有防小动物挡板（挡板高度为40cm），材料采用铝合金材料，上附黑黄警告标识。阶梯最后一步有警示标签，警示标签需配有荧光功能。地面刷水灰色地面油漆，配电室外应留有足够的运输通道，同时要考虑有效的防水、排水、通风、防潮与隔音等措施。

4、大门的位置根据实际情况再做调整。

防火门M1：（宽*高）2400*2700

防火门M3：（宽*高）1000*2200

本盖图章图纸无效

宁波市永能电力产业投资有限公司	审定			工程负责人			工程名称	10kV宁波理工学校配电室设备更换工程	项目	10kV配电工程	阶段	施工图	工程号	
	审核			设计			图名	配电室电气平面布置图一			比例		专业	电气
	校核			制图							图号	DS-06-01		

A3:420X297

主要设备材料汇总表

编号	名称	规格	单位	数量	备注
	10kV进线隔离柜	KYN28-12	柜	2	
	10kV总柜	KYN28-12	柜	2	
	10kV压变柜	KYN28-12	柜	2	
	10kV出线柜	KYN28-12	柜	2	
	10kV母分柜	KYN28-12	柜	1	
	10kV母联柜	KYN28-12	柜	1	
	直流系统	DC220V 65AH	套	1	
	电力变压器	SCB18-1250-10/0.4	台	2	
	低压开关柜	AC380V,抽屉式,进线,2500A,80kA	柜	2	
	低压电容器柜	AC380V,抽屉式,400kVAR	柜	2	
	低压开关柜	AC380V,抽屉式,馈线,2500A,35kA	柜	7	
	低压开关柜	AC380V,抽屉式,分段,2500A,80kA	柜	1	
	高压电力电缆	ZC-YJV$_{22}$-8.7/15-3×95	米	以实际为准	
	高压电缆头套	AV3-10-3×95（户内）	套	4	
	空气型母线槽	2500A/5P	米	以实际为准	
	侧出铜排	2500A/4P	米	以实际为准	
	接地极	L50×50×5 L=2500	根	以实际为准	
	接地扁铁	-50×5	米	以实际为准	
	防火堵料		KG	以实际为准	
	电缆防火涂料		KG	以实际为准	
拆除材料单					
	10kV高压柜		柜	10	
	电力变压器	1250kVA	台	2	
	直流系统		套	1	
	低压开关柜		柜	12	

姓名	日期

未盖图章图纸无效

宁波市永能电力产业投资有限公司

审定			工程负责人		
审核			设计		
校核			制图		

工程名称	10kV宁波理工学校配电室设备更换工程	项目	10kV配电工程	阶段	施工图	工程号	
图名	主要设备材料汇总表(生活区三期)			比例		专业	电气
				图号	DS-12		

A3:420X297