鄞州区明辉路配套设施交通工程（文山路-茅山路）

第一册 交通安全设施

浙江高專建築設計研究院有限公司
ZHEJIANG G&Z ARCHITECTURAL DESIGN INSTITUTE CO.，LTD

会签	专业	姓名	日期	专业	姓名	日期
	建筑			电气		
	结构			暖通		
	给排水					

图 纸 目 录

序号	图表名称	图号	页数	备注
1	**交通工程**			
2	交通设施目录	JT-00	1	
3	交通设施设计说明	JT-01-01～05	5	
4	工程量清单	JT-02	1	
5	交通设施平面图	JT-03-01～05	5	
6	交通标线大样图	JT-04	1	
7	交通标牌大样图	JT-05-01～03	3	
8	杆件及基础大样图	JT-06-01～13	13	
9	交通护栏大样图	JT-07-01～02	2	
10	警示桩大样图	JT-08	1	
11	交通井大样图	JT-09-01～03	3	
12	配电箱大样图	JT-10	1	
13				
14				
15				
16				
17				
18				
19				
20				
21				
22				
23				
24				
25				

出图章

未盖图章 图纸无效

注册师执业章

注册师签名

浙江高专建筑设计研究院有限公司
ZHEJIANG G&Z ARCHITECTURAL DESIGN INSTITUTE CO.,LTD
建筑甲级A133012057 规划乙级G233020105

	审定	项目负责人	专业负责人	审核	校对	设计	制图
实名	邢斌斌	邢斌斌	苏琴	宋林明	郑策	苏琴	苏琴
签名	邢斌斌	邢斌斌	苏琴	宋林明	郑策	苏琴	苏琴

鄞州区明辉路配套设施交通工程（文山路-茅山路）

交通设施目录

阶段	施工图	工程编号	
专业	交通	图号	JT-00
比例		日期	2019.06

不得量取图纸尺寸施工

会签	专业	建筑	结构	给排水	专业	电气	通信	日期	姓名	日期	姓名	日期	姓名

目 录

1 设计依据 1

2 设计内容 1

3 标志、标线、信号灯及附属设施设计要点 1

3.1 交通标志 1

3.2 交通标线 3

3.3 交通信号灯 3

3.4 中央隔离护栏 3

3.5 机非隔离护栏 4

3.6 交通窨井、管线及电缆 4

4 施工注意事项 4

4.1 交通标志 4

4.2 交通标线 4

4.3 验收标准 5

1 设计依据

1）《道路交通标志和标线》（GB5768-2009）

2）《城市道路交通标志和标线设置规范》（GB51038-2015）

3）《城市道路交通设施设计规范》（GB 50688-2011）

4）《城市道路工程设计规范》（CJJ 37-2012）(2016 版)

5）《道路交通反光膜》（GB/T 18833-2012）

6）《路面标线涂料》（JT/T 280-2004）

7）《道路交通信号灯设置与安装规范》（GB14886-2016）

8）《道路交通信号控制机》（GB25280-2016）

9）《结构用无缝钢管》（GB/T8162-2018）

10）《建筑物电子信息系统防雷技术规范》（GB50343-2012）

11）《民用建筑电气设计规范》（JGJ16-2008）

12）《宁波市城市道路指路标志及车道行驶方向标志设置细则 V2.0》

13）《宁波城市道路交通安全设施设置细则》

14）《宁波市交通标杆及基础、交通护栏大样图》

2 设计内容

本施工图包括交通标志和标线、交通信号灯、信号灯管道及窨井的平面设计图以及交通标志版面设计图、交通标志板大样图、交通标志连接件大样图、交通标志杆件设计图、交通标志基础设计图、交通护栏结构图、交通标线大样图、工程量汇总表。交通设施等级为 B 级，各类交通标志使用年限为 10 年，标线使用年限为 1.5 年。

3 标志、标线、信号灯及附属设施设计要点

3.1 交通标志

1.设计原则

1）每个灯控路口的进口道均需设置指路标志和车道行驶方向标志（进口道只有一个车道的情况不设车道行驶方向标志）。车道行驶方向标志为满足科技设施共杆安装需要，设置在离

出图章

未盖图章 图纸无效

注册师执业章

注册师签名

浙江高专建筑设计研究院有限公司 ZHEJIANG G&Z ARCHITECTURAL DESIGN INSTITUTE CO.,LTD 建筑甲级A133012057 规划乙级G233020105		审定	项目负责人	专业负责人	审核	校对	设计	制图	鄞州区明辉路配套设施交通工程（文山路-茅山路）	阶段	施工图	工程编号	
	实名	邢斌斌	邢斌斌	苏琴	宋林明	郑策	苏琴	苏琴		专业	交通	图号	JT-01-01
	签名								交通设施设计说明	比例		日期	2019.06

不得量取图纸尺寸施工

专业	建筑	结构	给排水
姓名			
日期			

专业	电气	通信
姓名		
日期		

会签

路口停车线 25m¯30m 处，指路标志需设置在离车道行驶方向标志 30m¯50m 处。

2）指路标志、车道行驶方向标志采用中英文双语设计，标志的版面内容、文字大小及间距等详见交通标志版面设计图，中文字、数字采用交通标志专用字体，英文字采用美国高速公路哥特体。

3）禁令标志、警告标志、指示标志的设置须遵循与标线相配套的原则，具体详见交通标志和标线平面设计图。

4）交通标志结构的设置不得侵入道路建筑限界。交通标志不得被其他物体所遮挡。

5）交通标志牌设置在路侧时，应尽可能与道路中线垂直或成一定角度：禁令和指示标志为 0～45°，指路和警告标志为 0～10°；门架、悬臂、车行道上方附着式标志的版面应垂直于道路行车方向，并且版面宜倾斜 0°¯15°。标志板安装应尽量减少标志板面对驾驶员的眩光。

2. 交通标志铝板厚度

标志板的铝板厚度见下表:

标志板规格	标志板铝板厚度
标志面积≤7 ㎡	2mm
7 ㎡＜标志面积≤15 ㎡	2.5mm
标志面积＞15 ㎡	3mm

3. 交通标志反光膜

1）本次设计反光膜的色度性能及逆反射系数值根据《道路交通反光膜》（GB/T18833-2012）的相应技术指标规定，标志的底膜采用Ⅳ类反光膜，为保证交通标志有效使用寿命，反光膜应具有至少 10 年的使用寿命，在使用期内至少保持 70％的初始反光亮度，并能书面提供反光膜的长期保用合同 10 年的有效期。为保证反光膜的质量，生产商应提供国家级检测机构对该反光膜连续三年以上（包括三年）的检测报告。

2）标志版面最短边长度或直径小于 1.2m 时，反光膜不得有拼接缝。

3）标志版面最短边长度或直径大于 1.2m 时，应使用反光膜产品的最大宽度进行搭接，重叠部分不应小于 5mm。距标志板边缘 5cm 之内，不得有拼接。

4）标志版面应无裂缝、撕破或其它表面缺陷。

4. 交通标志版面尺寸及字高

1）沿线指路标志版面尺寸为 275cm*440cm，汉语字高为 30cm，英文字高为 15cm。

2）车道行驶方向标志尺寸见下表:

	一般形式车道行驶方向标志			
路口进口道数	3	4	3+1	4+1
尺寸（cm）	170*365	180*440	180*320+180*150	190*430+190*160

车道行驶方向标志汉语字高为 20cm，英文字高为 12.5cm。

3）警告标志版面颜色为黄底，黑边黑图案，形状为等边三角形，顶角朝上，边长为 90cm。；禁令标志为白底、红圈、红杠黑图案、图案压杠，圆形标志直径为 80cm；指路标志采用蓝底、白字、白图案，圆形标志直径为 80cm；指示标志版面颜色采用蓝底、白图案，辅助标志为白底、黑字、黑边框，标志尺寸详见《交通设施平面设计图》。

5. 标志杆件及基础

1）主要采用标杆形式：长臂杆、F 型杆、直立杆 3 类。。

2）指路标志采用 F 型杆安装，其中版面尺寸为 275*440cm 的标志采用 DN273-3F 杆，60*200cm 的支路指路标志采用 DN100 直立杆；车道行驶方向标志采用臂长为 9m¯12m 长臂杆；独立立杆的禁令标志、警告标志、指示标志，标志总面积≤1m²的采用 DN80 立杆，标志总面积＞1m²的采用 DN100 立杆。

3）F 型杆、直立杆结构中的圆形钢管须采用整根无缝钢管，不允许焊接加长。长臂杆结构中的八角管采用整块钢板一次性弯折成型，不允许焊接加长。

4）标志杆立柱、横杆结构件及其它金属钢件应热镀锌处理，表面涂层光滑、均匀，不允许有流挂、滴瘤或多余结块，且无漏镀等缺陷。

5）交通标志杆安装时，横杆需保持 1.5°¯2° 的预拱度水平向上，立杆应保证杆体垂直，倾斜度不得超过±0.5%。

6）采用直立杆安装于人行道或护栏端头时，标志板下缘距路面的高度为 1.8m¯2.5m；安装在绿化隔离带时，标志板下缘距路面的高度为 1.5m¯2.5m（当小型车比例较大时，高度最小可降至 1.2m）；采用长臂杆、F 型杆安装的交通标志净空需在 5.5m¯5.7m。

7）本工程采用的交通标志杆件涂层颜色均为 RAL7042（交通灰 A）。

8）本工程的交通标志杆结构设计抗风速为 30m/s（11 级风力）。

出图章

未盖图章 图纸无效

注册师执业章

注册师签名

浙江高专建筑设计研究院有限公司 ZHEJIANG G&Z ARCHITECTURAL DESIGN INSTITUTE CO.,LTD 建筑甲级A133012057 规划乙级G233020105	审定	项目负责人	专业负责人	审核	校对	设计	制图	鄞州区明辉路配套设施交通工程（文山路-茅山路）	阶段	施工图	工程编号	
实名	邢斌斌	邢斌斌	苏琴	宋林明	郑策	苏琴	苏琴		专业	交通	图号	JT-01-02
签名								交通设施设计说明	比例		日期	2019.06

不得量取图纸尺寸施工

会签	专业	姓名	日期
	建筑		
	结构		
	给排水		
	电气		
	通信		

9）钢筋笼需作热浸镀锌处理，地脚螺栓须作防锈处理。

10）基础混凝土采用标号为 C25 的预拌混凝土。

11）安装有监控设施的悬臂杆基础预埋件做接地处理，接地电阻≤ 10Ω，接地线不得外露。

6.扎带、扎扣和夹座要求

1）扎带、扎扣及夹座的选用应符合《道路交通标志和标线》（GB5768-2009)的有关规定。

2）扎带的边缘应平滑，以防损坏支撑件的渡层；扎扣和夹座上应分别有四个尖锐触角，在紧固时能切入构件中防止标志版松动。

3.2 交通标线

1.交通标线设计标准

1）标线材料的技术要求及施工工序性能等应符合 JT/T280、GB/T16311、GA/T298-2001 的规定。

2）交叉路口人行横道线划条纹式，线宽为 40cm，间距 60cm。线长可根据路况或人流情况进行施划，但一般不能小于 3m。颜色为白色。

3）车道分界线为白色虚线，划 2m，空 4m，线宽为 15cm。

4）边缘线为白色实线，线宽为 15cm。

2.材料选择

1）本工程标线材料（**除人行斑马线采用结构型双组份标线外**）均采用热溶性标线材料,预混及面撒反光玻璃珠,涂料中含 20%的玻璃珠，施工时撒布玻璃珠于热熔涂料上，新划标线的初始逆反射亮度系数大于 150mcd · m^{-2} · $1x^{-1}$。人行横道线采用结构型双组份涂料，其覆盖率应≥ 80%。

2）标线厚度要求达到 1.5mm 以上。

3）连续设置的实线类标线，应每隔 15m 左右设置排水缝，其他标线有可能阻水时，应沿排水方向设置排水缝，排水缝宽度为 3cm。

4）非信号灯控制的路口及路段，行人过街斑马线与停止线的距离为 3m。

5）标线施划时应根据交通设施平面图要求进行标线放样，现场与设计图纸有出入的，应及时通知设计及业主单位。

3.3 交通信号灯

1）本工程设计中的机动车灯采用“1 主 1 辅”的机动车信号灯或方向指示信号灯与机动车信号灯组合灯。

2）机动车灯灯具采用圆形 LED 信号灯，主灯、远辅灯灯盘直径为 40cm，每个灯组须安装喷塑铝合金灯罩。

3）人行横道灯采用边长为 40cm 的方形 LED 信号灯，上部为红色静止行人图案与倒计时器复合灯组，下部为绿色动态行人灯组。

4）所有信号灯须与宁波现用的 SCATS 信号机兼容，倒计时器与黄色 LED 机动车灯复合，并满足 SCATS 9 秒触发倒计时系统的要求。

5)主灯安装净空要求 5.5m¯5.6m,辅灯安装净空 3m¯3.1m,人行横道灯净空要求 2.2m¯2.3m。

6）主灯杆、辅灯杆、横道灯杆安装时应保证杆体垂直，倾斜度不得超过±0.5%。

7）每组机动车和非机动车信号灯发光单元应单独使用一根 4 芯电缆导线连接到信号机，电缆导线内各芯线的颜色依次为红、黄、绿、黑分别对应红色信号灯、黄色信号灯、绿色信号灯、接地。

8）信号灯杆保护接地电阻须小于 10Ω。

9）每组信号灯安装间距 1.5m，安装角度为垂直倾斜向下 3°¯4°。

3.4 中央隔离护栏

1）每扇护栏重 22 千克以上,材料为型钢，护栏均为焊接后整体热镀锌，表面采用纯聚脂静电喷涂工艺,颜色为交通灰 A(RAL 7042)。

2）柱帽为卡扣嵌入式灰色钢质柱帽，整体需一次性冲压而成。

3）每个底座重 22 千克以上，材料为灰色复合高分子，颜色为交通灰 B(RAL 7043)，尺寸为 350*350* 150,底座槽深 103mm。底座其中两面刻“宁波交警”字样，另一面刻施工单位简称。

4）每扇中心护栏的迎车面立柱上按 L 型安装 2 片黄色色高光反光片，安装时反光片需全部插入卡槽；卡槽材质为镂空型钢，厚度为 1mm，插口为开放式，底部需封闭。

5）首尾立柱按 U 型粘贴黄黑超强级反光膜共 4 片，每片高 200mm。

6）道钉为长 15cm 粗 12mm 的尖头钉,每端头第 1、2 个底座需打 4 枚道钉，其余每个底座

出图章

未盖图章 图纸无效

注册师执业章

注册师签名

浙江高专建筑设计研究院有限公司 ZHEJIANG G&Z ARCHITECTURAL DESIGN INSTITUTE CO.,LTD 建筑甲级A133012057 规划乙级G233020105	审定	项目负责人	专业负责人	审核	校对	设计	制图	鄞州区明辉路配套设施交通工程（文山路-茅山路）	阶段	施工图	工程编号	
实名	邢斌斌	邢斌斌	苏琴	宋林明	郑策	苏琴	苏琴	交通设施设计说明	专业	交通	图号	JT-01-03
签名									比例		日期	2019.06

不得量取图纸尺寸施工

会签	专业	姓名	日期	专业	姓名	日期
	建筑结构给排水			电气通信		

按对角方式打 2 枚道钉，并交替转换对角方向。

7）护栏厚度误差在 0.2mm 以内。

8）中心护栏无特殊要求时应连续安装。

3.5 机非隔离护栏

1）每扇护栏重 19 千克以上，材料为型钢，护栏均为焊接后整体热镀锌，表面采用纯聚脂静电喷涂工艺,颜色为交通灰 A(RAL 7042)。

2）柱帽为卡扣嵌入式灰色钢质柱帽，整体需一次性冲压而成。

3）每个底座重 22 千克以上，材料为灰色复合高分子，颜色为交通灰 B(RAL 7043)，尺寸为 350*350* 150,底座槽深 103mm。底座其中两面刻“宁波交警”字样，另一面刻施工单位简称。

4）每扇机非护栏的迎车面立柱上按 L 型安装 2 片白色高光反光片，安装时反光片需全部插入卡槽；卡槽材质为镂空型钢，厚度为 1mm，插口为开放式，底部需封闭。

3.6 交通窨井、管线及电缆

1）路口“口”字型沟通管的手井采用大窨井，尺寸为 70cm*70cm，设备管的手井采用小窨井，尺寸为 70cm*70cm。穿线孔底端离井底高度 20cm。井壁需粉刷，手井中未穿线的预留孔做封口处理。

2）地下电缆线穿线管的埋置深度为其顶部距路面的距离约 50cm；若电缆需穿过车行道路，则埋置深度约 70cm。

3）路口各方向的“口”字型沟通管埋管为 5 孔壁厚为 4mm 的 SC100 钢管（车行路面）及壁厚为 4mm 的 PE80 软管（人行路面），接至设备时埋管 2 孔及以上的壁厚为 2.5mm 的 SC50 钢管或壁厚 3mm 的 PE50 软管。

4）地下敷设的电缆线严禁有接头。

5）SC100 钢管过路距离过长需要拼接的，一律采用长 0.4m 及以上、壁厚 4mm 的 SC110 钢 管外套并焊接固定。

6）本工程南段（K0+000～K0+706）和文山路交叉口为现状段，过路管用顶管（PE拖拉管）过路；北段（K0+706～K1+242）为新建段，过路钢管随道路建设进度埋设。

4 施工注意事项

4.1 交通标志

1）标志板与铝合金龙骨的连接、龙骨与支架连接应牢固，铝合金版面应该、作折边处理。

2）标志钢构件均应作热浸锌防锈处理。

3）标志在道路开放之前已安装完毕时，承包商应用适当材料将标志版面遮盖，以防版面损坏。

4）基础预埋件做好处理，外露的地脚螺栓应采用素砼包裹好，防止生绣。

5）单悬臂、双悬臂标志板的下边缘与路面的垂直距离应满足净空高度要求。

6）交通标志杆的安装应在基础浇筑后养护一阶段，待形成设计强度后才能进行。立杆地脚连接螺栓用水泥全部封盖，面积略比法兰盘大些，表面要求平滑、光滑。

7）为保证路基的稳定性，标志基础的回填应确保压实度，在压实度不能保证的情况下，经现场监理工程师同意，可采用 C15 素混凝土回填。

8）在浇注交通标志混凝土基础时，基础的底部长度与宽度应不小于顶部。在安装标志立柱底脚时应用水平尺校准至水平。混凝土沙浆必须捶捣密实，同立柱连接的螺栓应拧紧，螺纹周围应擦上牛油。立柱底脚法兰边线应与道路边线平行。预埋地脚下法兰的标高与基础顶点标高一致。基础周围的填土必须夯实，基础的表面应砌筑光滑。

9）标志内容施工时应加以确认（地名、路名及距离）。

4.2 交通标线

1）交通标线与标记施工前要清扫地面，除净灰尘和泥土，然后按设计或原有的线形要求放样漆划标线或底漆涂划后，应放置锥形反光橡胶体或其它护线物体，须待标线干燥后才能撤走。

2）交通标线与标记施工应禁止在雨天和潮湿冰冻的路面上进行。

3）标线宽度必须一致，线型规则、边缘整齐、线型顺畅，色泽与漆膜厚度均匀。

4）标线施工应根据设计要求进行标线放样。

5）当车行道宽度变化时，其过渡应圆滑、顺畅。

6）标线材料的选择、标线厚度、玻璃微珠的含量等均应符合有关规范的要求。

出图章

未 盖 图 章 图 纸 无 效

注册师执业章

注册师签名

浙江高专建筑设计研究院有限公司 ZHEJIANG G&Z ARCHITECTURAL DESIGN INSTITUTE CO.,LTD 建筑甲级A133012057 规划乙级G233020105		审 定	项目负责人	专业负责人	审 核	校 对	设 计	制 图	鄞州区明辉路配套设施交通工程（文山路-茅山路）	阶 段	施工图	工程编号	
	实 名	邢斌斌	邢斌斌	苏琴	宋林明	郑策	苏琴	苏琴		专 业	交通	图 号	JT-01-04
	签 名								交通设施设计说明	比 例		日 期	2019.06

不得量取图纸尺寸施工

会签	专业	姓名	日期
	建筑结构		
	给排水		
	电气		
	通风		

4.3 验收标准

本工程验收要求需符合《道路交通标志和标线》（GB5768-2009）、《城市道路交通设施设计规范》（GB50688-2011）等国家有关验收要求和《宁波市城市道路指路标志及车道行驶方向标志设置细则》(双语修订版)、《宁波城市道路交通安全设施设置细则》和《宁波市交通标杆及基础、交通护栏大样图》等宁波有关验收标准。

出图章

未盖图章 图纸无效

注册师执业章

注册师签名

浙江高专建筑设计研究院有限公司
ZHEJIANG G&Z ARCHITECTURAL DESIGN INSTITUTE CO.,LTD
建筑甲级A133012057 规划乙级G233020105

	审定	项目负责人	专业负责人	审核	校对	设计	制图
实名	邢斌斌	邢斌斌	苏琴	宋林明	郑策	苏琴	苏琴
签名							

鄞州区明辉路配套设施交通工程（文山路-茅山路）

交通设施设计说明

阶段	施工图	工程编号	
专业	交通	图号	JT-01-05
比例		日期	2019.06

不得量取图纸尺寸施工

会签	专业	负责人	日期
	建筑		
	结构		
	给排水		
	电气		
	暖通		

序号	项目名称	项目特征	计量单位	工程量
1	机非分道线	热熔型 线宽0.15m 每米面积为0.15m2	m	3060.00
2	机机分道线	热熔型 线宽0.15m 每米面积为0.15m2	m	901.00
3	人行横道线	双组份结构型 宽0.4m 长 6m 空0.6m 每根面积为2.4m2	根	62
4	人行横道线	双组份结构型 宽0.4m 长 5m 空0.6m 每根面积为2m2	根	218
5	导向车道线	振荡热熔型 线宽0.15m 每米面积为0.15m2	m	774.00
6	填充线	振荡热熔型 线宽0.45m 每米面积为0.45m2	m	300.00
7	中心线	振荡热熔型 线宽0.15m 每米面积为0.15m2	m	241.00
8	车行道边缘线	振荡热熔型 线宽0.15m 每米面积为0.15m2	m	3161.00
9	停止线	振荡热熔型 线宽0.3m 每米面积为0.3m2	m	257.00
10	直行导向箭头	6m热熔型 单个面积为1.98m2	个	58
11	转弯导向箭头	6m热熔型 单个面积为3.289m2	个	19
12	直行转弯导向箭头	6m热熔型 单个面积为4.114m2	个	19
13	转弯掉头导向箭头	6m热熔型 单个面积为4.924m2	个	1
14	双向转弯导向箭头	6m热熔型 单个面积为4.763m2	个	1
15	减速让行标记	热熔型 规格为1.2m*3mm 面积2.523m2	个	1
16	人行横道预告标识线	热熔型 规格为1.5m*3.0m 面积1.342m2	个	40
17	Δ70标志	Δ70标志板铝合金标志板制作、安装，超强级反光膜（Ⅳ类），消耗面积0.212m2，厚度2mm以上，含折边、铝槽、抱箍、螺栓	块	11
18	Δ90标志	Δ90标志板铝合金标志板制作、安装，超强级反光膜（Ⅳ类），消耗面积0.351m2，厚度2mm以上，含折边、铝槽、抱箍、螺栓	块	7
19	Φ60标志	Φ60标志板铝合金标志板制作、安装，超强级反光膜（Ⅳ类），消耗面积0.36m2，厚度2mm以上，含折边、铝槽、抱箍、螺栓	块	26
20	标志牌80×80	80×80标志板铝合金标志板制作、安装，超强级反光膜（Ⅳ类），消耗面积0.64m2，厚度2mm以上，含折边、铝槽、抱箍、螺栓	块	11
21	双语指路标志牌275×440	275×440标志板铝合金标志板制作、安装，超强级反光膜（Ⅳ类），消耗面积12.1m2 ，厚度2.5mm以上，含折边、铝槽、抱箍、螺栓	块	5
22	双语导向标志牌170×250	170×250标志板铝合金标志板制作、安装，超强级反光膜（Ⅳ类），消耗面积4.25m2，厚度2cm以上，含折边、铝槽、抱箍、螺栓	块	2
23	双语导向标志牌170×365	170×365标志板铝合金标志板制作、安装，超强级反光膜（Ⅳ类），消耗面积6.205m2，厚度2mm以上，含折边、铝槽、抱箍、螺栓	块	3

序号	项目名称	项目特征	计量单位	工程量
24	DN80立杆（S）	规格Φ89*4*4000（S），杆重35.75kg，含基础	根	16
25	DN80立杆	规格Φ89*4*3300，杆重53.28kg，含法兰盘基础	根	39
26	DN273-3杆	规格L：Φ273*10*8000，H：Φ152*8*7000，杆重1619.54kg，含基础	根	5
27	JXCB7-7m长臂杆	规格L：10*S250/300，H:8*S100/22C*7000，杆重922.18kg，含基	根	5
28	JXCB7-9m长臂杆	规格L：10*S250/300，H:8*S100/22C*9000，杆重972.12kg，含基	根	4
29	LED动态横道灯--302W（CD）	Φ30,红绿二色，带智能倒计时，信号灯采购、安装,含脉冲屏蔽器，含灯架	组	24
30	LED箭头灯-403A（CD）	Φ40,红黄绿三色箭头，带倒计时，信号灯采购、安装，含灯架	组	8
31	LED三色车道灯-403T（CD）	Φ40,红黄绿三色圆盘，带倒计时，信号灯采购、安装，含灯架	组	14
32	横道灯杆	规格 Φ108立上杆Φ108*4*2100，梅花型下立杆Φ165*4*1300，含基础，含接地	根	12
33	辅灯杆	规格 Φ114立上杆Φ114*4*3900，梅花型下立杆Φ165*4*1300，含基础,含接地	根	7
34	JXCB6-3.5M弯灯杆	规格6*S240/100，杆重301.23kg，含基础，接地设施	根	3
35	4芯信号线	ZCKVVR-4*1.5，定制信号线，外包红黄绿黑线保护套	m	3634.00
36	四孔300顶管	适用于四孔，单管外径300mm，含拖拉施工、安装，开挖、回填，余土外运	m	108.00
37	五孔350顶管	适用于五孔，单管外径350mm，含拖拉施工、安装，开挖、回填，余土外运	m	405.00
38	DN100钢管铺设	并排同放，单管外径114mm，壁厚4mm，管线制作，安装，开挖、混凝土回填，余土外运，管顶埋深70cm	m	1700.00
39	DN80软管铺设	并排同放，单管外径89mm，壁厚4mm，管线制作，安装，开挖、回填，余土外运，管顶埋深50cm	m	5773.00
40	DN80软管铺设	顶管内管道敷设，管线制作，安装	m	2457
41	开挖工作井及安装（大）	规格 700mm*700mm,深115cm	座	75
42	5芯ZCVV22-5*25mm2电缆	5*25mm2电缆	米	1000.00
43	路口配电箱	配电箱规格4C0mm*600mm*1400mm（箱体为304不锈钢，包含浪涌保护器、微型断路器、空开8个、配电箱基础等配件）安装，终端头调试及路面开挖回填修复	套	2
44	柔性警示桩	Φ80*750，符合GBT 24972-2010 弹性交通柱标准	根	15
45	机动车靠右标志（一体化）	Φ800mm L10C,含标志板和立柱，	套	5
46	中心护栏	规格（mm）：2000*1050，镀锌，喷漆，黄色反光片，底座式	m	163.00
47	机非护栏	规格（mm）：2000*900，镀锌，喷漆，白色反光片，底座式	m	3080.00
48	行人安全岛头	长900mm，宽920mm，总高625mm 橡胶	个	4

出图章

未盖图章 图纸无效

注册师执业章

注册师签名

浙江高专建筑设计研究院有限公司
ZHEJIANG G&Z ARCHITECTURAL DESIGN INSTITUTE CO.,LTD
建筑甲级A133012057 规划乙级G233020105

	审定	项目负责人	专业负责人	审核	校对	设计	制图
实名	邢斌斌	邢斌斌	苏琴	宋林明	郑策	苏琴	苏琴
签名	邢斌斌	邢斌斌	苏琴	宋林明	郑策	苏琴	苏琴

鄞州区明辉路配套设施交通工程（文山路-茅山路）

工程量清单

阶段	施工图	工程编号	
专业	交通	图号	JT-02
比例		日期	2019.06

不得量取图纸尺寸施工

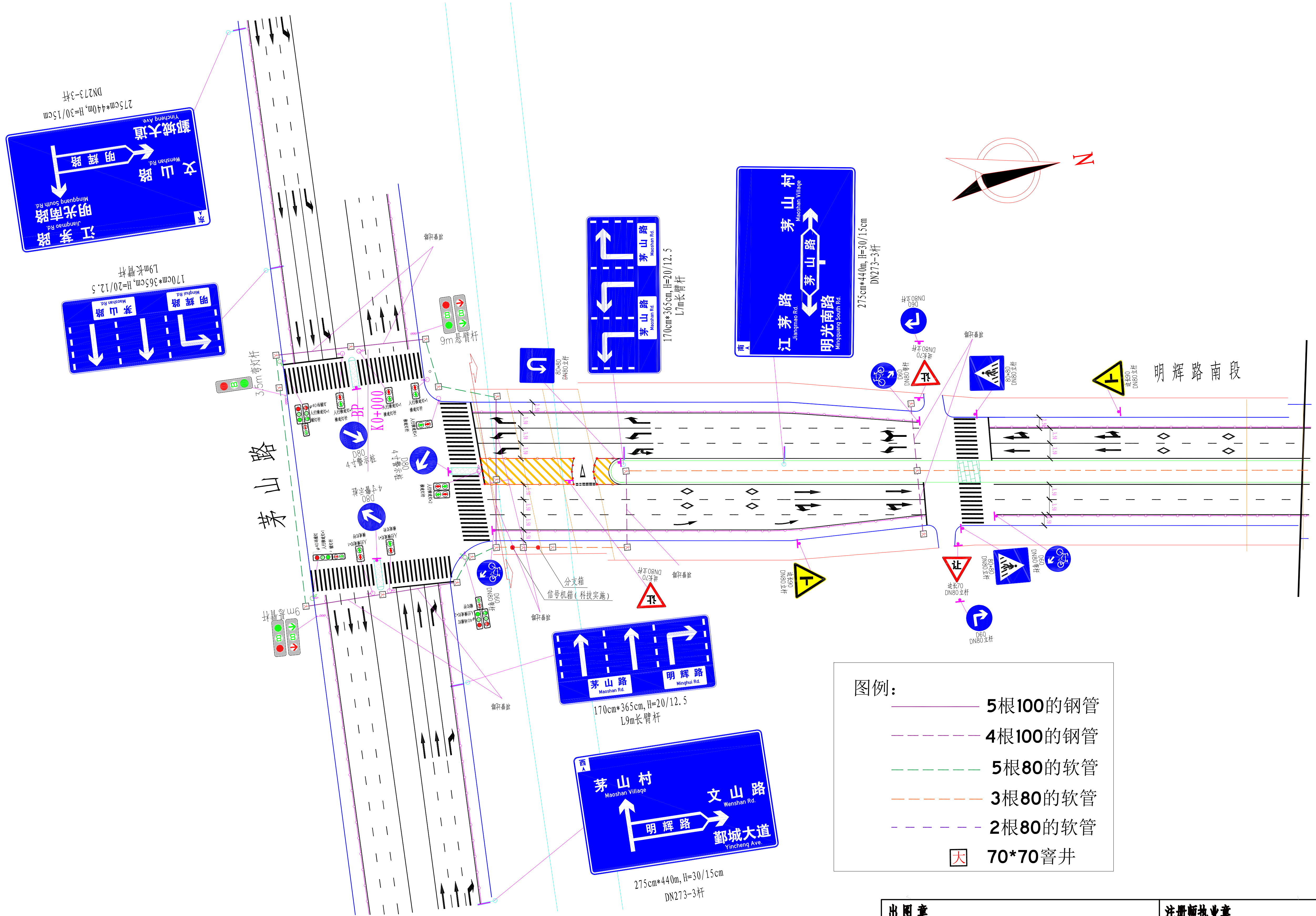

图例：

5根100的钢管	(line)
4根100的钢管	(line)
5根80的软管	(line)
3根80的软管	(line)
2根80的软管	(line)
大	70*70窨井

出图章

未 盖 图 章　图 纸 无 效

注册师执业章

注册师签名

浙江高专建筑设计研究院有限公司 ZHEJIANG G&Z ARCHITECTURAL DESIGN INSTITUTE CO.,LTD 建筑甲级A133012057 规划乙级G233020105		审 定	项目负责人	专业负责人	审 核	校 对	设 计	制 图	鄞州区明辉路配套设施交通工程（文山路-茅山路）	阶 段	施工图	工程编号	
	实 名	邢斌斌	邢斌斌	苏琴	宋林明	郑策	苏琴	苏琴		专 业	交通	图 号	JT-03-01
	签 名	(签名)	(签名)	(签名)	(签名)	(签名)	(签名)	(签名)	交通设施平面图	比 例	1:1	日 期	2019.06

不得量取图纸尺寸施工

会签	专业	姓名	日期
	建筑		
	结构		
	给排水		
	电气		
	暖通		

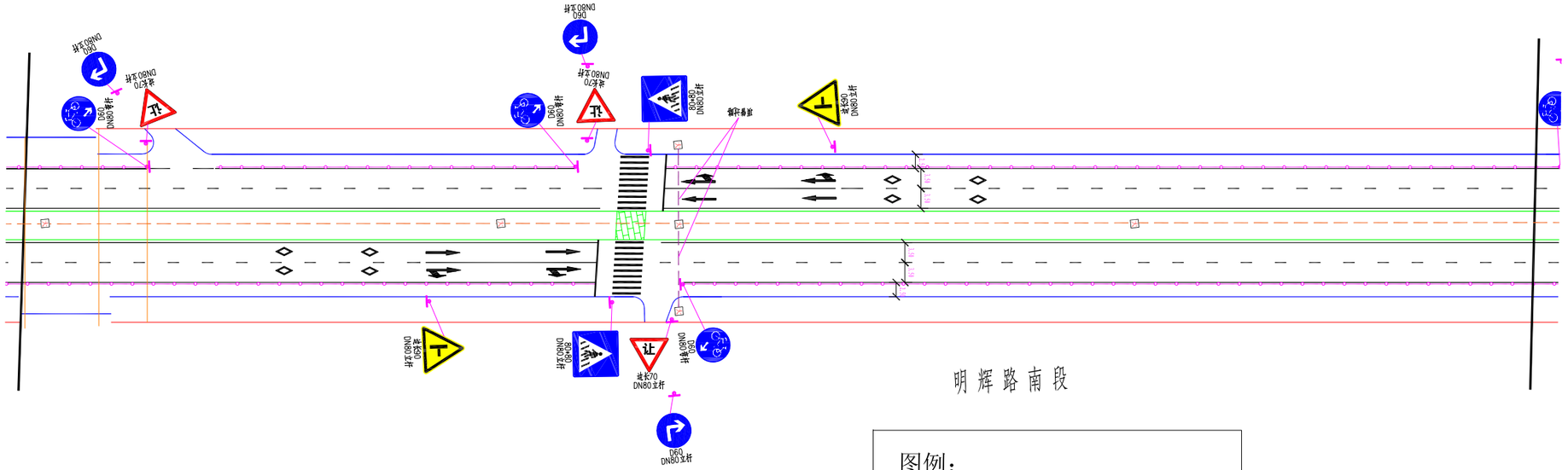

明辉路南段

图例：

- 5根100的钢管
- 4根100的钢管
- 5根80的软管
- 3根80的软管
- 2根80的软管
- 大 70*70窨井

出图章

未盖图章 图纸无效

注册师执业章

注册师签名

浙江高专建筑设计研究院有限公司 ZHEJIANG G&Z ARCHITECTURAL DESIGN INSTITUTE CO.,LTD 建筑甲级A133012057 规划乙级G233020105		审定	项目负责人	专业负责人	审核	校对	设计	制图
	实名	邢斌斌	邢斌斌	苏琴	宋林明	郑策	苏琴	苏琴
	签名	邢斌斌	邢斌斌	苏琴	宋林明	郑策	苏琴	苏琴

鄞州区明辉路配套设施交通工程（文山路-茅山路）	阶段	施工图	工程编号	
	专业	交通	图号	JT-03-02
交通设施平面图	比例	1:1	日期	2019.06

不得量取图纸尺寸施工

会签	专业	姓名	日期
	建筑		
	结构		
	给排水		
	电气		
	通信		

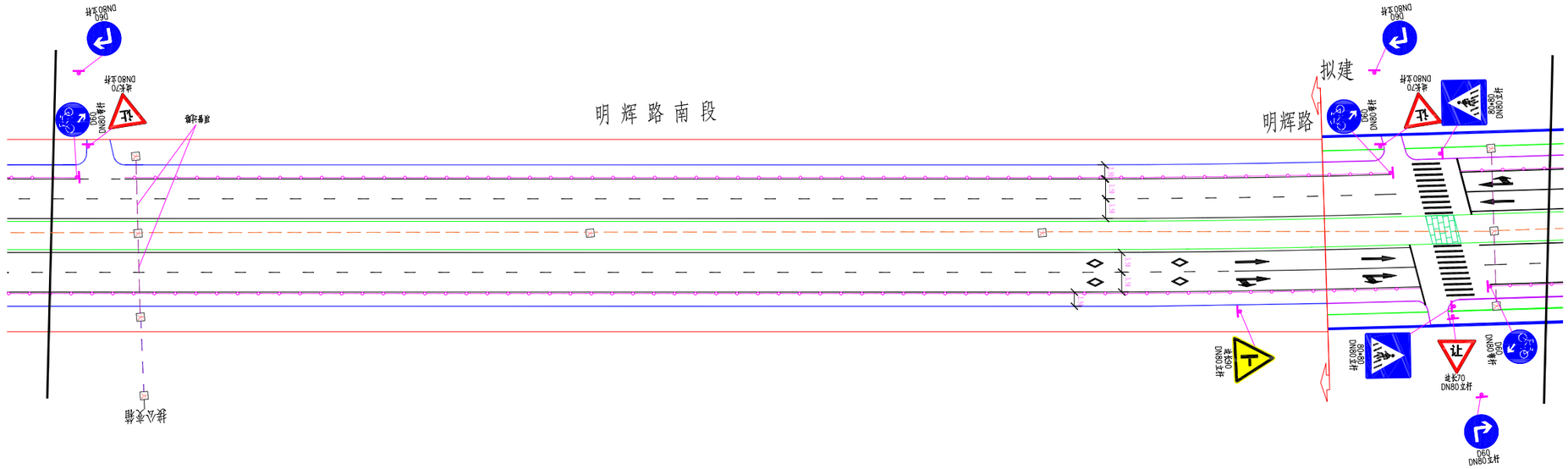

图例：

- 5根100的钢管
- 4根100的钢管
- 5根80的软管
- 3根80的软管
- 2根80的软管
- 大 70*70窨井

出图章

未盖图章 图纸无效

注册师执业章

注册师签名

浙江高专建筑设计研究院有限公司 ZHEJIANG G&Z ARCHITECTURAL DESIGN INSTITUTE CO.,LTD 建筑甲级A133012057 规划乙级G233020105	审定	项目负责人	专业负责人	审核	校对	设计	制图	鄞州区明辉路配套设施交通工程（文山路-茅山路）	阶段	施工图	工程编号	
实名	邢斌斌	邢斌斌	苏琴	宋林明	郑策	苏琴	苏琴		专业	交通	图号	JT-03-03
签名								交通设施平面图	比例	1:1	日期	2019.06

不得量取图纸尺寸施工

会签	专业	姓名	日期
	建筑		
	结构		
	给排水		
	电气		
	暖通		

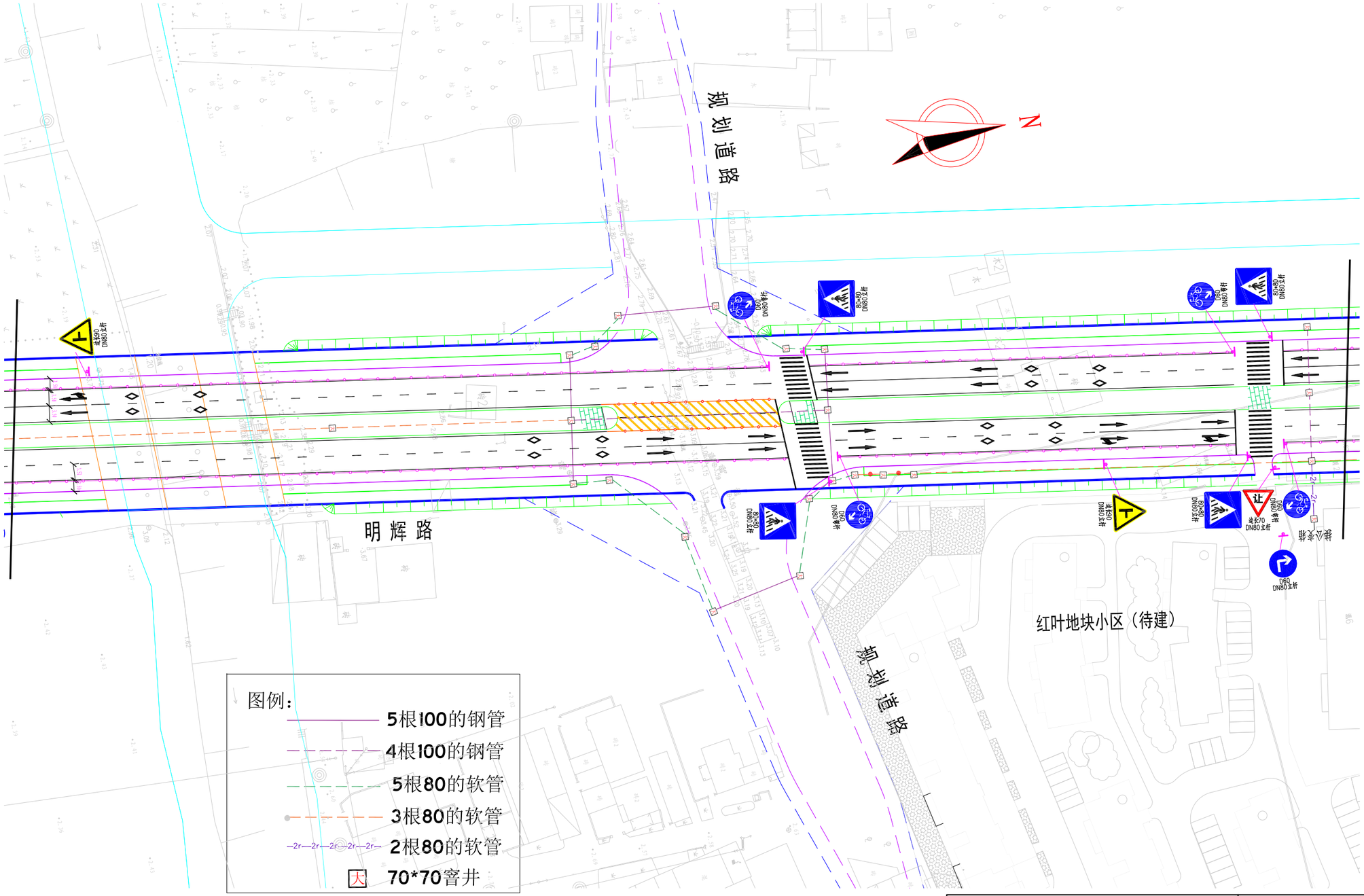

出图章

未盖图章 图纸无效

注册师执业章

注册师签名

浙江高专建筑设计研究院有限公司 ZHEJIANG G&Z ARCHITECTURAL DESIGN INSTITUTE CO.,LTD 建筑甲级A133012057 规划乙级G233020105		审定	项目负责人	专业负责人	审核	校对	设计	制图	鄞州区明辉路配套设施交通工程（文山路-茅山路）	阶段	施工图	工程编号	
	实名	邢斌斌	邢斌斌	苏琴	宋林明	郑策	苏琴	苏琴		专业	交通	图号	JT-03-04
	签名								交通设施平面图	比例	1:1	日期	2019.06

不得量取图纸尺寸施工

会签	专业	姓名	日期
	建筑		
	结构		
	给排水		
	电气		
	通信		

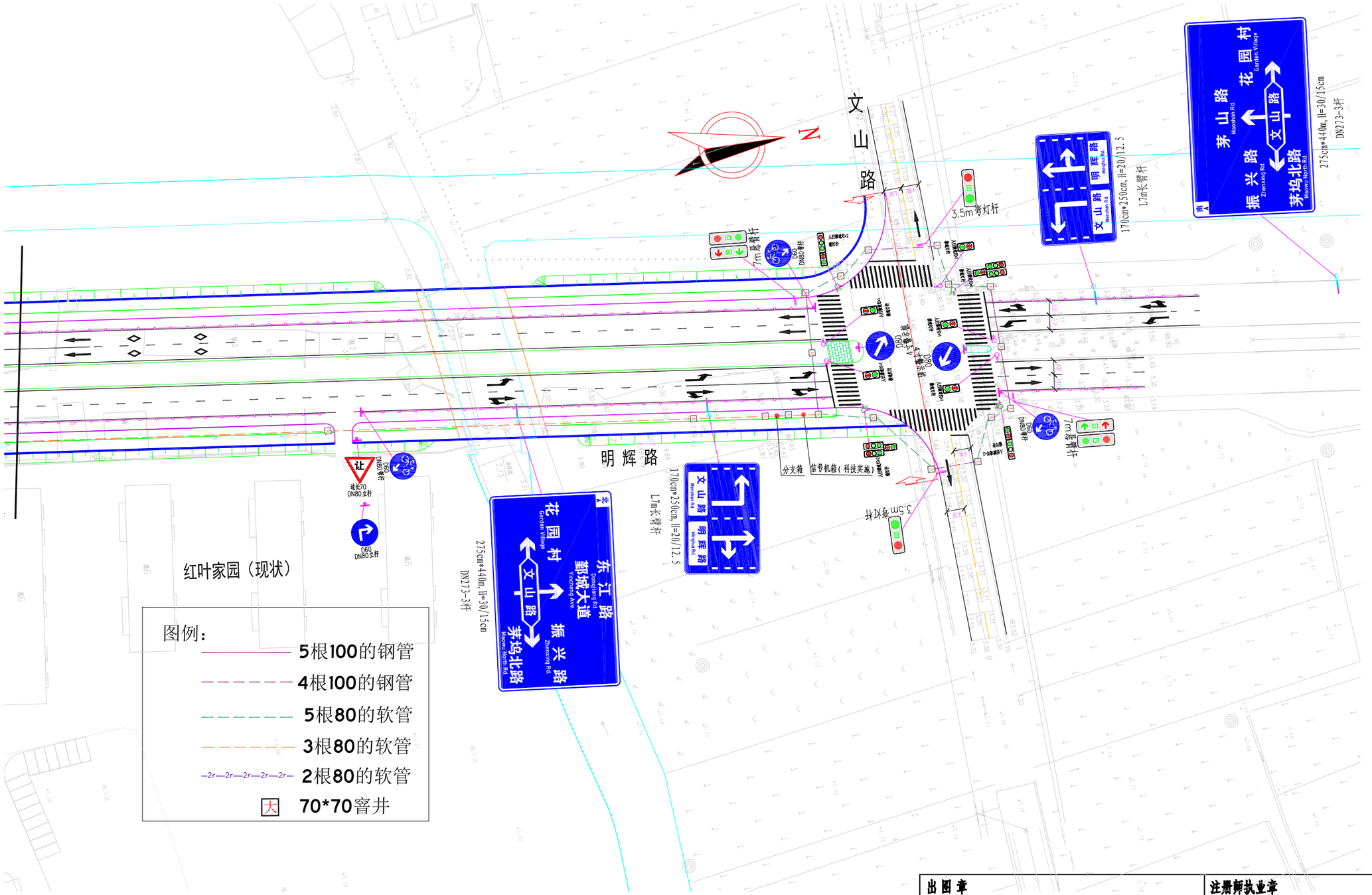

出图章

未盖图章 图纸无效

注册师执业章

注册师签名

浙江高专建筑设计研究院有限公司 ZHEJIANG G&Z ARCHITECTURAL DESIGN INSTITUTE CO.,LTD 建筑甲级A133012057 规划乙级G233020105	审定	项目负责人	专业负责人	审核	校对	设计	制图	鄞州区明辉路配套设施交通工程（文山路-茅山路）	阶段	施工图	工程编号	
实名	邢斌斌	邢斌斌	苏琴	宋林明	郑策	苏琴	苏琴	交通设施平面图	专业	交通	图号	JT-03-05
签名									比例	1:1	日期	2019.06

不得量取图纸尺寸施工

会签	专业	建筑	结构	给排水	日期	
	姓名					
	专业	电气	暖通		日期	
	姓名					

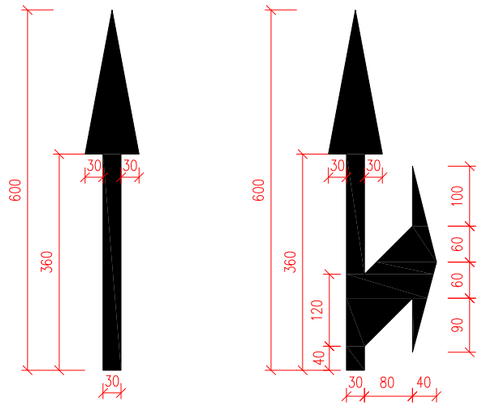

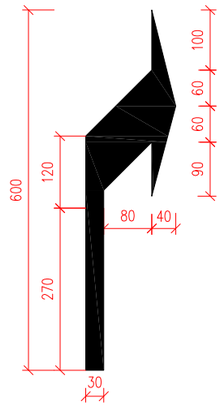

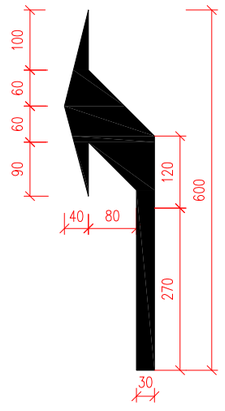

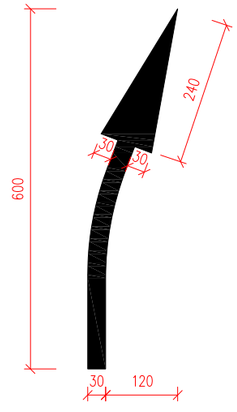

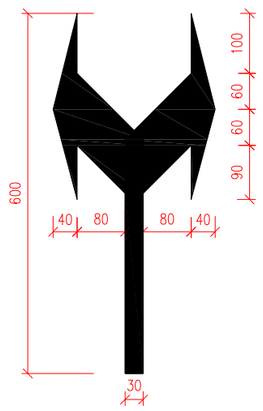

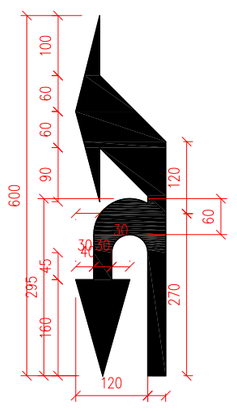

导向箭头

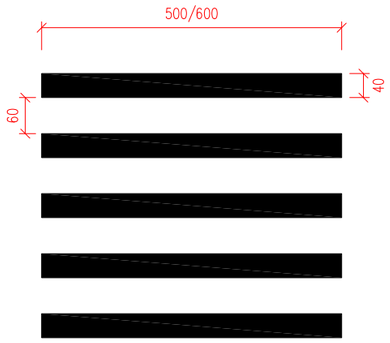

人行横道线（正交）

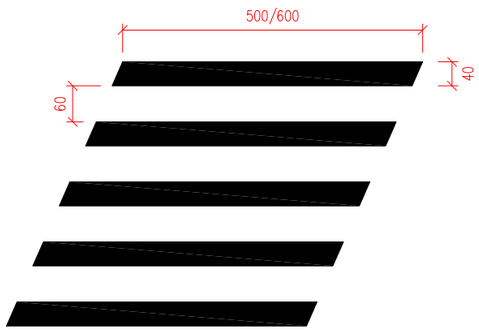

人行横道线（斜交）

同向行车道分界线

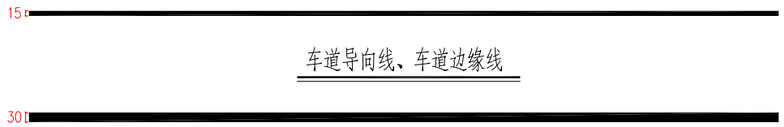

车道导向线、车道边缘线

停止线

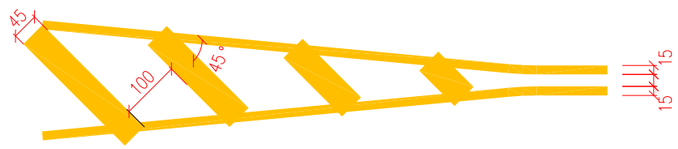

填充线渐变段标线

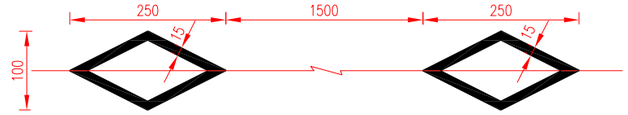

人行横道预告标示示意图

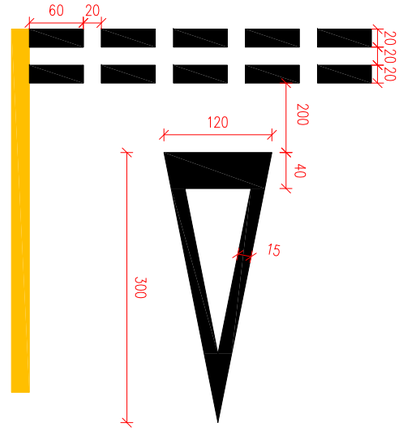

减速让行标线

出图章	注册师执业章
未盖图章 图纸无效	注册师签名

浙江高专建筑设计研究院有限公司 ZHEJIANG G&Z ARCHITECTURAL DESIGN INSTITUTE CO.,LTD 建筑甲级A133012057 规划乙级G233020105	审定	项目负责人	专业负责人	审核	校对	设计	制图	鄞州区明辉路配套设施交通工程（文山路-茅山路）	阶段	施工图	工程编号	
	实名	邢斌斌	邢斌斌	苏琴	宋林明	郑策	苏琴	交通标线大样图	专业	交通	图号	JT-04
	签名								比例		日期	2019.06

不得量取图纸尺寸施工

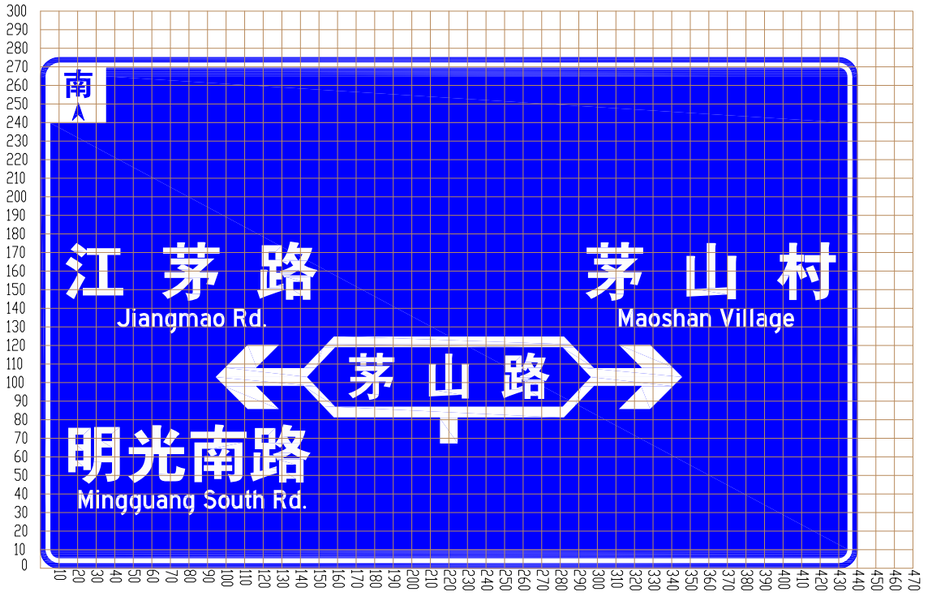

275cm*440cm，字高30/15cm

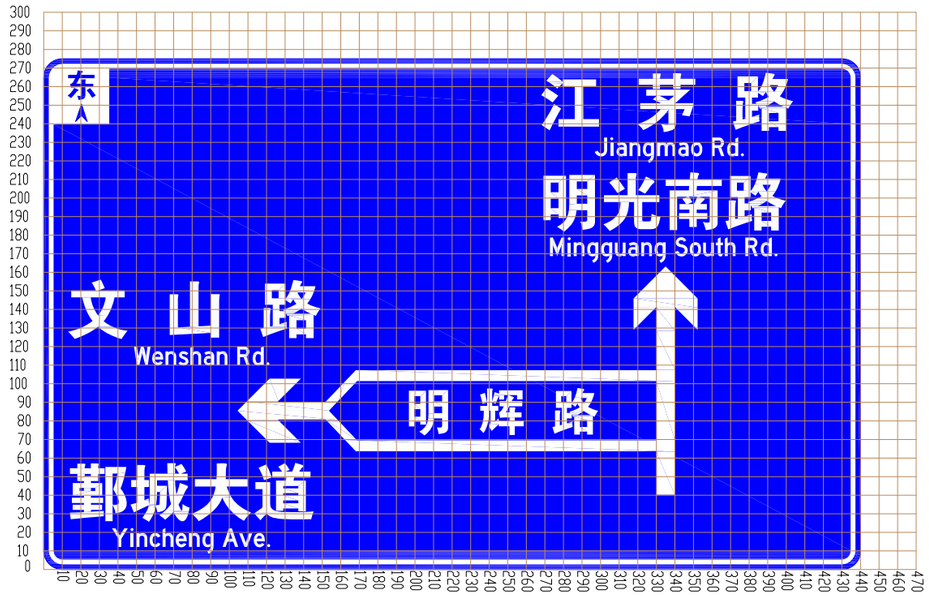

275cm*440cm，字高30/15cm

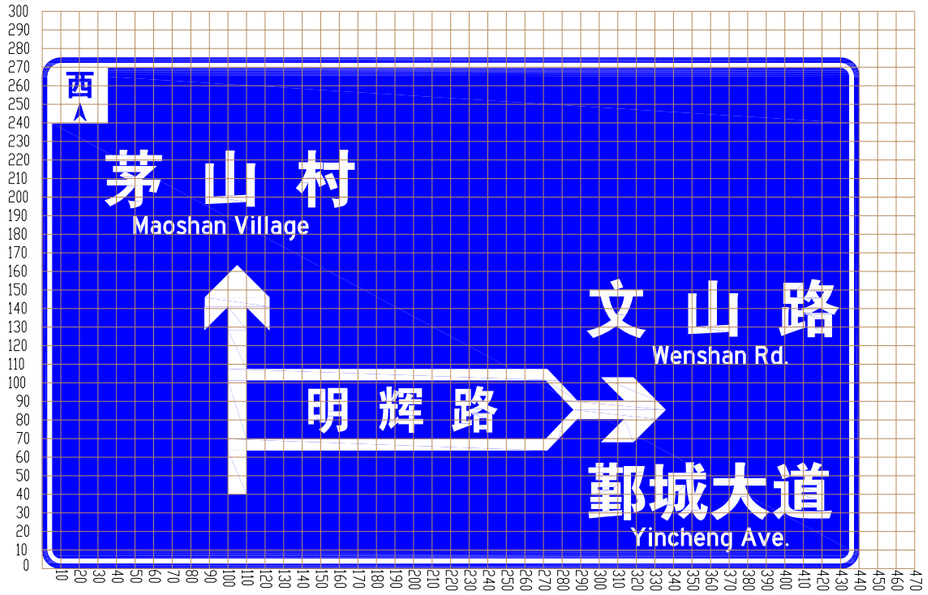

275cm*440cm，字高30/15cm

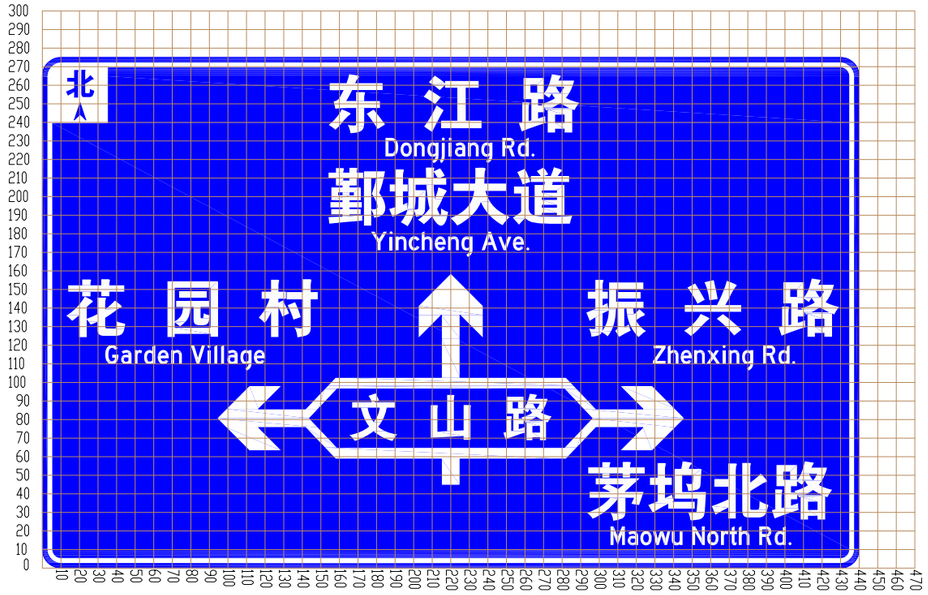

275cm*440cm，字高30/15cm

出图章	注册师执业章
未盖图章 图纸无效	注册师签名

会签	专业	姓名	日期	专业	姓名	日期
	建筑			电气		
	结构			暖通		
	给排水					

浙江高专建筑设计研究院有限公司
ZHEJIANG G&Z ARCHITECTURAL DESIGN INSTITUTE CO.,LTD
建筑甲级A133012057 规划乙级G233020105

	审定	项目负责人	专业负责人	审核	校对	设计	制图
实名	邢斌斌	邢斌斌	苏琴	宋林明	郑策	苏琴	苏琴
签名	邢斌斌	邢斌斌	苏琴	宋林明	郑策	苏琴	苏琴

鄞州区明辉路配套设施交通工程（文山路-茅山路）

交通标牌大样图

阶段	施工图	工程编号	
专业	交通	图号	JT-05-01
比例		日期	2019.06

不得量取图纸尺寸施工

会签	专业	姓名	日期	专业	姓名	日期
	建筑			电气		
	结构			暖通		
	给排水					

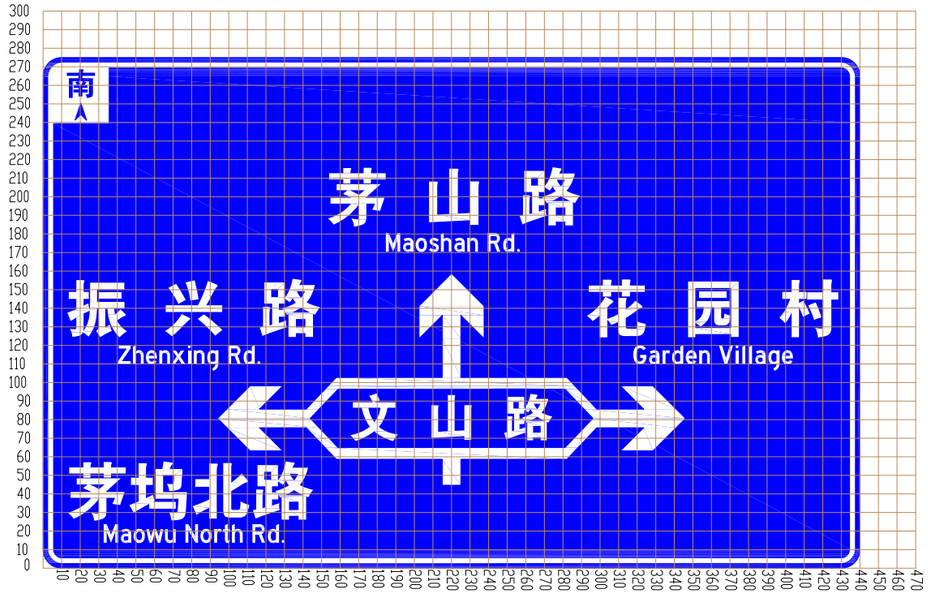

275cm*440cm，字高30/15cm

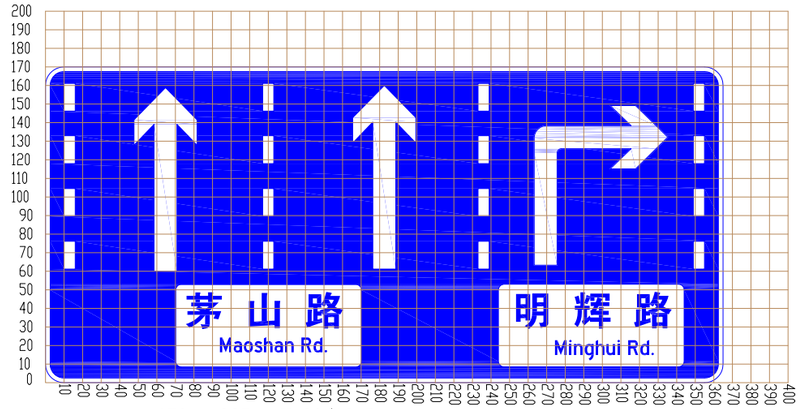

170cm*365cm,H=20/12.5

2

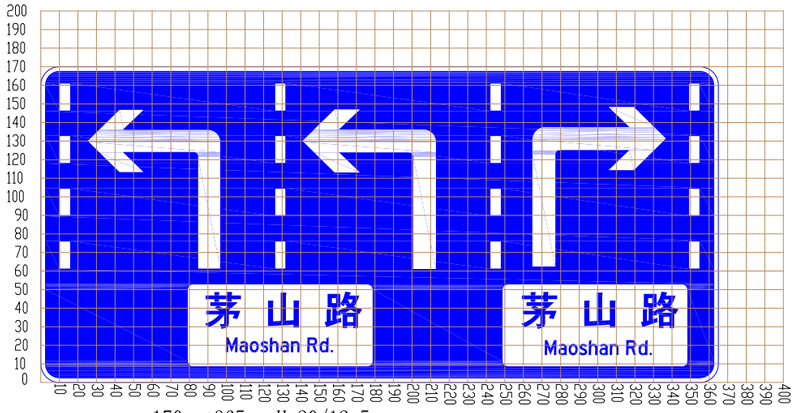

170cm*365cm,H=20/12.5

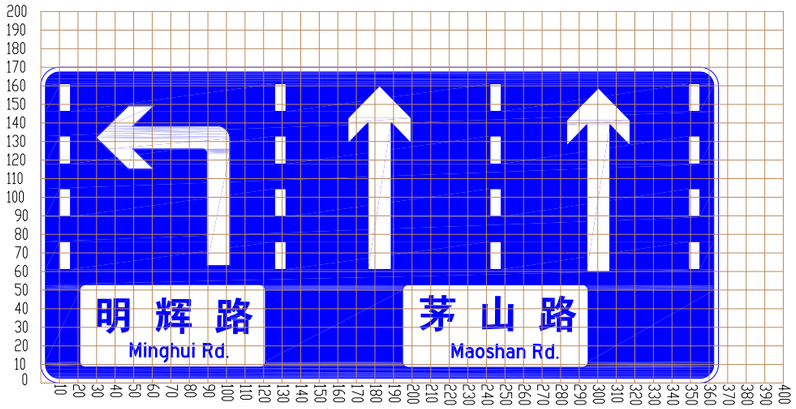

170cm*365cm,H=20/12.5

出图章	注册师执业章
未盖图章 图纸无效	注册师签名

浙江高专建筑设计研究院有限公司 ZHEJIANG G&Z ARCHITECTURAL DESIGN INSTITUTE CO.,LTD 建筑甲级A133012057 规划乙级G233020105		审定	项目负责人	专业负责人	审核	校对	设计	制图	鄞州区明辉路配套设施交通工程（文山路-茅山路）	阶段	施工图	工程编号	
	实名	邢斌斌	邢斌斌	苏琴	宋林明	郑策	苏琴	苏琴	交通标牌大样图	专业	交通	图号	JT-05-02
	签名	邢斌斌	邢斌斌	苏琴	宋林明	郑策	苏琴	苏琴		比例		日期	2019.06

不得量取图纸尺寸施工

会签	专业	建筑	结构	给排水	专业	电气	通信	日期	姓名	日期	姓名

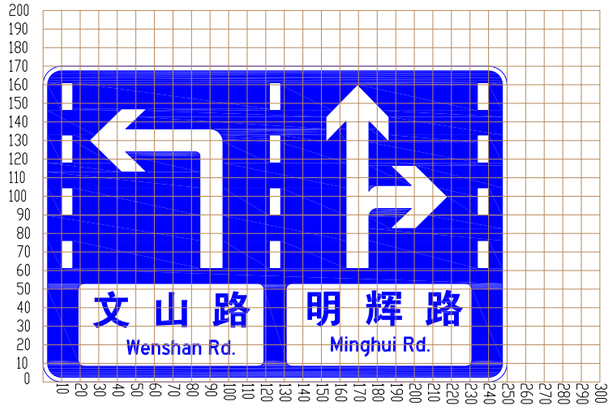

170cm*250cm,H=20/12.5

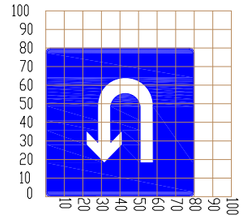

80*80cm

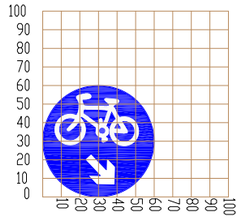

直径60cm

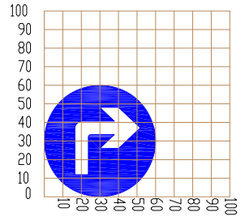

直径60cm

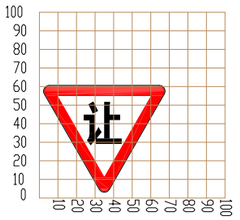

边长70cm

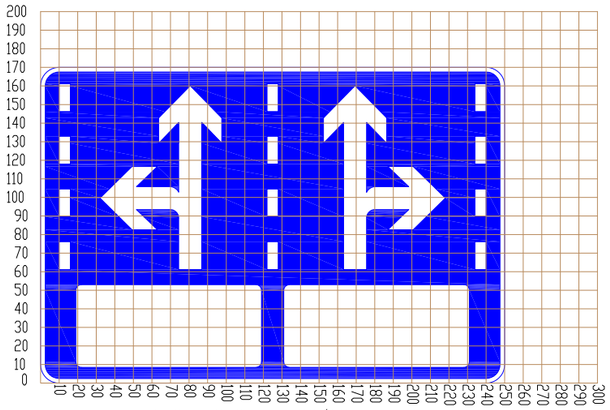

170cm*250cm,H=20/12.5

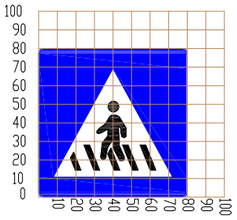

80*80cm

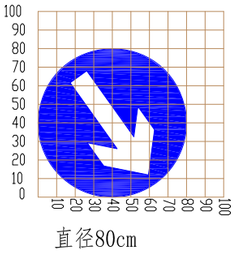

直径80cm

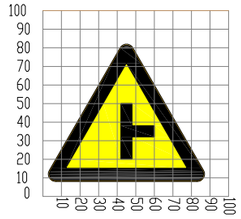

边长90cm

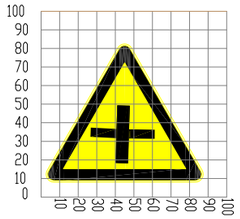

边长90cm

出图章

未盖图章 图纸无效

注册师执业章

注册师签名

浙江高专建筑设计研究院有限公司 ZHEJIANG G&Z ARCHITECTURAL DESIGN INSTITUTE CO.,LTD 建筑甲级A133012057 规划乙级G233020105		审定	项目负责人	专业负责人	审核	校对	设计	制图	鄞州区明辉路配套设施交通工程（文山路-茅山路）	阶段	施工图	工程编号	
	实名	邢斌斌	邢斌斌	苏琴	宋林明	郑策	苏琴	苏琴		专业	交通	图号	JT-05-03
	签名								交通标牌大样图	比例		日期	2019.06

不得量取图纸尺寸施工

会签	专业	姓名	日期
	建筑		
	建筑结构		
	给排水		
	电气		
	通信		

DN273-3杆件结构图:

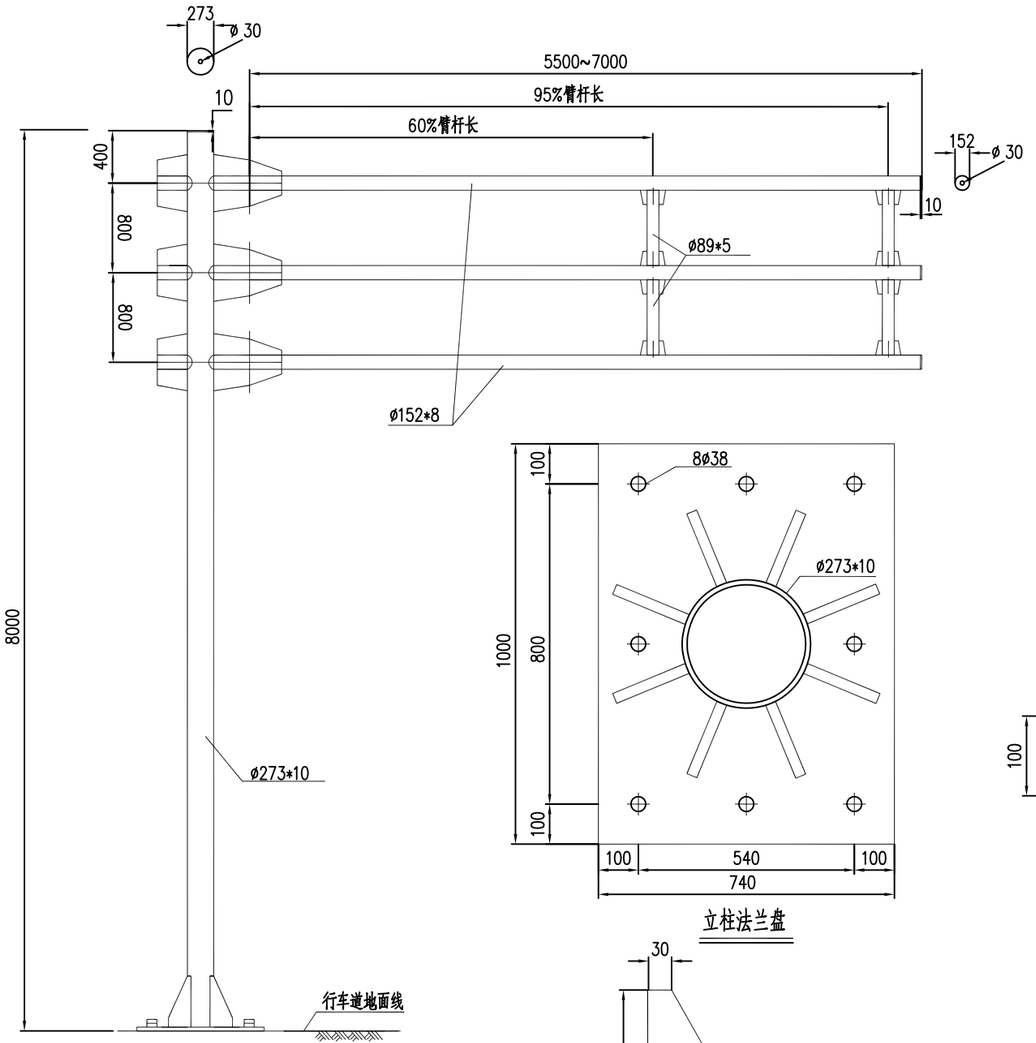

立柱法兰盘

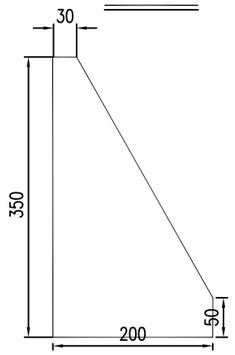

立柱加劲肋

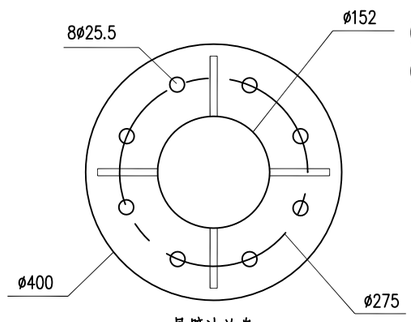

悬臂法兰盘

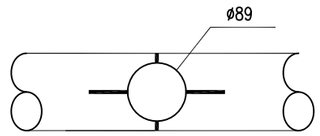

横杆加强筋法兰

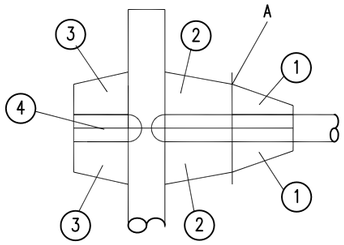

立柱与横杆连接件

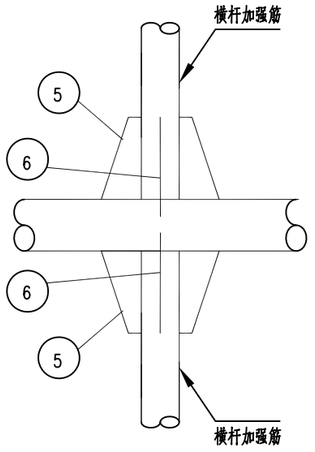

横杆与加强筋连接件

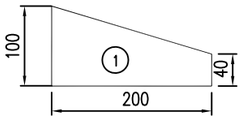

横杆加劲肋①

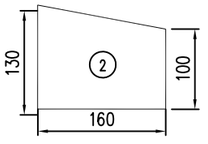

横杆加劲肋②

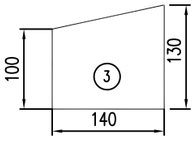

横杆加劲肋③

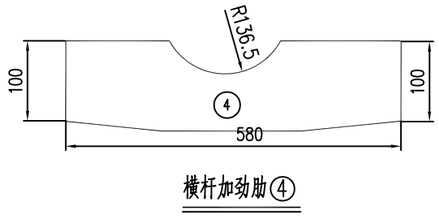

横杆加劲肋④

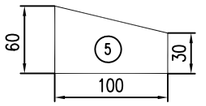

加强筋加劲肋⑤

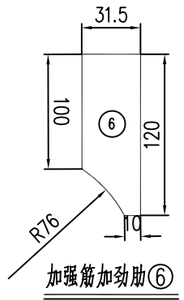

加强筋加劲肋⑥

出图章

未盖图章 图纸无效

注册师执业章

注册师签名

浙江高专建筑设计研究院有限公司
ZHEJIANG G&Z ARCHITECTURAL DESIGN INSTITUTE CO.,LTD
建筑甲级A133012057 规划乙级G233020105

	审定	项目负责人	专业负责人	审核	校对	设计	制图
实名	邢斌斌	邢斌斌	苏琴	宋林明	郑策	苏琴	苏琴
签名							

鄞州区明辉路配套设施交通工程（文山路-茅山路）

杆件及基础大样图

阶段	施工图	工程编号	
专业	交通	图号	JT-06-01
比例		日期	2019.06

不得量取图纸尺寸施工

会签	专业	姓名	日期	专业	姓名	日期
	建筑			电气		
	结构			暖通		
	给排水					

DN273-3杆件参数表:

材料数量表

材料名称	规格(mm)	数量	重量(kg)
立柱钢管	ø273*10*8000	1	518.88
立柱钢管蒙盖	ø273*10	1	4.59
立柱法兰盘	740*1000*20	1	116.18
立柱加劲肋	δ=20	8	55.89
悬臂座钢管	ø152*6*580	3	37.59
臂座法兰盘	ø400*20	3	59.19
横杆加劲肋 1	δ=20	12	26.37
横杆加劲肋 2	δ=20	6	17.34
横杆加劲肋 3	δ=20	6	15.16
横杆加劲肋 4	δ=20	6	54.63
加强筋加劲肋 5	δ=10	16	5.66
加强筋加劲肋 6	δ=10	16	4.48
横杆钢管	ø152*8*5500-7000	3	596.61
臂杆法兰盘	ø400*20	3	59.19
横杆加强筋	ø89*5*725	4	30.04
横杆钢管蒙盖	ø152*10	3	4.28

注:

1、图中尺寸除注明外均为毫米;材质未注明为Q235,立柱和横杆采用无缝钢管,严禁用热扩管或焊接管代替;横杆加强筋采用3寸镀锌钢管;所有连接处应焊接牢固,不允许有点焊或漏焊;所有杆件严禁用焊接方式接长。

2、手工焊接Q235钢材采用E43**型焊条,并符合现行标准。

3、横杆长度为5.5m-7m,在满足良好可视性(居中且不遮挡)的前提下,设计时应尽量选用较短横杆。

4、所有钢构件应作热镀锌处理,钢管及钢板镀层平均厚度85μm,紧固件镀层平均厚度55μm,加劲肋的外棱均应为倒角,钢构件均去毛刺并打磨平整。

5、出厂需采用交通灰A(RAL 7042)氟碳漆油漆完毕,现场安装完毕后补漆损坏部分。

6、横杆加强筋分别焊接在距悬臂法兰60%、95%横杆长处。

7、横杆及立柱顶部应用蒙盖封闭,蒙盖镀锌孔应在镀锌完毕后采用螺栓堵塞以防进水。

8、焊接工艺:电焊焊接,焊缝平整,无任何漏焊。

9、表面处理:采用去油、磷化、热浸锌工艺,使用寿命大于10年。表面光滑一致,色泽均匀,无磨损脱落现象。

10、外形:等径、锥型钢结构做到流畅和谐,美观大方,且无横向焊缝。

11、垂直度检验:立杆立直后,垂直度检验,偏差不超过0.5%。

出图章	注册师执业章
未盖图章 图纸无效	注册师签名

浙江高专建筑设计研究院有限公司 ZHEJIANG G&Z ARCHITECTURAL DESIGN INSTITUTE CO.,LTD 建筑甲级A133012057 规划乙级G233020105		审定	项目负责人	专业负责人	审核	校对	设计	制图	鄞州区明辉路配套设施交通工程(文山路-茅山路)	阶段	施工图	工程编号	
	实名	邢斌斌	邢斌斌	苏琴	宋林明	郑策	苏琴	苏琴		专业	交通	图号	JT-06-02
	签名	邢斌斌	邢斌斌	苏琴	宋林明	郑策	苏琴	苏琴	杆件及基础大样图	比例		日期	2019.06

不得量取图纸尺寸施工

会签	专业	姓名	日期
	建筑		
	结构		
	给排水		
	电气		
	暖通		

DN273-3基础大样图:

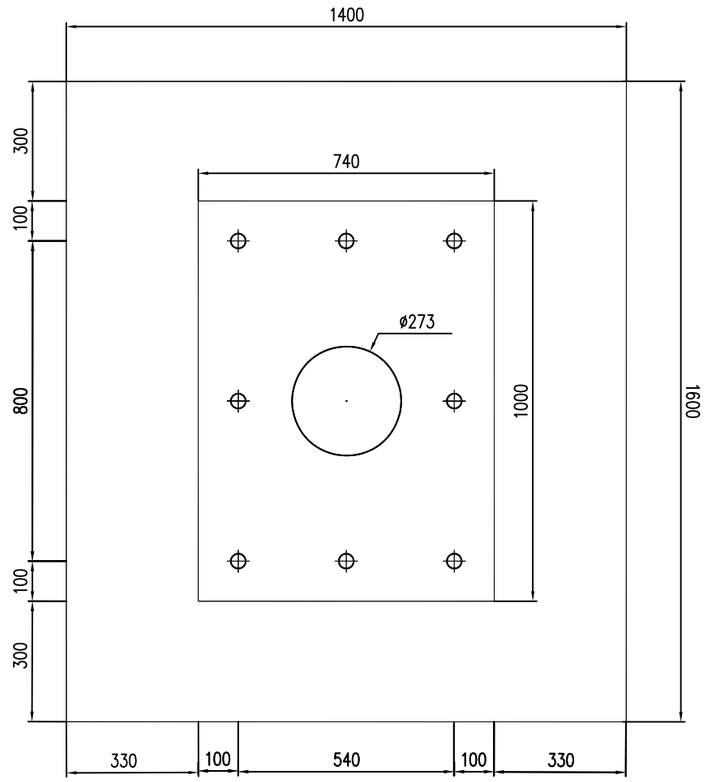

基础平面图

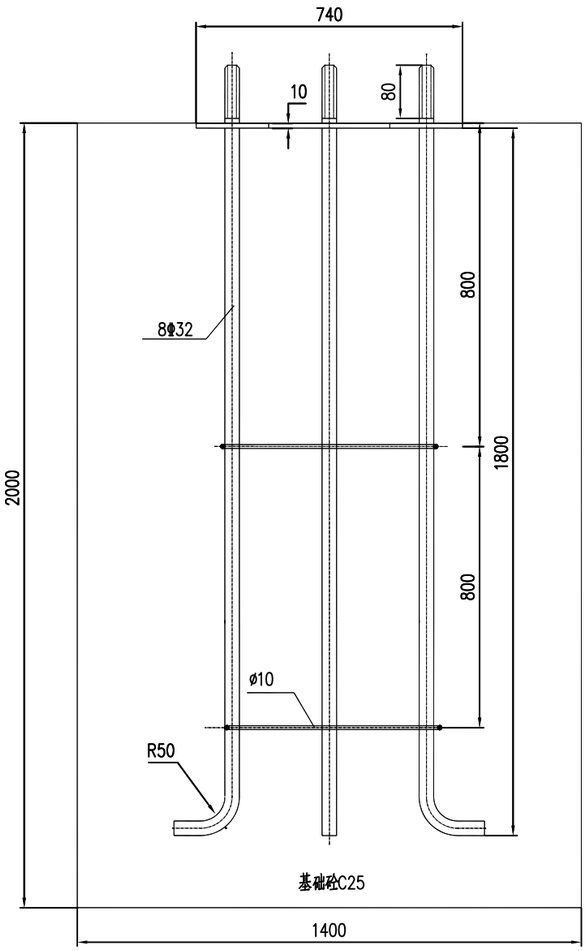

基础立面图

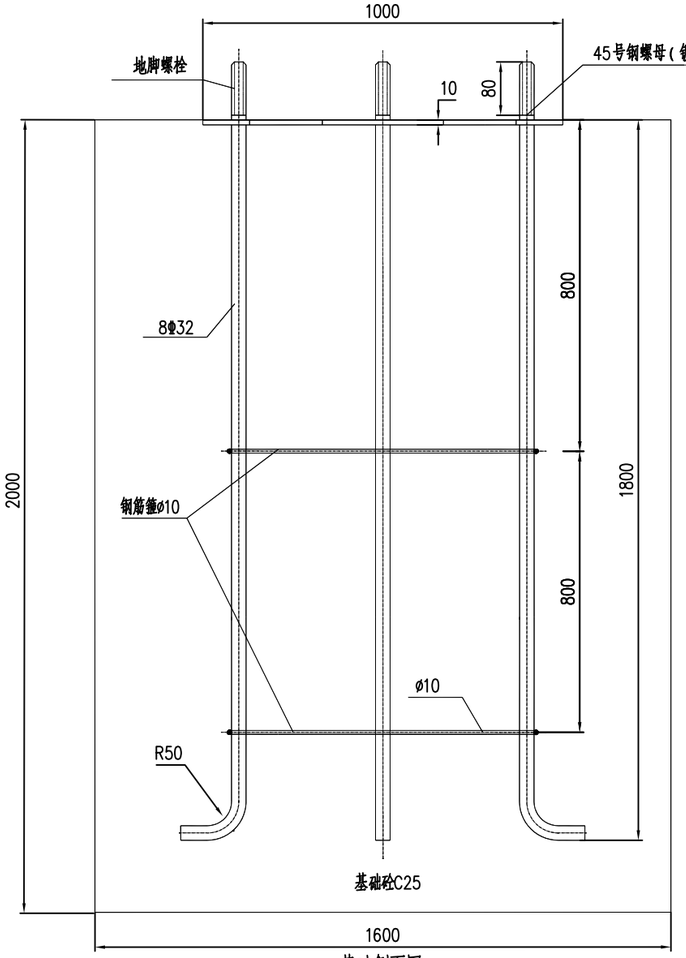

基础侧面图

注:

1、本图尺寸以毫米为单位;

2、本图中基础挖深长度为基础法兰盘至基底之间的长度,实际施工时需再挖深以使预埋件低于周围地面50-80mm,以使立柱筋板能埋于地下;

3、基础采用明挖法施工,基底应先整平,夯实,并控制好标高。预埋件地脚螺栓法兰盘以上的螺纹需敷牛油防锈后包扎好,以防损坏螺纹;

4、基础采用C25混凝土现场浇注。在浇注混凝土前,所有预埋件的法兰盘必须校正水平并加以固定,以防浇注过程中移位。在浇注过程中,混凝土应从基础四周均匀浇注。浇灌过程应采用振动机捣实混凝土。与此同时应不断检查法兰盘的水平度、地脚螺栓方向及预留孔洞的情况。基础浇筑完成后养护期为10-15天。夏季10天以上,冬季15天以上;

5、基础顶面应预埋地脚螺栓,地脚下面为R50弯钩,地脚螺栓为45号钢制作,法兰盘为Q235钢制作;

6、每个地脚螺栓上安装弹簧垫片并用2个45号钢螺母(镀锌)紧固。

材料数量表

材料名称	规格(mm)	数量	重量(kg)
基础法兰盘	740*1000*10	1	58.09
地脚螺栓	Φ32*1980	8	
45号钢螺母(镀锌)	M32	16	
钢筋箍	ø10	16	
基础砼C25	C25	1	

出图章

未盖图章 图纸无效

注册师执业章

注册师签名

浙江高专建筑设计研究院有限公司 ZHEJIANG G&Z ARCHITECTURAL DESIGN INSTITUTE CO.,LTD 建筑甲级A133012057 规划乙级G233020105	审定	项目负责人	专业负责人	审核	校对	设计	制图
实名	邢斌斌	邢斌斌	苏琴	宋林明	郑策	苏琴	苏琴
签名							

鄞州区明辉路配套设施交通工程(文山路-茅山路)

杆件及基础大样图

阶段	施工图	工程编号	
专业	交通	图号	JT-06-03
比例		日期	2019.06

不得量取图纸尺寸施工

会签	专业	建筑	结构	给排水	专业	电气	通讯	专业	建筑	结构	给排水	专业	电气	通讯
日期					日期			日期				日期		
姓名					姓名			姓名				姓名		

7-9m悬臂杆杆件结构图：

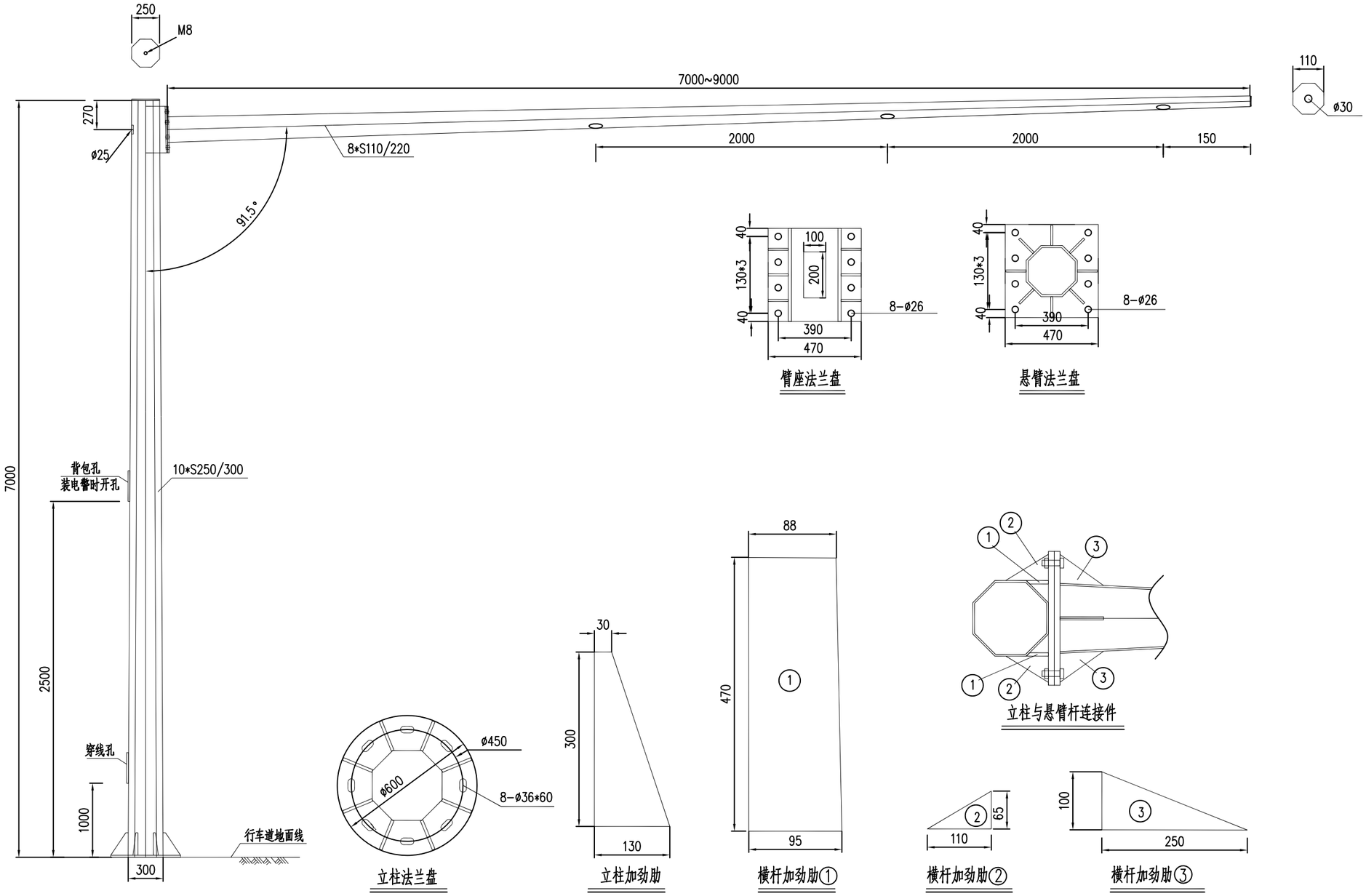

出图章

未盖图章 图纸无效

注册师执业章

注册师签名

浙江高专建筑设计研究院有限公司 ZHEJIANG G&Z ARCHITECTURAL DESIGN INSTITUTE CO.,LTD 建筑甲级A133012057 规划乙级G233020105	审定	项目负责人	专业负责人	审核	校对	设计	制图	鄞州区明辉路配套设施交通工程（文山路-茅山路）	阶段	施工图	工程编号	
实名	邢斌斌	邢斌斌	苏琴	宋林明	郑策	苏琴	苏琴		专业	交通	图号	JT-06-04
签名								杆件及基础大样图	比例		日期	2019.06

不得量取图纸尺寸施工

会签	专业	姓名	日期
	建筑结构		
	给排水		
	电气		
	暖通		

7-9m悬臂杆杆件参数表：

材料数量表

材料名称	规格(mm)	数量	重量(kg)
立柱钢管	10*S250*300	1	500.75
立柱钢管蒙盖	ø250*10	1	3.85
立柱法兰盘	ø600*20	1	44.39
立柱法兰加劲肋	δ=20	8	30.14
悬臂钢管	8*S110/220	1	290.3
臂座法兰盘	470*470*20	1	34.68
臂杆法兰盘	470*470*20	1	34.68
横杆加劲肋 1	δ=20	2	13.50
横杆加劲肋 2	δ=20	6	3.37
横杆加劲肋 3	δ=20	8	15.70
悬臂钢管蒙盖	ø110*10	1	0.75

注：

1、本图尺寸以毫米为单位,材质未注明为Q235。

2、手工焊接Q235钢材采用E43**型焊条，并符合现行标准。

3、横杆长度为7m-9m,在满足良好可视性（居中且不遮挡）的前提下，设计时应尽量选用较短横杆。

4、所有钢构件应作热镀锌处理，钢管及钢板镀层平均厚度85 m，紧固件镀层平均厚度55 m，加劲肋的外棱均应为倒角，钢构件均去毛刺。

5、出厂需采用交通灰A(RAL 7042)氟碳漆油漆完毕，现场安装完毕后补漆损坏部分。

6、横杆及立柱顶部应用蒙盖封闭，蒙盖镀锌孔应在镀锌完毕后堵塞以防进水。

7、焊接工艺：电焊焊接，焊缝平整，无任何漏焊。

8、表面处理：采用去油、磷化、热浸锌工艺，使用寿命大于10年。表面光滑一致，色泽均匀，无磨损脱落现象。

9、立体观感：整杆采用一次折弯工艺，造型及尺寸符合要求。

10、外形：等径、锥型钢构件做到流畅和谐，美观大方，且无横向焊缝。

11、垂直度检验：立杆立直后，垂直度检验，偏差不超过0.5%。

出图章

未盖图章 图纸无效

注册师执业章

注册师签名

浙江高专建筑设计研究院有限公司 ZHEJIANG G&Z ARCHITECTURAL DESIGN INSTITUTE CO.,LTD 建筑甲级A133012057 规划乙级G233020105		审定	项目负责人	专业负责人	审核	校对	设计	制图	鄞州区明辉路配套设施交通工程（文山路-茅山路）	阶段	施工图	工程编号	
	实名	邢斌斌	邢斌斌	苏琴	宋林明	郑策	苏琴	苏琴		专业	交通	图号	JT-06-05
	签名								杆件及基础大样图	比例		日期	2019.06

不得量取图纸尺寸施工

会签	专业	建筑	结构	给排水
	专业	电气	通信	
	姓名			
	日期			

7-9m悬臂杆基础大样图：

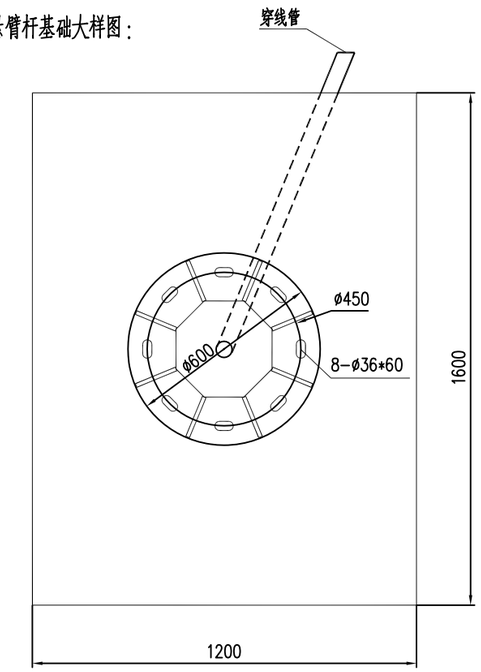

基础平面图

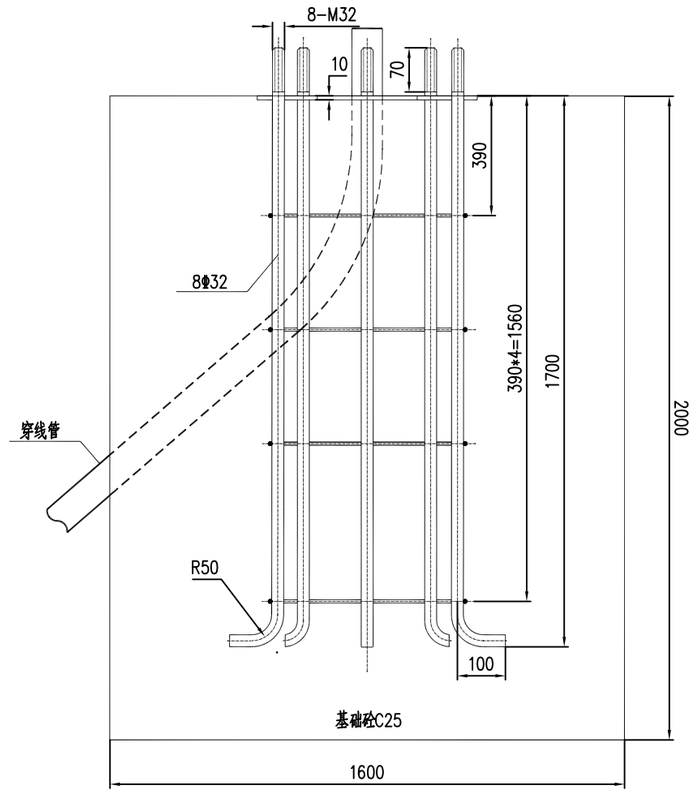

基础立面图

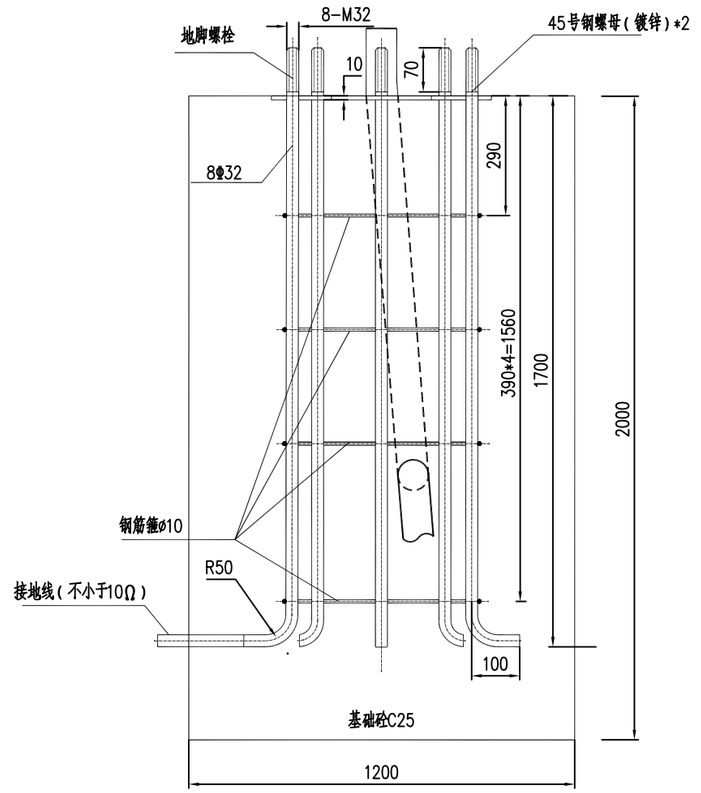

基础侧面图

注：

1、本图尺寸以毫米为单位；

2、本图中基础挖深长度为基础法兰盘至基底之间的长度，实际施工时需再挖深以使预埋件低于周围地面50-80mm,以使立柱筋板能埋于地下；

3、基础采用明挖法施工，基底应先整平，夯实，并控制好标高。预埋件地脚螺栓法兰盘以上的螺纹需敷牛油防锈后包扎好，以防损坏螺纹；

4、基础采用C25混凝土现场浇注。在浇注混凝土前，所有预埋件的法兰盘必须校正水平并加以固定，以防浇注过程中移位。在浇注过程中，混凝土应从基础四周均匀浇注。浇灌过程应采用振动机捣实混凝土。与此同时应不断检查法兰盘的水平度、地脚螺栓方向及预留孔洞的情况。基础浇筑完成后养护期为10-15天。夏季10天以上，冬季15天以上；

5、基础顶面应预埋地脚螺栓，地脚下面为R50弯钩，地脚螺栓为45号钢制作，法兰盘为Q235钢制作；

6、每个地脚螺栓上安装弹簧垫片并用2个45号钢螺母(镀锌)紧固。

材料数量表

材料名称	规格(mm)	数量	重量
基础法兰盘	ø600*10	1	22.20
地脚螺栓	M32*1870	8	
镀锌螺母	M32	16	
箍筋	ø10	32	
基础砼25	C25	1	

出图章

未盖图章 图纸无效

注册师执业章

注册师签名

浙江高专建筑设计研究院有限公司 ZHEJIANG G&Z ARCHITECTURAL DESIGN INSTITUTE CO.,LTD 建筑甲级A133012057 规划乙级G233020105		审定	项目负责人	专业负责人	审核	校对	设计	制图	鄞州区明辉路配套设施交通工程（文山路-茅山路）	阶段	施工图	工程编号	
	实名	邢斌斌	邢斌斌	苏琴	宋林明	郑策	苏琴	苏琴	杆件及基础大样图	专业	交通	图号	JT-06-06
	签名									比例		日期	2019.06

不得量取图纸尺寸施工

会签	专业	姓名	日期	专业	姓名	日期
	建筑结构			电气		
	给排水			道路		

横道灯杆立柱结构图

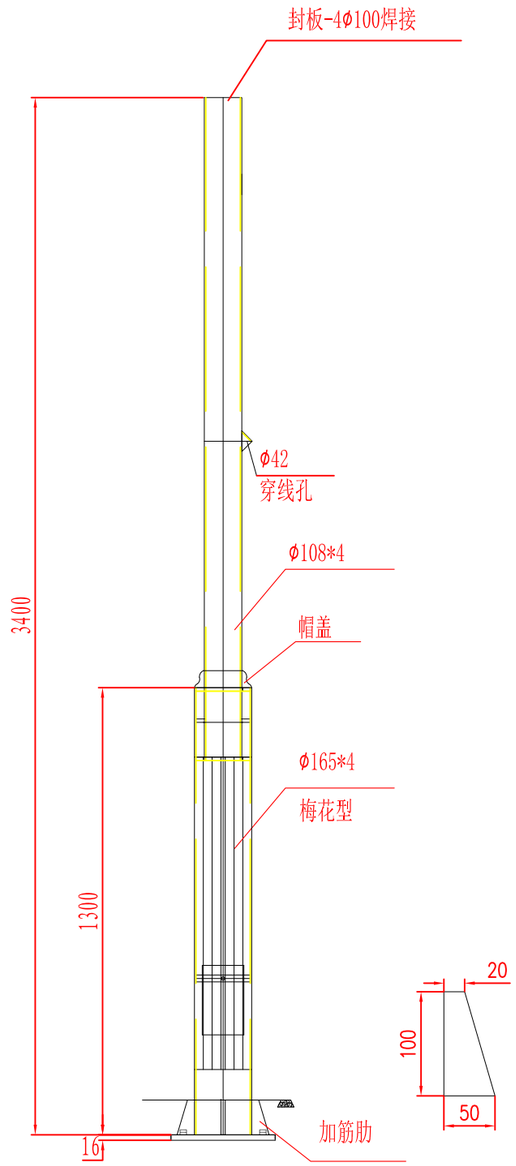

参数表				
序号	结构	参数	数量	备注
1	梅花型下立柱	165*4*1300	1	
2	Φ108上立柱	Φ108*4*2100	1	
3	冒盖		1	
4	基础加筋肋	δ16	4	
5	基础法兰盘	300*300*16	1	
6	封板	Φ100*4	1	

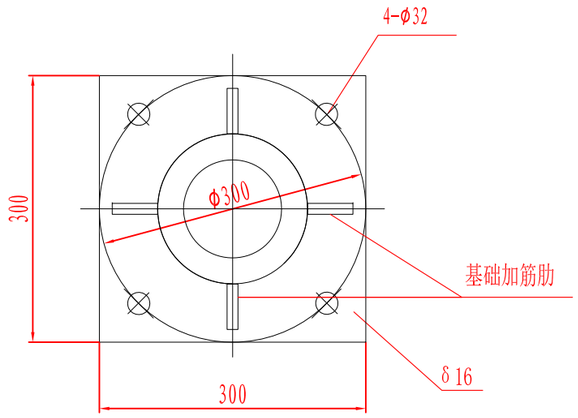

技术要求:

1、图中尺寸除注明外均为毫米；材质未注明为Q235，上立柱采用无缝钢管，严禁用热扩管或焊接管代替;所有连接处应焊接牢固，不允许有点焊或漏焊。

2、手工焊接Q235钢材采用E43**型焊条，并符合现行标准;

3、所有钢构件应作热镀锌处理，钢管及钢板镀层平均厚度85μm，紧固件镀层平均厚度55μm，加劲肋的外棱均应为倒角，钢构件均去毛刺并打磨平整;

4、出厂需采用交通灰A(RAL 7042)氟碳漆油漆完毕，现场安装完毕后补漆损坏部分;

5、焊接工艺：电焊焊接，焊缝平整，无任何漏焊;

6、表面处理：采用去油、磷化、热浸锌工艺，使用寿命大于10年。表面光滑一致，色泽均匀，无磨损脱落现象;

7、外形：等径、锥型钢结构做到流畅和谐，美观大方,且无横向焊缝;

8、垂直度检验：立杆立直后，垂直度检验，偏差不超过0.5%。

出图章

未盖图章 图纸无效

注册师执业章

注册师签名

浙江高专建筑设计研究院有限公司
ZHEJIANG G&Z ARCHITECTURAL DESIGN INSTITUTE CO.,LTD
建筑甲级A133012057 规划乙级G233020105

	审定	项目负责人	专业负责人	审核	校对	设计	制图
实名	邢斌斌	邢斌斌	苏琴	宋林明	郑策	苏琴	苏琴
签名							

鄞州区明辉路配套设施交通工程（文山路-茅山路）

杆件及基础大样图

阶段	施工图	工程编号	
专业	交通	图号	JT-06-07
比例		日期	2019.06

不得量取图纸尺寸施工

会签	专业	建筑	结构	给排水
	姓名			
	日期			
	专业	电气	通信	
	姓名			
	日期			

辅灯杆立柱结构图

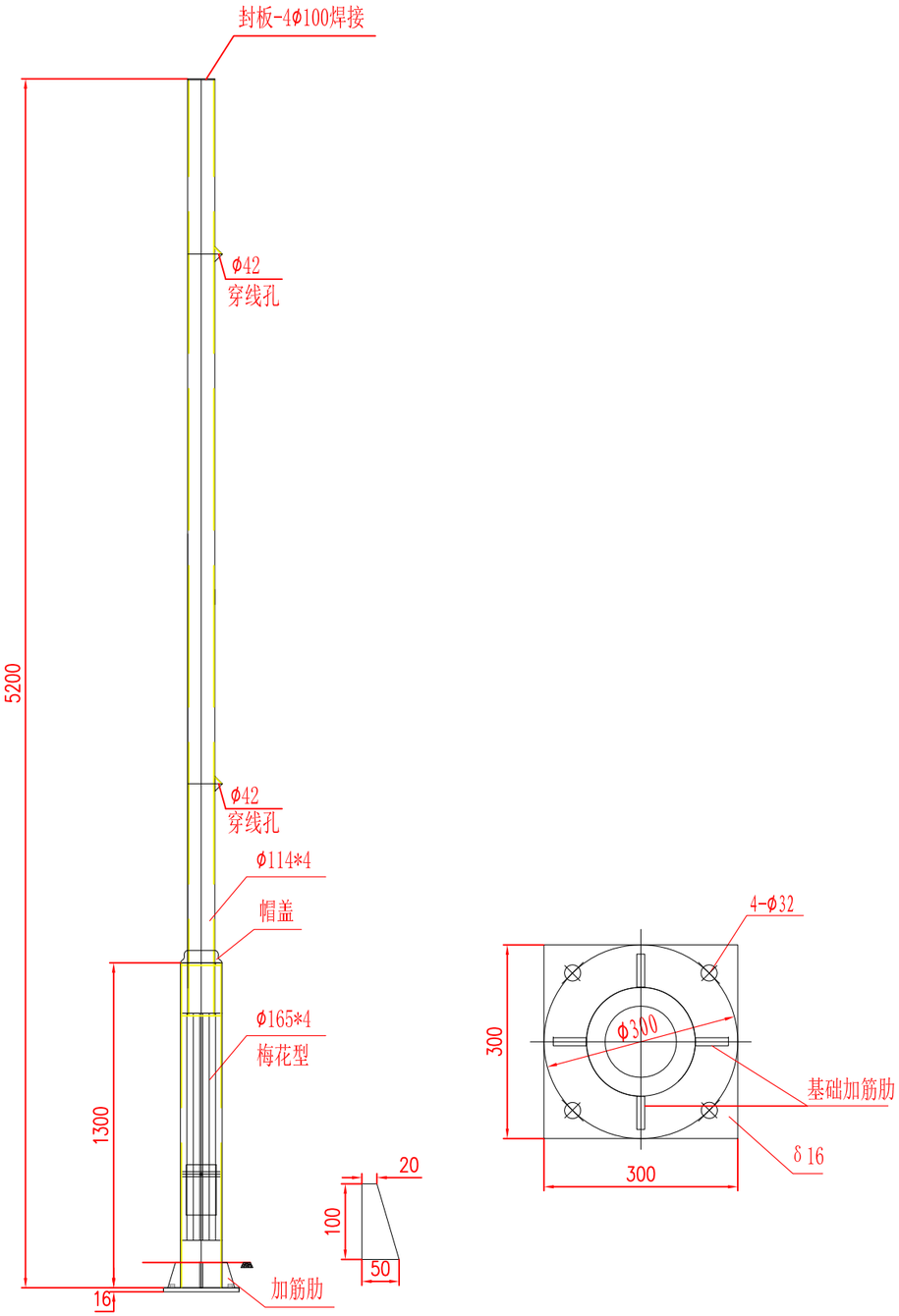

参数表				
序号	结构	参数	数量	备注
1	梅花型下立柱	165*4*1300	1	
2	φ114上立柱	φ114*4*3900	1	
3	冒盖		1	
4	基础加筋肋	δ16	4	
5	基础法兰盘	300*300*16	1	
6	封板	φ100*4	1	

技术要求:

1、图中尺寸除注明外均为毫米；材质未注明为Q235，上立柱采用无缝钢管，严禁用热扩管或焊接管代替;所有连接处应焊接牢固，不允许有点焊或漏焊。

2、手工焊接Q235钢材采用E43**型焊条，并符合现行标准;

3、所有钢构件应作热镀锌处理，钢管及钢板镀层平均厚度85μm，紧固件镀层平均厚度55μm，加劲肋的外棱均应为倒角，钢构件均去毛刺并打磨平整;

4、出厂需采用交通灰A(RAL 7042)氟碳漆油漆完毕，现场安装完毕后补漆损坏部分;

5、焊接工艺：电焊焊接，焊缝平整，无任何漏焊;

6、表面处理：采用去油、磷化、热浸锌工艺，使用寿命大于10年。表面光滑一致，色泽均匀，无磨损脱落现象;

7、外形：等径、锥型钢结构做到流畅和谐，美观大方,且无横向焊缝;

8、垂直度检验：立杆立直后，垂直度检验，偏差不超过0.5%。

出图章

未盖图章 图纸无效

注册师执业章

注册师签名

浙江高专建筑设计研究院有限公司
ZHEJIANG G&Z ARCHITECTURAL DESIGN INSTITUTE CO.,LTD
建筑甲级A133012057 规划乙级G233020105

	审定	项目负责人	专业负责人	审核	校对	设计	制图
实名	邢斌斌	邢斌斌	苏琴	宋林明	郑策	苏琴	苏琴
签名	邢斌斌	邢斌斌	苏琴	宋林明	郑策	苏琴	苏琴

鄞州区明辉路配套设施交通工程（文山路-茅山路）

杆件及基础大样图

阶段	施工图	工程编号	
专业	交通	图号	JT-06-08
比例		日期	2019.06

不得量取图纸尺寸施工

会签	专业	姓名	日期	专业	姓名	日期
	建筑			电气		
	结构			通信		
	给排水					

横道灯杆、辅灯杆基础结构图

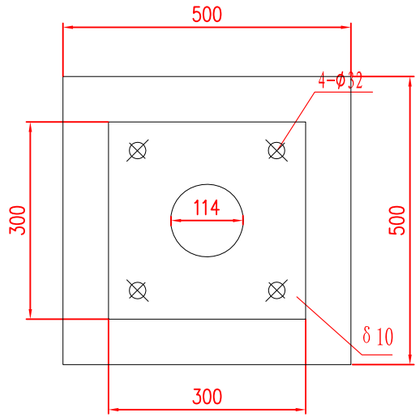

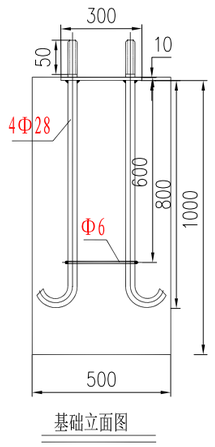

基础立面图

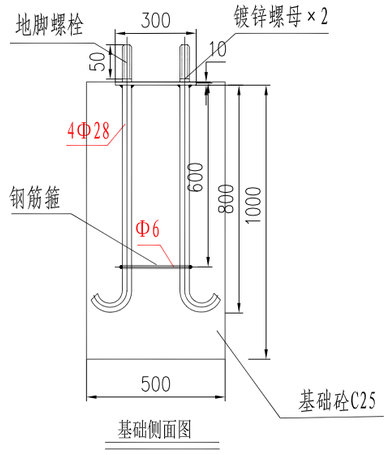

基础侧面图

技术要求:

1、本图尺寸以毫米为单位;

2、本图中基础挖深长度为基础法兰盘至基底之间的长度，实际施工时需再挖深以使预埋件低于周围地面50-80mm,以使立柱筋板能埋于地下;

3、基础采用明挖法施工，基底应先整平，夯实，并控制好标高。预埋件地脚螺栓法兰盘以上的螺纹需敷牛油防锈后包扎好，以防损坏螺纹;

4、基础采用C25混凝土现场浇注。在浇注混凝土前，所有预埋件的法兰盘必须校正水平并加以固定，以防浇注过程中移位。在浇注过程中，混凝土应从基础四周均匀浇注。浇灌过程应采用振动机捣实混凝土。与此同时应不断检查法兰盘的水平度、地脚螺栓方向及预留孔洞的情况。基础浇筑完成后养护期为10-15天。夏季10天以上，冬季15天以上;

5、基础顶面应预埋地脚螺栓，地脚下面为R50弯钩，地脚螺栓为45号钢制作，法兰盘为Q235钢制作;

6、每个地脚螺栓上安装弹簧垫片并用2个镀锌螺母紧固。

材料数量表			
材料名称	规格（mm）	数量	重量
基础法兰盘	300*300*10	1	
地脚螺栓	M28	4	
镀锌螺母	M28	8	
钢筋箍	Φ6	4	
基础砼C25	C25	1	

出图章

未盖图章 图纸无效

注册师执业章

注册师签名

浙江高专建筑设计研究院有限公司
ZHEJIANG G&Z ARCHITECTURAL DESIGN INSTITUTE CO.,LTD
建筑甲级A133012057 规划乙级G233020105

	审定	项目负责人	专业负责人	审核	校对	设计	制图
实名	邢斌斌	邢斌斌	苏琴	宋林明	郑策	苏琴	苏琴
签名							

鄞州区明辉路配套设施交通工程（文山路-茅山路）

杆件及基础大样图

阶段	施工图	工程编号	
专业	交通	图号	JT-06-09
比例		日期	2019.06

不得量取图纸尺寸施工

会签	专业	姓名	日期	专业	姓名	日期	专业	姓名	日期
	建筑结构			电气			通信		
	给排水								

DN80弯杆杆件图：

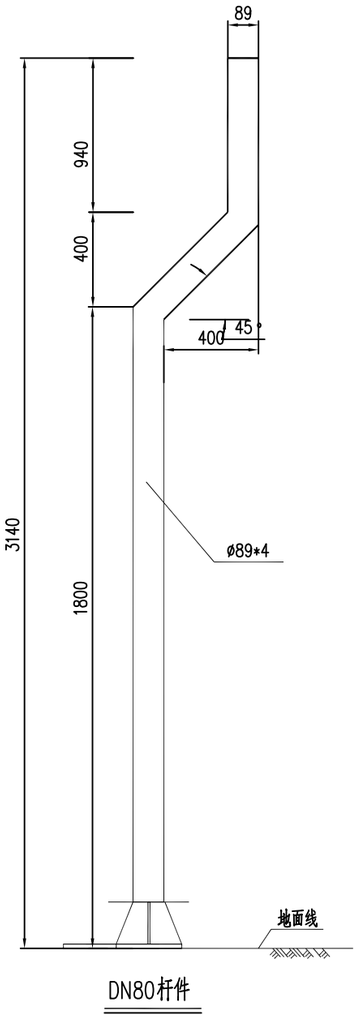

DN80杆件

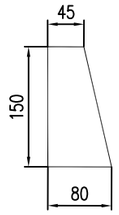

立柱加劲肋

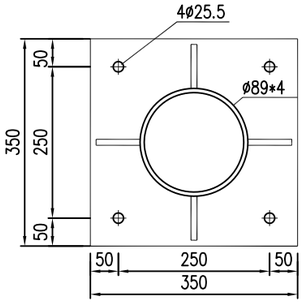

立柱法兰盘

材料数量表			
材料名称	规格(mm)	数量	重量(kg)
立柱钢管	ø89*4*3150	1	28.00
立柱钢管蒙盖	ø89*10	1	0.49
立柱法兰盘	350*350*20	1	16.49
立柱加劲肋	δ=20	4	5.89
基础法兰盘	350*350*10	1	
膨胀螺栓		4	

注：

1、图中尺寸除注明外均为毫米,DN65立柱为2.5寸镀锌钢管，DN80立柱为3寸镀锌钢管，材质未注明为Q235，连接处应焊接牢固，不允许有点焊或漏焊；
2、手工焊接Q235钢材采用E43**型焊条；Q345钢材采用E53**型焊条；埋弧焊时焊丝焊剂应与主体金属强度匹配，并符合现行标准；
3、基础采用明挖法施工，基底应先整平，夯实，控制好标高，施工完毕，基坑应分层回填夯实；
4、基础采用C25混凝土现场浇注。

出图章

未盖图章 图纸无效

注册师执业章

注册师签名

浙江高专建筑设计研究院有限公司
ZHEJIANG G&Z ARCHITECTURAL DESIGN INSTITUTE CO.,LTD
建筑甲级A133012057 规划乙级G233020105

	审定	项目负责人	专业负责人	审核	校对	设计	制图
实名	邢斌斌	邢斌斌	苏琴	宋林明	郑策	苏琴	苏琴
签名							

鄞州区明辉路配套设施交通工程（文山路-茅山路）

杆件及基础大样图

阶段	施工图	工程编号	
专业	交通	图号	JT-06-10
比例		日期	2019.06

不得量取图纸尺寸施工

会签	专业	建筑	结构	给排水	专业	电气	通讯	专业	建筑	结构	给排水
	姓名				姓名			姓名			
	日期				日期			日期			

DN80立杆杆件图：

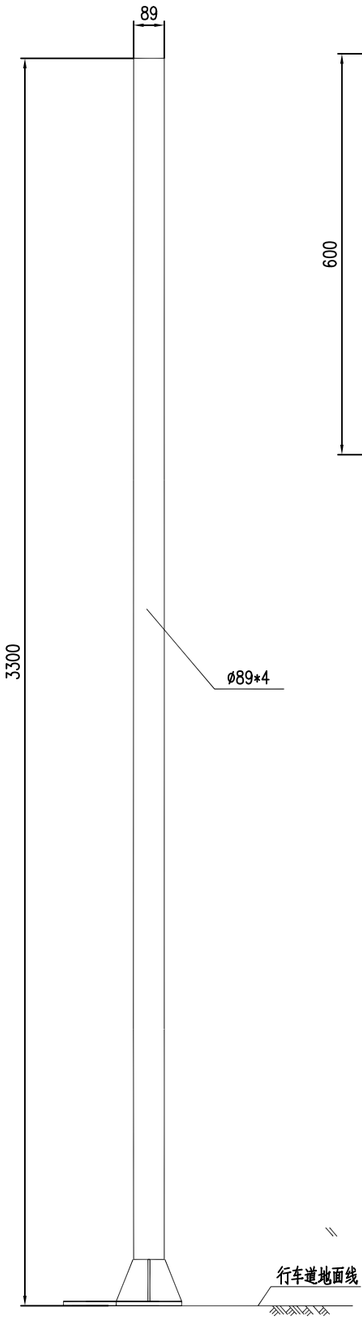

DN80杆件

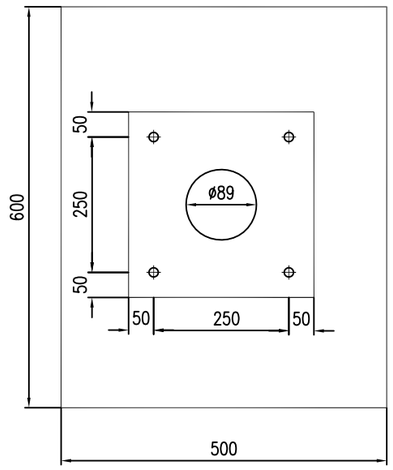

基础平面图

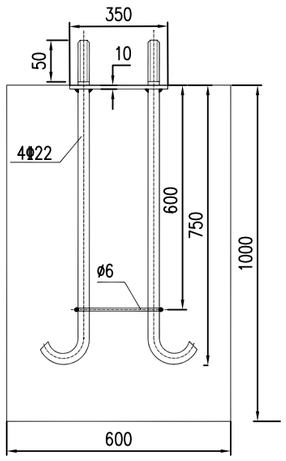

基础立面图

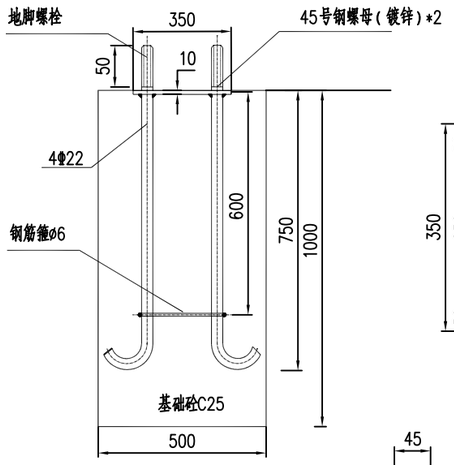

基础侧面图

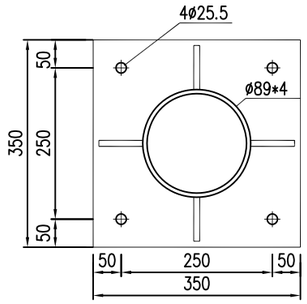

立柱法兰盘

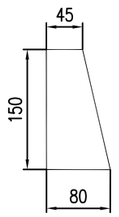

立柱加劲肋

材料数量表

材料名称	规格(mm)	数量	重量(kg)
立柱钢管	ø89*4*3300	1	28.00
立柱钢管蒙盖	ø89*10	1	0.49
立柱法兰盘	350*350*20	1	16.49
立柱加劲肋	δ=20	4	5.89
基础法兰盘	350*350*10	1	
地脚螺栓	M22*900	4	
45号钢螺母(镀锌)	M22	4	
钢筋箍	ø6	4	
基础砼C25	C25	1	

注：

1、图中尺寸除注明外均为毫米,DN65立柱为2.5寸镀锌钢管，DN80立柱为3寸镀锌钢管，材质未注明为Q235，连接处应焊接牢固，不允许有点焊或漏焊；
2、手工焊接Q235钢材采用E43**型焊条；Q345钢材采用E53**型焊条；埋弧焊时焊丝焊剂应与主体金属强度匹配，并符合现行标准；
3、基础采用明挖法施工，基底应先整平，夯实，控制好标高，施工完毕，基坑应分层回填夯实；
4、基础采用C25混凝土现场浇注。

出图章

未盖图章 图纸无效

注册师执业章

注册师签名

浙江高专建筑设计研究院有限公司 ZHEJIANG G&Z ARCHITECTURAL DESIGN INSTITUTE CO.,LTD 建筑甲级A133012057 规划乙级G233020105	审定	项目负责人	专业负责人	审核	校对	设计	制图	鄞州区明辉路配套设施交通工程（文山路-茅山路）	阶段	施工图	工程编号	
实名	邢斌斌	邢斌斌	苏琴	宋林明	郑策	苏琴	苏琴	杆件及基础大样图	专业	交通	图号	JT-06-11
签名									比例		日期	2019.06

不得量取图纸尺寸施工

会签	专业	姓名	日期	专业	姓名	日期
	建筑结构			电气通讯		
	给排水					

弯灯杆-杆件结构图及参数

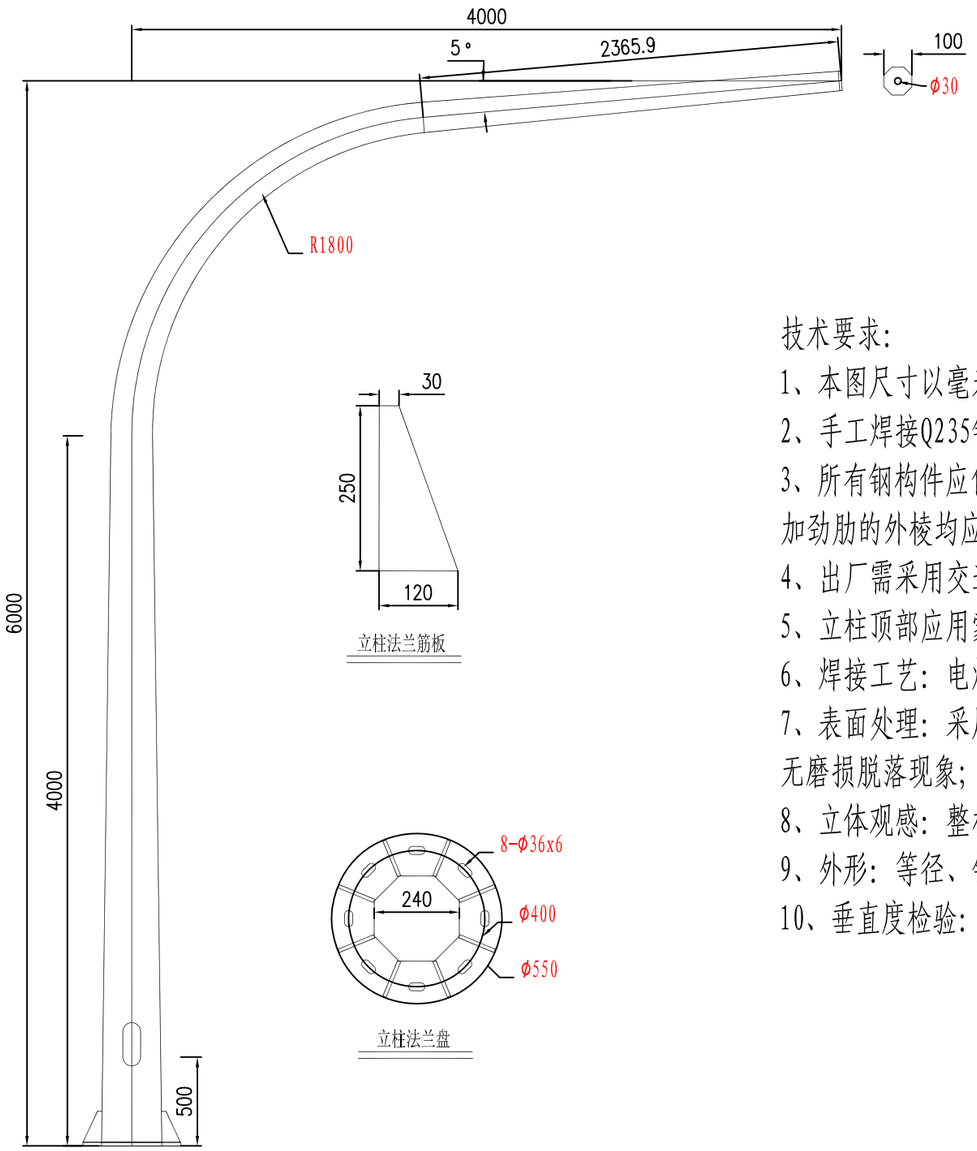

材料数量表			
材料名称	规格（mm）	数量	重量
立柱钢管	6×S240/100	1	206.43
立柱法兰盘	Φ550×20	1	37.30
立柱加劲肋	δ=20	8	23.55
立柱钢管蒙盖	Φ100×10	1	0.62

技术要求:

1、本图尺寸以毫米为单位,材质未注明为Q235;

2、手工焊接Q235钢材采用E43**型焊条，并符合现行标准;

3、所有钢构件应作热镀锌处理，钢管及钢板镀层平均厚度85μm，紧固件镀层平均厚度55μm，加劲肋的外棱均应为倒角，钢构件均去毛刺;

4、出厂需采用交通灰A(RAL 7042)氟碳漆油漆完毕，现场安装完毕后补漆损坏部分;

5、立柱顶部应用蒙盖封闭，蒙盖镀锌孔应在镀锌完毕后堵塞以防进水;

6、焊接工艺：电焊焊接，焊缝平整，无任何漏焊;

7、表面处理：采用去油、磷化、热浸锌工艺，使用寿命大于10年。表面光滑一致，色泽均匀，无磨损脱落现象;

8、立体观感：整杆采用一次折弯工艺，造型及尺寸符合要求;

9、外形：等径、锥型钢构件做到流畅和谐，美观大方，且无横向焊缝;

10、垂直度检验：立杆立直后，垂直度检验，偏差不超过0.5%。

出图章	注册师执业章
未盖图章 图纸无效	注册师签名

浙江高专建筑设计研究院有限公司 ZHEJIANG G&Z ARCHITECTURAL DESIGN INSTITUTE CO.,LTD 建筑甲级A133012057 规划乙级G233020105	审定	项目负责人	专业负责人	审核	校对	设计	制图	鄞州区明辉路配套设施交通工程（文山路-茅山路）	阶段	施工图	工程编号	
	实名 邢斌斌	邢斌斌	苏琴	宋林明	郑策	苏琴	苏琴		专业	交通	图号	JT-06-12
	签名							杆件及基础大样图	比例		日期	2019.06

不得量取图纸尺寸施工

会签	专业	建筑	结构	给排水	电气	暖通	专业	姓名	日期	姓名	日期

弯灯杆-基础结构图

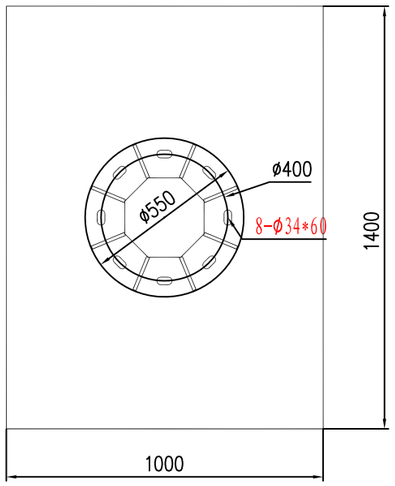

基础平面图

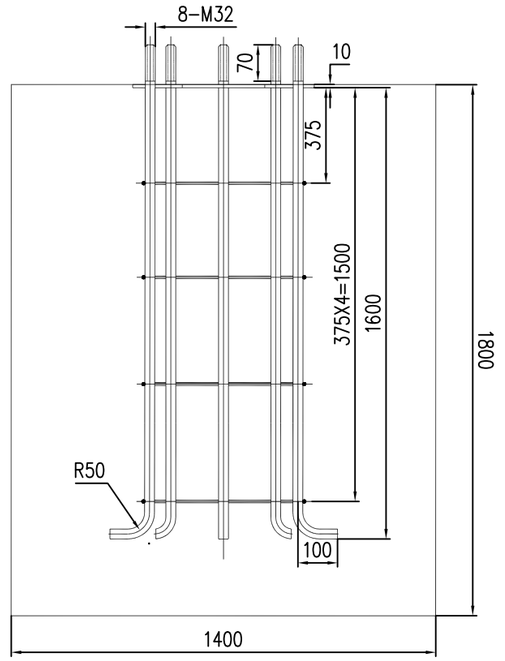

基础立面图

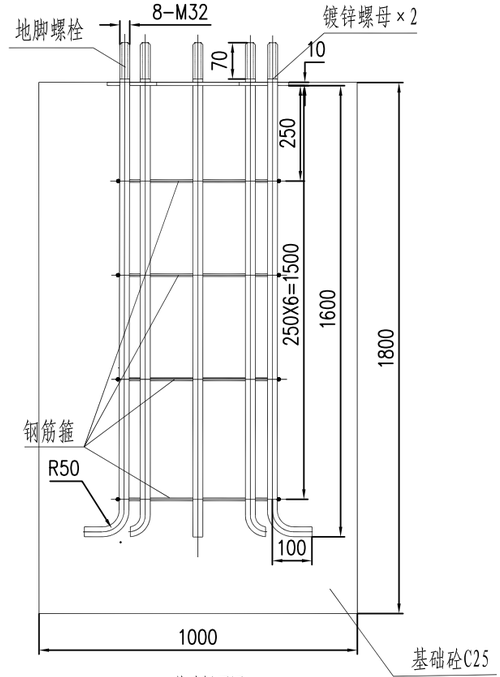

基础侧面图

技术要求:

1、本图尺寸以毫米为单位;

2、本图中基础挖深长度为基础法兰盘至基底之间的长度，实际施工时需再挖深以使预埋件低于周围地面50-80mm,以使立柱筋板能埋于地下;

3、基础采用明挖法施工，基底应先整平，夯实，并控制好标高。预埋件地脚螺栓法兰盘以上的螺纹需敷牛油防锈后包扎好，以防损坏螺纹;

4、基础采用C25混凝土现场浇注。在浇注混凝土前，所有预埋件的法兰盘必须校正水平并加以固定，以防浇注过程中移位。在浇注过程中，混凝土应从基础四周均匀浇注。浇灌过程应采用振动机捣实混凝土。与此同时应不断检查法兰盘的水平度、地脚螺栓方向及预留孔洞的情况。基础浇筑完成后养护期为10-15天。夏季10天以上，冬季15天以上;

5、基础顶面应预埋地脚螺栓，地脚下面为R50弯钩，地脚螺栓为45号钢制作，法兰盘为Q235钢制作;

6、每个地脚螺栓上安装弹簧垫片并用2个镀锌螺母紧固。

材料数量表			
材料名称	规格（mm）	数量	重量
基础法兰盘	Φ550×10	1	
地脚螺栓	M32	8	
镀锌螺母	M32	16	
钢筋箍	Φ10	32	
基础砼C25	C25	1	

出图章

未盖图章 图纸无效

注册师执业章

注册师签名

浙江高专建筑设计研究院有限公司 ZHEJIANG G&Z ARCHITECTURAL DESIGN INSTITUTE CO.,LTD 建筑甲级A133012057 规划乙级G233020105	审定	项目负责人	专业负责人	审核	校对	设计	制图	鄞州区明辉路配套设施交通工程（文山路-茅山路）	阶段	施工图	工程编号	
	实名 邢斌斌	邢斌斌	苏琴	宋林明	郑策	苏琴	苏琴		专业	交通	图号	JT-06-13
	签名							杆件及基础大样图	比例		日期	2019.06

不得量取图纸尺寸施工

HL2017版机非护栏设计图

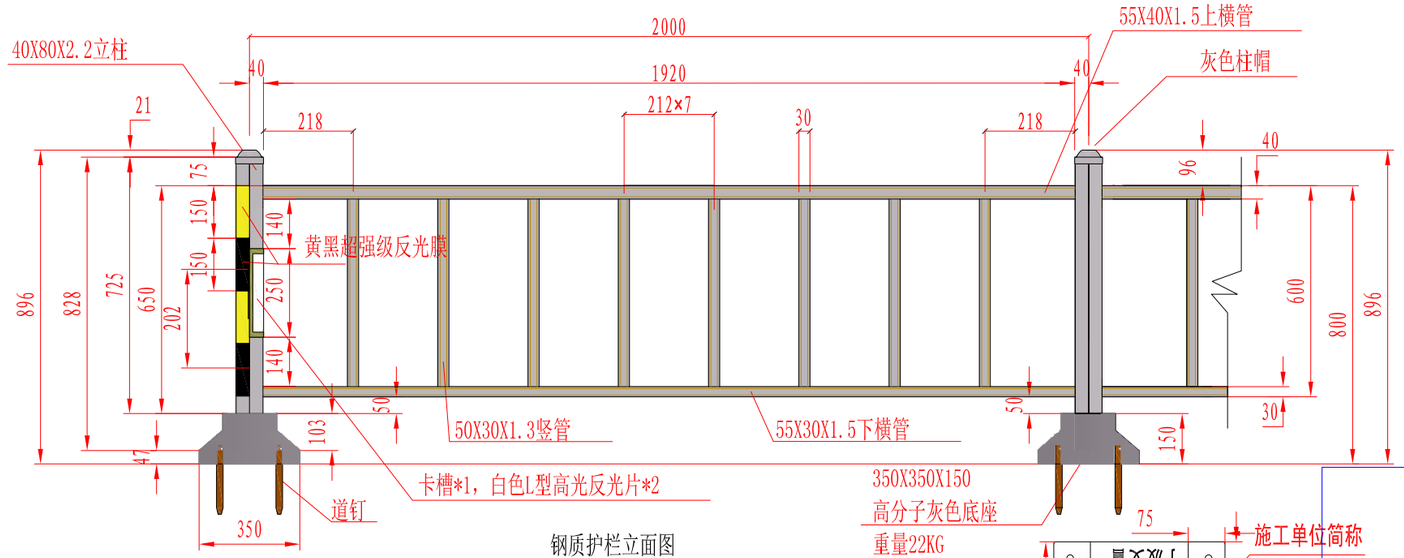

钢质护栏立面图

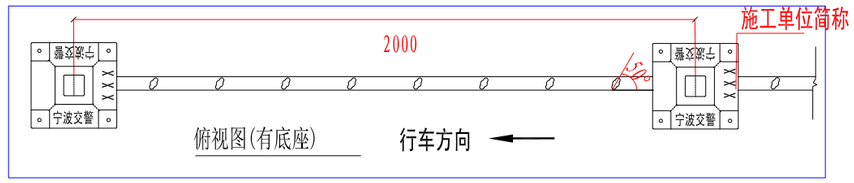

俯视图(有底座)　行车方向

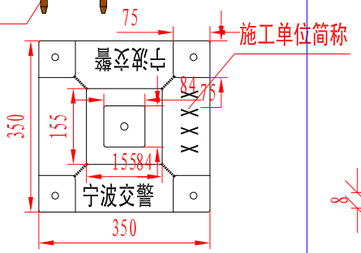

底座结构图

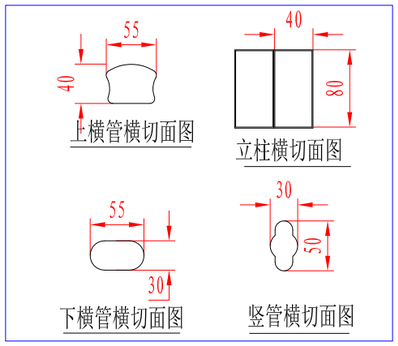

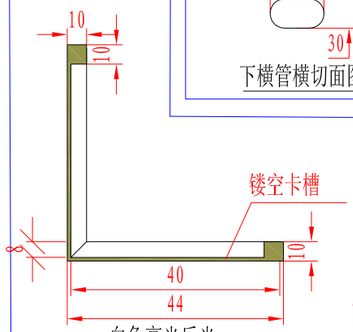

白色高光反光
片及卡槽仰视图

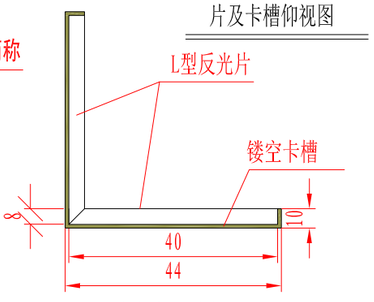

白色高光反光
片及卡槽俯视图

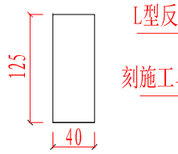

白色高光反
光片正视图

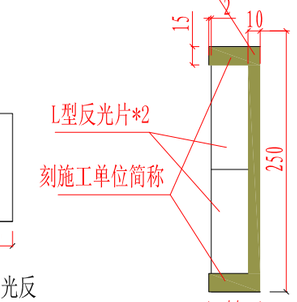

白色高光反光
片及卡槽正视图

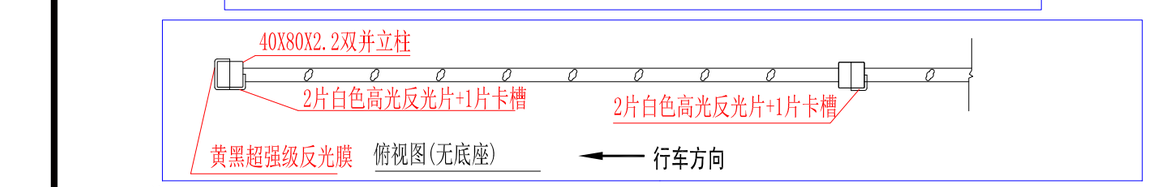

注:

1、本图尺寸均以毫米为单位。

2、每扇护栏重19千克以上,材料为型钢。

3、护栏均为焊接后整体热镀锌，表面采用纯聚脂静电喷涂工艺,颜色为交通灰A(RAL 7042)。

4、柱帽为卡扣嵌入式灰色钢质柱帽，整体需一次性冲压而成。

5、每个底座重22千克以上，材料为灰色复合高分子，颜色为交通灰B(RAL 7043)，尺寸为350X350X150,底座槽深103mm。底座其中两面刻“宁波交警”字样，另一面刻施工单位简称。

6、每扇机非护栏的迎车面立柱上按L型安装2片白色高光反光片，安装时反光片需全部插入卡槽；卡槽材质为镂空镀锌，厚度为1mm，插口为开放式，底部需封闭。

7、首尾立柱按U型粘贴黄黑超强级反光膜共4片，每片高150mm。

8、道钉为长15cm粗12mm的尖头钉,每端头第1、2个底座需打4枚道钉，其余每个底座按对角方式打2枚道钉，并交替转换对角方向。

9、护栏厚度误差在0.2mm以内。

10、设有中心护栏、绿化带等隔离设施的，以10扇机非护栏为一组，每组之间间隔40cm设置1根4寸警示桩；未设中心护栏、绿化带等隔离设施的，机非护栏应连续安装。

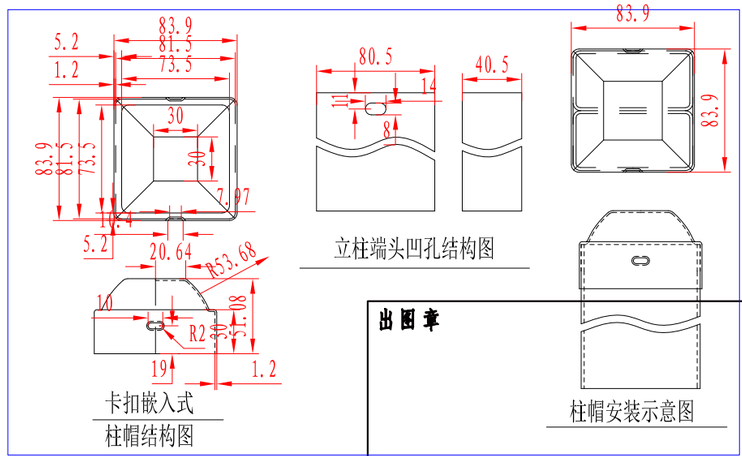

出图章

注册师执业章

未 盖 图 章　图 纸 无 效

注册师签名

浙江高专建筑设计研究院有限公司 ZHEJIANG G&Z ARCHITECTURAL DESIGN INSTITUTE CO.,LTD 建筑甲级A133012057 规划乙级G233020105	审　定	项目负责人	专业负责人	审　核	校　对	设　计	制　图	鄞州区明辉路配套设施交通工程（文山路-茅山路）	阶　段	施工图	工程编号	
实　名	邢斌斌	邢斌斌	苏琴	宋林明	郑策	苏琴	苏琴		专　业	交通	图　号	JT-07-01
签　名								交通护栏大样图	比　例		日　期	2019.06

不得量取图纸尺寸施工

HL2017版中心护栏设计图

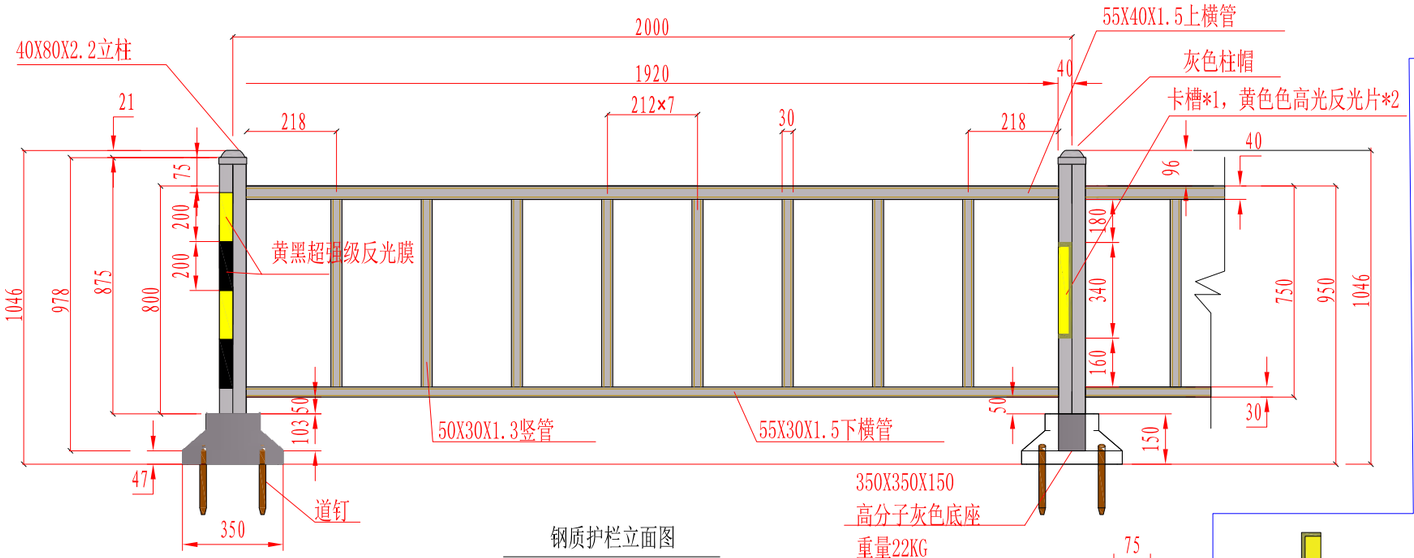

钢质护栏立面图

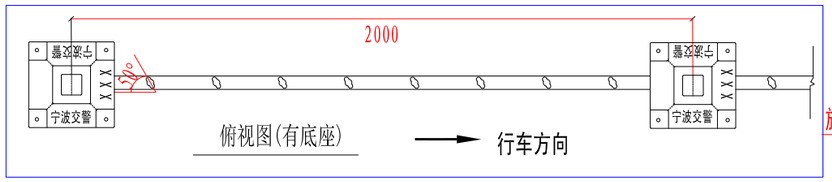

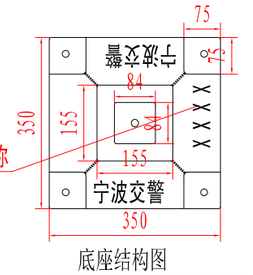

底座结构图
（具体样式见附图）

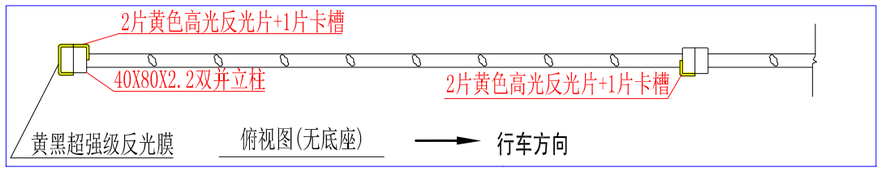

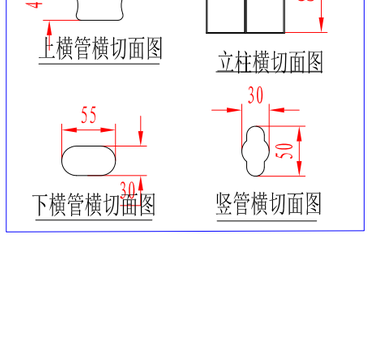

白色高光反光
片及卡槽仰视图

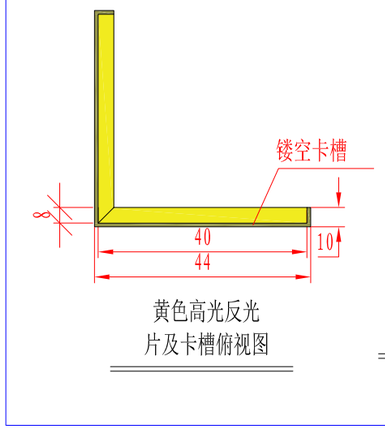

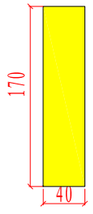

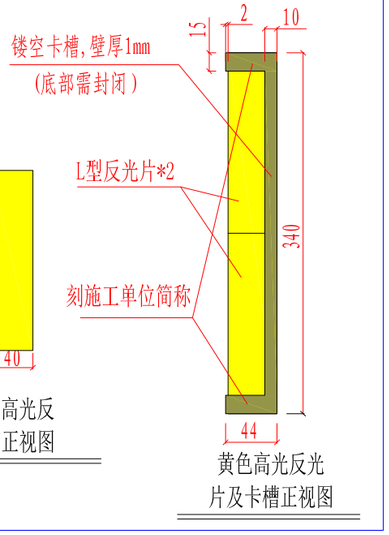

注：

1、本图尺寸均以毫米为单位。

2、每扇护栏重22千克以上，材料为型钢。

3、护栏均为焊接后整体热镀锌，表面采用纯聚脂静电喷涂工艺，颜色为交通灰A（RAL 7042）。

4、柱帽为卡扣嵌入式灰色钢质柱帽，整体需一次性冲压而成。

5、每个底座重22千克以上，材料为灰色复合高分子，颜色为交通灰B（RAL 7043），尺寸为350X350X150，底座槽深103mm。底座其中两面刻“宁波交警”字样，另一面刻施工单位简称。

6、每扇中心护栏的迎车面立柱上按L型安装2片黄色色高光反光片，安装时反光片需全部插入卡槽；卡槽材质为镂空镀锌，厚度为1mm，插口为开放式，底部需封闭。

7、首尾立柱按U型粘贴黄黑超强级反光膜共4片，每片高200mm。

8、道钉为长15cm粗12mm的尖头钉，每端头第1、2个底座需打4枚道钉，其余每个底座按对角方式打2枚道钉，并交替转换对角方向。

9、护栏厚度误差在0.2mm以内。

10、中心护栏无特殊要求时应连续安装。

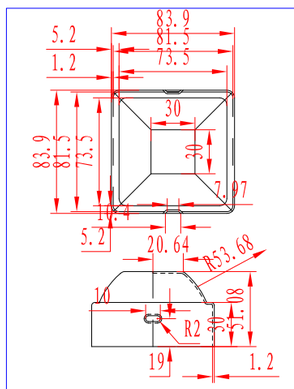

卡扣嵌入式
柱帽结构图

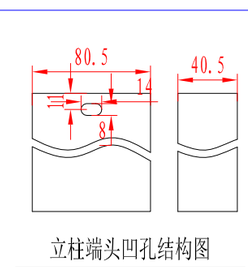

立柱端头凹孔结构图

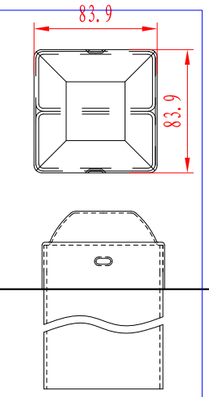

柱帽安装示意图

出图章

注册师执业章

未盖图章 图纸无效

注册师签名

浙江高专建筑设计研究院有限公司 ZHEJIANG G&Z ARCHITECTURAL DESIGN INSTITUTE CO.,LTD 建筑甲级A133012057 规划乙级G233020105	审定	项目负责人	专业负责人	审核	校对	设计	制图	鄞州区明辉路配套设施交通工程（文山路-茅山路）	阶段	施工图	工程编号	
实名	邢斌斌	邢斌斌	苏琴	宋林明	郑策	苏琴	苏琴		专业	交通	图号	JT-07-02
签名								交通护栏大样图	比例		日期	2019.06

不得量取图纸尺寸施工

会签	专业	建筑	结构	给排水	专业	电气	通讯	日期	姓名	日期	姓名

4寸警示桩结构图

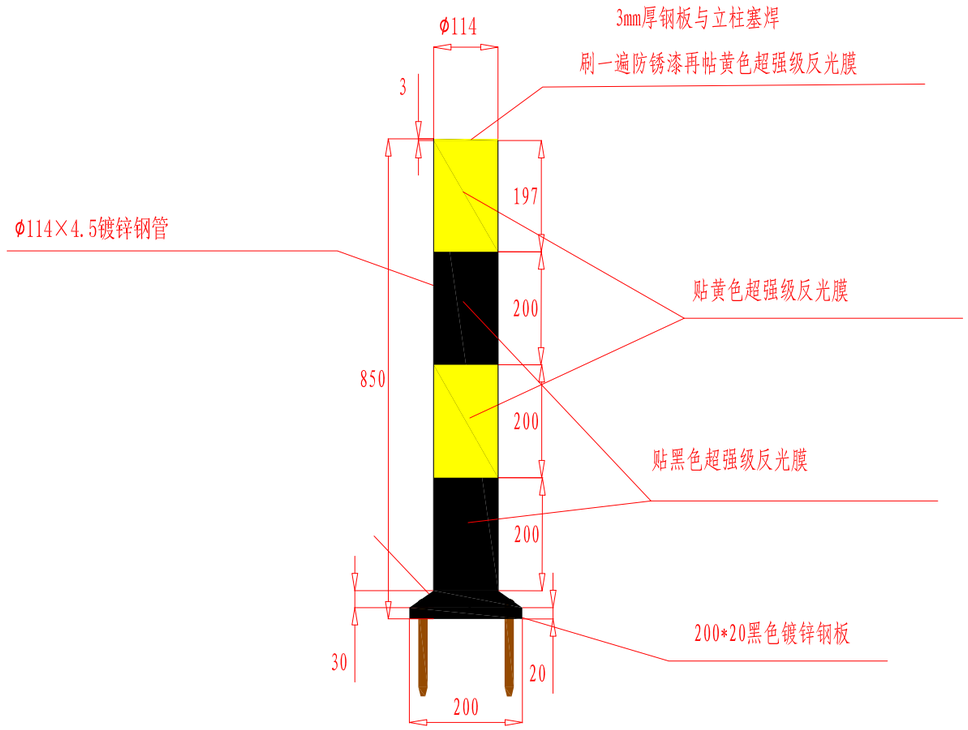

警示桩立面图

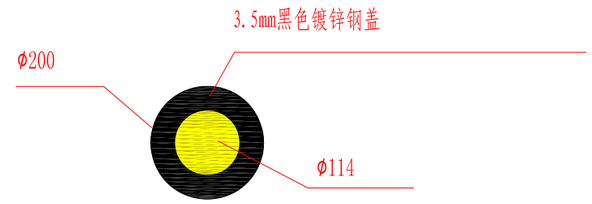

钢盖俯视图

警示桩俯视图

注：

1、本图尺寸均以毫米为单位。

2、水泥路面，警示桩采用膨胀螺丝固定；沥青路面，警示桩使用道钉固定。道钉长度20cm。

出图章	注册师执业章
未盖图章 图纸无效	注册师签名

浙江高专建筑设计研究院有限公司 ZHEJIANG G&Z ARCHITECTURAL DESIGN INSTITUTE CO.,LTD 建筑甲级A133012057 规划乙级G233020105	审定	项目负责人	专业负责人	审核	校对	设计	制图	鄞州区明辉路配套设施交通工程（文山路-茅山路）	阶段	施工图	工程编号	
实名	邢斌斌	邢斌斌	苏琴	宋林明	郑策	苏琴	苏琴		专业	交通	图号	JT-08
签名								警示桩大样图	比例		日期	2019.06

不得量取图纸尺寸施工

会签	专业	姓名	日期	专业	姓名	日期
	建筑			电气		
	结构			通讯		
	给排水					

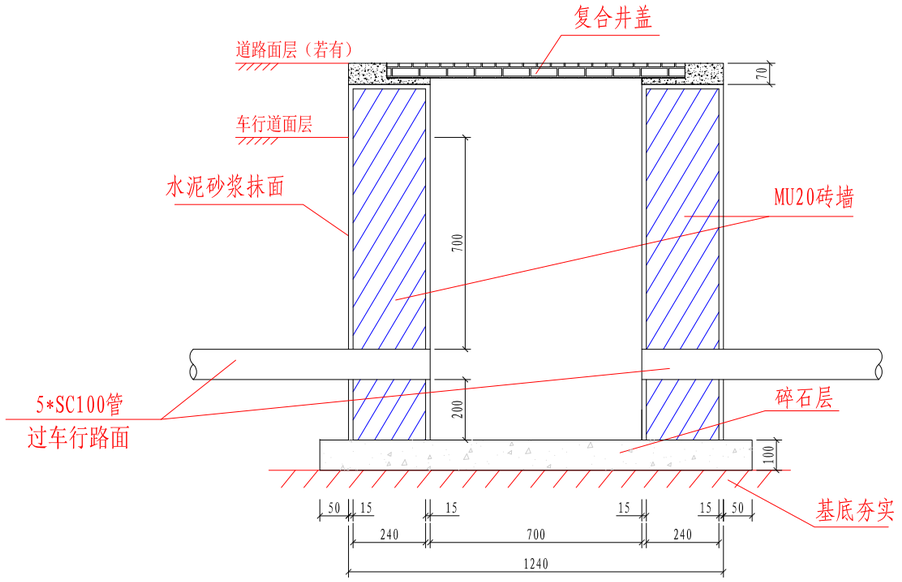

管道位于车行路面

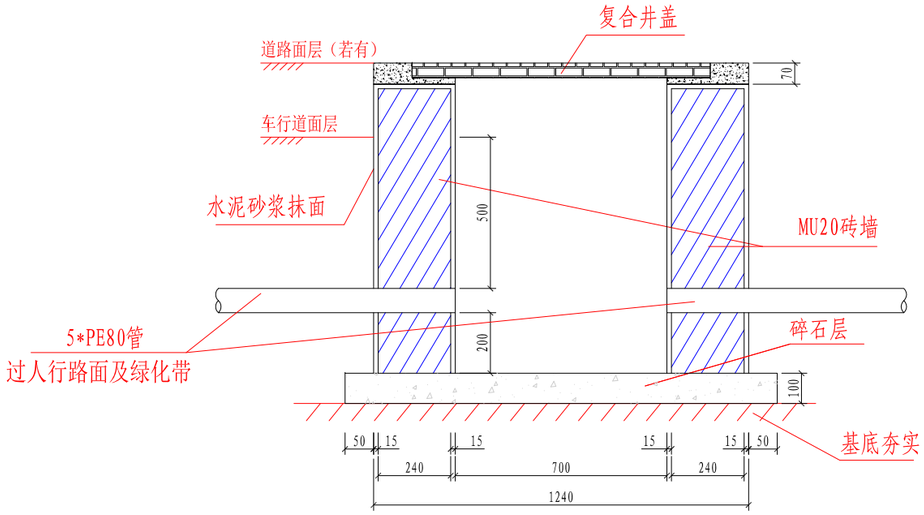

管道位于人行路面（绿化带）

管道部分位于车行路面

大窨井俯视图

说明：

1. 本图尺寸均以毫米为单位。
2. 井墙及井筒均用M10号水泥砂浆砌MU20号机制水泥砖。
3. 抹面、沟缝、座浆、抹三角均用M15号水泥砂浆，厚度1.5cm。井底采用10cm厚碎石垫层。
4. 窨井盖井座采用交警定型复合材料。
5. 当管线横穿行车道时，管顶距离行车道路面需≥70cm，当管线埋于人行道或绿化带内时，管顶距离人行道或绿化带顶面需≥50cm。
6. 施工均应采用遵照国家颁布的有关规范和规程规定办理。

出图章

未盖图章 图纸无效

注册师执业章

注册师签名

浙江高专建筑设计研究院有限公司 ZHEJIANG G&Z ARCHITECTURAL DESIGN INSTITUTE CO.,LTD 建筑甲级A133012057 规划乙级G233020105	审定	项目负责人	专业负责人	审核	校对	设计	制图
实名	邢斌斌	邢斌斌	苏琴	宋林明	郑策	苏琴	苏琴
签名							

鄞州区明辉路配套设施交通工程（文山路-茅山路）	阶段	施工图	工程编号	
	专业	交通	图号	JT-09-01
交通窨井大样图	比例		日期	2019.06

不得量取图纸尺寸施工

会签	专业	姓名	日期	专业	姓名	日期
	建筑			电气		
	结构			通信		
	给排水					

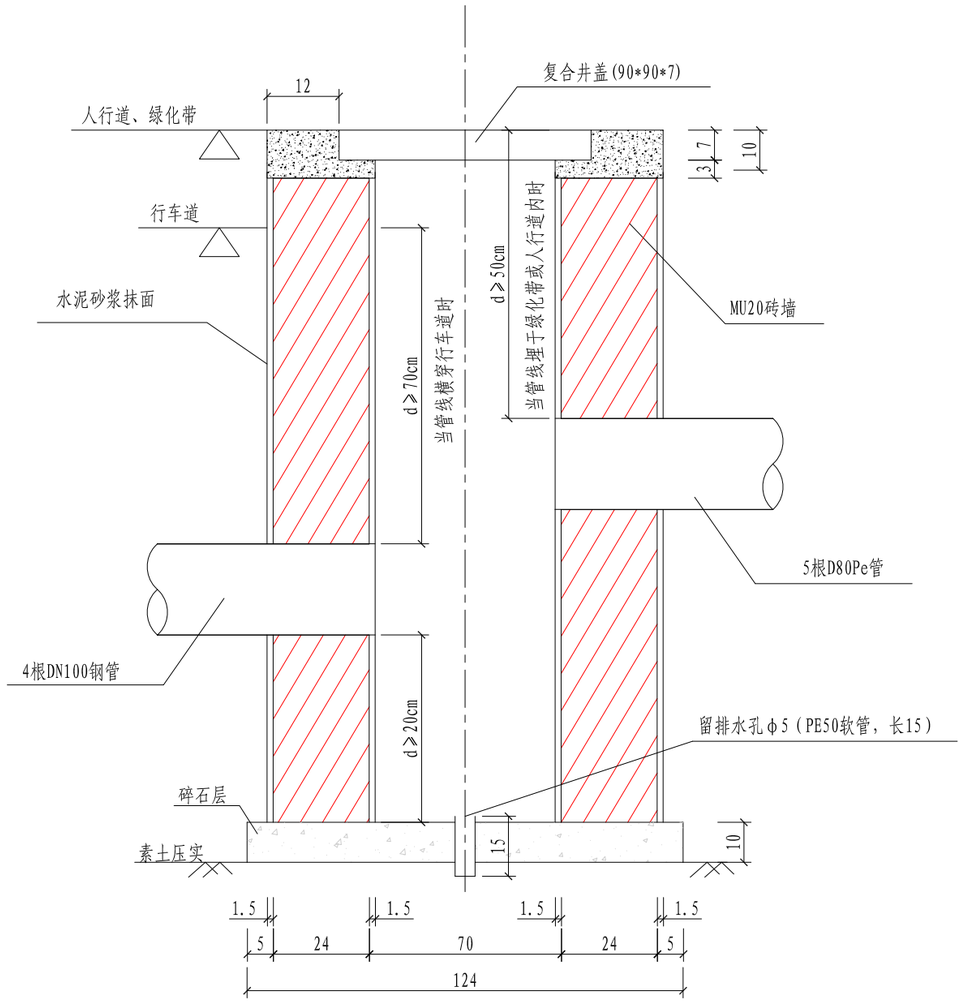

A–A

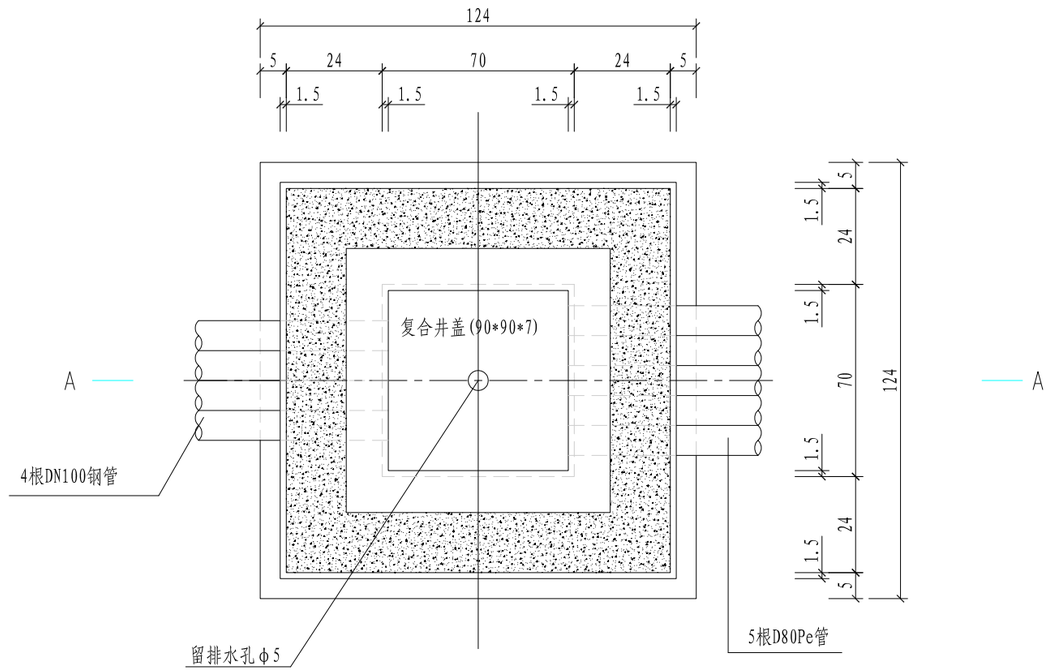

管线井

说明:

1. 本图尺寸除钢管直径以毫米计外,其余均以厘米为单位。
2. 井墙及井筒均用M10号水泥砂浆砌MU20号机制水泥砖。
3. 抹面、沟缝、座浆、抹三角均用M15号水泥砂浆，厚度1.5cm。
   井底采用10cm厚碎石垫层。
4. 窨井盖井座采用交警定型复合材料。
5. 当管线横穿行车道时，管顶距离行车道路面需≥70cm，当管线埋于人行道或绿化带内时，管顶距离人行道或绿化带顶面需≥50cm。
6. 施工均应采用遵照国家颁布的有关规范和规程规定办理。

出图章	注册师执业章
未盖图章 图纸无效	注册师签名

浙江高专建筑设计研究院有限公司
ZHEJIANG G&Z ARCHITECTURAL DESIGN INSTITUTE CO.,LTD
建筑甲级A133012057 规划乙级G233020105

	审定	项目负责人	专业负责人	审核	校对	设计	制图
实名	邢斌斌	邢斌斌	苏琴	宋林明	郑策	苏琴	苏琴
签名	邢斌斌	邢斌斌	苏琴	宋林明	郑策	苏琴	苏琴

鄞州区明辉路配套设施交通工程（文山路-茅山路）

交通窨井大样图

阶段	施工图	工程编号	
专业	交通	图号	JT-09-02
比例		日期	2019.06

不得量取图纸尺寸施工

会签	专业	姓名	日期	专业	姓名	日期
	建筑			电气		
	结构			通讯		
	给排水					

小窨井结构图

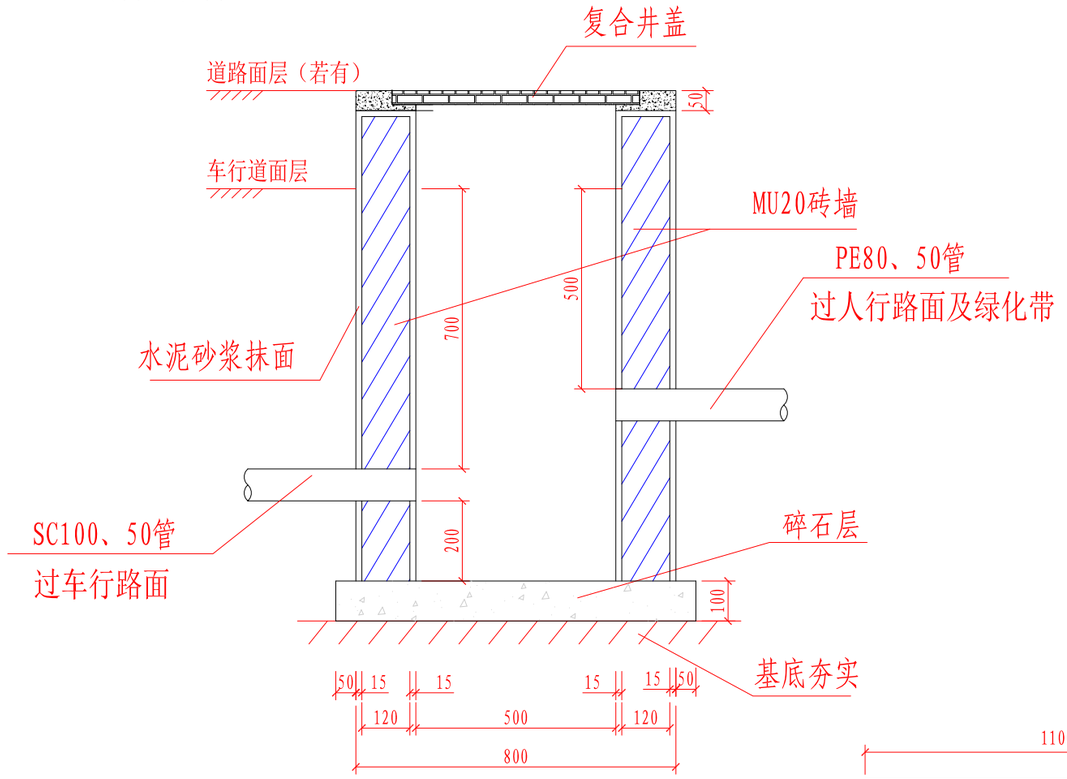

管道部分位于车行路面

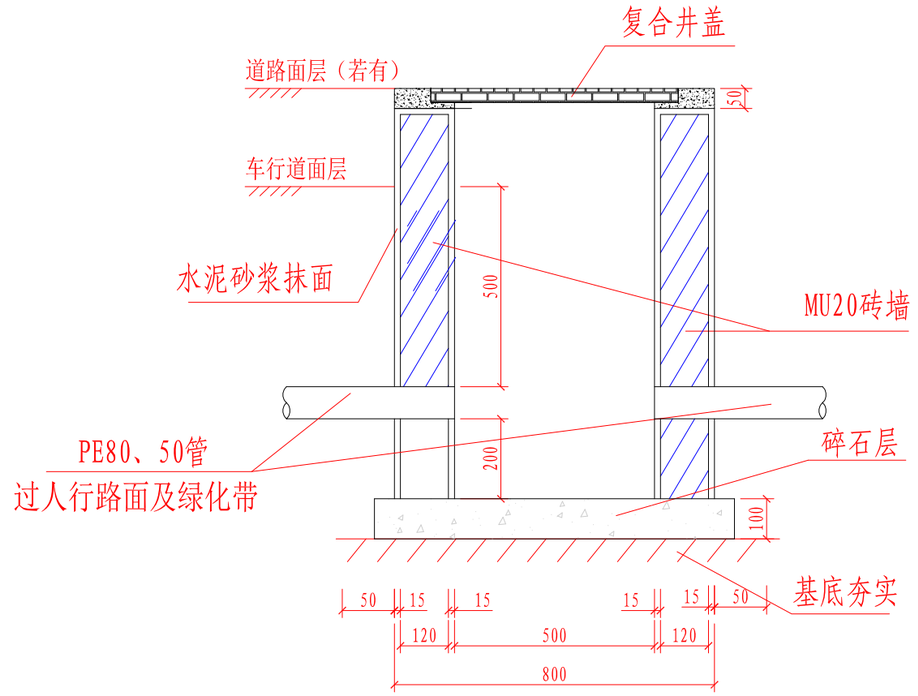

管道位于人行路面、绿化带

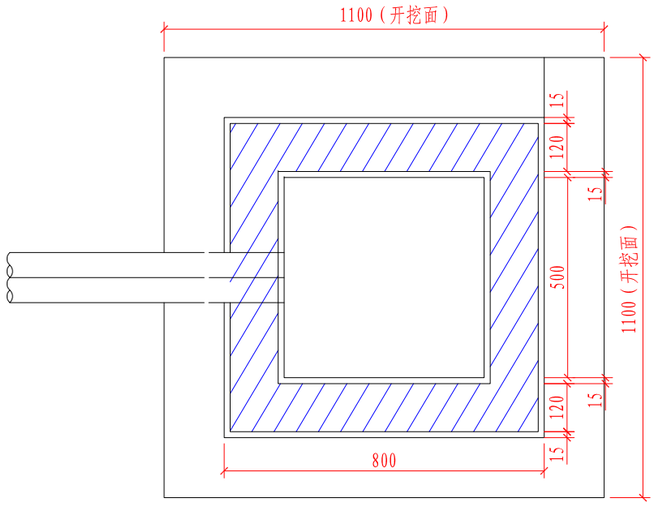

小窨井俯视图

说明:

1.本图尺寸均以厘米为单位。
2.井墙及井筒均用M10号水泥砂浆砌MU20号机制水泥砖。
3.抹面、沟缝、座浆、抹三角均用M15号水泥砂浆，厚度1.5cm。
井底采用10cm厚碎石垫层。
4.窨井盖井座采用交警定型复合材料。
5.当管线横穿行车道时，管顶距离行车道路面需≥70cm，当管线埋于人行道或绿化带内时，管顶距离人行道或绿化带顶面需≥50cm。
6.施工均应采用遵照国家颁布的有关规范和规程规定办理。

出图章

未盖图章 图纸无效

注册师执业章

注册师签名

浙江高专建筑设计研究院有限公司 ZHEJIANG G&Z ARCHITECTURAL DESIGN INSTITUTE CO.,LTD 建筑甲级A133012057 规划乙级G233020105	审定	项目负责人	专业负责人	审核	校对	设计	制图	鄞州区明辉路配套设施交通工程（文山路-茅山路）	阶段	施工图	工程编号	
实名	邢斌斌	邢斌斌	苏琴	宋林明	郑策	苏琴	苏琴	交通窨井大样图	专业	交通	图号	JT-09-03
签名									比例		日期	2019.06

不得量取图纸尺寸施工

会签	专业	建筑	结构	给排水	专业	电气	通风	日期
	姓名				姓名			
	日期				日期			

电源机箱（配电箱）结构图

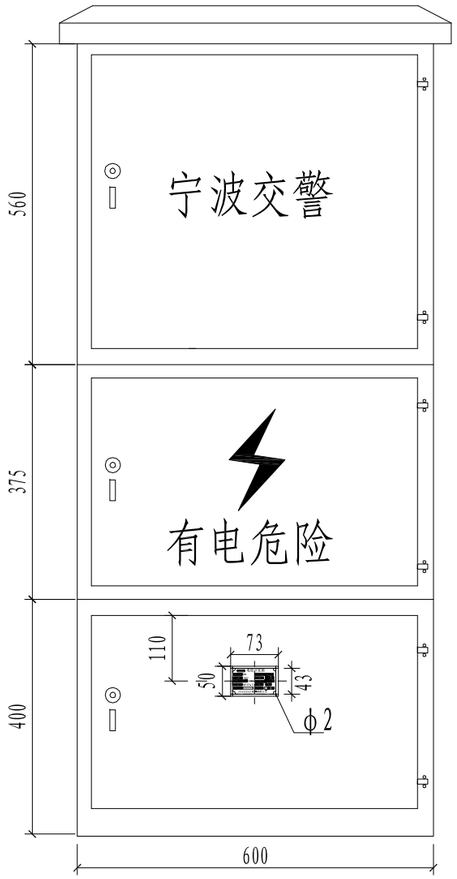

正面图

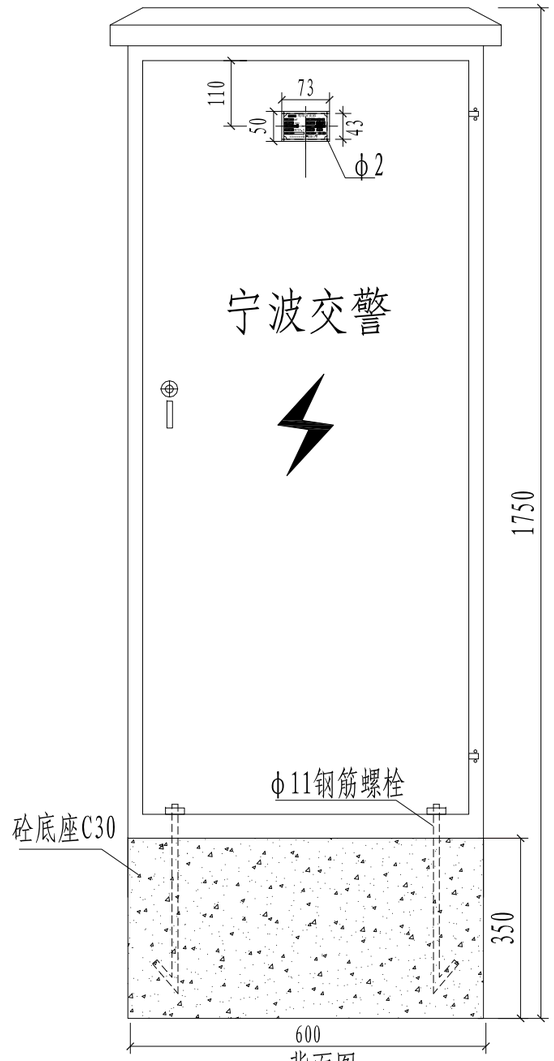

背面图

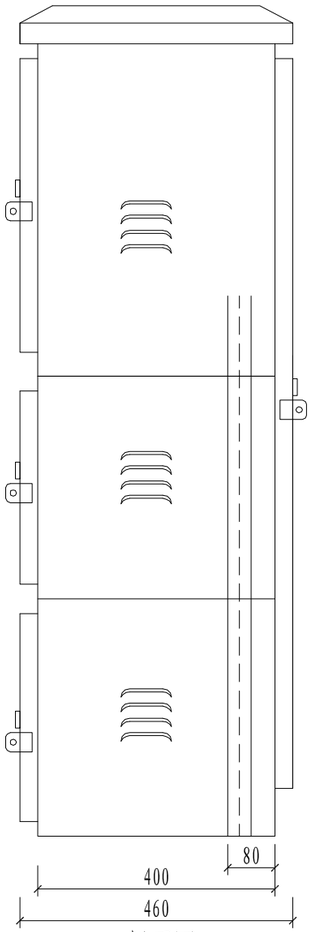

侧面图

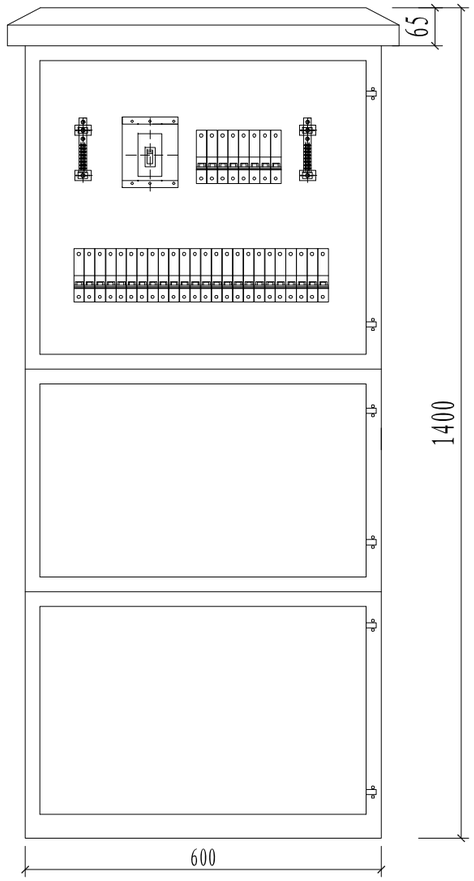

内部元件布置图

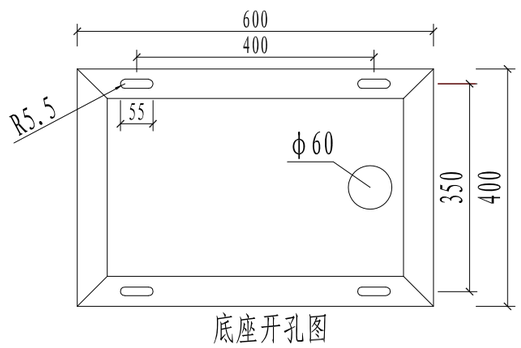

底座开孔图

注：

1、配电箱采用不锈钢304材质，尺寸为1400mm*600mm*400mm，箱体板厚2mm，门板2mm；
2、配电箱防护等级为IP54，箱体焊口及倒角不得有锐边毛刺，表面静电喷涂RAL7035；
3、箱体基础采用C30砼，尺寸为600mm*400mm*350mm；基础上安装100mm高10#槽钢底座，固定孔为4-ϕ12；
4、箱体背面安装铭牌，铭牌尺寸为50mm*73mm，开孔为4-ϕ2；
5、所有门板必须可靠接地；
6、箱体顶部为监控机箱安装预留位置，活动式隔板开长条孔；
7、本箱体仅作为电缆分支箱示意图。

出图章	注册师执业章
未盖图章 图纸无效	注册师签名

浙江高专建筑设计研究院有限公司 ZHEJIANG G&Z ARCHITECTURAL DESIGN INSTITUTE CO.,LTD 建筑甲级A133012057 规划乙级G233020105	审定	项目负责人	专业负责人	审核	校对	设计	制图	鄞州区明辉路配套设施交通工程（文山路-茅山路）	阶段	施工图	工程编号	
实名	邢斌斌	邢斌斌	苏琴	宋林明	郑策	苏琴	苏琴	配电箱大样图	专业	交通	图号	JT-10
签名									比例		日期	2019.06

不得量取图纸尺寸施工