总 张	第 张
修正版号	

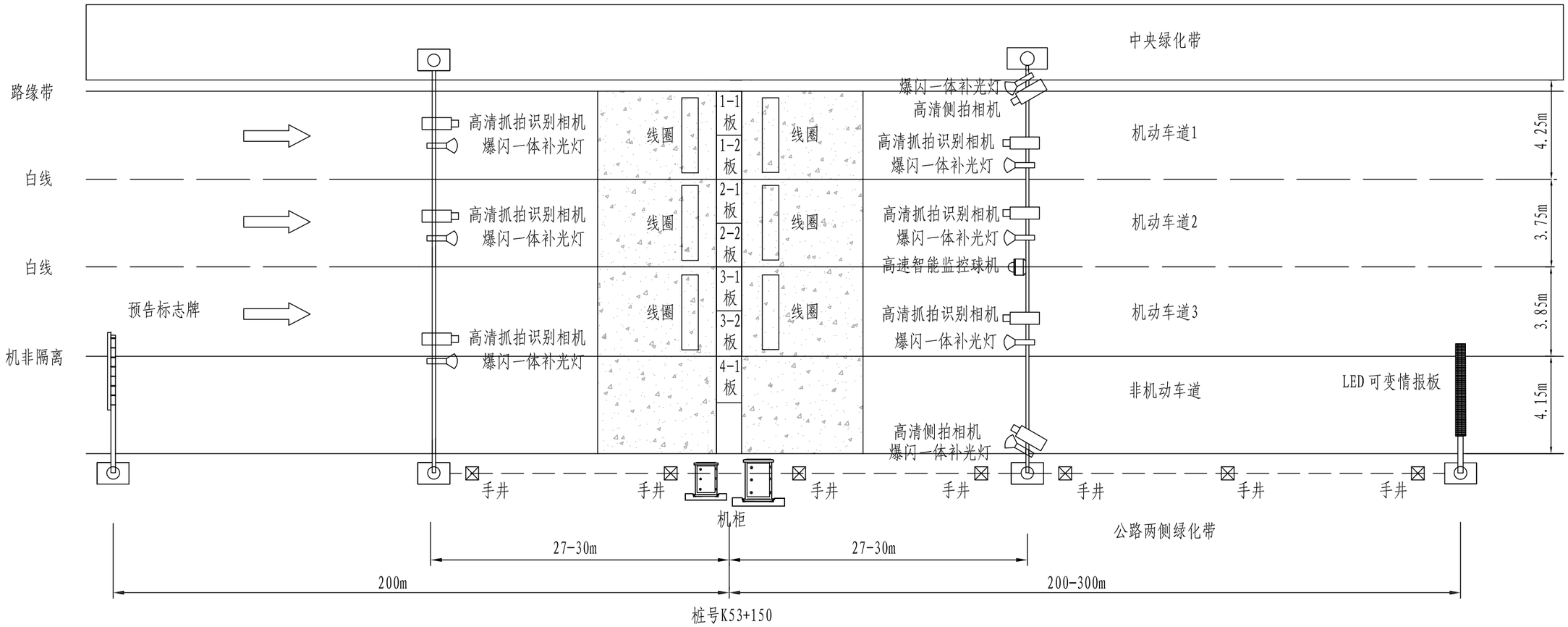

说明:

1、本图未说明处详见施工说明、产品使用说明有关规范和设计要求。

2、本图仅示出半幅设备布置图，另半幅安装位置可安装与K53+150附近。

专业	签字	专业	签字	专业	排水	签字	专业	桥梁	签字	专业	道路

上海千年城市规划工程设计股份有限公司 SHANGHAI THOUSAND YEAR DESIGN	工程名称	2020年秀洲区公路治超非现场执法系统方案设计项目					图 名	S202 省道平面布置图						工程编号	20QN-S1239	图 别	方案
	设 计		校 核		专业负责人		项目负责人		审 核		审 定		比 例		图 号	F01R01	日 期	2020.06

总 张	第 张
修正版号	

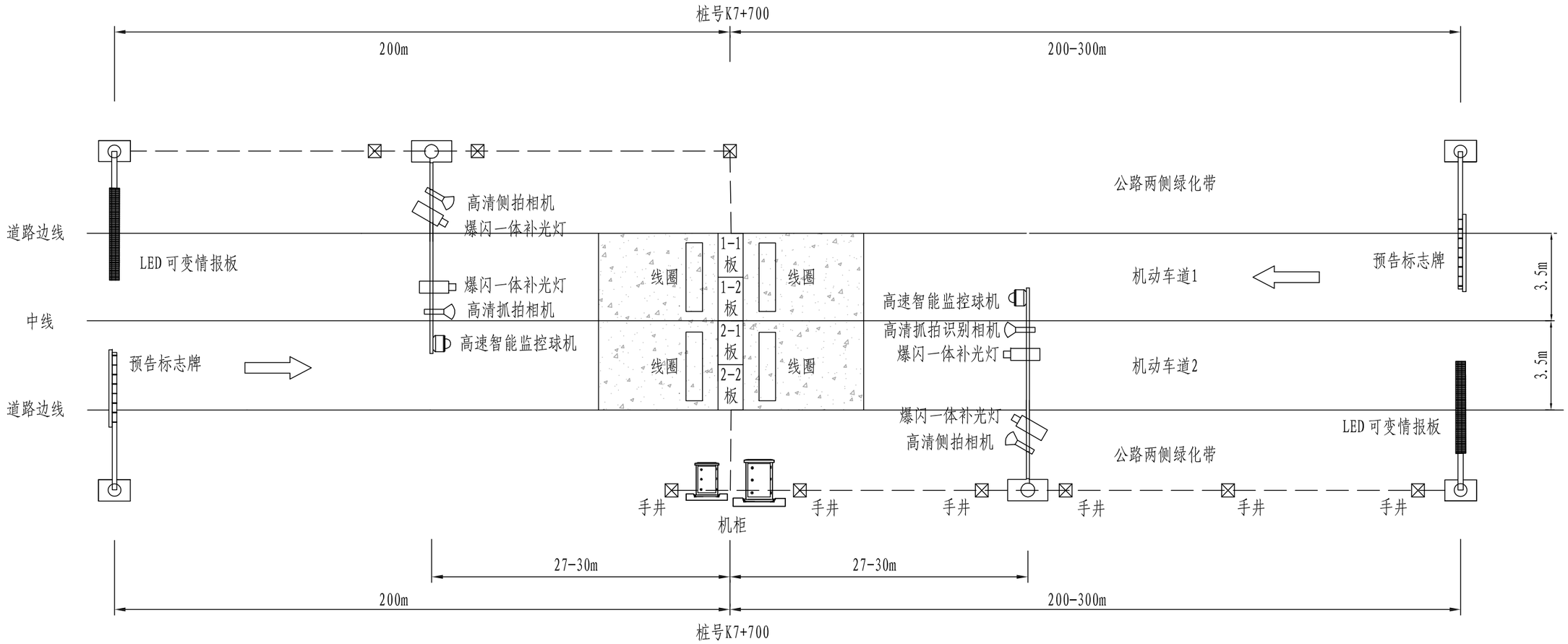

说明:

1、本图未说明处详见施工说明、产品使用说明有关规范和设计要求。

专业	签字	专业	签字	专业	签字	专业	签字	专业
道路				排水		桥梁		

上海千年城市规划工程设计股份有限公司 SHANGHAI THOUSAND YEAR DESIGN	工程名称	2020年秀洲区公路治超非现场执法系统方案设计项目					图 名	建汾线平面布置图						工程编号	20QN-S1239	图 别	方案
	设 计		校 核		专业负责人		项目负责人		审 核		审 定		比 例		图 号	F01R02	日 期	2020.06

总 张	第 张
修正版号	

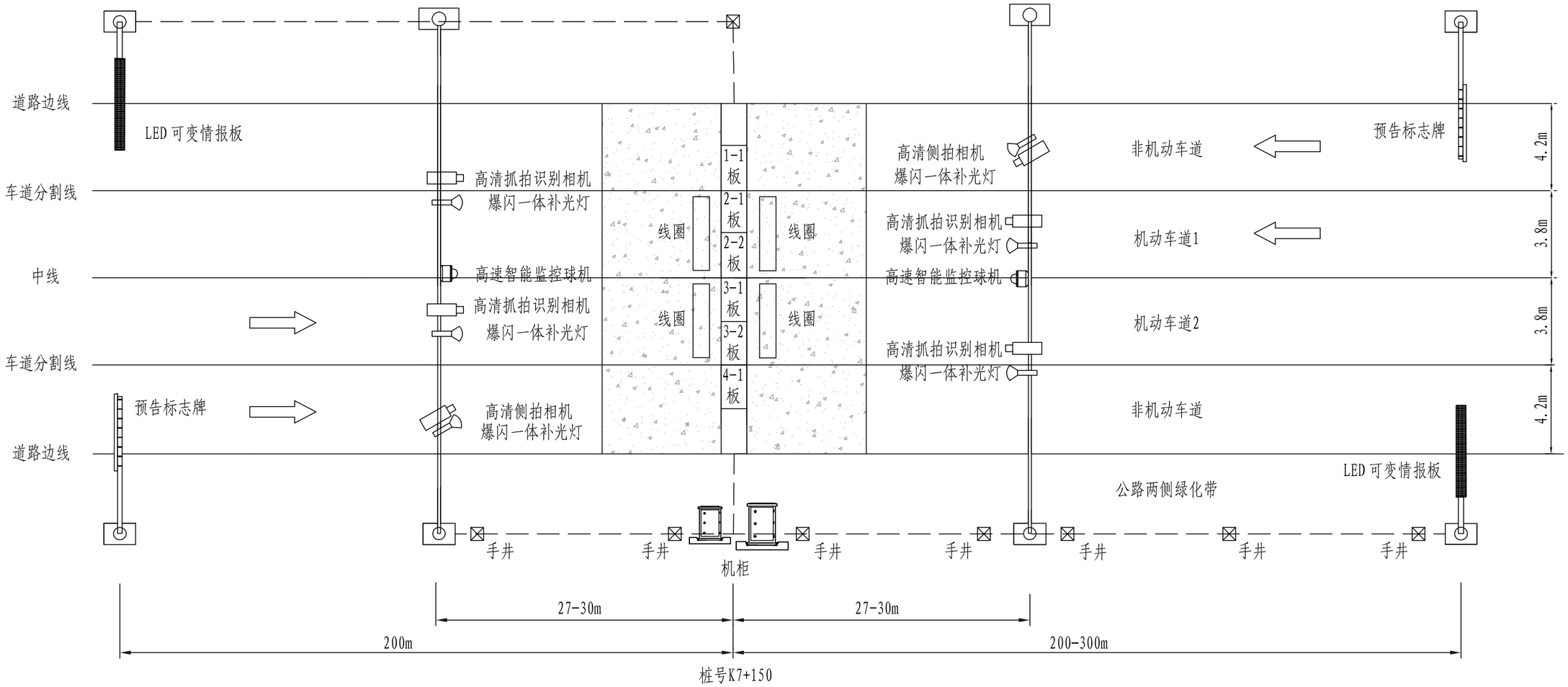

说明:

1、本图未说明处详见施工说明、产品使用说明有关规范和设计要求。

专业	签字	专业	签字	专业	签字	专业	签字	专业	签字
道路				排水		桥梁			

上海千年城市规划工程设计股份有限公司 SHANGHAI THOUSAND YEAR DESIGN	工程名称	2020年秀洲区公路治超非现场执法系统方案设计项目					图 名	新盛线平面布置图						工程编号	20QN-S1239	图 别	方案
	设 计		校 核		专业负责人		项目负责人		审 核		审 定		比 例		图 号	F01R03	日 期	2020.06

总 张	第 张
修正版号	

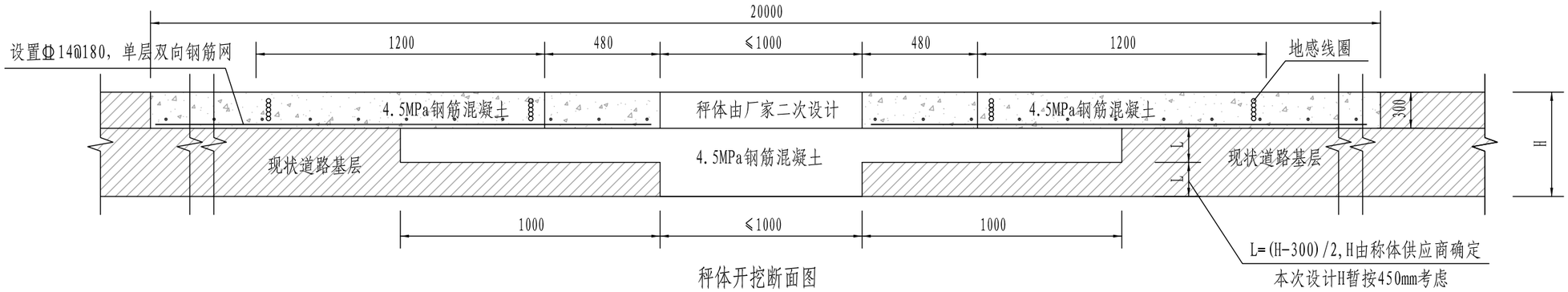

秤体开挖断面图

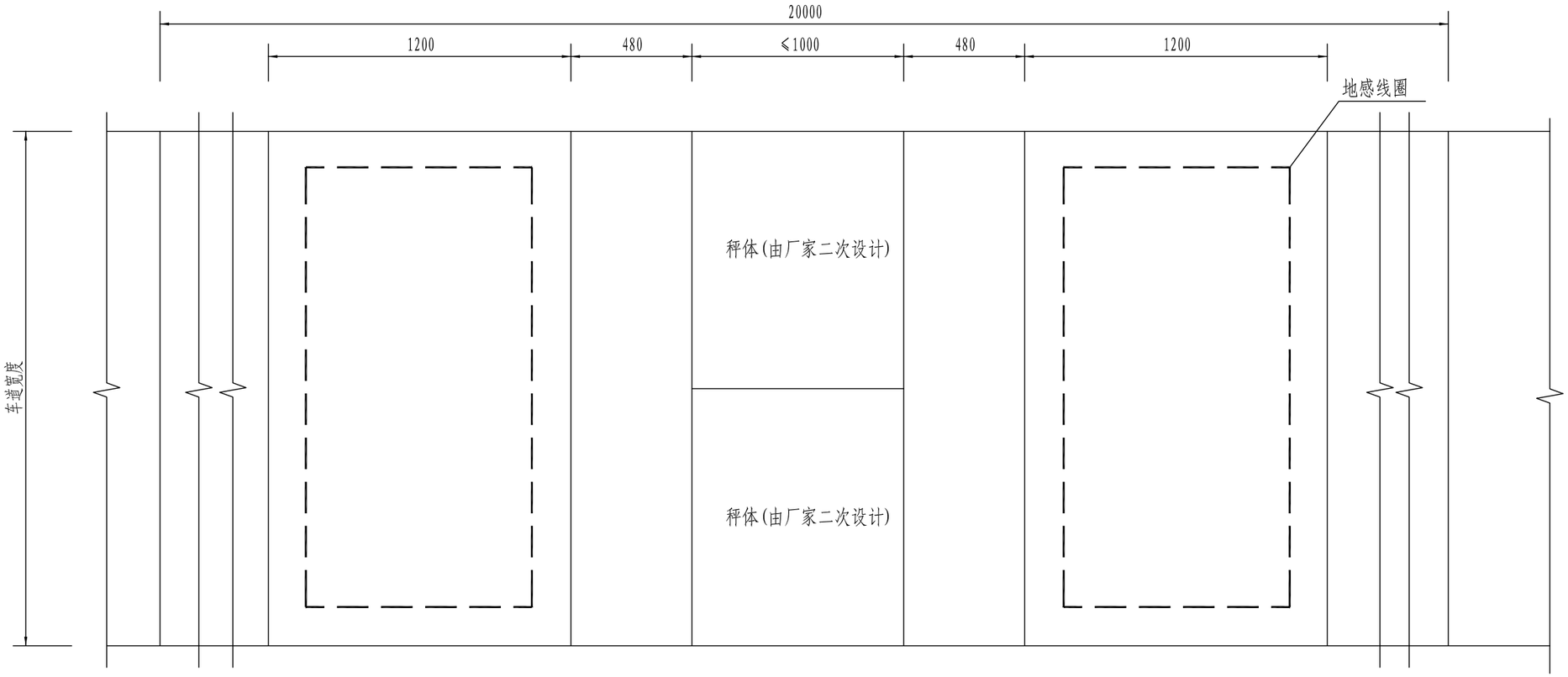

秤体安装平面图

说明:

1、本图尺寸以mm计。

专业	道路	桥梁	排水	专业	专业	签字
签字		签字		签字		

上海千年城市规划工程设计股份有限公司 SHANGHAI THOUSAND YEAR DESIGN	工程名称	2020年秀洲区公路治超非现场执法系统方案设计项目					图 名	秤体安装构造图						工程编号	20QN-S1239	图 别	方案
	设 计		校 核		专业负责人		项目负责人		审 核		审 定		比 例		图 号	F01R04	日 期	2020.06

总 张	第 张
修正版号	

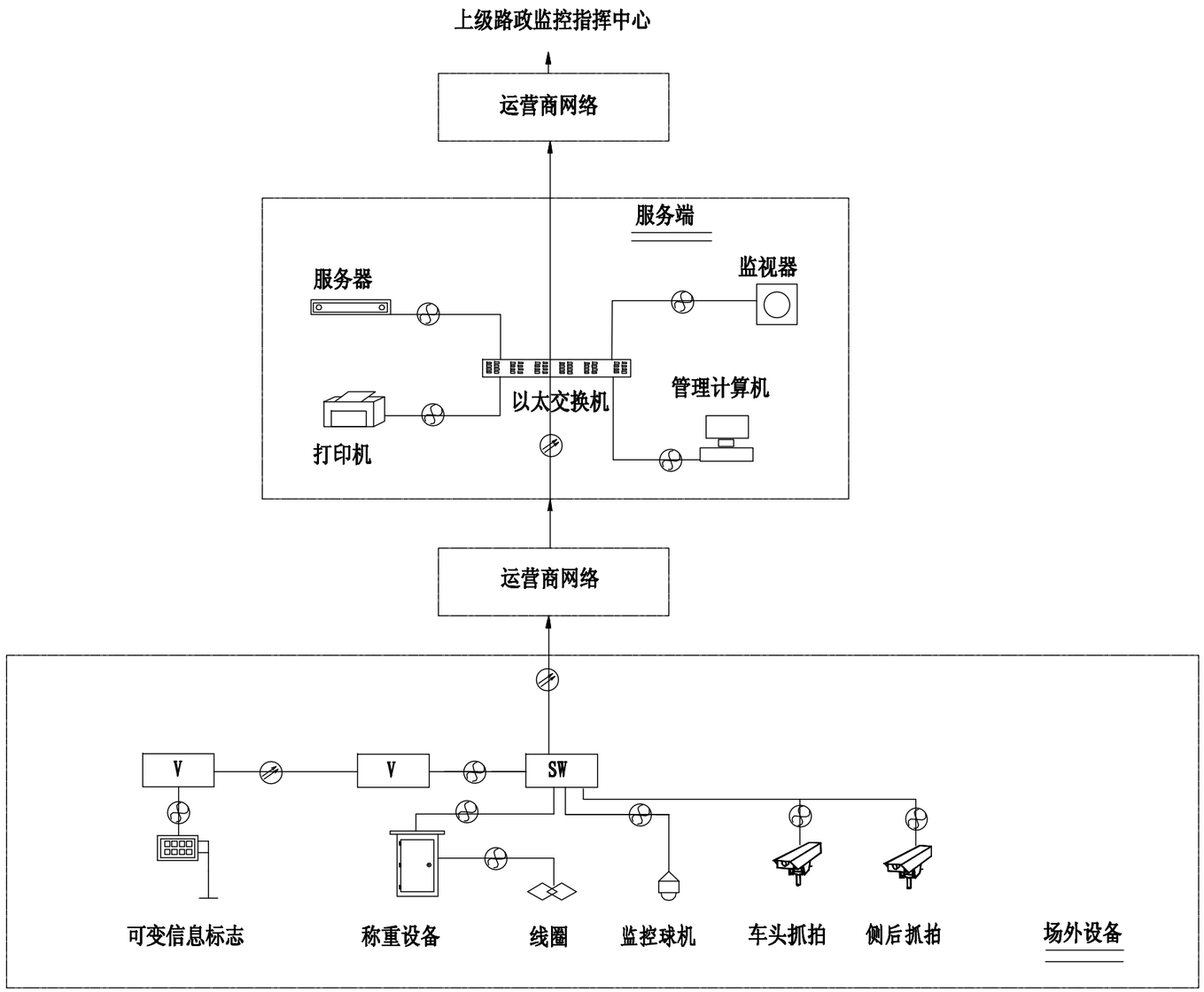

说明:

光纤

超五类线

SW 交换机

V 光端机

专业	签字	专业	签字	专业	签字	专业	签字	专业	签字
道路				排水		桥梁			

上海千年城市规划工程设计股份有限公司 SHANGHAI THOUSAND YEAR DESIGN	工程名称	2020年秀洲区公路治超非现场执法系统方案设计项目					图 名	系统图						工程编号	20QN-S1239	图 别	方案
	设 计		校 核		专业负责人		项目负责人		审 核		审 定		比 例		图 号	F01R05	日 期	2020.06

总 张	第 张
修正版号	

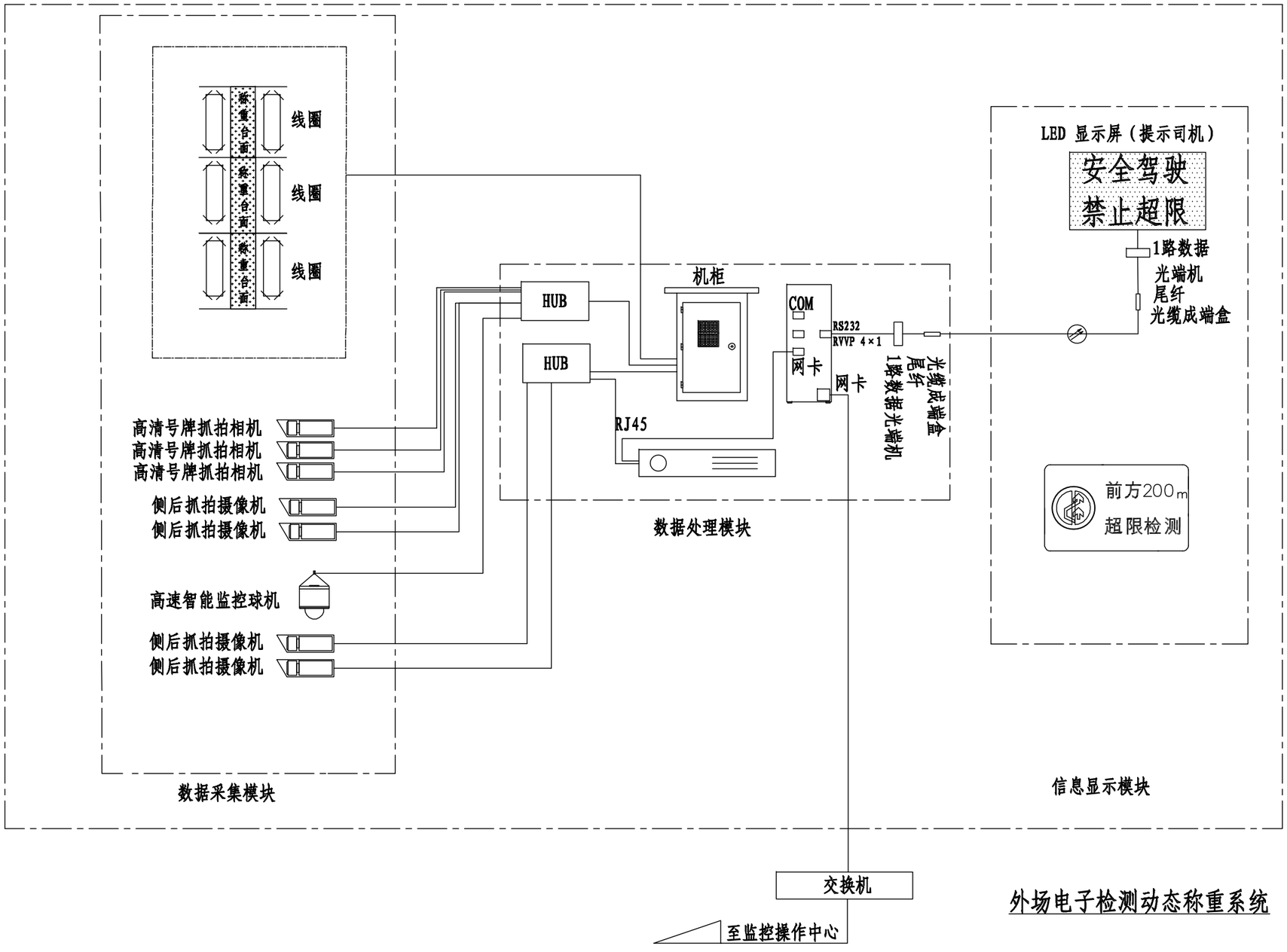

外场电子检测动态称重系统

说明:

1、现场检测数据通过VPN的方式传入数据平台。

专业	道路	签字	专业	桥梁	签字	专业	排水	签字	专业		签字

上海千年城市规划工程设计股份有限公司 SHANGHAI THOUSAND YEAR DESIGN	工程名称	2020年秀洲区公路治超非现场执法系统方案设计项目	图 名	系统布线图	工程编号	20QN-S1239	图 别	方案
	设 计	校 核	专业负责人	项目负责人	审 核	审 定	比 例	图 号 F01R06	日 期 2020.06

总 张	第 张
修正版号	

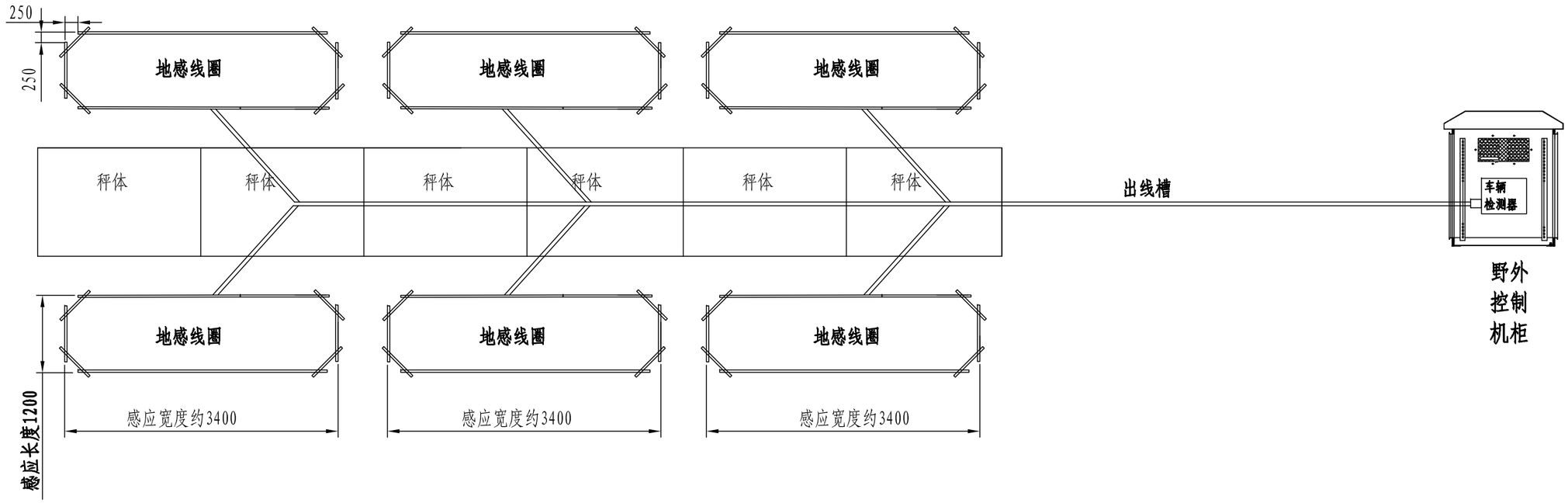

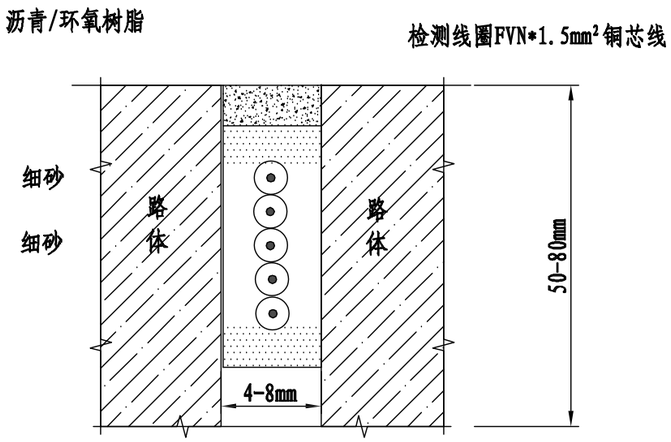

线圈剖面图

说明:

1、线圈材料：FVN*1.5m²耐高温铜芯线，线圈缠绕圈数不少于5圈;
2、周围50厘米范围内不能有大量的金属，如井盖、雨水沟盖板等;
3、周围1米范围内不能有超过220V的供电线路;
4、地感线圈做45° 倒角，25厘米长的切角;
5、线圈的引线按顺时针方向双绞（每米大于20周），放入引线槽中，在路边手井出线时留1.5米长的线头;
6、图中未标注单位均为mm。

专业	签字	专业	签字	专业	签字	专业	签字
道路		桥梁		排水			

上海千年城市规划工程设计股份有限公司 SHANGHAI THOUSAND YEAR DESIGN	工程名称	2020年秀洲区公路治超非现场执法系统方案设计项目	图 名	线圈安装图	工程编号	20QN-S1239	图 别	方案
	设 计	校 核	专业负责人	项目负责人	审 核	审 定	比 例	图 号 F01R07	日 期 2020.06

总 张	第 张
修正版号	

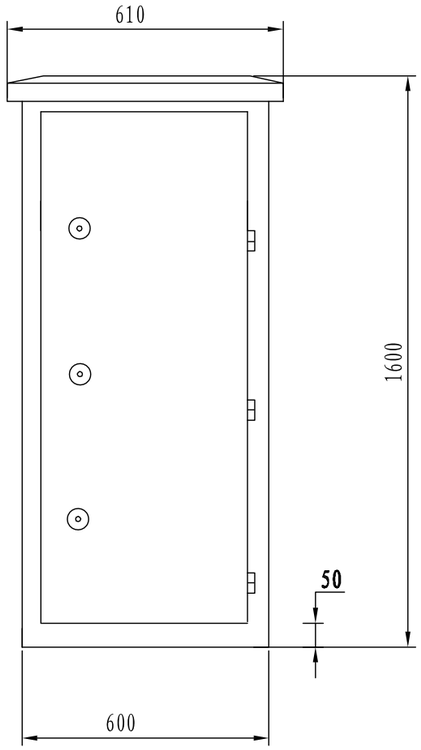

a、机柜前（正）面图

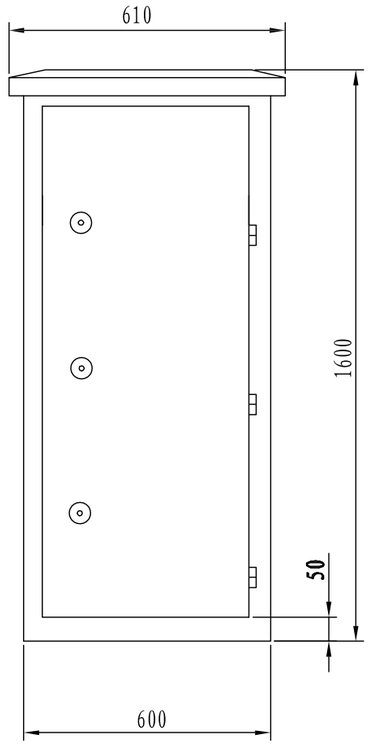

b、机柜背（后）面图

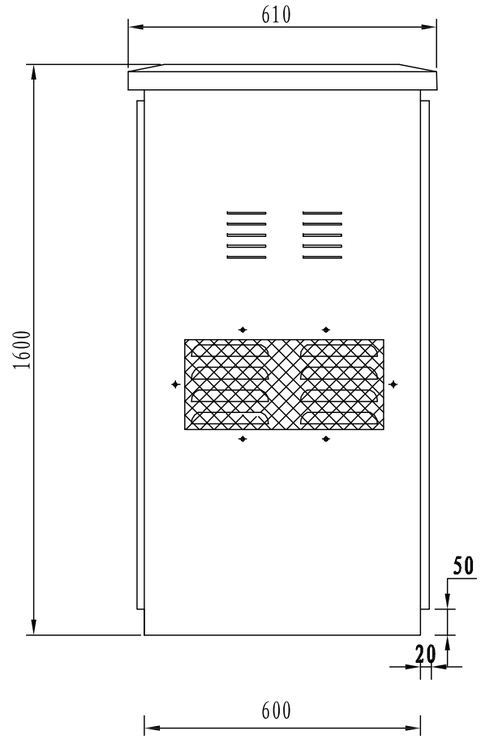

c、机柜侧面图

说明:

1、本图尺寸均以mm为单位;

专业	签字	专业	签字	专业	签字	专业	签字
道路		桥梁		排水			

上海千年城市规划工程设计股份有限公司 SHANGHAI THOUSAND YEAR DESIGN	工程名称	2020年秀洲区公路治超非现场执法系统方案设计项目					图 名	工控机机柜图						工程编号	20QN-S1239	图 别	方案
	设 计		校 核		专业负责人		项目负责人		审 核		审 定		比 例		图 号	F01R08	日 期	2020.06

总 张	第 张
修正版号	

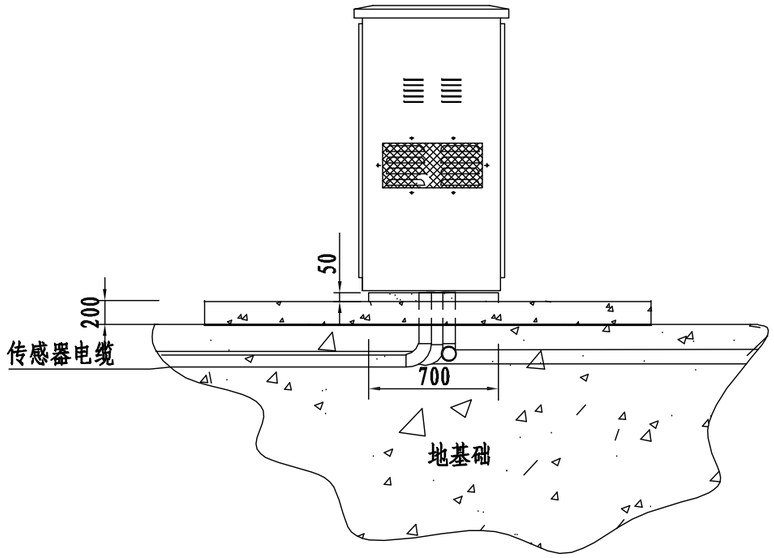

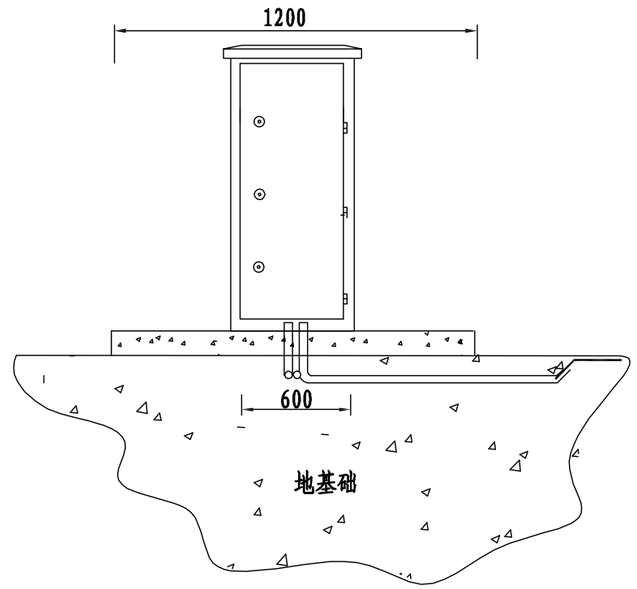

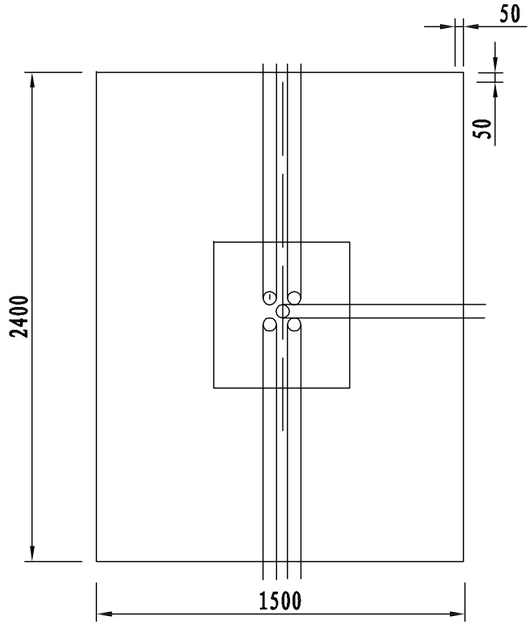

说明:

1、本图尺寸均以mm为单位。

专业	签字	专业	签字	专业	签字	专业	签字	专业	签字
道路				排水		桥梁			

上海千年城市规划工程设计股份有限公司 SHANGHAI THOUSAND YEAR DESIGN	工程名称	2020年秀洲区公路治超非现场执法系统方案设计项目					图 名	机柜基础构造图						工程编号	20QN-S1239	图 别	方案
	设 计		校 核		专业负责人		项目负责人		审 核		审 定		比 例		图 号	F01R09	日 期	2020.06

总 张	第 张
修正版号	

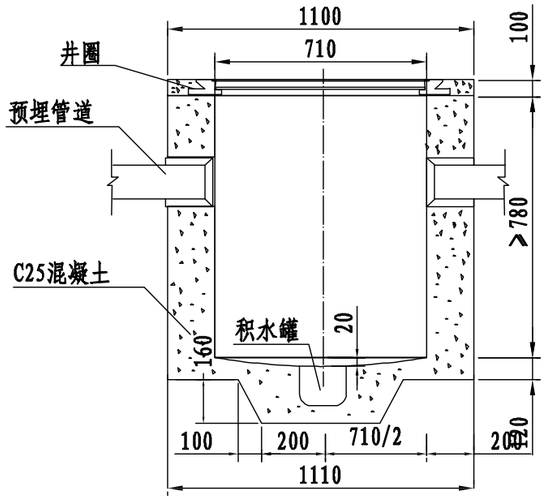

A-A剖面

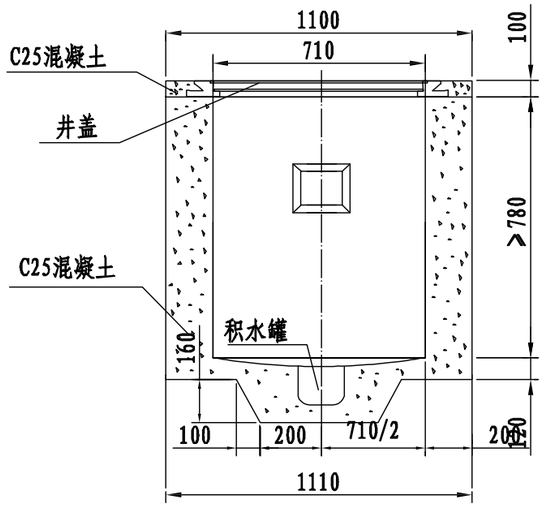

B-B剖面

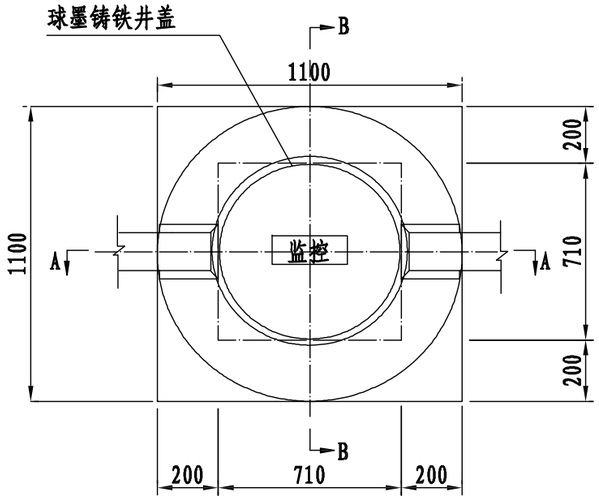

手孔井平面

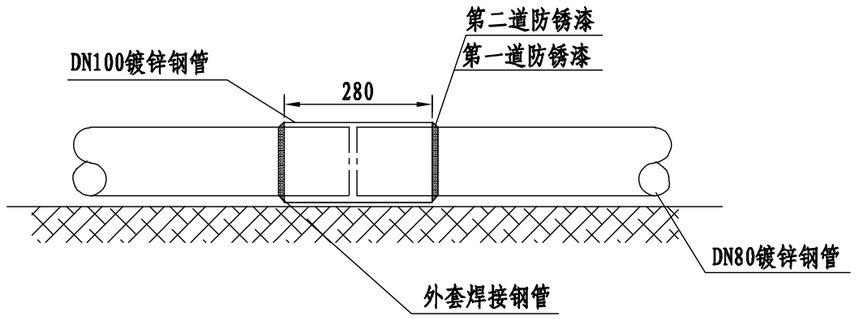

钢管接头样图

说明:

1、本图尺寸均以mm为单位;
2、井圈、井盖为球墨铸铁型;
3、预埋管道露出井内壁30-50mm左右;
4、井内所有钢管用直径8mm的钢筋焊接在一起，做等电位连接。

专业	签字	专业	签字	专业	签字	专业	签字	专业	签字
				排水		桥梁		道路	

上海千年城市规划工程设计股份有限公司 SHANGHAI THOUSAND YEAR DESIGN	工程名称	2020年秀洲区公路治超非现场执法系统方案设计项目					图 名	手孔井大样图						工程编号	20QN-S1239	图 别	方案
	设 计		校 核		专业负责人		项目负责人		审 核		审 定		比 例		图 号	F01R10	日 期	2020.06

总 张	第 张
修正版号	

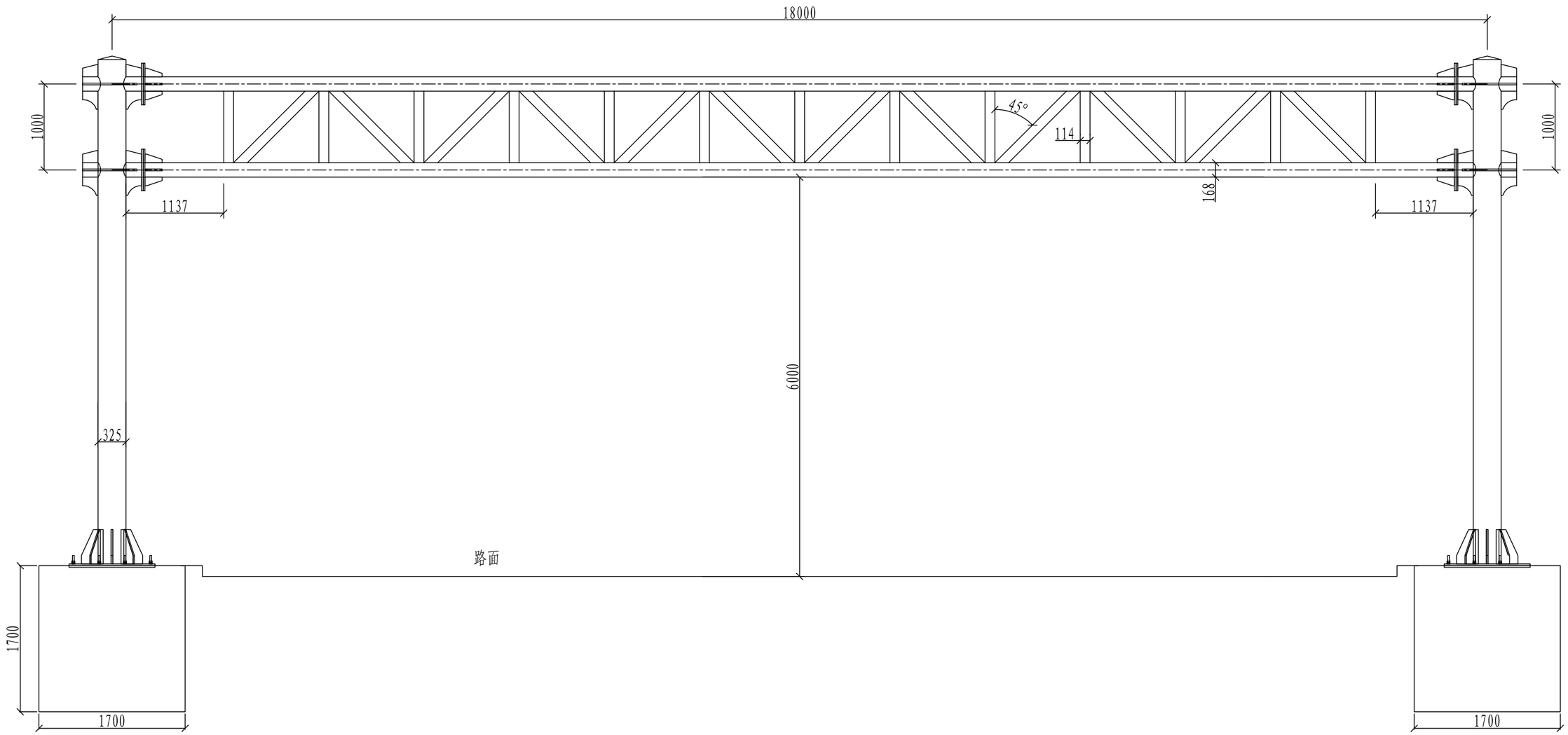

标志立面图

专业	道路	签字		专业	桥梁	签字		专业	排水	签字		专业		签字	

上海千年城市规划工程设计股份有限公司 SHANGHAI THOUSAND YEAR DESIGN	工程名称	2020年秀洲区公路治超非现场执法系统方案设计项目					图 名	龙门架设计图一						工程编号	20QN-S1239	图 别	方案
	设 计		校 核		专业负责人		项目负责人		审 核		审 定		比 例		图 号	F01R11	日 期	2020.06

总 张	第 张
修正版号	

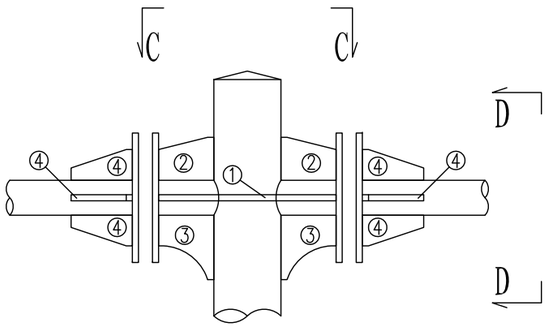

立柱与横梁连接部大样图

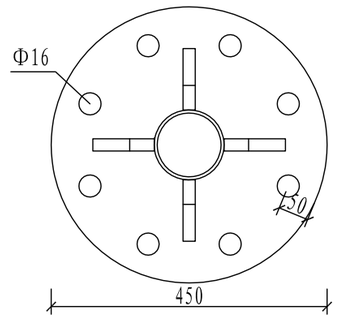

D-D剖面图

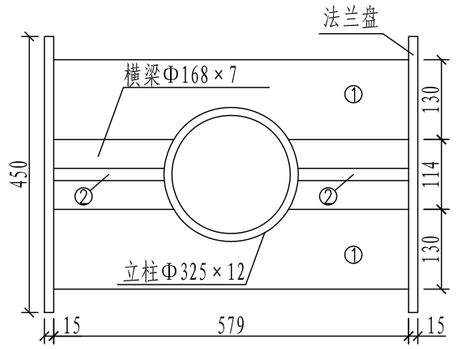

C-C剖面图

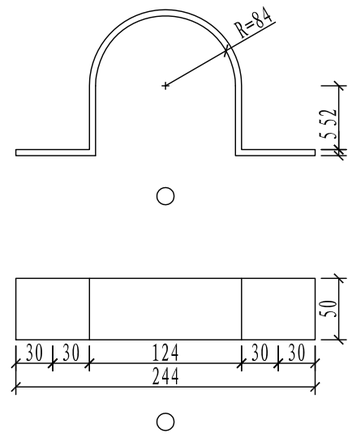

立柱抱箍大样图

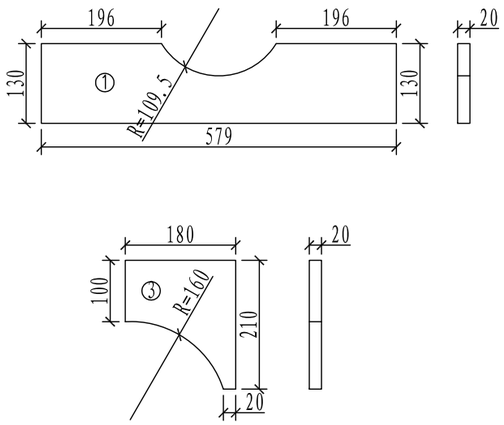

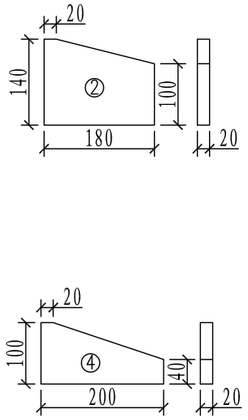

横梁加劲肋

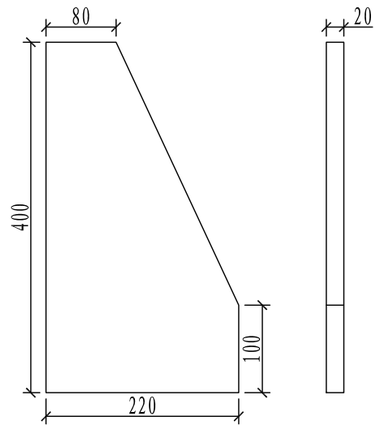

底座加劲肋大样图

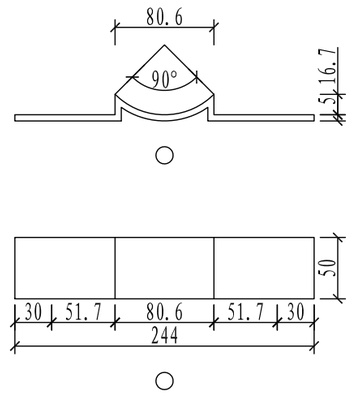

立柱衬底大样图

专业	签字	专业	签字	专业	签字	专业	签字	专业
				排水		桥梁		道路

上海千年城市规划工程设计股份有限公司 SHANGHAI THOUSAND YEAR DESIGN	工程名称	2020年秀洲区公路治超非现场执法系统方案设计项目					图 名	龙门架设计图二						工程编号	20QN-S1239	图 别	方案
	设 计		校 核		专业负责人		项目负责人		审 核		审 定		比 例		图 号	F01R12	日 期	2020.06

总 张	第 张
修正版号	

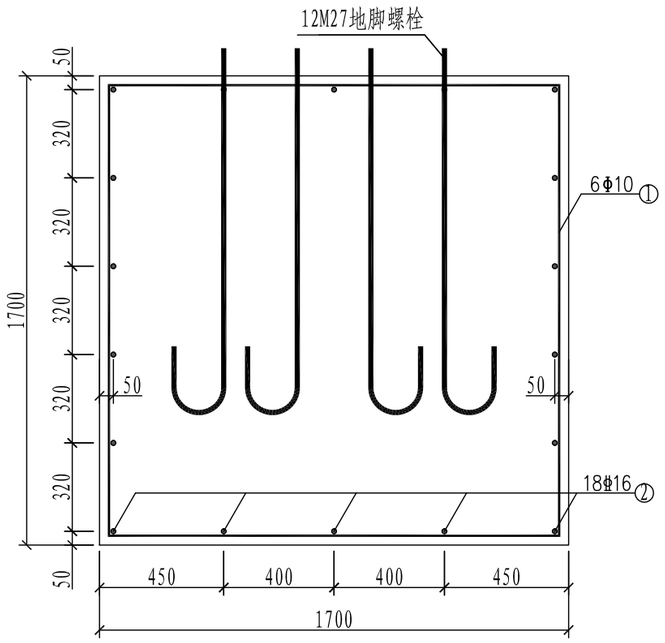

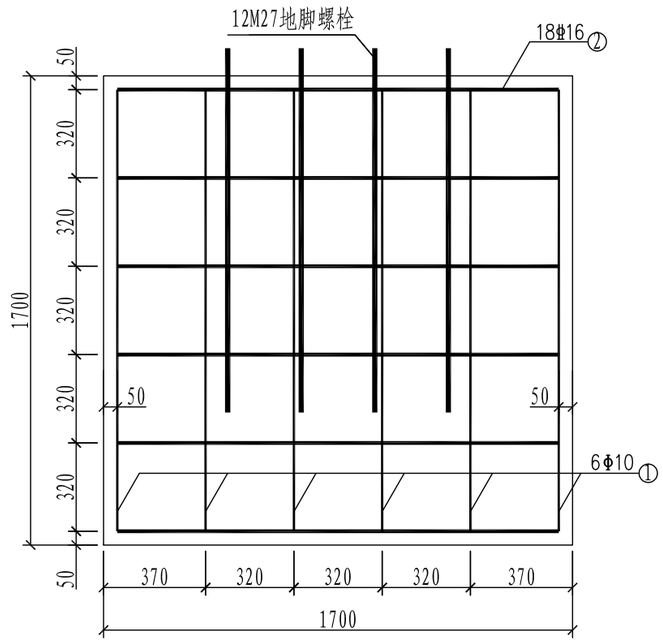

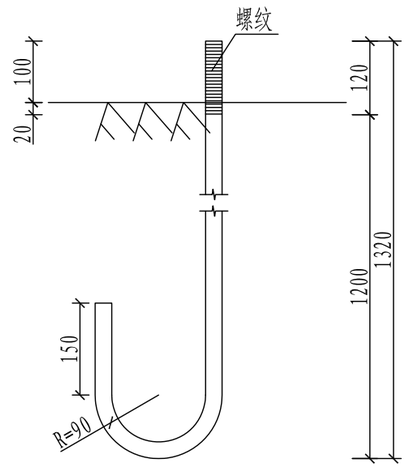

地脚大样图(L=1753mm)

悬臂式标志基础

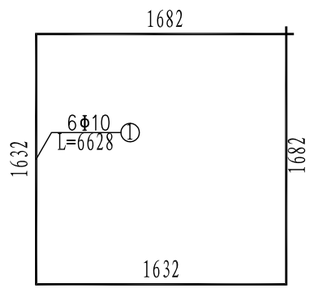

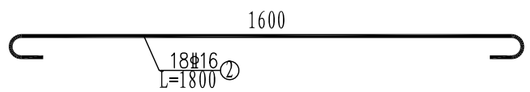

钢筋大样图

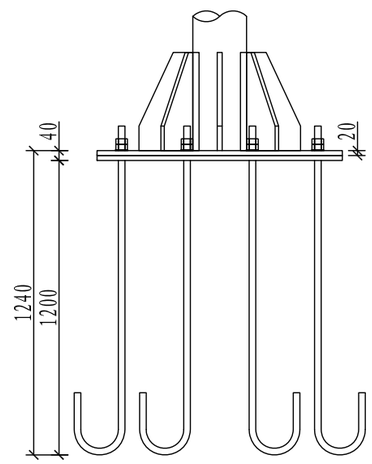

底座连接大样图

专业	签字
道路	
桥梁	
排水	
专业	签字
专业	签字

上海千年城市规划工程设计股份有限公司 SHANGHAI THOUSAND YEAR DESIGN	工程名称	2020年秀洲区公路治超非现场执法系统方案设计项目	图 名	龙门架设计图三	工程编号	20QN-S1239	图 别	方案
	设 计	校 核 / 专业负责人 / 项目负责人	审 核 / 审 定	比 例	图 号	F01R13	日 期	2020.06

总 张	第 张
修正版号	

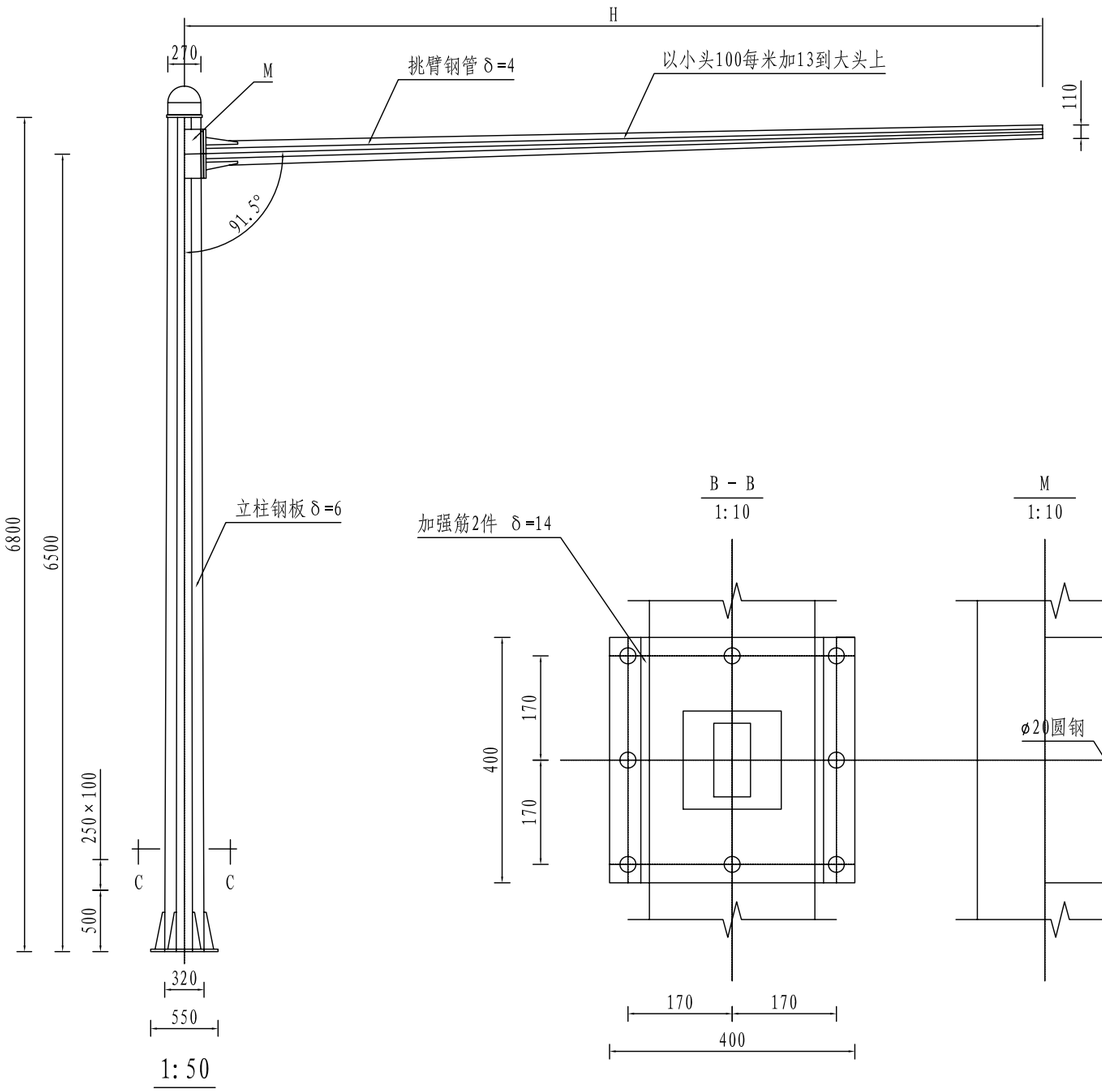

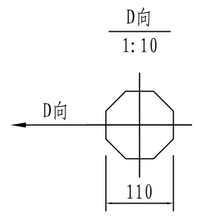

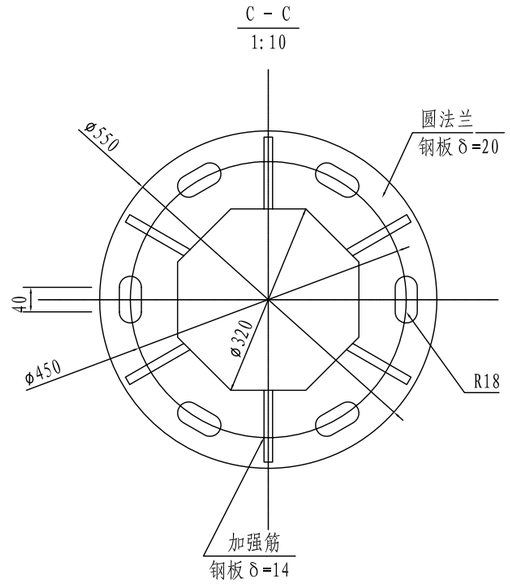

挑臂长度 H （米）		
H	单 管 （独管）	7
		8
		9

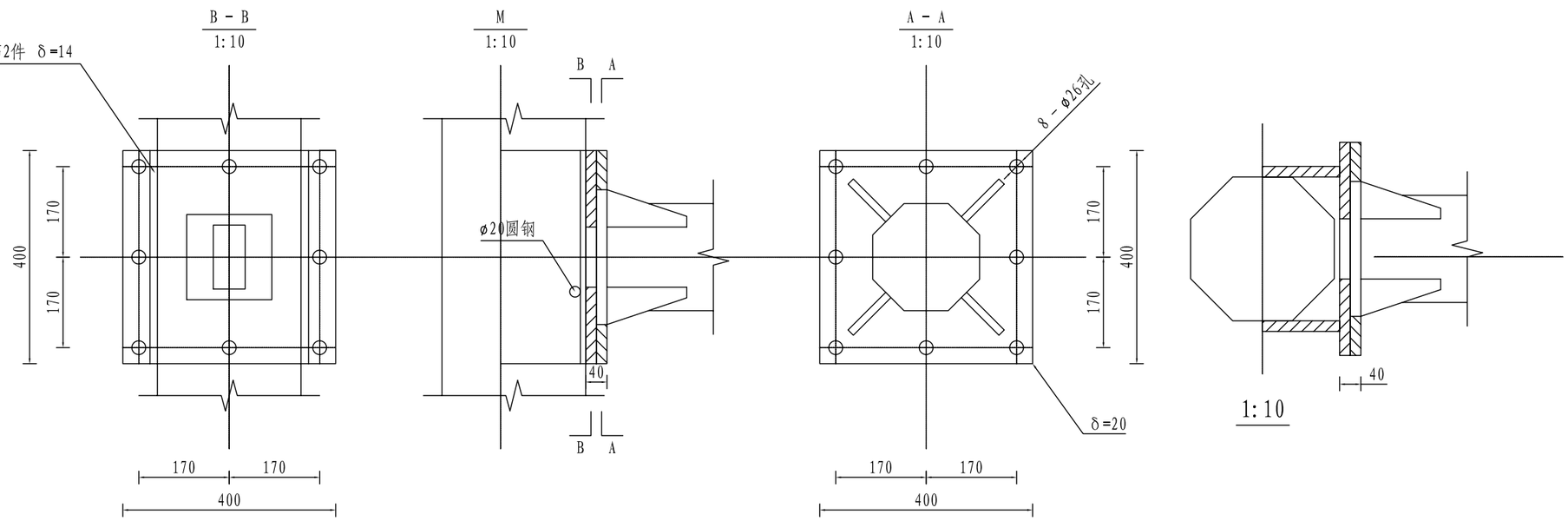

说明:

1. 各电焊焊接处要牢固，不得虚焊。
2. 法兰处螺孔中心要正。
3. 热镀锌处理，镀锌后要校直。

专业	道路	桥梁	排水	专业	专业	签字
签字		签字		签字		

上海千年城市规划工程设计股份有限公司 SHANGHAI THOUSAND YEAR DESIGN	工程名称	2020年秀洲区公路治超非现场执法系统方案设计项目	图 名	L杆设计图一	工程编号	20QN-S1239	图 别	方案
	设 计	校 核	专业负责人	项目负责人	审 核	审 定	比 例	图 号 F01R14	日 期 2020.06

总 张	第 张
修正版号	

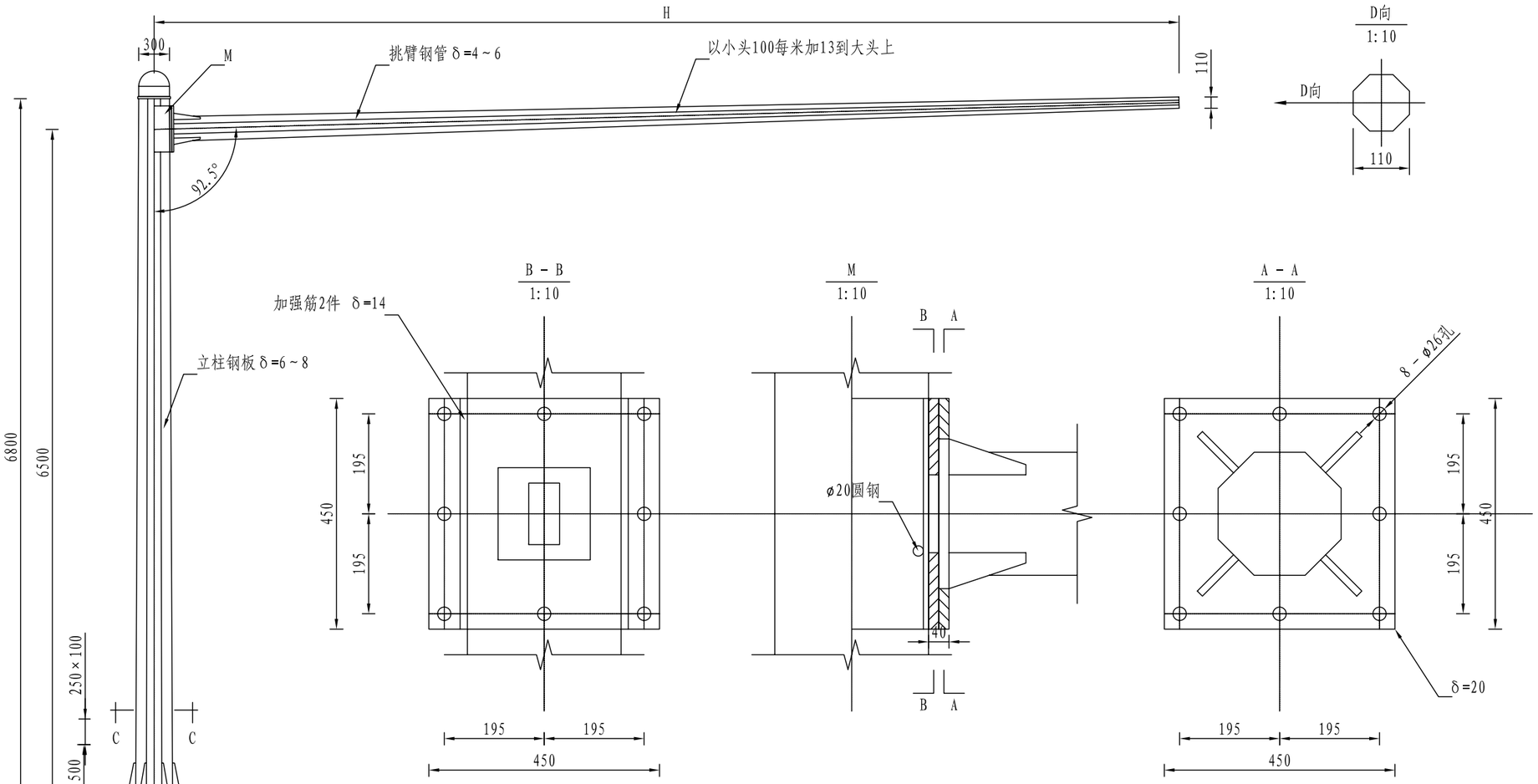

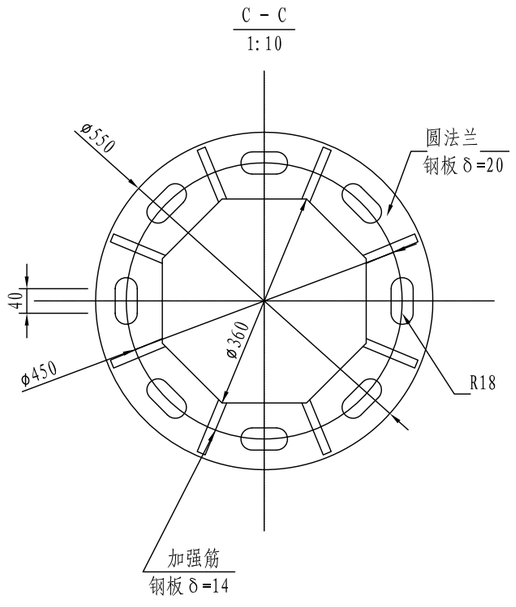

挑臂长度 H（米）		
H	单 管 （独管）	10
		11
		12
		13

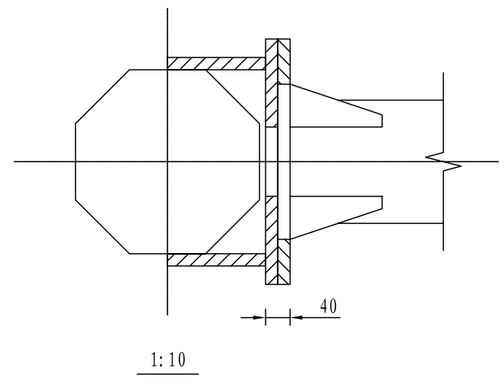

说明:

1. 本图尺寸均以mm计。
2. 各电焊焊接处要牢固，不得虚焊。
3. 法兰处螺孔中心要正。
4. 热镀锌处理，镀锌后要校直。
5. 挑臂10、11米底板法兰为6孔。

专业	签字	专业	签字	专业	签字	专业	签字	专业	签字
道路		桥梁		排水					

上海千年城市规划工程设计股份有限公司 SHANGHAI THOUSAND YEAR DESIGN	工程名称	2020年秀洲区公路治超非现场执法系统方案设计项目					图 名	L杆设计图二						工程编号	20QN-S1239	图 别	方案
	设 计		校 核		专业负责人		项目负责人		审 核		审 定		比 例		图 号	F01R15	日 期	2020.06

总 张	第 张
修正版号	

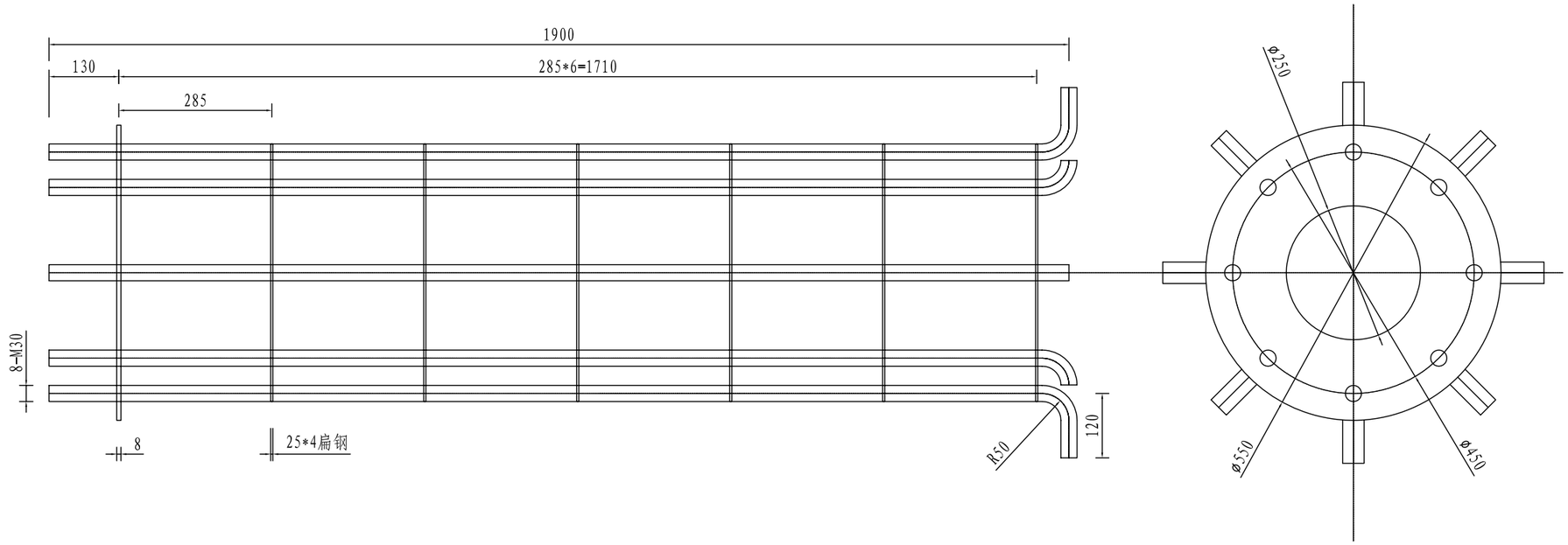

1:10

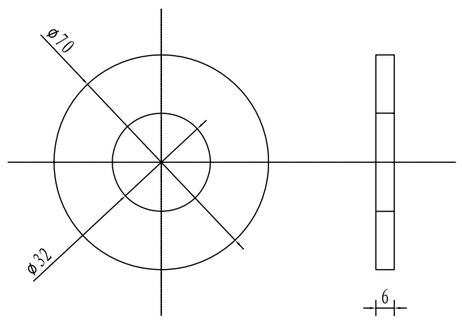

平垫圈
1:2

说明:

1. 各焊接处焊接要牢固。
2. M30螺纹清晰。
3. 制成后每个M30旋上下2只螺母，中间隔1只平垫圈，同时必须涂好牛油。
4. 配好GB41-86六角螺母16只非标加厚平垫圈8只。

专业	签字	专业	签字	专业	签字	专业	签字
道路		桥梁		排水			

上海千年城市规划工程设计股份有限公司 SHANGHAI THOUSAND YEAR DESIGN	工程名称	2020年秀洲区公路治超非现场执法系统方案设计项目					图 名	L杆设计图三						工程编号	20QN-S1239	图 别	方案
	设 计		校 核		专业负责人		项目负责人		审 核		审 定		比 例		图 号	F01R16	日 期	2020.06

总 张	第 张
修正版号	

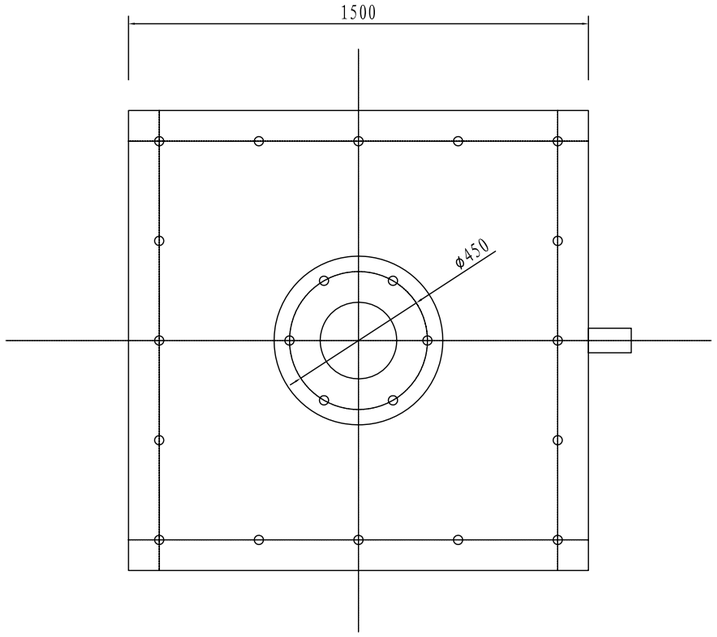

A - A

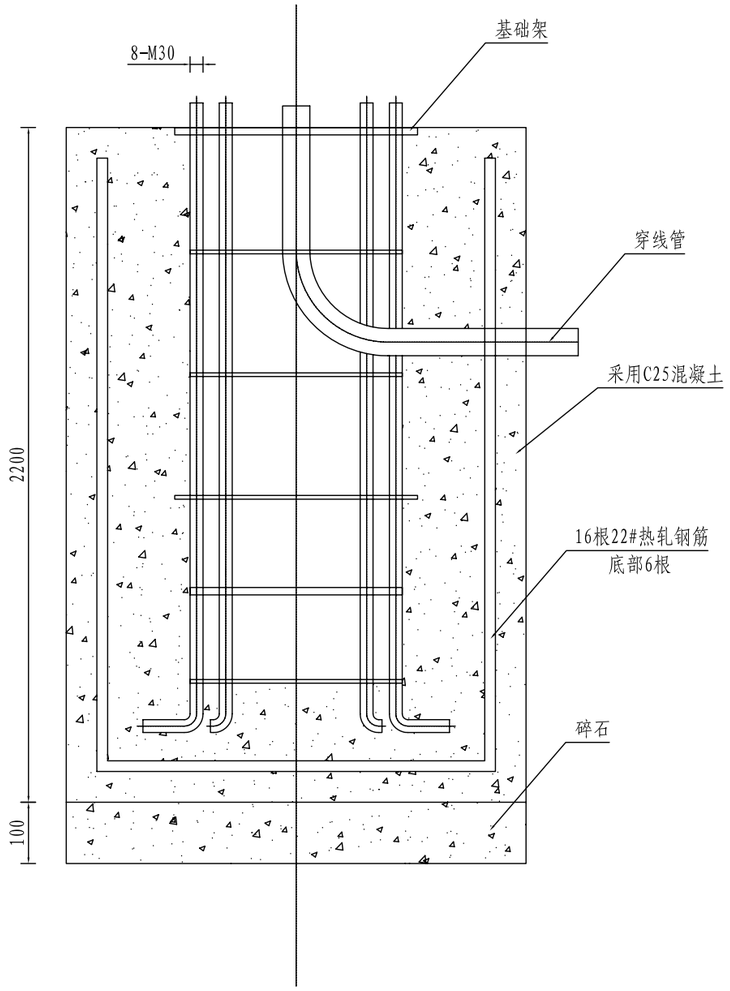

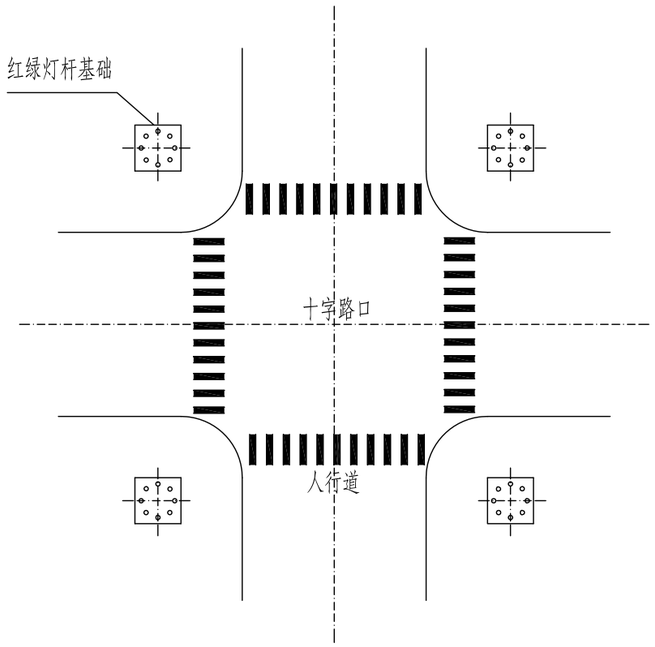

说明:

1. 基础周围22号节钢16根，底部用6根，并用Φ8圆钢7圈用铅丝扎牢。
2. 基础架放在基础中心位置，基础架的M30（或M20）螺栓2个对直，而且必须垂直于马路中心。
4. 如果要地下通线必须把穿线管一起预埋在基础内，便于通线。
5. 基础预埋保存28天，然后可以进行挑臂管安装。

专业	签字	专业	签字	专业	签字	专业	签字	专业
				排水		桥梁		道路

上海千年城市规划工程设计股份有限公司 SHANGHAI THOUSAND YEAR DESIGN	工程名称	2020年秀洲区公路治超非现场执法系统方案设计项目					图 名	L杆设计图四						工程编号	20QN-S1239	图 别	方案
	设 计		校 核		专业负责人		项目负责人		审 核		审 定		比 例		图 号	F01R17	日 期	2020.06

总 张	第 张
修正版号	

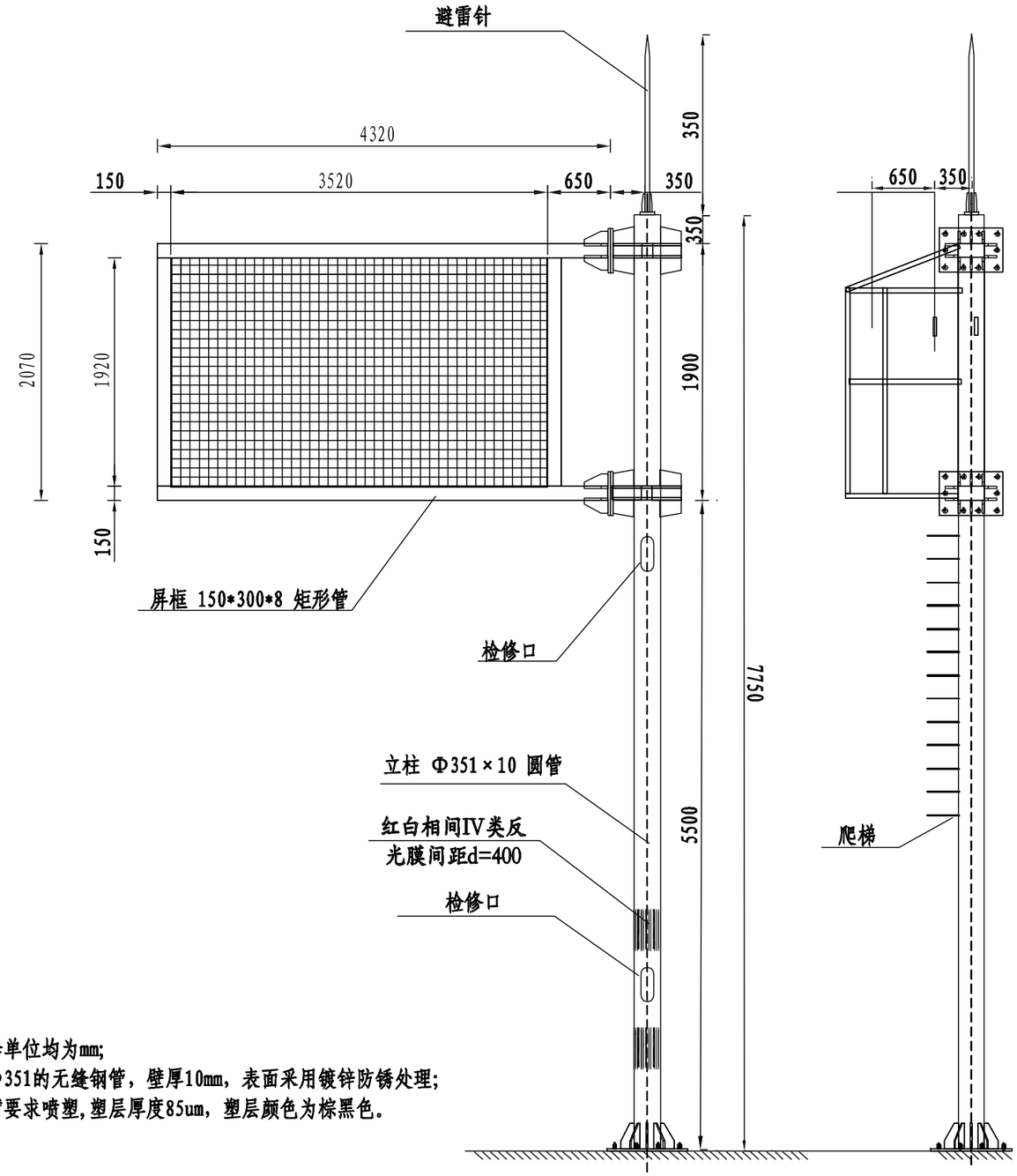

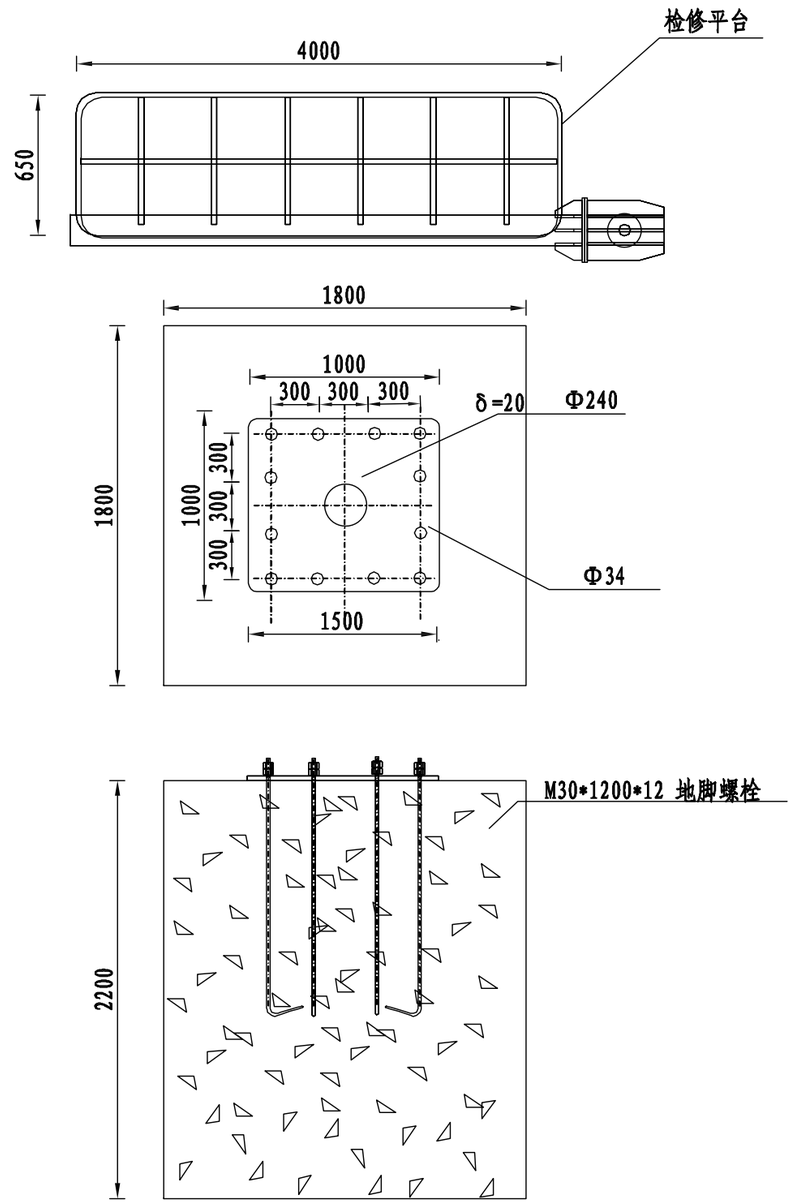

说明:

1、图中未注释单位均为mm;

2、立柱采用Φ351的无缝钢管，壁厚10mm，表面采用镀锌防锈处理;

3、立杆与横臂要求喷塑,塑层厚度85um，塑层颜色为棕黑色。

专业	签字	专业	签字	专业	签字	专业	签字	专业	签字
				排水		桥梁		道路	

上海千年城市规划工程设计股份有限公司 SHANGHAI THOUSAND YEAR DESIGN	工程名称	2020年秀洲区公路治超非现场执法系统方案设计项目					图 名	F杆结构图						工程编号	20QN-S1239	图 别	方案
	设 计		校 核		专业负责人		项目负责人		审 核		审 定		比 例		图 号	F01R18	日 期	2020.06

总 张	第 张
修正版号	

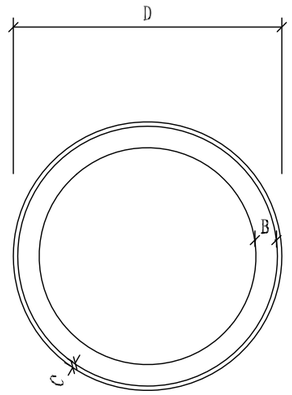

禁 令 标 志

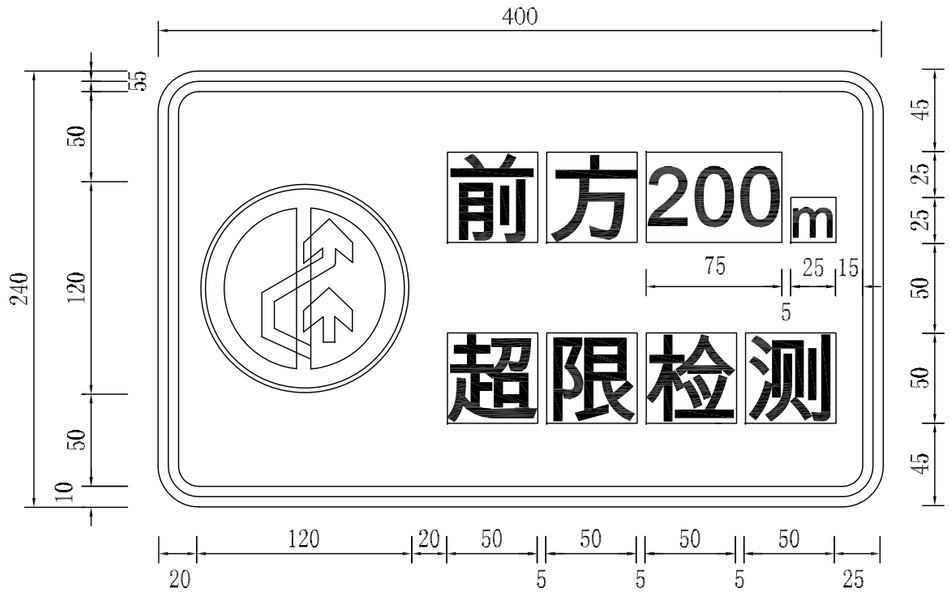

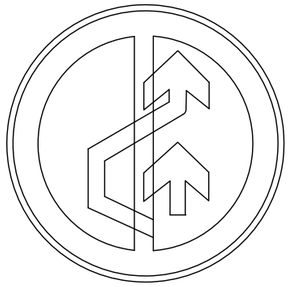

标 志 尺 寸 表

		禁令标志
圆形	标志外径D，cm	120
	边宽度B，cm	12
	红杠宽度E，cm	9
	衬底边宽度C，cm	1.0

说明:

1、图中尺寸以cm计。

2、禁令标志版面颜色为白底、红圈、黑图案。

3、标志版面反光膜应采用Ⅳ类反光膜制作，标志版面图案不允许用拼接方式或贴膜。

4、未尽事宜参见国标《道路交通标志和标线 第2部分：道路交通标志》（GB5768.2-2009）。

专业	道路	签字		专业	桥梁	签字		专业	排水	签字		专业		签字	

上海千年城市规划工程设计股份有限公司 SHANGHAI THOUSAND YEAR DESIGN	工程名称	2020年秀洲区公路治超非现场执法系统方案设计项目					图 名	预告标志牌版面图						工程编号	20QN-S1239	图 别	方案
	设 计		校 核		专业负责人		项目负责人		审 核		审 定		比 例		图 号	F01R19	日 期	2020.06

总 张	第 张
修正版号	

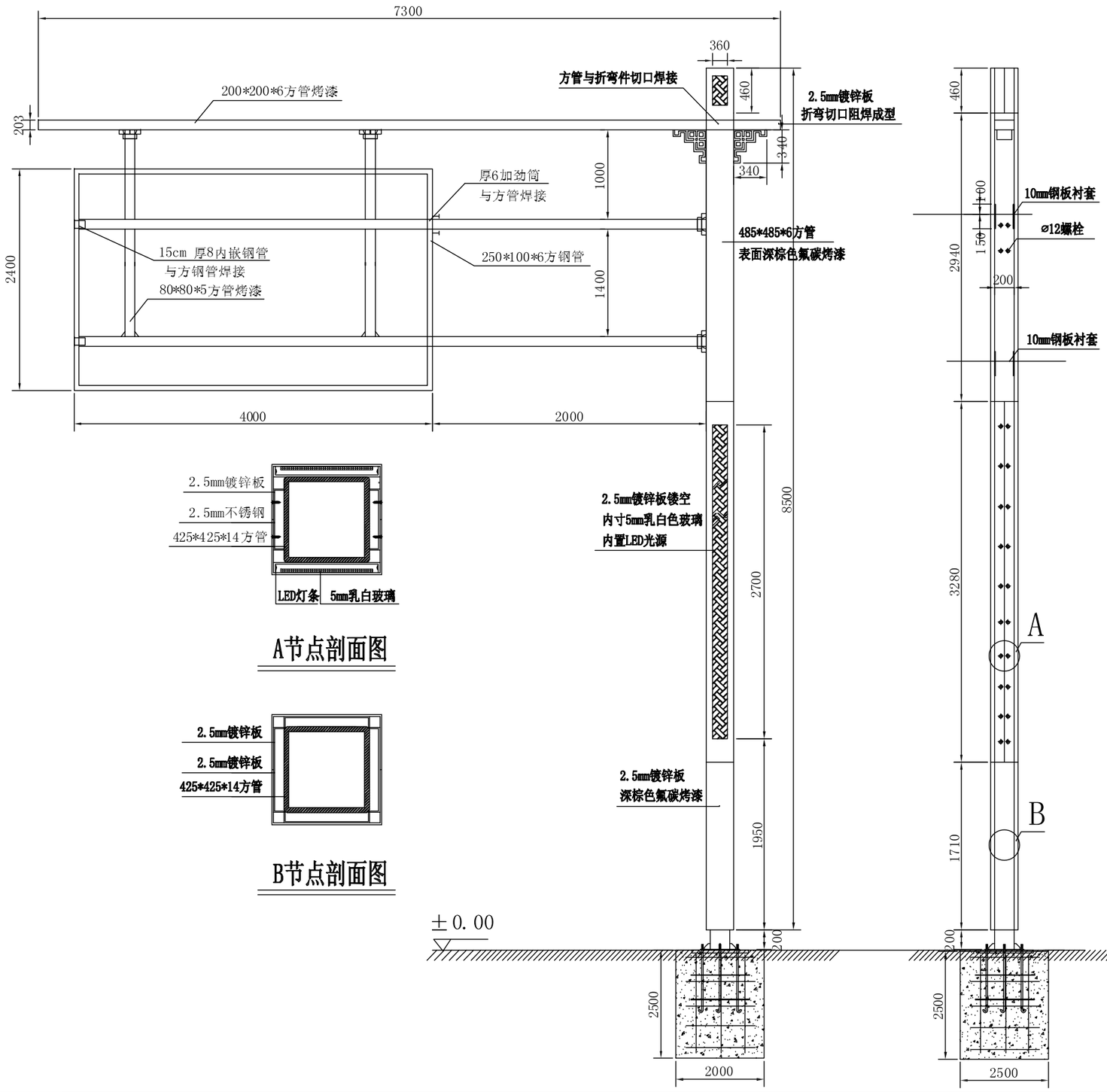

A节点剖面图

B节点剖面图

立柱法兰大样

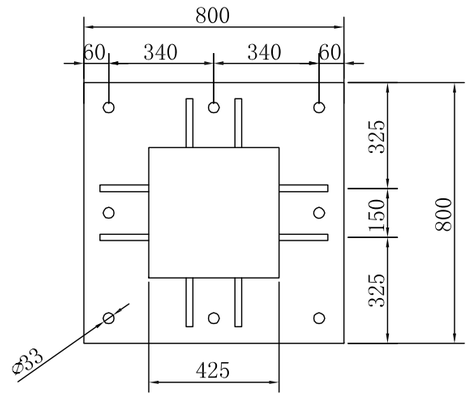

底座法兰大样

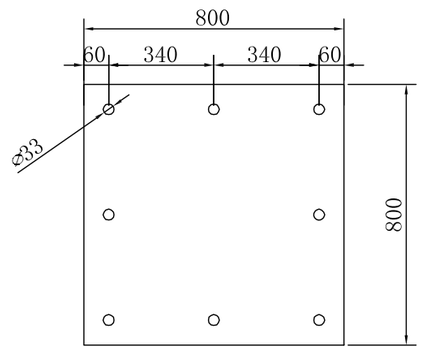

说明：图中尺寸均以mm计。

签字	专业	签字	专业	排水	签字	专业	桥梁	签字	专业	道路

上海千年城市规划工程设计股份有限公司 SHANGHAI THOUSAND YEAR DESIGN	工程名称	2020年秀洲区公路治超非现场执法系统方案设计项目					图 名	单悬臂式标志结构图					工程编号	20QN-S1239	图 别	方案
	设 计		校 核		专业负责人		项目负责人		审 核		审 定		比 例		图 号	F01R20	日 期	2020.06