长岭县 2025 年新增畅返不畅项目
（前七号镇六合村至小六合屯）

施 工 图 设 计

第 一 册　　共 一 册

吉林省中吉工程设计咨询有限公司
二〇二五年五月

长岭县 2025 年新增畅返不畅项目
（前七号镇六合村至小六合屯）

施 工 图 设 计

设计部经理：　　总　经　理：

设计负责人：　　总 工 程 师：

设 计 单 位：吉林省中吉工程设计咨询有限公司

证 书 等 级：乙 级

企 业 名 称 ：吉林省中吉工程设计咨询有限公司

经 济 性 质 ：有限责任公司（自然人投资或控股）

资 质 等 级 ：公路行业（公路）专业乙级。

******

工 程 设 计 资 质 证 书

仅限于 长岭县2025年新增畅返不畅项目 使用

证书编号：A122013215

有 效 期：至2030年03月17日

发证机关：

中华人民共和国住房和城乡建设部制

2025年 03月 17日

No.AZ 0115009

长岭县公路建设管理办公室文件

长公建管办[2025]8号

关于长岭县2025年新增畅返不畅项目（前七号镇六合村至小六合屯）勘察设计的委托书

吉林省中吉工程咨询有限公司：

根据“十四五”规划和省交通厅公路建设计划的安排，现将长岭县2025年新增畅返不畅项目（前七号镇六合村至小六合屯）勘察设计任务委托给你公司，具体事宜如下：

一、路线地点：长岭县前七号镇六合村，路线全长约2.633公里。

二、完成内容：施工图设计及预算。

三、技术标准：采用设计速度20km/h的四级公路标准，采用路面宽4.5m，路基宽5.5m。

四、沿线需要新建及改建的桥梁另行设计，沿线涵洞按公路II级标准，宽度与路基同宽，原有涵可以利用的要有必要说明。

五、建设期：一年，即2025年。

六、其他事项：

1. 应对路线的走向、控制点位进行详细勘察，提出合理的路线方案。

2. 本着少占地、少拆迁、工程技术合理的原则进行设计。

3. 做好沿线筑路材料的调查，路基路面用土土源施工中由地方政府协调解决，运距暂定5公里。

4. 做好路线起讫点的顺接及平面交叉设计。

5. 全县采用自然排水方式。

6. 与2025年5月30日前提交施工图设计及预算，一式六份。

2025年5月6日

目　　录

第 一 篇

总 体 设 计

吉林省中吉工程设计咨询有限公司	长岭县2025年新增畅返不畅项目 （前七号镇六合村至小六合屯）	项目地理位置图	设计		复核		审核		图号	S1-1	日期	2025.05

说 明

1、任务依据及测设经过

1.1、概述

长岭县，隶属于吉林省松原市，位于吉林省西部，松原市西南部。东与农安县接壤，南与公主岭市、双辽市交界，西与内蒙古科尔沁左翼中旗毗邻，北与通榆、乾安、前郭尔罗斯蒙古族自治县为邻。地理坐标为东经 123° 6′ 至 124° 45′ 、北纬 43° 59′ 至 44° 42′ 。属中温带大陆性季风气候。

多年来，各项事业得到了国家、省、市的大力支持和帮助，有了长足发展。在基础设施建设方面农村公路状况差，不能为贫困地区经济发展提供有利的交通条件，为了更好的发挥交通对经济发展的带动作用，帮助贫困地区整体脱贫至富、全面建设小康社会需要提供一个强有力的交通运输保障,提出建设**长岭县 2025 年新增畅返不畅项目（前七号镇六合村至小六合屯)**，并将其列入长岭县公路建设计划。

旧路路面情况一览表

序号	起讫桩号	宽度(m)	结构类型(cm)	备注
1	K0+000～K0+607	6-8	土路	路线 1
2	K0+000～K0+562	6-8	土路	路线 2
3	K0+000～K0+502	6-8	土路	路线 3
4	K0+000～K0+282	6-8	土路	路线 4
5	K0+000～K0+531	6-8	土路	路线 5
6	K0+000～K0+149	6-8	土路	路线 6

1.2、设计依据

受**长岭县公路建设管理办公室**的委托，我公司对本项目工程进行勘察设计。并遵照下列标准、规范、规程进行：

交通部《公路工程技术标准》（JTG B01-2014）；

交通部《公路路线设计规范》（JTG D20-2017）；

交通部《公路养护技术规范》（JTG H10-2009）；

交通部《公路沥青路面设计规范》(JTG D50—2017)

交通部《公路沥青路面施工技术规范》(JTG F40—2004)

交通部《公路路面基层施工技术细则》（JTG/T F20-2014）；

交通部《公路路基设计规范》（JTG D30-2015）；

交通部《公路工程集料试验规程》（JTG E42－2015）；

交通部《公路工程质量检验评定标准》（TJG F80/1-2017）；

交通部《公路养护质量检查评定标准》（TJT 075-94）；

吉林省交通运输厅《吉林省农村公路建设与养护技术指南》；

现行的有关《规范》、《规程》、《办法》。

1.3、测设经过

我公司于 2025 年 5 月对本项目进行了外业调查，搜集到了详实可靠的调查资料。在勘测过程中，我公司派出以设计部经理为组长，资深技术顾问及各专业工程师为组员的勘测队伍，利用水准仪和 RTK 对全线高程和平面数据进行采集，对本项目进行了详细调查，为了全面了解本项目现有路面的状况，外业勘测期间进行了细致的调查，同时对沿线地质、水文、筑路材料、等进行了详细的调查。取得了满足规范精度要求的勘测成果，最终确定设计方案。

内业设计过程中，本着实事求是的原则，科学合理地采用技术指标，利用 Card/1、CAD 等国内外先进的软件进行设计。设计人员坚持“质量第一，诚实守信”的设计理念，严格按照质量管理目标，层层把关，确保设计质量。

2、技术标准

本次设计采用具体的技术标准如下表：

主要经济技术指标表

指标名称	技术标准	备注
公路等级	四	
设计速度(公里/小时)	20	
路基宽度（米）	5.5	
行车道宽度（米）	1x4.5	
土路肩宽度（米）	2x0.5	
路拱横坡（%）	0.5（单向坡）	

3、路线起讫点、中间控制点、全长及概况

本项目位于长岭县前七号镇六合村，共包含 6 条路线，总里程 2.633km；本项目采用路基宽度 5.5m，路面宽度 4.5m，其中行车道 1×4.5m，土路肩宽度 2×0.5m。

4、沿线地形、地质、地震、气候、水文等自然地理特征

4.1、地形、地貌

长岭县位于吉林省西部，松原市西南部，东与农安县接壤，南与公主岭市、双辽市交界，西与内蒙古科尔沁左翼中旗毗邻，北与通榆、乾安、前郭尔罗斯蒙古族自治县为邻。地处松辽平原腹地、科尔沁草原东部，是农业和草原牧区的交错带，境内无山脉河流，地势平坦，从东南到西北略呈倾斜。

路线所在区域为松花江平原腹地河谷区，地势低洼，路线所经区域多为固定沙丘覆盖，岗洼交错，土地瘠薄，沙丘间有甸子，局部积水，形成盐碱地。沿线植被以旱田、水田、草场为主，有部分林地。

本项目所在地区的标准冻深为 1.70 米，最大冻深为 2.0 米。

4.2、地质概况

本项目区域地质构造属于中生代松辽凹陷盆地次一级构造单元，即东南隆起带与中央凹陷的过度地带，区内大面积被第四系沉积物所覆盖，几乎见不到露头。本地分布有前震旦系、侏罗系、白垩系和第四　系地层。断裂构造有 3

条，均为隐伏构造。第三系曾有岩浆活动，形成火山锥。

4.3、气象、水文

路线所经地区处于中温带亚湿润大区第二气候区，属大陆季风性气候。全年热量充足，降水偏少，年平均气温为 5.8℃，一年最大年温差为 70℃，无霜期 145 天，年日照 2714.9 小时，年降水量 494.0 毫米，干燥度 1.23.冻胀和翻浆为公路的主要病害。

路线所经地区属辽河水系，属于平原区游荡性河流。

4.4、地震

根据《中国地震动参数区划图》（GB18306-2015）进行区域划分，路线所经地区地震动峰值加速度为 0.05g，对应地震基本烈度为Ⅵ度。根据交通部颁发的《公路工程抗震规范》（JTG B02-2013）的要求，本项目主要工程构造物可简易设防，不进行抗震设计。

5、路线与周围环境和自然景观协调情况

本设计重视路线与周围自然景观相协调，本次设计主要为对既有土路新建水泥路面，路线走向与现有道路完全一致。

6、新技术采用及计算机运用情况

在本项目的勘测设计过程中，采用了以下先进技术，以保证勘测设计质量：

1)、路线设计中，利用德国 IB&T 公司的 CARD/1 软件及路线 CAD 进行路线的平、纵面线型设计和优化，提高了定线速度、精度，保证了线位的合理性和经济性。

2)、外业中的测量数据全部利用全球卫星定位系统（GPS）、全站仪和自动安平水准仪进行采集，路线平、纵、横测量数据及相应的图表，全部采用计算机技术完成。

3)、采用钻探、触探等办法进行工程地质、水文地质勘探。

4)、利用扫描仪及计算机绘制平面图和占地图等。

5)、利用桥梁博士、桥梁通及桥涵 CAD 设计系统等软件进行桥涵设计。

6)、全部图纸利用计算机进行绘制、出版。

7)、利用《同望公路工程造价管理系统》WCOST2000 系统完成设计预算编制工作。

7、与有关部门协商情况

在设计勘测过程中，有关路线方案等重大问题已同地方政府及交通部门交换意见，同时充分听取了当地政府及群众的意见。

8、筑路材料

1）碎　石：购于科左中旗玻璃山采石场

2）片、块石：购于双辽绿化采石场

3）中、粗砂：购于公主岭十屋镇东辽河砂场

4）生石灰、矿粉：购于郭家店四达建筑材料有限公司

5）水　泥：购于松原北方水泥有限公司

6）沥　青：购于长岭县沥青储备站

7)、沿线工程所需外购材料如木材、钢筋等均由长岭县购运。

8)、工程用水采用外购。工程用电采用自发电。

第 二 篇

路　　线

说　明

1、路线平面、纵断面说明

1.1、 设计标准

根据设计委托书，本项目全线采用四级公路标准，设计速度 20Km/h，路基宽 5.5m，路面宽 1x4.5m,土路肩 2x0.5m，路拱横坡 0.5%。

1.2、 路线走向及设计范围

路线位于长岭县前七号镇六合村，路线全长 2.633 公里。

1.3、 路线平纵面设计

本次项目为新建道路，路线以拟合现状道路线型为主，指标维持现状。

路线方案布设充分考虑了路线所经过地区的地形、地物、地质、水文等自然条件，并结合沿线乡镇的总体规划布局和公路网布局的要求，注重工程技术、经济的合理性，同时征求了当地交通运输局、地方政府及交通部门、规划部门的意见，根据实地踏查结果，确定本项目的路线方案。路线方案拟定主要遵循以下原则：

1)、充分合理利用沿线地形条件和现有旧路，对局部路段的指标进行改善，并对穿越镇内路段参考城镇规划进行设计，减少工程数量，尽量少拆迁或不拆迁，降低工程造价；

2)、合理利用自然地形条件，减少对自然环境的破坏和降低工程造价，提高运营效益，不片面地追求高指标而破坏环境；

3)、充分考虑城市的总体规划和地方政府的意见，有效发挥本路线对沿线各市县和乡镇的作用，为区域交通和经济的发展提供更便捷的服务；

4)、合理利用土地资源，特别是少占或不占高产农田；

5)、尽量避免或少同各种民用设施的干扰，做到便民不扰民；

6)、充分考虑环境保护和可持续发展的要求。

7)、本次纵断面设计，主要按照原有道路线型设计，局部改善现状道路不合理线型。

根据上述原则，拟定路线方案时主要考虑了以下因素：现有公路大部分路段平纵面线形指标较高，有较高的利用价值；利用旧路可以大大减少路基填方和占地；穿越乡镇路段，公路两侧预留红线范围较宽，可以减少公路穿越乡镇带来的交通拥挤和拆迁。因此，路线总体方案为：考虑沿线村镇总体规划布局，维持原有道路线型。

1.4、施工注意事项

施工放样前，必须对导线点进行联测、复核，成果符合规范要求方能进行放样，如需恢复或加密必须严格按控制测量的有关规范执行。中桩放样宜采用极坐标法或 GPS 全球定位技术，放样精度应满足有关规范或规程要求。

施工时，如沿线水准点需加密，迁移或重新恢复时，应按照 GB12898-91《三、四等水准点测量规范》及交通部颁发的《公路路线勘测规程》JTJ 061-85 要求执行。

本项目平面采用 CGCS2000 坐标系统，高斯正形投影任意带平面直角坐标系统，中央子午线为 123°；高程系统采用假定高程。

上述未尽事宜严格按国家、交通运输部现行的标准、规范、办法和吉林省交通运输厅的有关规定实施。

注:

1、本图比例为1：2000。

2、设计标高为路线中心线标高。

3、高程系统采用假定高程系统，

平面直角坐标系统采用CGCS2000坐标系统。

吉林省中吉工程设计咨询有限公司	长岭县2025年新增畅返不畅项目（前七号镇六合村至小六合屯）	路线平面图（一）	设计		复核		审核		图号	S2-2	日期	2025.05

吉林省中吉工程设计咨询有限公司	长岭县2025年新增畅返不畅项目 （前七号镇六合村至小六合屯）	路线平面图（二）	设计		复核		审核		图号	S2-2	日期	2025.05

K0+000~K0+607	
第 1 页	共 1 页

路 线 1

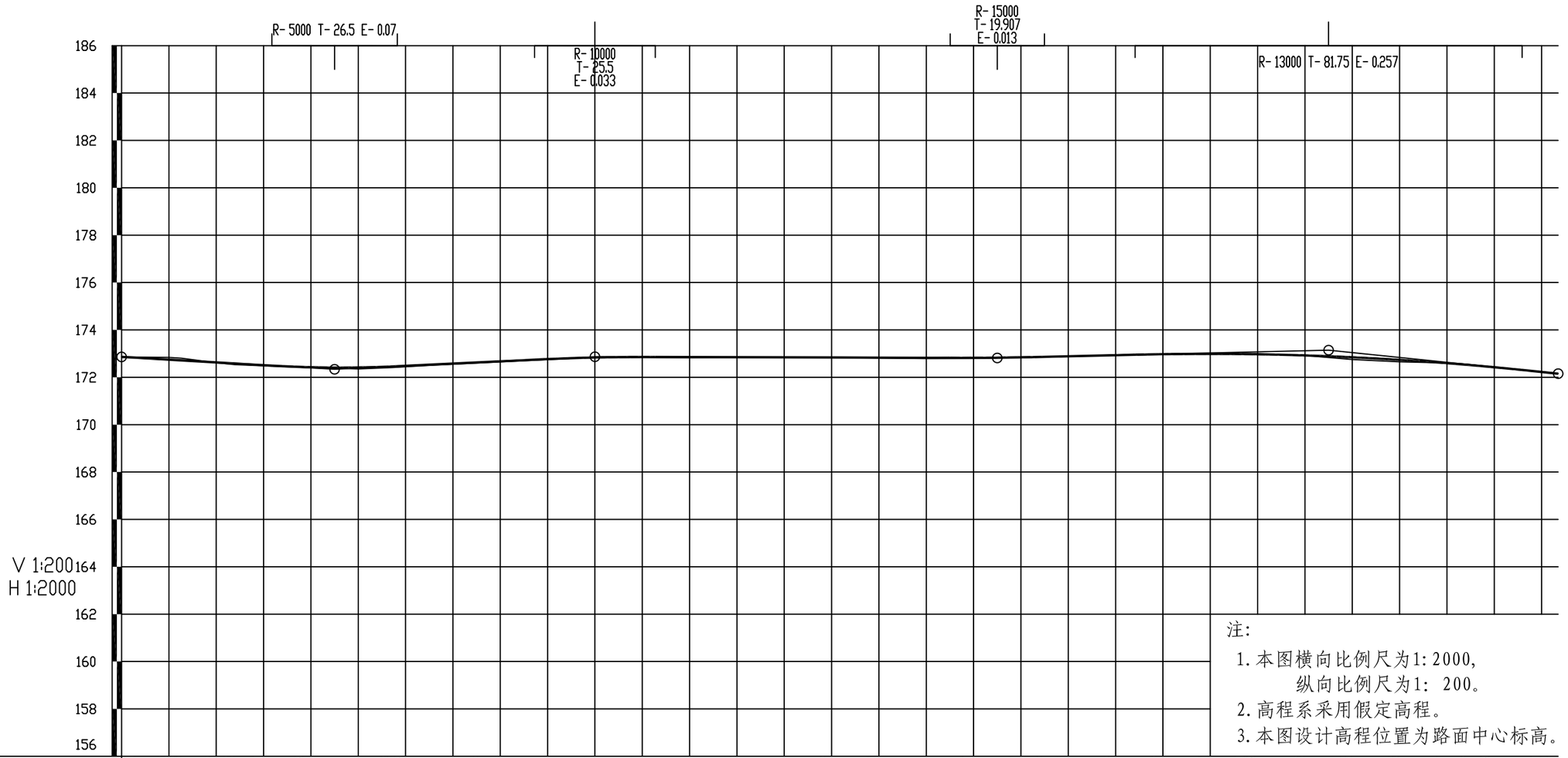

注:

1. 本图横向比例尺为1:2000,
   纵向比例尺为1: 200。
2. 高程系采用假定高程。
3. 本图设计高程位置为路面中心标高。

填挖高度(m)	0.000	-0.093	-0.093	0.012	0.048	0.030	0.009	0.061	0.043	0.039	0.026	0.026	0.026	0.024	-0.007	0.017	0.031	0.015	-0.001	0.002	0.027	0.034	0.030	0.007	0.006	0.007	0.002	0.002	0.007	-0.010	-0.019	0.003	0.095	0.083	0.004	-0.026	-0.009	0.000	0.000
设计高程(m)	172.860	172.744	172.713	172.628	172.582	172.512	172.429	172.413	172.455	172.482	172.578	172.630	172.674	172.768	172.833	172.858	172.854	172.848	172.842	172.836	172.830	172.824	172.821	172.842	172.860	172.886	172.933	172.974	172.988	172.978	172.971	172.923	172.844	172.735	172.614	172.528	172.434	172.225	172.153
地面高程(m)	172.860	172.837	172.806	172.616	172.534	172.482	172.420	172.352	172.412	172.443	172.552	172.604	172.648	172.744	172.840	172.841	172.823	172.833	172.843	172.834	172.803	172.790	172.791	172.835	172.854	172.879	172.931	172.972	172.981	172.988	172.990	172.920	172.749	172.652	172.610	172.554	172.443	172.225	172.153

坡度(%)坡长(m): 172.860 —(-0.580, 90.000)— +090 172.338 —(0.480, 110.000)— +200 172.866 —(-0.030, 170.000)— +370 172.815 —(0.235, 140.000)— +510 173.145 —(-1.022, 97.000)— 172.153

直线及平曲线:
- JD1 I-7°23'15.7"(Z) R-350
- R-∞
- JD2 I-6°25'49.2"(Y) R-650
- R-∞
- JD3 I-3°31'08"(Y) R-2800
- R-∞
- JD4 I-10°15'15.6"(Z) R-120
- R-∞

里程桩号: K0+000, +020, +025.330, +040, +047.894, +060, +077.873, 1, +114.348, +120, +140, +150.823, +160, +180, 2, +220, +240, +260, +280, 3, +320, +340, +360, +380, +388.949, 4, +420, +440, +460, +474.932, +480, 5, +520, +540, +557.445, +568.183, +578.921, 6, K0+607

吉林省中吉工程设计咨询有限公司	长岭县2025年新增畅返不畅项目 (前七号镇六合村至小六合屯)	路线纵断面图	设计		复核		审核		图号	S2-3	日期	2025.05

K0+000~K0+562	
第 1 页	共 1 页

路 线 2

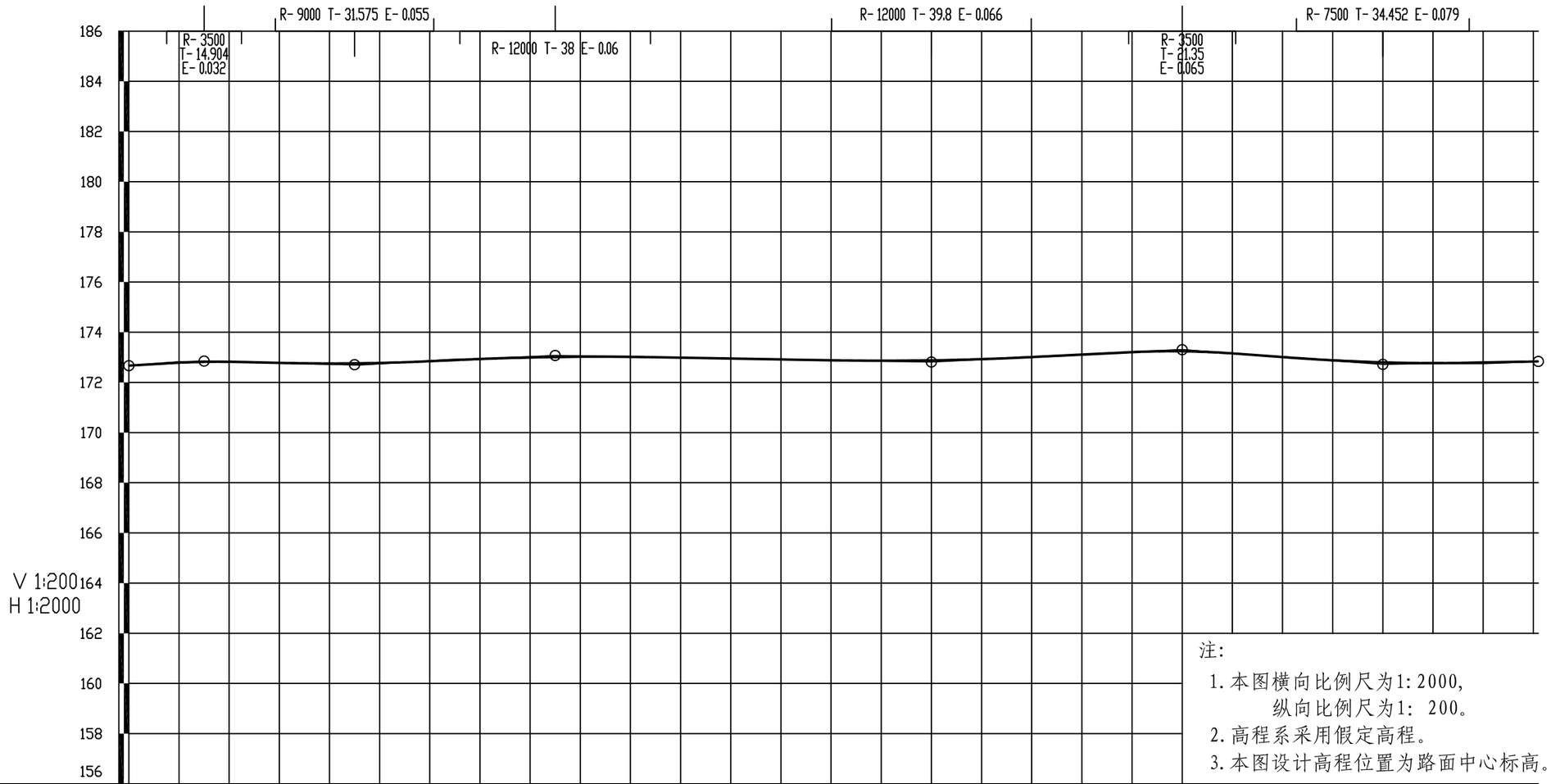

注:

1. 本图横向比例尺为1:2000,
   纵向比例尺为1: 200。
2. 高程系采用假定高程。
3. 本图设计高程位置为路面中心标高。

里程桩号	填挖高度(m)	设计高程(m)	地面高程(m)
K0+000	0.000	172.667	172.667
+011.478	-0.018	172.737	172.755
+020	-0.034	172.786	172.820
+026.271	-0.021	172.809	172.830
+040	0.014	172.822	172.808
+060	0.003	172.778	172.775
+080	0.031	172.755	172.724
+092.210	0.070	172.763	172.693
	0.036	172.777	172.741
+112.119	-0.003	172.812	172.815
+120	-0.020	172.843	172.863
+127.852	-0.032	172.879	172.911
+140	-0.006	172.932	172.938
+160	0.020	172.994	172.974
+180	0.014	173.023	173.009
	0.015	173.018	173.003
+220	-0.001	172.986	172.987
+240	-0.006	172.952	172.958
+260	0.005	172.917	172.912
+280	0.015	172.882	172.867
	-0.003	172.864	172.867
+316.717	-0.007	172.874	172.881
+339.795	0.014	172.927	172.913
+360	0.003	173.009	173.006
+380	0.000	173.107	173.107
	-0.017	173.205	173.222
+420	-0.066	173.238	173.304
+440	0.005	173.157	173.152
+460	0.002	173.011	173.009
+480	-0.013	172.879	172.892
	-0.006	172.798	172.804
+520	0.011	172.771	172.760
+540	0.044	172.794	172.750
K0+562.560	0.064	172.836	172.838

坡度(%)坡长(m): 172.667 -0.010 30.000 → 172.850 -0.242 60.000 → +090 172.705 0.460 80.000 → +170 173.073 -0.173 150.000 → +320 172.813 0.490 100.000 → +420 173.303 -0.730 80.000 → +500 172.719 0.189 62.000 → 172.836

直线及平曲线: R-∞ | JD1 -8°28'33"(Y) R-200 | R-∞ | JD2 I-11°08'47.7"(Z) R-100 | R-∞ | JD3 -7°12'40.5"(Y) R-250 | R-∞ | JD4 I-5°17'20.9"(Y) R-500 | R-∞

吉林省中吉工程设计咨询有限公司	长岭县2025年新增畅返不畅项目（前七号镇六合村至小六合屯）	路线纵断面图	设计	复核	审核	图号	S2-3	日期	2025.05

K0+000~K0+502	
第 1 页	共 1 页

路 线 3

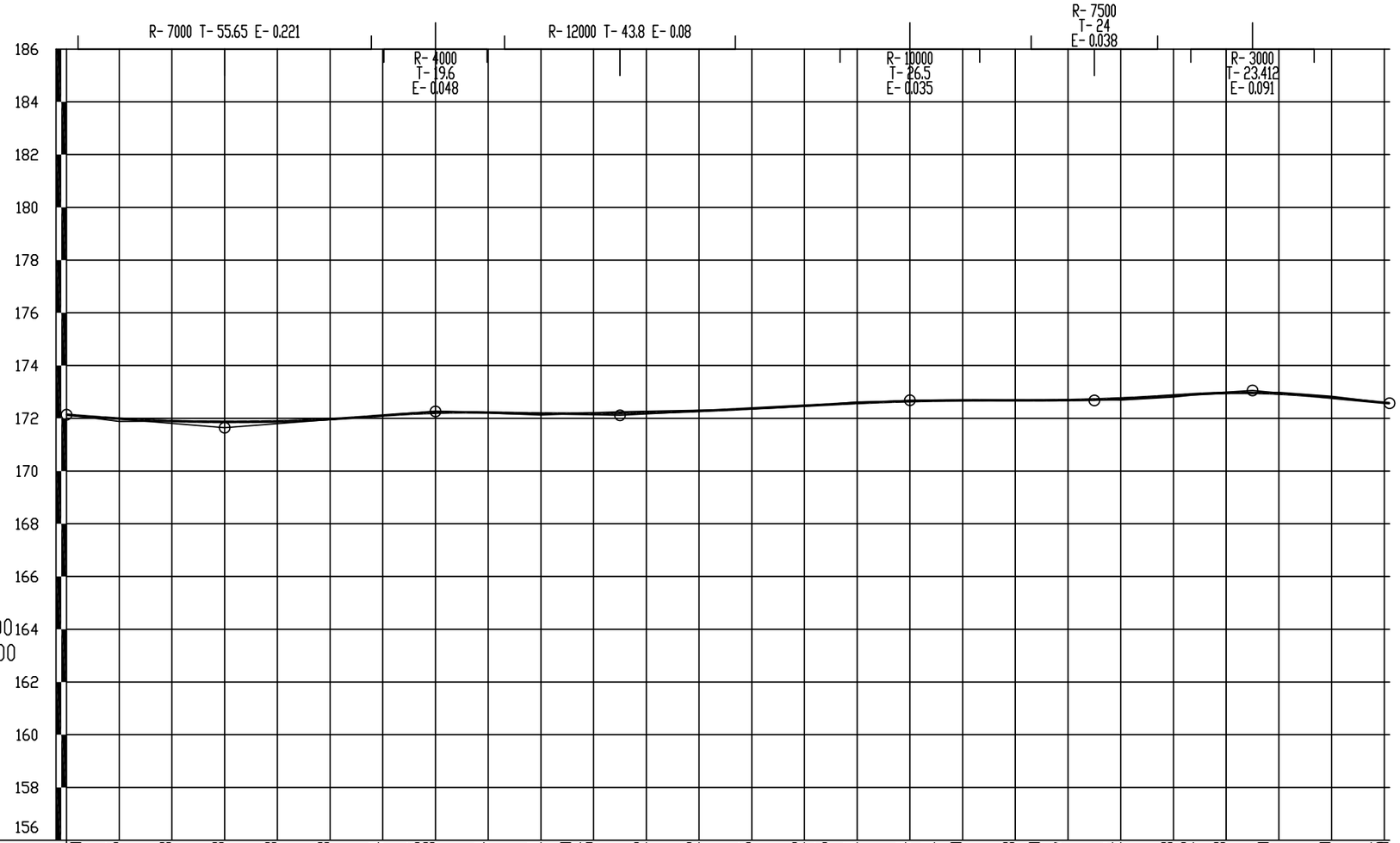

填挖高度(m)	0.000	0.106	0.003	-0.008	0.033	0.018	-0.004	-0.036 -0.063	0.004	0.061	0.000 -0.035	-0.052	-0.032	0.016	0.022 -0.006	-0.041	0.004	0.011	0.010	-0.013	-0.020	-0.007	0.054	0.063	0.032	0.013	-0.030	-0.060	-0.005
设计高程(m)	172.135	171.988	171.898	171.864	171.888	171.968	172.105	172.191 172.211	172.217	172.183	172.178 172.181	172.212	172.276	172.372	172.476 172.523	172.578	172.649	172.668	172.680	172.680	172.680	172.691	172.743	172.866	172.914	172.962	172.947	172.776	172.571
地面高程(m)	172.135	171.882	171.895	171.872	171.855	171.950	172.109	172.227 172.274	172.213	172.122	172.178 172.216	172.264	172.308	172.356	172.454 172.529	172.619	172.645	172.657	172.670	172.693	172.700	172.698	172.692	172.803	172.882	172.949	172.977	172.836	172.571
坡度(%)坡长(m)	172.135	60.000	-0.820	+060 171.643	0.770	80.000	+140 172.259	70.000	-0.210	+210 172.112	0.520	110.000	+320 172.684	70.000	-0.010	+390 172.677	0.630	60.000	+450 173.055	52.000	-0.931	172.571							
直线及平曲线	R-∞							JD1 I-1°38'55.4"(Z) R-2000			R-∞				JD2 I-5°26'41"(Y) R-850				R-∞			JD3 I-4°44'42.7"(Y) R-700					R-∞		
里程桩号	K0+000	+020	+040	+060	+080	1	+120	+134.329 +140	+160	+180	+191.880 2	+220	+240	+260	+280 +288.944	3	+320	+329.332	+340	+360	+369.719	+380	4 +398.591	+420	+427.578	+440	+456.564	+480	K0+502

注:

1. 本图横向比例尺为1:2000,
   纵向比例尺为1: 200。
2. 高程系采用假定高程。
3. 本图设计高程位置为路面中心标高。

吉林省中吉工程设计咨询有限公司	长岭县2025年新增畅返不畅项目 (前七号镇六合村至小六合屯)	路线纵断面图	设计	复核	审核	图号	S2-3	日期	2025.05

K0+000~K0+282	
第 1 页	共 1 页

路 线 4

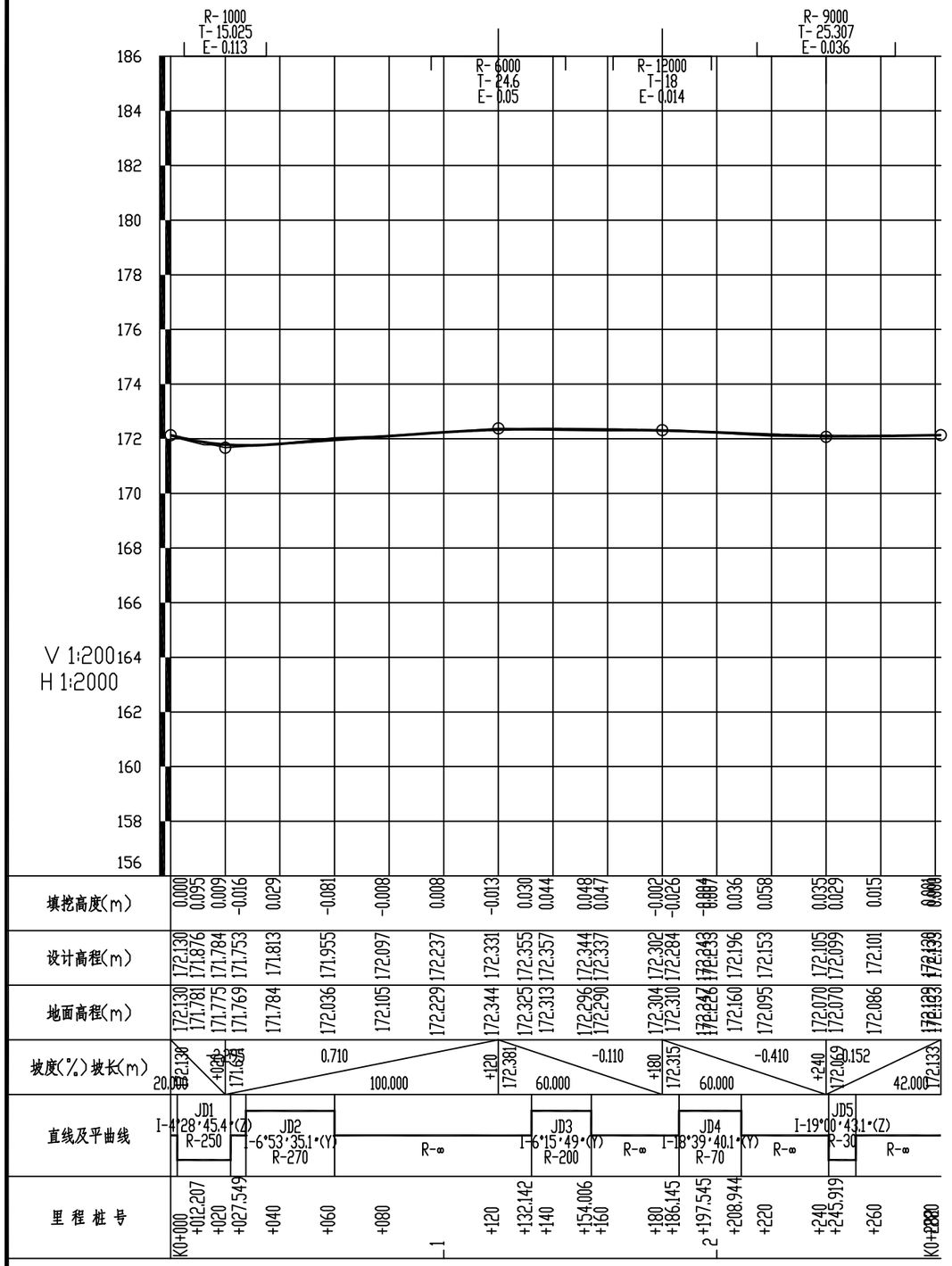

注:

1. 本图横向比例尺为1:2000,
   纵向比例尺为1: 200。
2. 高程系采用假定高程。
3. 本图设计高程位置为路面中心标高。

吉林省中吉工程设计咨询有限公司	长岭县2025年新增畅返不畅项目 (前七号镇六合村至小六合屯)	路线纵断面图	设计	复核	审核	图号	S2-3	日期	2025.05

K0+000~K0+531	
第 1 页	共 1 页

路 线 5

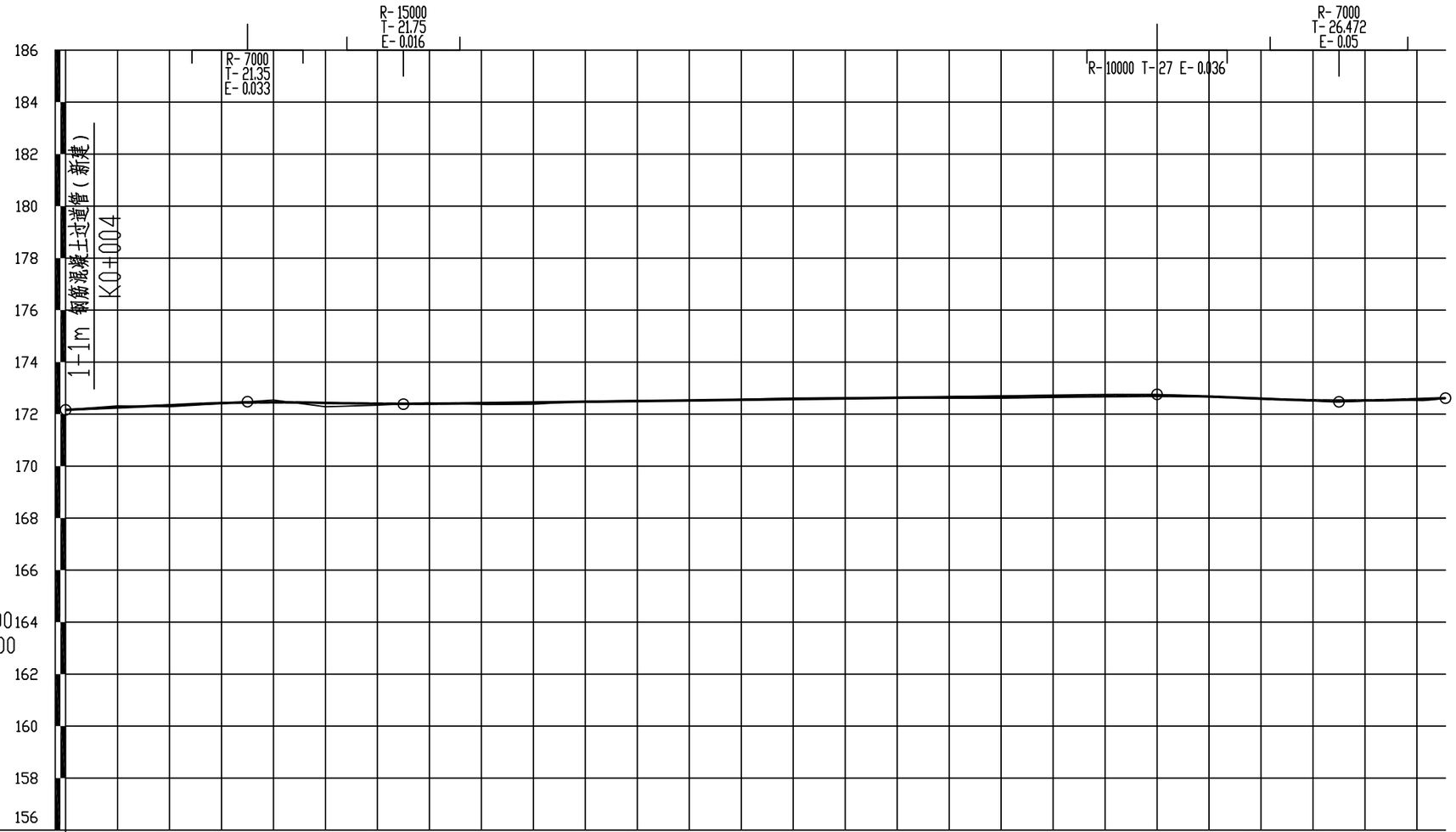

填挖高度(m)	0.000	-0.063	0.058	0.019	-0.091	0.146	0.060	-0.036	0.046	0.065	-0.022	-0.023	0.016	-0.015	-0.043	-0.025	0.000	0.043	0.071	0.069	0.064	0.048	0.043	0.014	-0.006	-0.017	-0.007	0.014	0.060	0.023	0.041	0.044	0.000
设计高程(m)	172.163	172.253	172.343	172.424	172.453	172.430	172.403	172.399	172.421	172.447	172.473	172.498	172.525	172.551	172.577	172.603	172.629	172.655	172.681	172.707	172.731	172.723	172.714	172.675	172.651	172.595	172.566	172.540	172.522	172.526	172.569	172.598	172.614
地面高程(m)	172.163	172.316	172.285	172.405	172.544	172.284	172.343	172.435	172.375	172.382	172.495	172.521	172.509	172.566	172.620	172.628	172.629	172.612	172.610	172.638	172.667	172.675	172.671	172.661	172.657	172.612	172.573	172.526	172.462	172.503	172.528	172.554	172.614

坡度(%)坡长(m)：172.163 — 0.450 / 70.000 — +070 172.478 — -0.160 / 60.000 — +130 172.382 — 0.130 / 290.000 — +420 172.759 — -0.410 / 70.000 — +490 172.422 — 1.346 / 41.000 — 172.614

直线及平曲线：R-∞；JD1 I-1°37′29.5″(Z) R-1600；R-∞；JD2 I-2°33′26.4″(Y) R-1000；R-∞；JD3 I-4°49′13.8″(Z) R-500；JD4 I-5°48′06.3″(Y) R-250；R-∞；JD5 I-32°05′14.8″(Z) R-15

里程桩号：K0+000，+020，+040，+060，+080，1，+120，+139.220，+160，+180，2，+219.085，+240，+260，+280，3，+320，+340，+360，+380，4，+420，+425.318，+440，+446.352，+460，+467.385，+476.253，+488.910，5，+518.106，+526.506，K0+531

注：
1. 本图横向比例尺为1:2000，
   纵向比例尺为1: 200。
2. 高程系采用假定高程。
3. 本图设计高程位置为路面中心标高。

吉林省中吉工程设计咨询有限公司	长岭县2025年新增畅返不畅项目（前七号镇六合村至小六合屯）	路线纵断面图	设计	复核	审核	图号	S2-3	日期	2025.05

K0+000~K0+149	
第 1 页	共 1 页

路 线 6

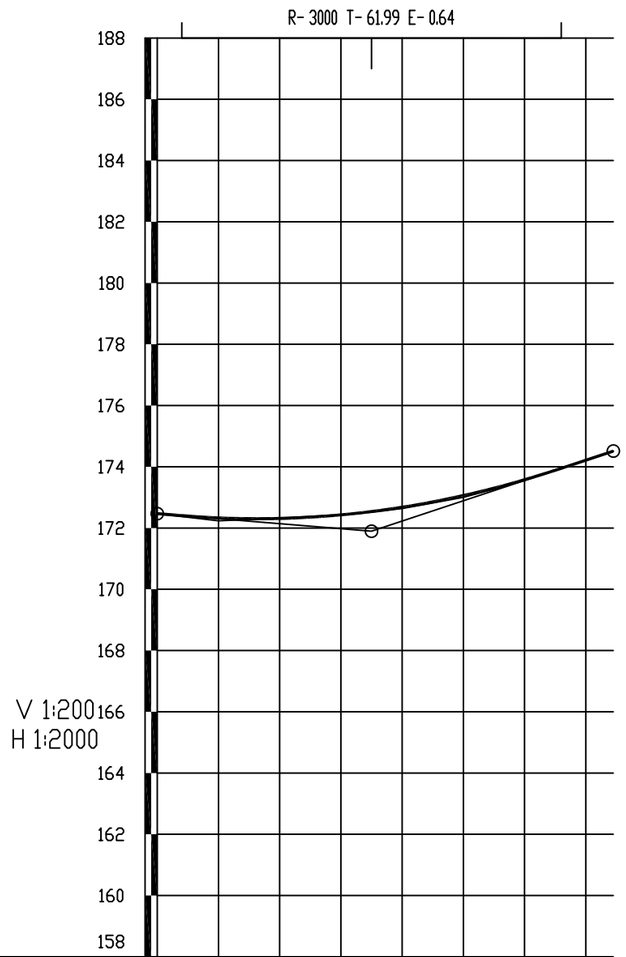

里程桩号	K0+000	+020	+040	+060	+080	+088.255	+111.920	+120	+140	K0+149
填挖高度(m)	0.000	0.096	-0.011	-0.006	0.039	0.031	0.057	0.030	0.002	0.000	0.000
设计高程(m)	172.470	172.330	172.313	172.428	172.678	172.820	173.060	173.352	173.576	174.215	174.513
地面高程(m)	172.470	172.234	172.324	172.434	172.639	172.789	173.003	173.322	173.574	174.215	174.513
坡度(%)坡长(m)	172.470	70.000	-0.820	+070	171.896	3.313	79.000	174.513			
直线及平曲线	R-∞				JD1 I-1°48'28.3"(Z) R-1500			R-∞			

注:

1. 本图横向比例尺为1:2000,
   纵向比例尺为1: 200。
2. 高程系采用假定高程。
3. 本图设计高程位置为路面中心标高。

吉林省中吉工程设计咨询有限公司	长岭县2025年新增畅返不畅项目（前七号镇六合村至小六合屯）	路线纵断面图	设计	复核	审核	图号	S2-3	日期	2025.05

直 线、曲 线 及 转 角 表

长岭县2025年新增畅返不畅项目（前七号镇六合村至小六合屯）

交点号	交点坐标 N (X)	交点坐标 E (Y)	交点桩号	转角值	曲线要素值 (m) 半径	缓和曲线长度	缓和曲线参数	切线长度	曲线长度	外距	校正值	曲线主点桩号 第一缓和曲线	第一缓和曲线终点或圆曲线起点	曲线中点	第二缓和曲线起点或圆曲线终点	第二缓和曲线	直线长度及方向 直线段长 (m)	交点间距(m)	计算方位角	备注
1	2	3	4	5	6	7	8	9	10	11	12	13	14	15	16	17	18	19	20	21
JD0	4888368.785	549057.269	K0+000																	
																	2.77	25.36	217° 38′ 48.5″	
JD1	4888348.704	549041.779	K0+025.361	7° 23′ 15.7″ (Z)	350.00			22.60	45.13	0.73	0.06		K0+002.765	K0+025.330	K0+047.894					
																	29.98	89.09	210° 15′ 32.8″	
JD2	4888271.754	548996.886	K0+114.387	6° 25′ 49.2″ (Y)	650.00			36.51	72.95	1.02	0.08		K0+077.873	K0+114.348	K0+150.823					
																	152.14	274.67	216° 41′ 22″	路线1
JD3	4888051.503	548832.780	K0+388.976	3° 31′ 08″ (Y)	2800.00			86.01	171.97	1.32	0.05		K0+302.966	K0+388.949	K0+474.932					
																	82.51	179.29	220° 12′ 30″	
JD4	4887914.579	548717.036	K0+568.212	10° 15′ 15.6″ (Z)	120.00			10.77	21.48	0.48	0.06		K0+557.445	K0+568.183	K0+578.921					
																	28.08	38.85	209° 57′ 14.3″	
JD5	4887880.921	548697.640	K0+607																	
JD0	4888289.678	549168.964	K0+000																	
																	11.48	26.30	210° 39′ 10.9″	
JD1	4888267.055	549155.556	K0+026.298	8° 28′ 33″ (Y)	200.00			14.82	29.59	0.55	0.05		K0+011.478	K0+026.271	K0+041.064					
																	41.42	66.00	219° 07′ 43.9″	
JD2	4888215.858	549113.907	K0+092.241	11° 08′ 47.7″ (Z)	100.00			9.76	19.45	0.47	0.06		K0+082.483	K0+092.210	K0+101.938					
																	10.18	35.69	207° 58′ 56.2″	路线2
JD3	4888184.338	549097.160	K0+127.872	7° 12′ 40.5″ (Y)	250.00			15.75	31.47	0.50	0.04		K0+112.119	K0+127.852	K0+143.584					
																	173.13	211.98	215° 11′ 36.7″	
JD4	4888011.106	548974.988	K0+339.811	5° 17′ 20.9″ (Y)	500.00			23.10	46.16	0.53	0.03		K0+316.717	K0+339.795	K0+362.873					
																	199.13	222.22	220° 28′ 57.6″	
JD5	4887842.084	548830.718	K0+562																	

编制：

复核：

审核：

直 线、曲 线 及 转 角 表

长岭县2025年新增畅返不畅项目（前七号镇六合村至小六合屯）

交点号	交点坐标 N (X)	交点坐标 E (Y)	交点桩号	转角值	曲线要素值 (m) 半径	缓和曲线长度	缓和曲线参数	切线长度	曲线长度	外距	校正值	曲线主点桩号 第一缓和曲线	第一缓和曲线终点或圆曲线起点	曲线中点	第二缓和曲线起点或圆曲线终点	第二缓和曲线	直线长度及方向 直线段长 (m)	交点间距(m)	计算方位角	备注
1	2	3	4	5	6	7	8	9	10	11	12	13	14	15	16	17	18	19	20	21
JD0	4887437.218	550870.837	K0+000																	路线3
																	134.33	163.11	226° 11′ 18.9″	
JD1	4887324.301	550753.136	K0+163.106	1° 38′ 55.4″ (Z)	2000.00			28.78	57.55	0.21	0.00		K0+134.329	K0+163.104	K0+191.880					
																	97.06	166.26	224° 32′ 23.5″	
JD2	4887205.798	550636.520	K0+329.362	5° 26′ 41″ (Y)	850.00			40.42	80.77	0.96	0.06		K0+288.944	K0+329.332	K0+369.719					
																	28.87	98.29	229° 59′ 04.5″	
JD3	4887142.596	550561.240	K0+427.594	4° 44′ 42.7″ (Y)	700.00			29.00	57.97	0.60	0.03		K0+398.591	K0+427.578	K0+456.564					
																	45.44	74.44	234° 43′ 47.2″	
JD4	4887099.612	550500.466	K0+502																	
JD0	4887441.067	550875.423	K0+000																	路线4
																	2.44	12.21	46° 57′ 58.4″	
JD1	4887449.401	550884.350	K0+012.212	4° 28′ 45.4″ (Z)	250.00			9.78	19.54	0.19	0.01		K0+002.435	K0+012.207	K0+021.980					
																	5.57	31.61	42° 29′ 13″	
JD2	4887472.710	550905.698	K0+043.810	6° 53′ 35.1″ (Y)	270.00			16.26	32.48	0.49	0.04		K0+027.549	K0+043.790	K0+060.032					
																	72.11	99.31	49° 22′ 48″	
JD3	4887537.367	550981.082	K0+143.085	6° 15′ 49″ (Y)	200.00			10.94	21.86	0.30	0.02		K0+132.142	K0+143.074	K0+154.006					
																	32.14	54.58	55° 38′ 37″	
JD4	4887568.171	551026.143	K0+197.647	18° 39′ 40.1″ (Y)	70.00			11.50	22.80	0.94	0.20		K0+186.145	K0+197.545	K0+208.944					
																	32.00	48.52	74° 18′ 17.2″	
JD5	4887581.297	551072.856	K0+245.965	19° 00′ 43.1″ (Z)	30.00			5.02	9.95	0.42	0.09		K0+240.941	K0+245.919	K0+250.896					
																	31.10	36.13	55° 17′ 34.1″	
JD6	4887601.867	551102.555	K0+282																	

编制：

复核：

审核：

直 线、曲 线 及 转 角 表

长岭县2025年新增畅返不畅项目（前七号镇六合村至小六合屯）

交点号	交点坐标 N (X)	交点坐标 E (Y)	交点桩号	转角值	曲线要素值 (m) 半径	缓和曲线长度	缓和曲线参数	切线长度	曲线长度	外距	校正值	曲线主点桩号 第一缓和曲线	第一缓和曲线终点或圆曲线起点	曲线中点	第二缓和曲线起点或圆曲线终点	第二缓和曲线	直线长度及方向 直线段长 (m)	交点间距(m)	计算方位角	备注
1	2	3	4	5	6	7	8	9	10	11	12	13	14	15	16	17	18	19	20	21
JD0	4887198.635	551093.389	K0+000																	路线5
																	139.22	161.91	231° 45′ 44.9″	
JD1	4887098.425	550966.218	K0+161.909	1° 37′ 29.5″ (Z)	1600.00			22.69	45.37	0.16	0.00		K0+139.220	K0+161.908	K0+184.595					
																	34.49	79.50	230° 08′ 15.4″	
JD2	4887047.470	550905.195	K0+241.406	2° 33′ 26.4″ (Y)	1000.00			22.32	44.63	0.25	0.01		K0+219.085	K0+241.402	K0+263.719					
																	161.60	204.97	232° 41′ 41.8″	
JD3	4886923.249	550742.161	K0+446.364	4° 49′ 13.8″ (Z)	500.00			21.05	42.07	0.44	0.03		K0+425.318	K0+446.352	K0+467.385					
																	8.87	42.58	227° 52′ 28.1″	
JD4	4886894.687	550710.579	K0+488.921	5° 48′ 06.3″ (Y)	250.00			12.67	25.31	0.32	0.02		K0+476.253	K0+488.910	K0+501.568					
																	16.54	33.52	233° 40′ 34.4″	
JD5	4886874.832	550683.573	K0+522.419	32° 05′ 14.8″ (Z)	15.00			4.31	8.40	0.61	0.23		K0+518.106	K0+522.306	K0+526.506					
																	4.49	8.81	201° 35′ 19.6″	
JD6	4886866.642	550680.332	K0+531																	
JD0	4887216.635	551083.282	K0+000																	路线6
																	64.59	88.26	56° 54′ 43.3″	
JD1	4887264.817	551157.227	K0+088.257	1° 48′ 28.3″ (Z)	1500.00			23.67	47.33	0.19	0.00		K0+064.590	K0+088.255	K0+111.920					
																	37.08	60.75	55° 06′ 14.9″	
JD2	4887299.570	551207.052	K0+149																	

编制：孔凡龙　　复核：[illegible]　　审核：高[illegible]

纵 坡 、竖 曲 线 表

长岭县2025年新增畅返不畅项目（前七号镇六合村至小六合屯）

序 号	桩 号	竖 曲 线							纵 坡（%）		变坡点间距	直坡段长	备 注
		标 高（m）	凸曲线半径R（m）	凹曲线半径R（m）	切线长T（m）	外距E（m）	起点桩号	终点桩号	+	-	（m）	（m）	
0	K0+000	172.860											
										-0.580	90.000	63.500	
1	K0+090	172.338		5000.000	26.500	0.070	K0+063.500	K0+116.500					
									0.480		110.000	58.000	
2	K0+200	172.866	10000.000		25.500	0.033	K0+174.500	K0+225.500					
										-0.030	170.000	124.593	路线1
3	K0+370	172.815		15000.000	19.907	0.013	K0+350.093	K0+389.907					
									0.235		140.000	38.343	
4	K0+510	173.145	13000.000		81.750	0.257	K0+428.250	K0+591.750					
										-1.022	97.000	15.250	
5	K0+607	172.153											
0	K0+000	172.667											
									0.610		30.000	15.096	
1	K0+030	172.850	3500.000		14.904	0.032	K0+015.096	K0+044.904					
										-0.242	60.000	13.521	
2	K0+090	172.705		9000.000	31.575	0.055	K0+058.425	K0+121.575					
									0.460		80.000	10.425	
3	K0+170	173.073	12000.000		38.000	0.060	K0+132	K0+208					
										-0.173	150.000	72.200	路线2
4	K0+320	172.813		12000.000	39.800	0.066	K0+280.200	K0+359.800					
									0.490		100.000	38.850	
5	K0+420	173.303	3500.000		21.350	0.065	K0+398.650	K0+441.350					
										-0.730	80.000	24.198	
6	K0+500	172.719		7500.000	34.452	0.079	K0+465.548	K0+534.452					
									0.189		62.000	27.548	
7	K0+562	172.836											

编制：　　复核：　　审核：

纵 坡 、竖 曲 线 表

长岭县2025年新增畅返不畅项目（前七号镇六合村至小六合屯）

序 号	桩 号	竖 曲 线							纵 坡（%）		变坡点间距	直坡段长	备 注
		标 高（m）	凸曲线半径R（m）	凹曲线半径R（m）	切线长T（m）	外距E（m）	起点桩号	终点桩号	+	-	（m）	（m）	
0	K0+000	172.135											路线3
										-0.820	60.000	4.350	
1	K0+060	171.643		7000.000	55.650	0.221	K0+004.350	K0+115.650					
									0.770		80.000	4.750	
2	K0+140	172.259	4000.000		19.600	0.048	K0+120.400	K0+159.600					
										-0.210	70.000	6.600	
3	K0+210	172.112		12000.000	43.800	0.080	K0+166.200	K0+253.800					
									0.520		110.000	39.700	
4	K0+320	172.684	10000.000		26.500	0.035	K0+293.500	K0+346.500					
										-0.010	70.000	19.500	
5	K0+390	172.677		7500.000	24.000	0.038	K0+366	K0+414					
									0.630		60.000	12.588	
6	K0+450	173.055	3000.000		23.412	0.091	K0+426.588	K0+473.412					
										-0.931	52.000	28.588	
7	K0+502	172.571											
0	K0+000	172.130											路线4
										-2.295	20.000	4.975	
1	K0+020	171.671		1000.000	15.025	0.113	K0+004.975	K0+035.025					
									0.710		100.000	60.375	
2	K0+120	172.381	6000.000		24.600	0.050	K0+095.400	K0+144.600					
										-0.110	60.000	17.400	
3	K0+180	172.315	12000.000		18.000	0.014	K0+162	K0+198					
										-0.410	60.000	16.693	
4	K0+240	172.069		9000.000	25.307	0.036	K0+214.693	K0+265.307					
									0.152		42.000	16.693	
5	K0+282	172.133											
0	K0+000	172.163											路线5
									0.450		70.000	48.650	
1	K0+070	172.478	7000.000		21.350	0.033	K0+048.650	K0+091.350					
										-0.160	60.000	16.900	
2	K0+130	172.382		15000.000	21.750	0.016	K0+108.250	K0+151.750					
									0.130		290.000	241.250	
3	K0+420	172.759	10000.000		27.000	0.036	K0+393	K0+447					
										-0.410	70.000	16.528	
4	K0+490	172.472		7000.000	26.472	0.050	K0+463.528	K0+516.472					
									0.346		41.000	14.528	
5	K0+531	172.614											

编制：

复核：

审核：

纵 坡 、竖 曲 线 表

长岭县2025年新增畅返不畅项目（前七号镇六合村至小六合屯）

序 号	桩 号	竖 曲 线							纵 坡（%）		变坡点间距	直坡段长	备 注
		标 高（m）	凸曲线半径R（m）	凹曲线半径R（m）	切线长T（m）	外距E（m）	起点桩号	终点桩号	+	-	（m）	（m）	
0	K0+000	172.470											
										-0.820	70.000	8.010	
1	K0+070	171.896		3000.000	61.990	0.640	K0+008.010	K0+131.990					路线6
									3.313		79.000	17.010	
2	K0+149	174.513											

编制：

复核：

审核：

逐　桩　坐　标　表

长岭县2025年新增畅返不畅项目（前七号镇六合村至小六合屯）

桩　号	坐　标		桩　号	坐　标		桩　号	坐　标		桩　号	坐　标	
	N (X)	E (Y)		N (X)	E (Y)		N (X)	E (Y)		N (X)	E (Y)
路线1						路线2					
K0+000	4888368.785	549057.269	K0+340	4888090.923	548861.846	K0+000	4888289.678	549168.964	K0+300	4888043.640	548997.932
K0+002.765	4888366.595	549055.580	K0+360	4888075.088	548849.629	K0+011.478	4888279.804	549163.112	K0+316.717	4888029.979	548988.298
K0+020	4888352.695	549045.394	K0+380	4888059.341	548837.299	K0+020	4888272.567	549158.612	K0+320	4888027.302	548986.397
K0+025.330	4888348.297	549042.383	K0+388.949	4888052.324	548831.745	K0+026.271	4888267.368	549155.107	K0+339.795	4888011.433	548974.567
K0+040	4888335.960	549034.447	K0+400	4888043.683	548824.857	K0+040	4888256.385	549146.873	K0+340	4888011.271	548974.441
K0+047.894	4888329.187	549030.393	K0+420	4888028.114	548812.303	K0+041.064	4888255.558	549146.204	K0+360	4887995.731	548961.853
K0+060	4888318.730	549024.292	K0+440	4888012.634	548799.638	K0+060	4888240.869	549134.254	K0+362.873	4887993.540	548959.994
K0+077.873	4888303.292	549015.286	K0+460	4887997.246	548786.863	K0+080	4888225.354	549121.632	K0+380	4887980.513	548948.875
K0+080	4888301.457	549014.211	K0+474.932	4887985.817	548777.255	K0+082.483	4888223.428	549120.065	K0+400	4887965.301	548935.891
K0+100	4888284.374	549003.813	K0+480	4887981.946	548773.983	K0+092.210	4888215.596	549114.303	K0+420	4887950.089	548922.906
K0+114.348	4888272.319	548996.032	K0+500	4887966.672	548761.071	K0+100	4888208.943	549110.255	K0+440	4887934.877	548909.922
K0+120	4888267.618	548992.894	K0+520	4887951.398	548748.160	K0+101.938	4888207.241	549109.329	K0+460	4887919.665	548896.938
K0+140	4888251.206	548981.465	K0+540	4887936.124	548735.248	K0+112.119	4888198.250	549104.552	K0+480	4887904.453	548883.953
K0+150.823	4888242.474	548975.071	K0+557.445	4887922.802	548723.987	K0+120	4888191.350	549100.745	K0+500	4887889.241	548870.969
K0+160	4888235.115	548969.588	K0+560	4887920.833	548722.358	K0+127.852	4888184.598	549096.738	K0+520	4887874.029	548857.985
K0+180	4888219.078	548957.638	K0+568.183	4887914.302	548717.430	K0+140	4888174.408	549090.126	K0+540	4887858.817	548845.000
K0+200	4888203.040	548945.689	K0+578.921	4887905.250	548711.660	K0+143.584	4888171.465	549088.081	K0+560	4887843.605	548832.016
K0+220	4888187.002	548933.739	K0+580	4887904.315	548711.121	K0+160	4888158.049	549078.620	K0+562	4887842.084	548830.718
K0+240	4888170.964	548921.789	K0+600	4887886.987	548701.135	K0+180	4888141.705	549067.093			
K0+260	4888154.927	548909.840	K0+607	4887880.921	548697.640	K0+200	4888125.361	549055.566			
K0+280	4888138.889	548897.890				K0+220	4888109.017	549044.040			
K0+300	4888122.851	548885.941				K0+240	4888092.673	549032.513			
K0+302.966	4888120.473	548884.169				K0+260	4888076.328	549020.986			
K0+320	4888106.845	548873.950				K0+280	4888059.984	549009.459			

编制：　　复核：　　审核：

逐　桩　坐　标　表

长岭县2025年新增畅返不畅项目（前七号镇六合村至小六合屯）

桩　号	坐　标		桩　号	坐　标		桩　号	坐　标		桩　号	坐　标	
	N (X)	E (Y)		N (X)	E (Y)		N (X)	E (Y)		N (X)	E (Y)
路线3						路线4					
K0+000	4887437.218	550870.837	K0+369.719	4887179.809	550605.566	K0+000	4887441.067	550875.423	K0+240	4887579.683	551067.113
K0+020	4887423.372	550856.404	K0+380	4887173.199	550597.692	K0+002.435	4887442.729	550877.203	K0+240.941	4887579.938	551068.019
K0+040	4887409.526	550841.972	K0+398.591	4887161.245	550583.453	K0+012.207	4887449.536	550884.214	K0+245.919	4887581.675	551072.678
K0+060	4887395.680	550827.540	K0+400	4887160.340	550582.373	K0+020	4887455.157	550889.610	K0+250.896	4887584.157	551076.985
K0+080	4887381.835	550813.107	K0+420	4887147.732	550566.849	K0+021.980	4887456.611	550890.953	K0+260	4887589.341	551084.469
K0+100	4887367.989	550798.675	K0+427.578	4887143.071	550560.874	K0+027.549	4887460.718	550894.715	K0+280	4887600.728	551100.911
K0+120	4887354.143	550784.242	K0+440	4887135.572	550550.970	K0+040	4887469.703	550903.333	K0+282	4887601.867	551102.555
K0+134.329	4887344.224	550773.902	K0+456.564	4887125.848	550537.561	K0+043.790	4887472.358	550906.038			
K0+140	4887340.292	550769.815	K0+460	4887123.864	550534.756	K0+060	4887483.276	550918.017			
K0+160	4887326.333	550755.492	K0+480	4887112.316	550518.427	K0+060.032	4887483.296	550918.041			
K0+163.104	4887324.154	550753.281	K0+500	4887100.767	550502.099	K0+080	4887496.296	550933.198			
K0+180	4887312.232	550741.309	K0+502	4887099.612	550500.466	K0+100	4887509.317	550948.378			
K0+191.880	4887303.790	550732.951				K0+120	4887522.338	550963.559			
K0+200	4887298.002	550727.256				K0+132.142	4887530.243	550972.775			
K0+220	4887283.747	550713.227				K0+140	4887535.240	550978.839			
K0+240	4887269.492	550699.199				K0+143.074	4887537.130	550981.264			
K0+260	4887255.236	550685.171				K0+154.006	4887543.543	550990.116			
K0+280	4887240.981	550671.143				K0+160	4887546.925	550995.064			
K0+288.944	4887234.606	550664.869				K0+180	4887558.212	551011.575			
K0+300	4887226.776	550657.064				K0+186.145	4887561.680	551016.648			
K0+320	4887212.873	550642.687				K0+197.545	4887567.320	551026.540			
K0+329.332	4887206.503	550635.869				K0+200	4887568.320	551028.782			
K0+340	4887199.312	550627.988				K0+208.944	4887571.282	551037.215			
K0+360	4887186.101	550612.973				K0+220	4887574.273	551047.859			

编制：　　复核：　　审核：

逐　桩　坐　标　表

长岭县2025年新增畅返不畅项目（前七号镇六合村至小六合屯）

桩　号	坐　标		桩　号	坐　标		桩　号	坐　标		桩　号	坐　标	
	N (X)	E (Y)		N (X)	E (Y)		N (X)	E (Y)		N (X)	E (Y)
路线5						路线6					
K0+000	4887198.635	551093.389	K0+360	4886975.591	550810.857	K0+000	4887216.635	551083.282			
K0+020	4887186.256	551077.680	K0+380	4886963.470	550794.948	K0+020	4887227.554	551100.039			
K0+040	4887173.878	551061.971	K0+400	4886951.349	550779.040	K0+040	4887238.472	551116.796			
K0+060	4887161.499	551046.262	K0+420	4886939.227	550763.131	K0+060	4887249.391	551133.552			
K0+080	4887149.121	551030.553	K0+425.318	4886936.004	550758.901	K0+064.590	4887251.897	551137.398			
K0+100	4887136.742	551014.844	K0+440	4886926.936	550747.355	K0+080	4887260.376	551150.266			
K0+120	4887124.364	550999.135	K0+446.352	4886922.909	550742.444	K0+088.255	4887264.972	551157.123			
K0+139.220	4887112.468	550984.039	K0+460	4886914.046	550732.065	K0+100	4887271.576	551166.835			
K0+140	4887111.985	550983.426	K0+467.385	4886909.133	550726.552	K0+111.920	4887278.357	551176.639			
K0+160	4887099.501	550967.801	K0+476.253	4886903.185	550719.975	K0+120	4887282.979	551183.266			
K0+161.908	4887098.301	550966.319	K0+480	4886900.692	550717.177	K0+140	4887294.421	551199.670			
K0+180	4887086.823	550952.333	K0+488.910	4886894.936	550710.376	K0+149	4887299.570	551207.052			
K0+184.595	4887083.883	550948.802	K0+500	4886888.116	550701.632						
K0+200	4887074.009	550936.977	K0+501.568	4886887.183	550700.372						
K0+219.085	4887061.777	550922.328	K0+518.106	4886877.387	550687.048						
K0+220	4887061.191	550921.625	K0+520	4886876.172	550685.596						
K0+240	4887048.540	550906.135	K0+522.306	4886874.461	550684.054						
K0+241.402	4887047.665	550905.039	K0+526.506	4886870.821	550681.985						
K0+260	4887036.202	550890.394	K0+531	4886866.642	550680.332						
K0+263.719	4887033.943	550887.440									
K0+280	4887024.076	550874.490									
K0+300	4887011.954	550858.582									
K0+320	4886999.833	550842.673									
K0+340	4886987.712	550826.765									

编制：　　复核：　　审核：

第 三 篇

路基、路面

一、设计依据

1)交通运输部《公路工程技术标准》(JTG B01—2014)；

2)交通运输部《公路路基设计规范》(JTG D30-2015)；

3)交通运输部《公路工程水文勘测设计规范》(JTG C30—2015)；

4)交通运输部《公路路面基层施工技术细则》（JTG／T F20-2015）；

5)交通运输部《公路土工试验规程》(JTG 3430-2020)；

6)交通运输部《公路环境保护设计规范》(JTG B04—2010)；

7)交通运输部《公路水泥混凝土路面设计规范》（JTG D40-2011）；

8)交通运输部《公路水泥混凝土路面施工技术细则》（JTG/T F30-2014）；

9)交通运输部《公路排水设计规范》（JTG/T D33-2012）；

10)交通运输部《公路工程抗冻设计与施工技术指南》；

11)交通运输部现行的其它《规范》、《规程》、《办法》；

二、原有公路技术状况及现状描述

2.1 旧路现状及使用状况

本项目为设计速度 20 公里／小时的四级公路，桥涵设计荷载为公路-Ⅱ级，路面宽为 6 米土路。

原有旧路路基边坡为 1:1.5，路基高度约为 1.0～3.0 米之间；原路坑洼，泥泞；

现有路基两侧边坡无圬工防护，均为自然绿化防护，植被长势良好。

本项目沿线地势平坦，降雨量小，路基排水以散排为主，无明显排水沟，路基汇水于坡脚处自然下渗、蒸发。

2.2 旧路结构调查

经调查，原有旧路为土路。

2.3 路面状况调查

本项目原有旧路为土路面；旧路面坑洼，泥泞，行车颠簸，路况较差。

三、路基设计原则、路基横断面布置及加宽、超高方案的说明

3.1 路基设计原则

路基工程设计在交通运输部“安全、环保、舒适、和谐”新理念的基础上，遵循因地制宜、就地取材、以防为主、防治结合、安全经济、造型美观、顺应自然、与环境景观相协调的设计思想，具体结合本项目实际情况，确定路基设计的基本原则为“安全耐久、经济适用、自然和谐”。

1）安全耐久：即要求在工程设计阶段就要全面考虑工程质量及后期养护工作，综合考虑施工难易程度、质量过程控制的难易程度、方案设计可行性、材料耐久性、地方经验的因素，优先选择使用成熟的工程方案及工艺；同时注重新材料、新工艺的应用。如：边坡防护根据地形情况，采用可靠的防护方案；防护、排水混凝土结构充分考虑东北严寒地区环境影响。

2）经济适用：对设计方案进行大量、充分的比选，在比选过程中把节约投资放在一个较重要的位置来考虑。综合考虑材料、环境、地域特点等各种因素，充分吸取以往路基设计、施工及养护经验，确定路基设计工程方案，保证其适用性及经济性。如：结合已建成公路的经验，在填前处理、路床处理及不良地质处理上采用施工简便、质量容易保证、经济的工程处理措施。

3）自然和谐：在路基设计上坚持“不破坏就是最大的保护”原则，注重景观融合、注重细部处理，树立外观质量也是工程质量一部分的观念。使公路尽量与周围环境相融合，如：路基断面采用圆弧化处理；尽量减少生硬的圬工防护。

3.2 路基横断面布置

本项目采用设计速度 20km/h 的四级公路标准，本项目位于前七号镇六合村，共包含 6 条路线，总里程 2.633km；其中：路线 1 起点桩号 K0+000，终点桩号 K0+607，路线里程 0.607km；路线 2 起点桩号 K0+000，终点桩号 K0+562，路线里程 0.562km；路线 3 起点桩号 K0+000，终点桩号 K0+502，路线里程 0.502km；路线 4 起点桩号 K0+000，终点桩号 K0+282，路线里程 0.282km；路线 5 起点桩号 K0+000，终点桩号 K0+531，路线里程 0.531km；路线 6 起点桩号 K0+000，终点桩号 K0+149，路线里程 0.149km；路基宽度 5.5m，路面宽度 4.5m，其中行车道 1×4.5m，土路肩宽度 2×0.5m。

在确定路基横断面设计原则时，充分考虑了路基横断面与自然环境相协调，在填、挖方横断面折线顶点处进行圆弧化处理，对顺路方向的路基坡脚折线进行圆弧化处理，形成纵向的连续弧形断面。边沟形式尽量采用土质梯形边沟植草，淡化或减轻人工痕迹。

1、路基超高设计

本项目按现行规范进行超高设计。

2、路基设计高度

路基设计高度的主要控制因素有旧路标高、水文地质条件、沿线村镇以及路基土石方等。根据《公路工程技术标准》（JTG B01-2014）规定，路基设计洪水频率为 1/25。

四、路基设计、施工工艺、参数，材料要求说明

4.1 一般路基设计

路堤边坡设计除结合沿线工程地质、水文地质条件外，同时考虑公路用地和景观的要求，结合本项目的特点，采用如下方案：

边坡坡率：边坡坡率采用 1:1.5。

五、路基压实度标准与压实度及填料强度要求的说明

路基压实度按照《公路路基设计规范》（JTG D30-2015）执行，路基压实采用重型击实标准，具体要求见下表。

路基压实标准及填料强度要求

填挖类别		路床顶面以下深度（cm）	压实度（%）	填料最小 CBR 值	填料最大粒径（cm）
填方路基	上路床	0～30	≥95	6	10
	下路床	30～120	≥95	4	10
	上路堤	120～190	≥94	3	15
	下路堤	190 以下	≥92	2	15

六、路基支挡、加固及防护工程设计说明

路基防护设计主要以经济适用、方便施工、美化景观为原则，在满足其功能需要的前提下，应充分考虑生态、环保、景观的要求，以《公路路基设计规范》（JTG D30-2015）为依据，并结合边坡稳定、边坡高度、填料种类、坡面排水、本地区工程经验等因素综合确定防护类型，遵循植物防护为主的原则。

七、路基、路面排水系统及其防护设计说明

旧路路面原有排水为散排方式，本次设计将继续采用散排方式。对于原有边沟利用段落，应对边沟进行疏通、整修、加高，以保证边沟尺寸，无拥堵。

八、取土、弃土方案

8.1 取土、弃土

本段路基以利用为主，土方数量大部分为挖方，填土方优先利用挖除路基土方，弃土运距为 5km。

九、路面结构设计

9.1 设计原则

在满足交通量、道路等级对路面的使用要求的前提下，结合沿线气候、水文、地质及筑路材

料的分布情况，本着因地制宜、合理选材、方便施工、利于养护及积极采用新技术、新工艺的原则，进行路面综合设计。本次设计采用水泥混凝土面层。

9.2 设计依据

路面设计按以下规范执行:

(1)《公路工程技术标准》（JTG B01－2014）；

(2)《公路排水设计规范》（JTG/T D33－2012）；

(3)《公路水泥混凝土路面设计规范》（JTG D40－2011）；

(4)《公路水泥混凝土路面施工技术细则》（JTG/T F30－2014）；

(5)《公路沥青路面基层施工细则》（JTG/T F29－2015）；

(6)设计文件内容按《公路工程基本建设项目设计文件编制办法》执行。

9.3 路面设计情况

自然区划：II3（东北西部润干冻区）。

沥青路面使用性能气候分区：2-2-3（夏热冬寒半干区）。

水泥混凝土路面设计使用年限：使用期为 10 年。

在实际调查各类相关车型的基础上，参照关交通量资料，对使用期内的交通量进行测算，属于轻等级交通。

9.4 路面结构设计

9.4.1 路面结构

旧路平整后铺筑 20cm 水泥混凝土面层+18cm 白灰土基层（12:88）。

9.4.2 材料组成设计

9.4.2.1 水泥混凝土及混合料组成

1、水泥

① 水泥采用旋窑生产的道路硅酸盐水泥或普通硅酸盐水泥，水泥不低于 42.5 级；水泥混凝土 28 天龄期弯拉强度不低于 4.5MPa。水泥用量不得小于 320Kg/m³，水泥混凝土的水灰比不大于 0.46，混凝土弯拉模量为 29000Mpa。混凝土中必须加引气剂，其用量可根据实验确定，技术要求应满足规范，《公路水泥混凝土路面施工技术规范》（JTG F30-2015）3.6.1 的要求。水泥混凝土路面结构设计安全等级为四级，目标可靠度为 70%，目标可靠指标为 0.52，变异水平等级为中，水泥混凝土弯拉强度、弯拉弹性模量变异系数变化范围为：0.10＜Cv≤0.15,基层顶面当量为 0.25＜Cv≤0.35，水泥混凝土面层厚度为 0.04＜Cv≤0.06，可靠系数为：1.04～1.07。路面表面进行拉毛处理,构造深度为 0.6-1.1mm。。

② 水泥进场时每批应附有化学成分、物理、力学指标合格的检验证明，而且必须满足《水泥混凝土用水泥的成分要求》和《水泥混凝土用水泥的物理指标要求》的指标要求。

《水泥混凝土用水泥的成分要求》

水泥成分	中、轻交通荷载等级
熟料游离氧化钙含量（%）≤	1.8
氧化镁含量（%）≤	6.0
铁铝酸四钙含量（%）	12.0～20.0
铝酸三钙含量（%）≤	9.0
三氧化硫含量（%）≤	4.0
碱含量 Na20+0.658K20（%）≤	怀疑集料有碱活性时，0.6； 无碱活性集料时，1.0
氯离子含量（%）≤	0.06
混合材种类	不得掺窑灰、煤矸石、火山灰、烧粘土、煤渣，有抗盐冻要求时不得掺石灰岩粉

《水泥混凝土用水泥的物理指标要求》

水泥物理性能		中、轻交通荷载等级
出磨时安定性		蒸煮法检验均必须合格
凝结时间（h）	初凝时间≥	0.75
	终凝时间≤	10
标准稠度需水量（%）≤		30
比表面积（m²/kg）		300～450
细度（80μm 筛余）（%）≤		10.0

28d 干缩率（%）≤	0.10
耐磨性（kg/m²）≤	3.0

③ 选用水泥时，除满足上述两条要求外，还应通过配合比试验，根据其配制弯拉强度、耐久性和工作性，优选适宜的水泥品种、强度等级。

④ 高温期施工时，散装水泥的入罐最高温度不宜高于 60℃；低温期施工时，水泥进入搅拌缸前的温度不宜低于 10℃。

2、粗集料

① 粗集料应使用质地坚硬、耐久、洁净的碎石，并应符合表《碎石技术指标》、《粗集料的集配范围》的规定。

② 路面用的粗集料不得使用不分级的统料，应按最大公称粒径的不同，采用 2-4 个粒级的集料进行掺配，并应符合表《粗集料的集配范围》的要求。最大公称粒径不宜大于 26.5 mm。

《碎石技术指标》

项目		技术要求
		III级
碎石压碎值（%）≤		30.0
坚固性（按质量损失计）（%）≤		12.0
针片状颗粒含量（按质量计）（%）≤		20.0
含泥量（按质量计）（%）≤		2.0
泥块含量（按质量计）（%）≤		0.7
吸水率（按质量计）（%）≤		3.0
硫化物及硫酸盐含量（按 SO3 质量计）（%）≤		1.0
洛杉矶磨耗损失（%）≤		35.0
有机物含量（比色法）		合格
岩石抗压强度（MPa）≥	岩浆岩	100.0
	变质岩	80.0
	沉积岩	60.0
表观密度 （kg/ m³）≥		2500.0
松散堆积密度 （kg/ m³）≥		1350.0
空隙率（%）≤		47.0
磨光值（%）≥		35.0

《粗集料级配范围》

粒径		方筛孔尺寸（mm）							
级配类型		2.36	4.75	9.5	16.0	19.0	26.5	31.5	37.5
		累计筛余（以质量计）（%）							
合成级配	4.75～16.0	95～100	85～100	40～60	0～10	-	-	-	-
	4.75～19.0	95～100	85～95	60～75	30～45	0～5	0	-	-
	4.75～26.5	95～100	90～100	70～90	50～70	25～40	0～5	0	-
	4.75～31.5	95～100	90～100	75～90	60～75	40～60	20～35	0～5	0
单粒级粒级	4.75～9.5	95～100	80～100	0～15	0	-	-	-	-
	9.5～16.0	-	95～100	80～100	0～15	0	-	-	-
	4.75～19.0	-	95～100	85～100	40～60	0～15	0	-	-
	16.0～26.5	-	-	95～100	55～70	25～40	0～10	0	-
	16.0～31.5	-	-	95～100	85～100	55～70	25～40	0～10	0

3、细集料

① 细集料应采用质地坚硬、耐久、洁净的天然砂，不宜使用再生细集料，并应符合表《天然砂技术指标》的规定。

② 天然砂的级配范围应符合表《天然砂的级配范围》的规定。

③ 细度模数差值超过 0.3 的砂应分别堆放，分别进行配合比设计。

4、水

饮用水可直接作为混凝土搅拌和养护用水。对水质有问题时，应进行实验鉴定。

5、外加剂

① 外加剂产品出厂报告中应标明其主要化学成分和使用注意事项。面层水泥混凝土的各种

外加剂应经有相应资质的检验机构检验合格，并提供检验报告后方可使用。

② 外加剂产品应使用工程实际采用的水泥、集料和拌和用水进行试配，检验其性能，确定合理掺量。

③ 外加剂复配使用时，不得有絮凝现象，应使用工程实际采用的水泥、集料和拌和用水进行试配，确定其性能满足要求后方可使用。

④ 各种可溶外加剂均应充分溶解为均匀水溶液，按配合比计算的剂量加入。

⑤ 采用非水溶的粉状外加剂时，应保证其分散均匀、搅拌充分，不得结块。

⑥ 高温施工混凝土拌合物的初凝时间短于 3h 时，宜采用缓凝引气高效减水剂；低温施工混凝土拌合物终凝时间长于 10h 时，宜采用早强引气高效减水剂。

⑦ 处在氯离子环境或冬季撒除冰盐的路面混凝土可掺用或复配阻锈剂。

《天然砂技术指标》

项目	技术要求
	Ⅲ级
坚固性（按质量损失计）（%）≤	10.0
含泥量（按质量计）（%）≤	3.0
泥块含量（按质量计）（%）≤	1.0
氯离子含量（按质量计）（%）≤	0.06
云母含量（按质量计）（%）≤□2.0□□硫化物及硫酸盐含量（按 SO3 质量计）（%）≤ ）（%）≤	2.0
硫化物及硫酸盐含量（按 SO3 质量计）（%）≤	0.5
海砂中的贝壳类物质含量（按质量计）（%）≤	8.0
轻物质含量（按质量计）（%）≤	1.0
吸水率（%）≤	2.0
表观密度（kg/ m³）≥	2500.0
松散堆积密度（kg/ m³）≥	1400.0
空隙率（%）≤	45.0
有机物含量（比色法）	合格
碱活性反应	不得有碱活性反应或疑似碱活性反应
结晶态二氧化硅含量（%）≥	25

《天然砂的级配范围》

砂分级	细度模数	方孔筛孔尺寸（mm）							
		9.5	4.75	2.36	1.18	0.06	0.3	0.15	0.075
		累计筛余（以质量计）（%）							
中砂	2.3～3.0	100	90～100	75～100	50～90	30～60	8～30	0～10	0～5

5、钢筋

① 路面所用传力杆、拉杆等钢筋应符合国家和行业现行相关标准的规定。

② 钢筋不得有裂纹、断伤、刻痕、表面油污和锈蚀。传力杆应无毛刺，两端应加工成圆锥形或半径 2-3mm 的圆倒角。

③ 胀缝传力杆应在一端设置镀锌钢管帽或塑料套帽，套帽厚度不应小于 2.0mm，并应密封不透水，套帽长度宜为 100mm，套帽内活动空隙长度宜为 30mm。

④ 传力杆钢筋应采取喷塑、镀锌、电镀或涂防锈漆等防锈措施，防锈层不得局部缺失。拉杆钢筋应在中部不小于 100mm 范围内采取涂防锈漆等防锈措施。

6、接缝材料

① 用于水泥混凝土面层的胀缝板高度、长度、厚度应符合设计要求，并按设计间距预留传力杆孔。孔径宜大于传力杆直径 2mm，高度和厚度尺寸偏差均应小于 1.5mm。胀缝板的质量应符合下表要求。

《胀缝板的质量要求》

项目	胀缝板的种类		
	塑胶板、橡胶(泡沫)板	沥青纤维板	浸油木板
压缩应力（MPa）	0.2～0.6	2.0～10.0	5.0～20.0
弹性复原率（%）≥	90	65	55
挤出量（mm）<	5.0	3.0	5.5
弯曲荷载（N）	0～50	5～40	100～400

② 聚氨酯类常温施工填缝料质量应符合表《聚氨酯类常温施工式填缝料的质量标准》规定。

③ 填缝背衬垫条应具有弹性良好、柔韧性好、不吸水、耐酸碱腐蚀剂高温不软化等性能。

背衬垫条可采用橡胶条、发泡聚氨酯、微孔泡沫塑料的制成，其形状宜为可压缩圆柱形，直径比接缝宽度大 2-5mm。

《聚氨酯类常温施工式填缝料的质量标准》

项目		低模量型
表干时间（h）≤		4
失黏～固化时间（h）≤		12
拉伸模量（MPa）	23℃	0.20-0.40
	-20℃	0.30-0.60
弹性恢复率（%）≥		75
定伸黏结性（23℃干态）		定伸 100%无破坏
-10℃拉伸量 （mm）≥		25
固化后针入度（0.01mm）		40～60
耐水性，水泡 4d 黏结性		定伸 100%无破坏
耐高温性		（60℃±2℃）×168h 倾斜 45° 表面不流淌、开裂、发黏
负温抗裂性		（-40℃±2℃）×168h 弯曲 90° 不开裂
耐油性		93 号汽油浸泡 48h 后，在温度 23℃±3℃、湿度 50%±5%下静止 72h，延伸率下降≤20%

9.4.2.2 石灰土基层

1、土

塑性指数 10-15 的粉质粘土以及含有一定粘性土的中粒土和粗粒土均可采用。

塑性指数偏大的粘性土应加强粉碎，粉碎后最大土块尺寸不应超过 15mm。

严禁采用硫酸盐含量超过 0.8%的土和有机质含量超过 10%的土。

2、石灰土

石灰土的压实度≥95%，7d 无侧限抗压强度≥0.8MPa。

石灰宜用 1-3 级的新灰，石灰的技术指标参见下表，磨细的生石灰可不经消解直接使用，块石应在使用前 2-3d 完成消解，未能消解的生石灰块应筛选，消解石灰的粒径不得大于 10mm。

土宜采用塑性指数 10-15 的粉质粘土，土中的有机物含量宜小于 10%。

石灰技术指标

技术指标 材料种类		钙质生石灰			镁质生石灰			钙质消石灰		镁质消石灰			
有效钙加氧化镁含量（%）不小于		85	80	70	80	75	65	65	60	55	60	55	50
未消化残渣含量（5mm 圆孔筛筛余，不大于）		7	11	17	10	14	20	-	-	-	-	-	-
含水量（%）不大于		-	-	-	-	-	-	4	4	4	4	1	1
细度	0.71mm 方孔筛筛余（%），不大于	-		-			-	0	1	1	0	1	4
	0.125mm 方孔筛筛余（%），不大于	-		-			-	13	20	-	13	20	-
钙镁石灰的分类界限，氧化镁含量（%）		≤5			>5			≤4		>4			

十、施工方法及注意事项

施工中应严格按照施工图纸的要求《公路水泥混凝土路面施工技术细则》(JTG/T F30－2014)、《公路路面基层施工技术规范》（JTG/T F20-2015）中的有关规定执行，同时注意以下几个问题：

10.1、水泥混凝土

（1）施工机械选择应符合《公路水泥混凝土路面施工技术规范》(JTG F30－2003)表 5.1.1 规定的机械装备要求。混凝土原材料的检测项目和频率应符合《公路水泥混凝土路面施工技术规范》(JTG F30－2003)表 5.4.4 的要求。面板铺筑前，应对基层进行全面的破损检查，当基层产生纵、横向断裂、隆起或碾压时，应采用有效措施进行彻底修复。

（2）搅拌设备应按总拌和能力确定搅拌楼数量和型号，应优先选用间歇式搅拌楼，每台搅拌楼在投入生产前，必须进行标定和试拌。搅拌楼混凝土拌和计量允许偏差应符合《公路水泥混凝土路面施工技术规范》(JTG F30－2003)表 6.2.1 的要求。

（3）混凝土拌和过程中，不得使用沥水、夹冰雪、表面沾染尘土和局部暴晒过热的砂石料。

外加剂应以稀释容液加入，其稀释用水和原液中的水量，应从拌和加水量中扣除。拌和引气混凝土时，搅拌楼一次拌和量不应大于其额定搅拌量的 90%。拌和物质量检验项目和频率应符合《公路水泥混凝土路面施工技术规范》(JTG F30－2003)表 6.2.7 的要求。

（4）横向施工缝宜等间距布置，不宜采用斜缝。横缝采用不设传力杆假逢型。胀缝路面两端构造物间距大于等于 500m,低温施工 350m 时，宜设一道胀缝，临近构造物、小半径平曲线、凹曲线或与其他道路相交处应设置胀缝。

（5）抗滑构造技术要求

①表面抗滑技术要求应符合《公路水泥混凝土路面施工技术规范》(JTG F30－2003)表 11.3.3 的规定。

②构造深度均匀，不损坏构造边棱，耐磨抗冻，不影响路面的平整度。

（6）混凝土路面铺筑完成或软作抗滑构造完毕后应立即开始养生，养生时间应根据混凝土弯拉强度增长情况而定，不宜小于设计弯拉强度的 80%，养生天数宜为 14～21d。面板达到设计弯拉强度后，方可开放交通。

混凝土面层铺筑应符合《公路水泥混凝土路面施工技术规范》(JTG F30－2003)第 7 节的要求。

十一、其他说明

1、施工前应全面理解设计意图，对设计提供的水准点高程和导线点坐标，施工放样前必须全部进行复测，确认无误后方可使用。如发现设计数据与实际不符，应及时与设计单位联系，并报有关部门批准后施工；

2、料场表中所列的料场均为推荐料场，施工前施工单位及监理应对各种材料进行试验，试验合格后方可进料，不得使用不符合要求的材料。施工期内应根据料场产量提前进行备料。

3、各种材料都必须在施工前以“批”(10t)为单位进行检查，不符合(JTO D50－2006)及(JTG F40-2004)相关技术要求的材料不得进场，对各种矿料是以同一料源、同一次购入并运至生产现场的相同规格材料为一“批”。

4、各种规格的集料应分别堆放，不得混杂；堆放集料的场地及运输材料的便道应进行硬化；运输及装载设备要洁净。雨季施工时，应采取措施保护集料，细集料(如砂、石屑等)应有防水顶棚，防止雨淋。

5、为保证路面各结构层的连续性，尽快通车，要求各结构层连续施工；

6、施工过程中注意接茬处的衔接，保证路面平顺；

7、必须按设计组织施工，加强管理，保证连续施工。事前做好应对不利气候的施工准备，保质地开展工作。施工时，应分段分幅修筑，设置安全保护设施和疏导交通的标志，保证道路畅通；

8、注意便道的布设、修建、养护和防尘，同时注意环保及施工安全；

9、工程施工时不得因本项目为养护工程而任意破坏地表植被或堵塞水路，各种类型排水设施应及时维修和清理，保持其排水功能的完善，使水流畅通不产生冲刷和淤塞；临时性排水设施应尽量与永久性排水设施结合起来；

10、施工单位应严格按照施工图文件施工，不得随意变更设计文件，施工图说明及设计文件中未提及的，均按交通部有关施工技术规范执行；

11、其他未尽事宜，按相应规范标准执行。

12、施工检测

施工检测应按（公路工程质量检测评定标准）（JTGF80/1-2017）及（公路沥青路面施工技术规范）（JTGF40-2004）的有关规定执行。表面层构造深度 TD 不小于 0.50（mm）。

路基标准横断面图

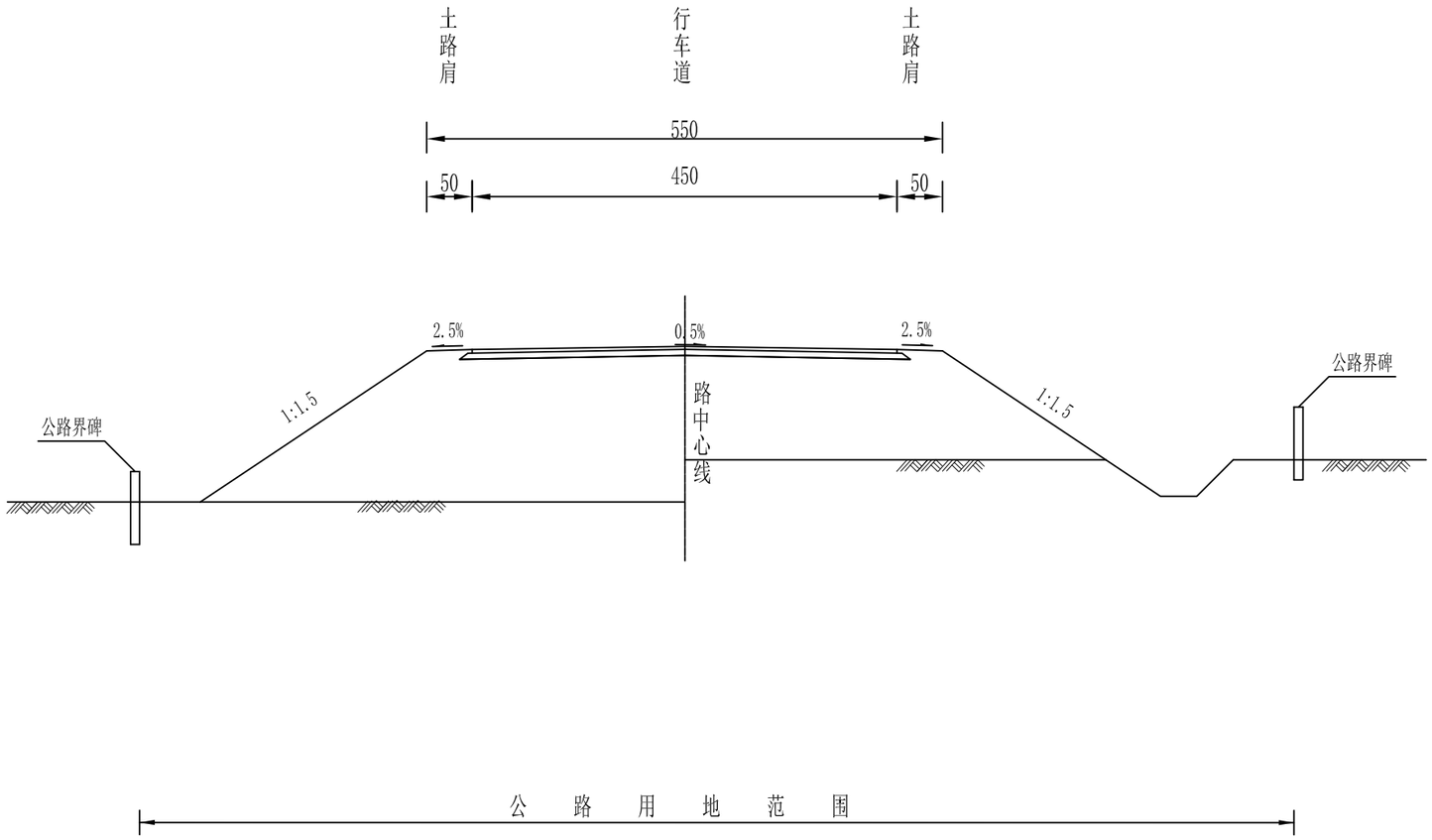

注：

1、本图尺寸均以厘米为单位，比例为1：200。

2、排水形式仅为示意。

吉林省中吉工程设计咨询有限公司	长岭县2025年新增畅返不畅项目 （前七号镇六合村至小六合屯）	路基标准横断面图	设计		复核		审核		图号	S3-2-3	日期	2025.05

一般路基

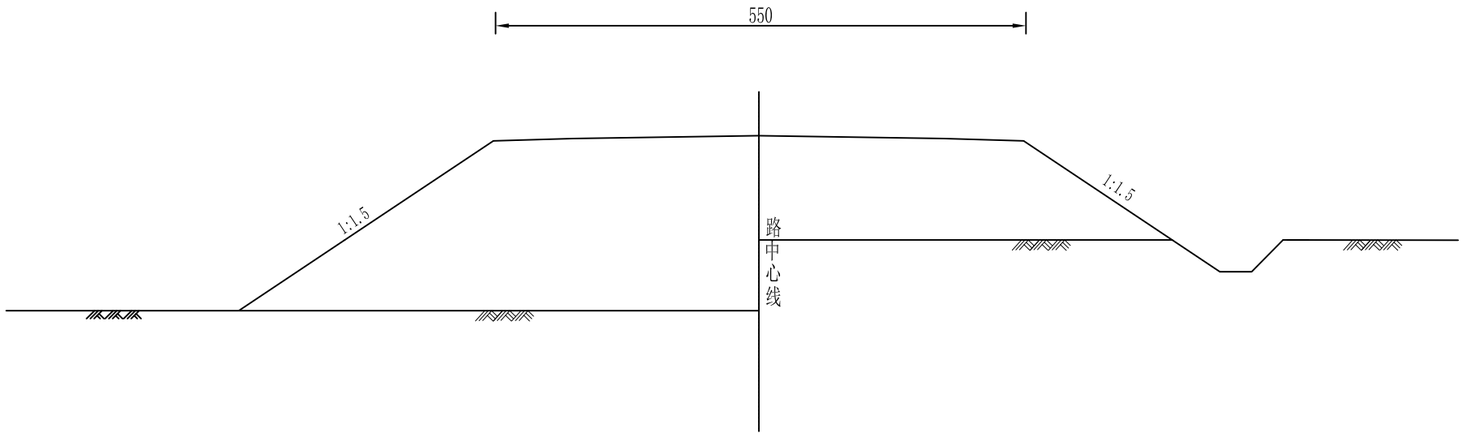

注：

1、本图尺寸均以厘米为单位，比例为1：200。

吉林省中吉工程设计咨询有限公司	长岭县2025年新增畅返不畅项目 （前七号镇六合村至小六合屯）	一般路基设计图	设计		复核		审核		图号	S3-2-4	日期	2025.05

路 基 每 公 里 土 石 方 数 量 表

长岭县2025年新增畅返不畅项目（前七号镇六合村至小六合屯）

起 讫 桩 号	长 度	挖 方 (m^3)					填 方(m^3)		本桩利用		远 运 利 用(挖余)				借 方(填缺)				废 方			备 注
		总体积	土 方		石 方		总数量	土 方	土 方	石 方	土 方	石 方	平均运距(Km)		土 方	平均 运距	石 方	平均运距	土 方	石 方	平均运距(Km)	
K0+000 ～ K0+607	607	1176	1176				629	629	629										547		5.0	路线1
K0+000 ～ K0+562	562	1089	1089				583	583	583										506		5.0	路线2
K0+000 ～ K0+502	502	972	972				521	521	521										451		5.0	路线3
K0+000 ～ K0+282	282	546	546				292	292	292										254		5.0	路线4
K0+000 ～ K0+531	531	1029	1029				550	550	550										479		5.0	路线5
K0+000 ～ K0+149	149	288	288				154	154	154										134		5.0	路线6
合 计	2633	5100	5100				2729	2729	2729										2371			

注：

1、本表中土方数量均为压实方。

2、本路段填方共计2729m³，其中培路肩土方312m³，基层用土方2417m³。

编制：[illegible]　　复核：[illegible]　　审核：[illegible]

路 面 工 程 数 量 表（水泥）

长岭县2025年新增畅返不畅项目（前七号镇六合村至小六合屯）

序号	起 讫 桩 号	长度（米）	结构类型	功能层			基 层			面 层			培 路 肩		钢筋			路线交叉	备注
				宽 度	厚 度	数 量	宽 度	厚 度	数 量	宽 度	厚 度	数 量	厚 度	数 量	HPB300	HRB400	HRB400（普通钢筋）		
				(m)	(cm)	(1000m^2)	(m)	(cm)	(1000m^2)	(m)	(cm)	(1000m^2)	(cm)	(1000m^2)	(kg)	(kg)	(kg)	(m)	
1	2	3	4	5	6	7	5	6	7	8	9	10	11	12	13	14	15	16	17
1	K0+000 ～ K0+607	607	Ⅰ-1				5.1	18	3.105	4.5	20	2.740	38	0.607	319.044	282.900			路线1
2	K0+000 ～ K0+562	562	Ⅰ-1				5.1	18	2.875	4.5	20	2.538	38	0.562	116.016	141.450			路线2
3	K0+000 ～ K0+502	502	Ⅰ-1				5.1	18	2.569	4.5	20	2.268	38	0.502	116.016	141.450			路线3
4	K0+000 ～ K0+282	282	Ⅰ-1				5.1	18	1.447	4.5	20	1.278	38	0.282	116.016	141.450			路线4
5	K0+000 ～ K0+531	531	Ⅰ-1				5.1	18	2.717	4.5	20	2.398	38	0.531	116.016	141.450	461.000		路线5
6	K0+000 ～ K0+149	149	Ⅰ-1				5.1	18	0.769	4.5	20	0.679	38	0.149	116.016	141.450			路线6
合 计		2633	Ⅰ-1						13.482			11.902		2.633					
		2633							13.482			11.902		2.633	899.124	990.150	461.000		
		注：1、路面结构宽度为平均宽度；2、已包含起点加铺转角面积各9m²，共计54m²，转角采用3×3m三角形。																	

编制：[illegible]　　复核：[illegible]　　审核：[illegible]

自然区划	II_3
干湿类型	中湿
代　号	I-1
路面类型	水泥混凝土
路面结构图式	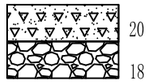 20 18

路面结构图 I-1

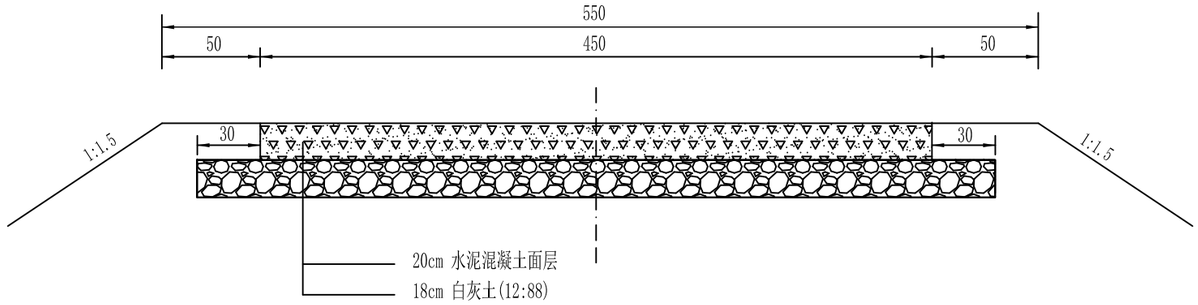

图　例

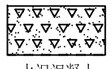
水泥混凝土

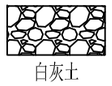
白灰土

注:
1.本图尺寸均以厘米为单位。

吉林省中吉工程设计咨询有限公司	长岭县2025年新增畅返不畅项目（前七号镇六合村至小六合屯）	路面结构设计图	设计		复核		审核		图号	S3-2-32	日期	2025.05

4.5m宽路面板块布置图

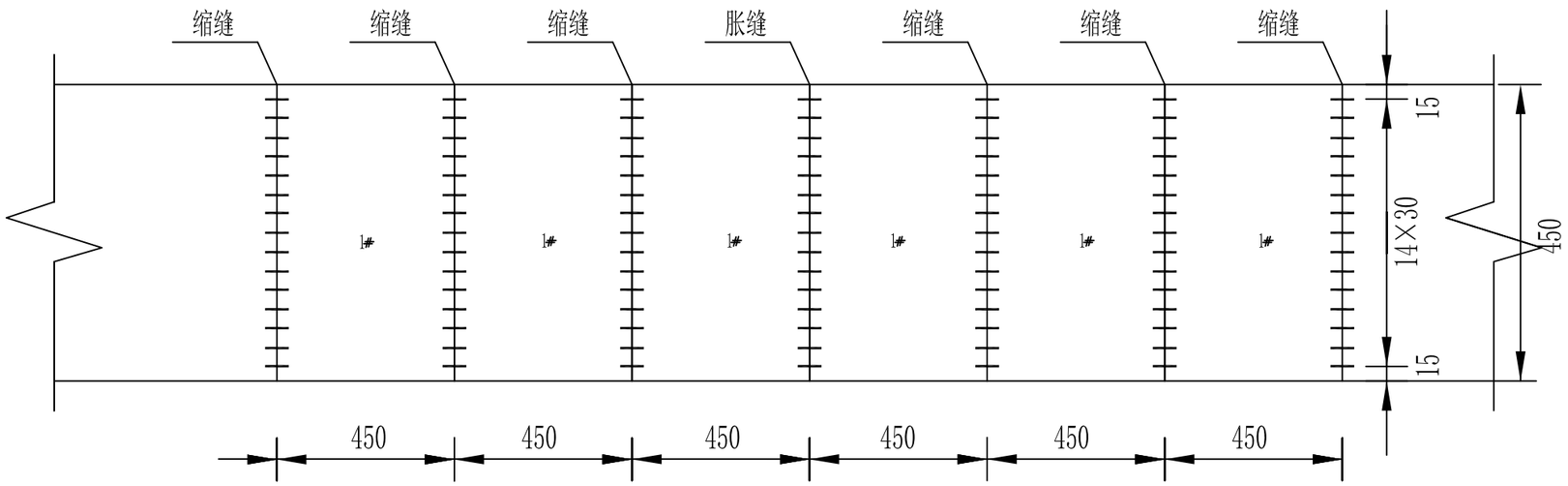

板块尺寸

板号	1号板
尺寸	450x450

一道横向施工缝、缩缝工程数量表

板块	项目	单位	直径（mm）	长度（cm）	根数	共长（m）	单位重（kg/m）	共重（kg）
1号板块	横缝传力杆	道	φ28	40	15	6.00	4.834	29.004

注：
1、本图尺寸除特殊注明外，余均以厘米计。
2、传力杆间距30cm，长40cm，直径为φ28光面钢筋。
3、临近胀缝或自由端部的3条横向缩缝内，设传力杆。
4、胀缝设置在固定构造物的两侧。
5、横向施工缝设置在胀缝处时采用胀缝构造结构，设在缩缝处时采用路面横向缩缝构造（设传力杆）结构形式。

吉林省中吉工程设计咨询有限公司	长岭县2025年新增畅返不畅项目（前七号镇六合村至小六合屯）	水泥混凝土板块布置图	设计		复核		审核		图号	S3-2-32	日期	2025.05

横向缩缝构造(传力杆)

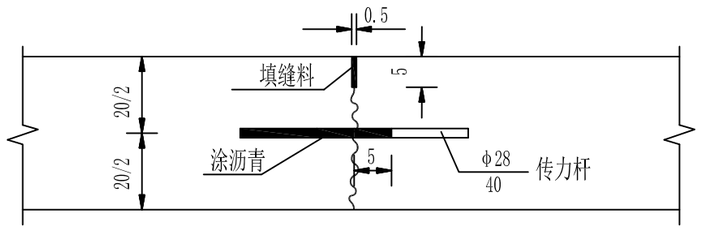

横向施工缝构造

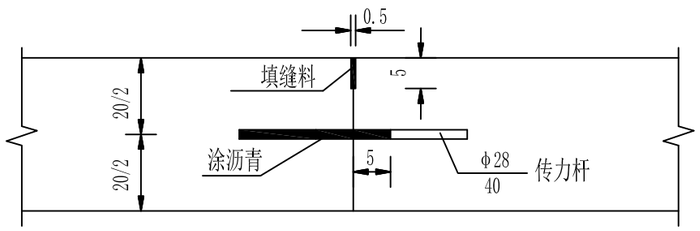

横向缩缝构造

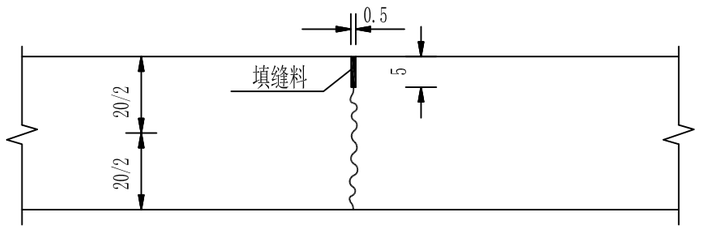

注:

1、本图尺寸除钢筋直径以毫米计外，余均以厘米计。
2、传力杆必须与接缝相垂直设在板厚中央，其布置位置见水泥混凝土路面设计图。
3、在缩缝和胀缝中的传力杆，涂沥青滑动端和套管端应在相邻板中交错布置。
4、施工中如遇到特殊情况必须设置横向施工缝时，可在横向缩缝处设置。
5、缩缝分设传力杆与不设传力杆两种,临近盖板涵的1条缩缝设置传力杆,其它缩缝不设传力杆。
6、设缝和填缝材料要满足《公路水泥混凝土路面设计规范》（JTG D40-2011）的要求。

吉林省中吉工程设计咨询有限公司	长岭县2025年新增畅返不畅项目 （前七号镇六合村至小六合屯）	混凝土路面接缝构造图(一)	设计		复核		审核		图号	S3-2-32	日期	2025.05

胀缝构造

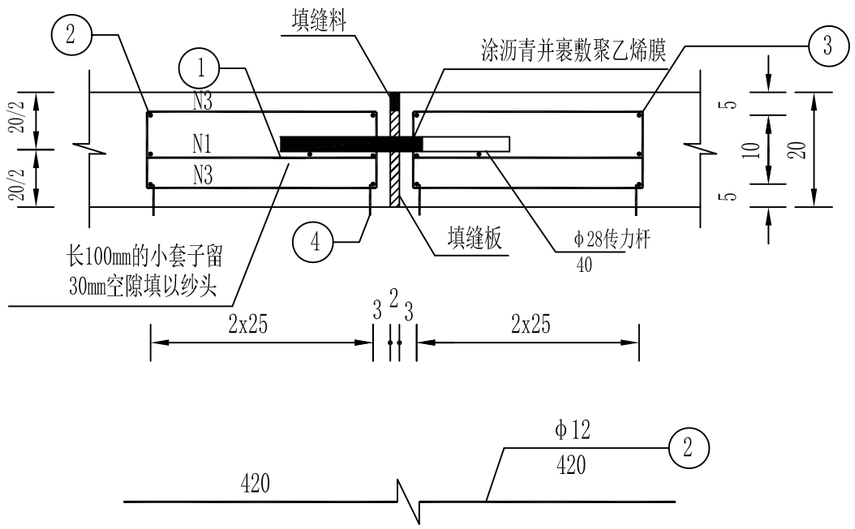

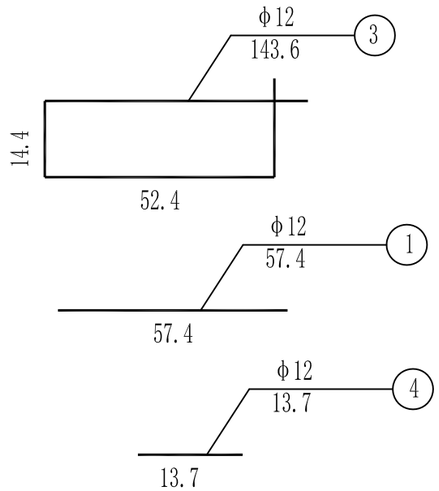

4.5m宽路面一道胀缝工程数量表

1号钢筋		2号钢筋		3号钢筋		4号钢筋		传力杆	Φ12单位重	φ28单位重	钢筋重量(Kg)	
长度(cm)	根数	长度(cm)	根数	长度(cm)	根数	长度(cm)	根数	(根)	(Kg/m)	(Kg/m)	Φ12	φ28
57.4	44	420	14	143.6	44	13.7	88	15	0.888	4.834	141.45	29.004

注:
1、本图尺寸除钢筋直径以毫米计外，其余均以厘米为单位。
2、本图中传力杆为40cm的28的光面钢筋。

吉林省中吉工程设计咨询有限公司	长岭县2025年新增畅返不畅项目（前七号镇六合村至小六合屯）	混凝土路面接缝构造图(二)	设计		复核		审核		图号	S3-2-32	日期	2025.05

矩型板钢筋布置

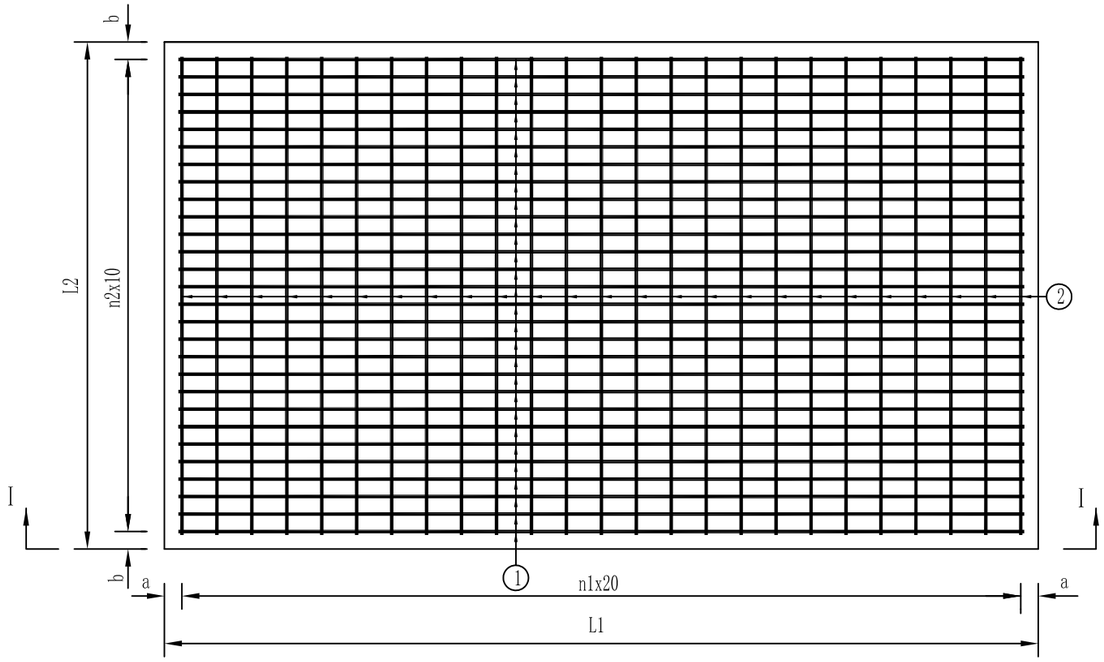

I-I断面

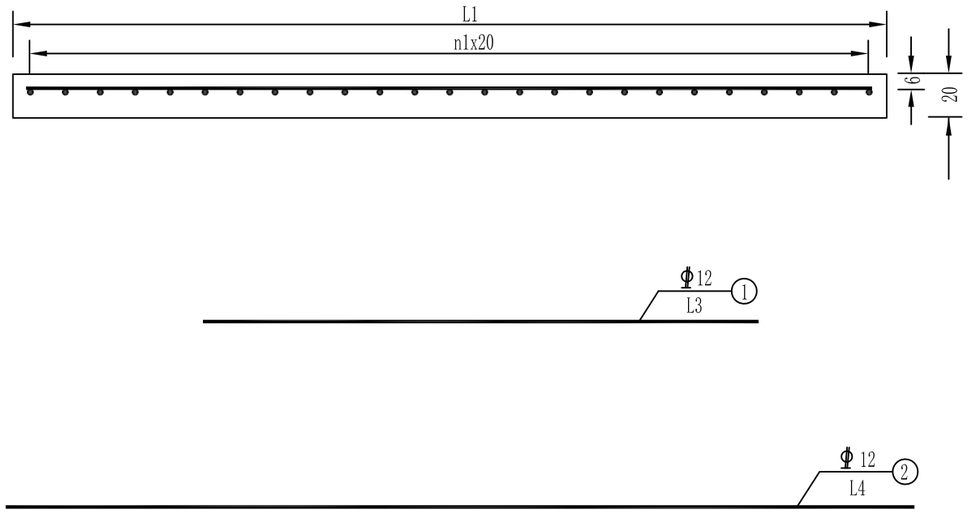

尺寸表及材料数量表

板块编号	L1 (cm)	L2 (cm)	a (cm)	b (cm)	n1	n2	板块数量 (块)	钢筋直径 (mm)	每根钢筋长度(cm)		钢筋根数(根)		钢筋总长度(m)		单位重 (Kg/m)	钢筋总重量 (Kg)
									1号筋	2号筋	1号筋	2号筋	1号筋	2号筋		
1	800	450	10	10	39	43	1	12	785	435	44	40	345.40	174.00	0.888	461

注:
1.本图尺寸除钢筋直径以毫米计外,余均以厘米计。
2.本图用于涵洞顶面板。

吉林省中吉工程设计咨询有限公司	长岭县2025年新增畅返不畅项目（前七号镇六合村至小六合屯）	水泥混凝土板钢筋布置图	设计		复核		审核		图号	S3-2-33	日期	2025.05

第 四 篇

桥梁、涵洞

说　明　书

一、设计依据、标准及原则

1.1 设计标准

荷载等级：公路-Ⅱ级；

设计洪水频率：　1/50

当地最大冻深：1.78m

抗震设防措施等级为 6 级

1.2 设计依据

桥涵工程遵照以下标准、规范进行设计:

1、中华人民共和国颁《工程建设标准强制性条文公路工程部分》;

2、交通部部颁《公路工程技术标准》(JTG B01-2014)；

3、交通部部颁《公路桥涵设计通用规范》(JTG D60-2015)；

4、交通部部颁《公路桥涵施工技术规范》(JTJ/T F50-2011)；

5、交通部部颁《公路勘测规范》(JTG C10-2007)；

6、交通部部颁《公路路线设计规范》(JTG D20-2006)；

7、交通部部颁《公路涵洞设计细则》(JTG/T D65-04-2007)；

8、国家及交通部现行的其他《规范》、《规程》、《办法》。

二、桥涵概况

2.1 设计概况

本次设计对路线 5:K0+004 处新建 1-1m 过道管 1 道。

三、主要材料

1、混凝土：水泥要求采用普通硅酸盐水泥，质量符合 GB1499-1998 的规定，细骨料要求采用中粗砂，不得采用细沙（自密实混凝土除外）。

2、钢筋：钢筋应符合《钢筋混凝土用热轧光圆钢筋》（GB 1499.1—2008）和《钢筋混凝土用热轧带肋钢筋》（GB 1499.2—2007）的规定。凡需焊接的钢筋均应满足可焊性的要求。

四、涵洞施工要点

1、管节拼接时，填塞缝隙的沥青麻絮，上半圈应从外往里填塞，下半圈应从里往外填塞。

2、管节预制、运输、存放时，应注意轻放，堆放的底面应平整，必要时铺设 5～10cm 的砂垫层，使管节受力均匀，以免开裂。

3、涵洞(基础及涵身)沉降缝处两端应对齐、平整，上下不得交错。

4、涵洞全长范围内，每 4～6m 应设置一道沉降缝。

5、管涵基底应按设计要求浇筑，必须注意平整，砂砾垫层必须均匀、密实。

6、洞口尺寸应按路基边坡值进行调整。

7、涵身两侧填料应分层对称夯实，其每侧长度不应小于洞身两侧填料高度的 2 倍，压实度不应小于 96%。为保证背台压实度，可考虑采用液压补强压实的施工工艺。

8、施工时，当管顶覆土厚小于 0.5m 时，应严禁重型车辆通过。

上述未尽事宜应严格按照交通部现行《公路桥涵施工技术规范》、国家及交通部现行的其他《规范》、《规程》、《办法》执行。

圆管涵工程数量表

长岭县2025年新增畅返不畅项目（前七号镇六合村至小六合屯）

序号	涵洞中心里程桩号	结构类型	孔数、孔径（孔—米）	交角（度）	涵长L（米）	进出口型式		主体工程						
								管节			基础		端墙	
													墙身	基础
						进口	出口	C30混凝土（m^3）	HPB300钢筋（kg）	HRB400钢筋（kg）	C30混凝土（m^3）	砂砾垫层（m^3）	C30混凝土（m^3）	C30混凝土（m^3）
		1	2	3	4	5	6	7	8	9	10	11	12	13
1	K0+004	简易涵	1-1.0	90	6.00	无	无	2.98		508.68		4.85		
	合计：				6.00			2.98		508.68		4.85		

圆管涵工程数量表

长岭县2025年新增畅返不畅项目（前七号镇六合村至小六合屯）

序号	涵洞中心里程桩号	主体工程					附属工程						
		帽石	防水层	管节接头		沉降缝	挖基土方	台背回填					
		C30混凝土（m^3）	涂热沥青两层（m^2）	沥青麻絮填塞（m^2）	油毛毡（m^2）	沥青麻絮填塞（m^2）	挖土（m^3）	砂砾（m^3）	拆除旧涵（m^3）	砂浆修复（m^3）	维修端墙M15浆砌片石（m^3）	清淤（m^3）	备注
		14	15	18	19	20	21	22	23	24	25	26	27
1	K0+004		16.08	2.01	3.02	1.31	30.83	25.98					路线5
			16.08	2.01	3.02	1.31	30.83	25.98					

编制：　　复核：　　审核：

立面图 1:60

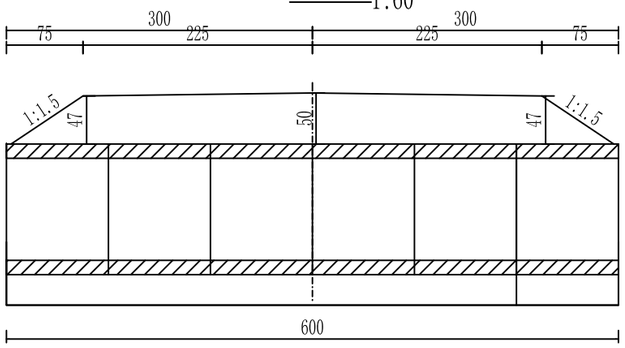

平面图 1:60

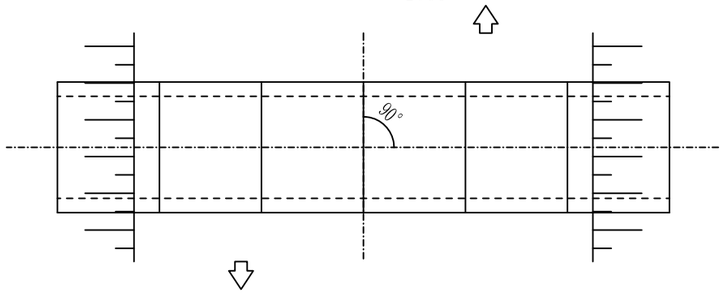

中心洞身断面 1:60

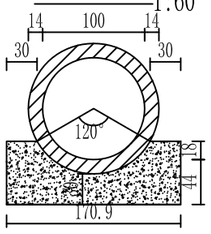

管节接头 1:60

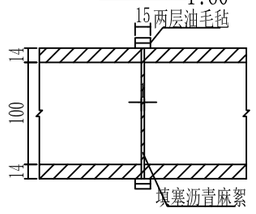

附注：
1. 图中尺寸除标高以米计外，其余均以厘米计。
2. 洞身每隔4-6米设置一道沉降缝，缝内填以沥青麻絮或不透水材料。
3. 地基承载力不得低于0.3MPa，否则应进行换土或其它加固措施。
4. 进出口为排水通畅可作适当开挖。

工程数量表

项目 \ 材料		混凝土	其它			
		C30砼	砂砾	沥青麻絮	油毛毡	防腐沥青
单位		m^3	m^3	m^2	m^2	m^2
涵身	管节	2.98				
	基础		4.85			
	沉降缝			1.31		
	接头表层				3.02	
	接头填充			2.01		
	防腐层					16.08
	台背回填		25.98			
合计		2.98	30.83	3.32	3.02	16.08

吉林省中吉工程设计咨询有限公司	长岭县2025年新增畅返不畅项目（前七号镇六合村至小六合屯）	1-1.0简易圆管涵构造图	设计		复核		审核		图号	S4-7	日期	2025.05

横断面 1:25

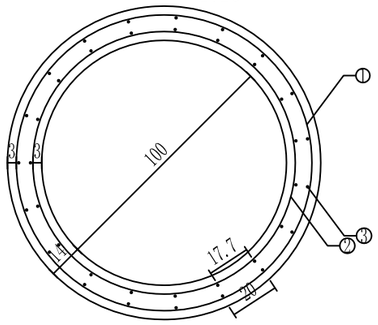

纵断面 1:25

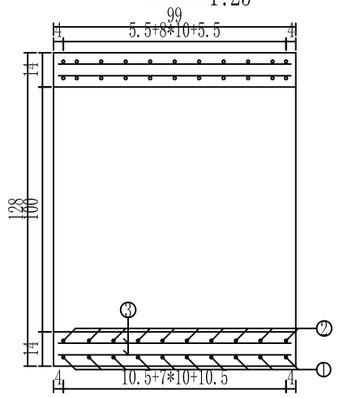

纵向筋大样图 1:25

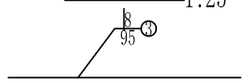

外层环筋大样图 1:25

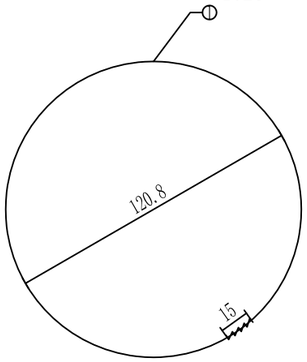

外层环筋纵断面图 1:25

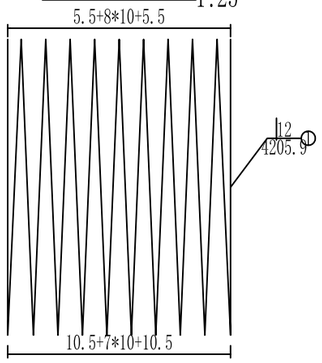

内层环筋大样图 1:25

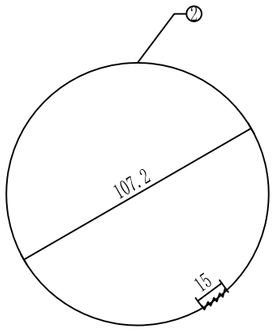

内层环筋纵断面图 1:25

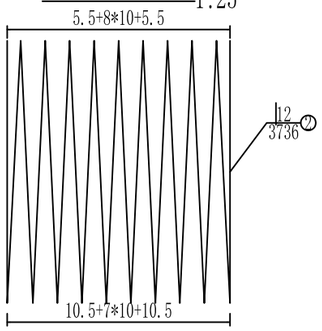

工程数量表

编号	直径	每根长度	根数	总长	每米重	重量	型号
单位	mm	cm	根	m	Kg/m	Kg	
1	12	4205.855	1	42.059	0.888	37.348	HRB400
2	12	3736.039	1	37.36	0.888	33.176	HRB400
3	8	95	38	36.1	0.395	14.26	HRB400
合计	C30砼:0.65m^3 HRB400:84.78Kg						

附注:
1.图中尺寸除钢筋直径以毫米计及注明者外,其余均以厘米计。

吉林省中吉工程设计咨询有限公司	长岭县2025年新增畅返不畅项目 (前七号镇六合村至小六合屯)	1.0米管节钢筋构造图	设计		复核		审核		图号	S4-7	日期	2025.05

第 十 篇

筑 路 材 料

说　明

一、 沿线筑路材料质量、储量及采运条件

1.1 主要材料分布情况

遵循公路工程沿线筑路材料料场的勘察工作应与勘察阶段相适应的原则，对所有调查的料场进行比较，根据各种材料的不同需求（技术指标、用量），确定采用的料场。对于石料、矿粉、砂、沥青、水泥及其他路用材料的料场，调查料场生产规模和生产能力、材料的品质、料场的位置、供应地点、距路距离、运输条件、运输方式、材料的供应价格等。

长岭县石料相对匮乏，因此，项目所需石料需从外地采购。距离较近的石料厂主要分布在内蒙地区。

1.1.1　石料

规格碎石、石屑由科左中旗玻璃山采石场购入，距离本路段桩号 K0+000 汽车运输 63 公里，可用于面层、基层及构造物使用。据调查料场均储量丰富，满足此路段对石料的需要。

块、片石由双辽绿化采石场购入，距离本路段桩号 K0+000 汽车运输 72 公里，可用于构造物使用。据调查料场均储量丰富，满足此路段对石料的需要。

1.1.2　中、粗砂

中、粗砂由公主岭十屋镇东辽河砂场购入，距离本路段 K0+000 汽车运输 96 公里。可用于构造物；根据调查储量丰富，满足本工程需要。

1.1.3　水泥

水泥主要购于松原北方水泥有限公司，距离本路段 K0+000 汽车运输 172 公里。据调查年产量为 10 万吨，满足筑路所需用量。

1.1.4　生石灰、矿粉

生石灰、矿粉主要购于郭家店四达建筑材料有限公司，距离本路段 K0+000 汽车运输 160 公里。据调查年产量满足筑路所需用量。

1.1.5　沥青

石油沥青购于长岭县，距离本路段 K0+000 汽运运输距离 40 公里至工地。据调查储量丰富，满足筑路所需用量。

1.1.6　其它材料

钢材由长岭县建材市场购入，所产钢材满足公路建设要求，可用于各种构造物工程；木材可以由长岭县木材供应站购买。

1.2 运输条件

项目所在地区公路运输条件便利，道路状况良好，沿线筑路材料均可通过省道、县道等运往本路线。

二、 关于筑路材料的建议

为便于建设期材料运购并尽可能保护环境，充分利用自然资源，建议有关部门结合本项目特点统筹规划，合理安排矿产资源的开采及加工，提前储备，不仅有利于环保，而且有利于降低项目成本。

沿 线 筑 路 材 料 料 场 表

长岭县2025年新增畅返不畅项目（前七号镇六合村至小六合屯）

	材料名称	料场名称	料场编号	上路桩号	上路运距(KM)	材 料 及 料 场 状 况	储 量	覆盖层厚度(cm)	成品率（%）	开采时间	运输方式	便道(Km)	备 注
1	2	3	4	5	6	7	8	9	10	11	12	13	15
2	沥青混凝土	长岭县沥青储备站	N01	K0+000	汽车40km	沥青储备量大，质量满足要求。	丰富			全年	汽车		路面面层
3	沥青	辽宁盘锦	N02	K0+000	汽车10km+火车420km+汽车63km	沥青储备量大，质量满足要求。	丰富			全年	汽车+火车		适用于各分项工程
4	水泥	松原北方水泥有限公司	N03	K0+000	汽车172km	位于松原市，生产各种标号水泥，储量丰富，质量满足要求，为长春供应各种项目的建设	丰富			全年	汽车		适用于各分项工程
5	中（粗）砂	公主岭十屋镇东辽河砂场	N04	K0+000	汽车96km	该砂场位于公主岭十屋镇附近，中、粗砂属于东辽河，质地干净，含泥量较小。年产量丰富，可用于路面砼工程和桥涵工程，无砂砾。	丰富	0.13	90	3月-11月	汽车		适用于构造物工程
6	碎石、石屑	科左中旗玻璃山采石场	N05	K0+000	汽车63km	石场石质以玄武岩为主，强度高，耐磨性好，与沥青结合力较好，满足要求，交通便利，运输方便。采用鄂破、反击等循环破碎工艺，有除尘设备，可加工规格为0.3～0.5cm、0.5～1.0cm、1.0～1.5cm、1.5～2.5cm的玄武岩碎石骨料，现均有存量13～30万方，质量满足要求。	丰富	0.2	95	3月-11月	汽车		路面结构层、换填及构造物
		科左中旗额伦索克采石场（备选）	N06	K0+000	汽车73km	碎石成分为玄武岩，石质坚硬，压碎值7.4-15.2%，可用于各分项工程，每年55万立方米碎石，采用颚式破碎机，具有除尘设备，可生产各种规格碎石，汽车运输。	丰富	0.15	97	3月-11月	汽车		路面结构层、换填及构造物
7	块片石、片石、料石	双辽绿化采石场	N07	K0+000	汽车72m	交通便利，运输方便，每年15万立方米。	丰富	0.2	93	3月-11月	汽车		适用于各分项工程
		山场屯铁路采石场（备选）	N08	K0+000	汽车103km	交通便利，运输方便，每年10万立方米。	丰富	0.2	91	3月-11月	汽车		适用于各分项工程
8	生石灰、矿粉	郭家店四达建筑材料有限公司	N09	K0+000	汽车160km	该料场盛产块状生石灰，颜色呈灰白色，工程等级为III级以上，可供道路工程使用。矿粉基本均由其供应。	丰富			全年	汽车		路面工程，路基工程

编制：　　复核：　　审核：

第 十一 篇

施工组织计划

说　　明

一、工程概况

本项目位于长岭县前七号镇六合村，路线总长 2.633km。

二、主要工程工期安排

建设工期为：自开工之日起，工期为 6 个月。

三、施工场地、施工便道的布设及其施工注意事项

3.1 本项目为改建工程，为了满足工程建设需要，工程用水采用外购，工程用电采用自发电；面层混合料采用外购，基层混合料采用自拌；铺筑期间应避开低温和雨季施工；基层检测合格后，再铺筑面层，每道工序要一环扣一环，严格控制不合格产品进入下一个工序。

四、交通组织设计

本工程采用封闭施工方案，施工期间，应设置必要的临时交通安全设施，施工作业区、绕行处、封闭交通处均应设置标志牌、示警桩等。作业区布置详见“临时施工标志布置图”。由于路线两侧有比较多平面交叉，为了在施工期间为了不影响被交道的交通顺畅，应充分考虑平面交叉的施工顺序，即至少保持至少一个被交道通行的要求。

五、主要施工方法

5.1 主线路面：面层混合料均采用外购。

六、主要材料来源情况

主要材料供应拟根据工程需要和施工进度安排制定供应计划，宜提前采购进场储备，备料工作应在雨季到来之前完成，材料运输及进场后应进行苫盖处理，材料运输可采取自办运输与社会运输相结合的办法，为保证材料供应及质量，应避免因路面结构施工与材料进场的相互影响。路面结构施工前，应完成材料的备料工作。

碎　石：购于科左中旗玻璃山采石场

片、块石：购于双辽绿化采石场

中、粗砂：购于公主岭十屋镇东辽河砂场

生石灰、矿粉：购于郭家店四达建筑材料有限公司

水　泥：购于松原北方水泥有限公司

沥　青：购于长岭县

上述筑路材料储存量均可满足本工程用料的要求。

七、对雨季施工所采取的措施

7.1 注意气象预报，加强工地现场、沥青混合料拌和厂、基层混合料拌和厂及气象台站之间的联系，控制施工长度，各项工序紧密衔接。

7.2 雨季施工应综合规划、合理设置现场防排水系统，采取有效措施，及时引排地面水。

7.3 运料车和工地应备有防雨设施，并做好基层及路肩排水。

7.4 制定雨季施工安全预案，做好防洪抢险的准备工作。

其 他 临 时 工 程 数 量 表

长岭县2025年新增畅返不畅项目（前七号镇六合村至小六合屯）

序号	工程项目名称	位置或桩号	工程说明	工程项目及数量									备注
				临时便桥	临时电力线	临时电讯线	平整场地	场地砂砾垫层面积/厚度	电机井	临时安全设施施工标志牌	临时安全设施锥形交通标	临时安全设施彩条尼龙绳	
				（m/座）	（Km）	（Km）	（㎡）	（㎡/cm）	（口）	（套）	（个）	（m）	
1	临时安全设施									2	30	150	
合计										2	30	150	

编制：[illegible] 复核：[illegible] 审核：[illegible]

第 十二 篇

施工图预算

说　　明

一、编制依据：

1.《公路工程建设项目概算预算编制办法》（JTG 3830-2018 号）（以下简称《编制办法》）。

2.《公路工程预算定额》（JTG/T 3832-2018）。

3.《吉林省公路养护工程预算定额》（DB22/T 2102-2014）。

4.《公路工程机械台班费用定额》（JTG/T 3833-2018）。

5. 《国家发展改革委关于调整铁路货运价格进一步完善价格形成机制的通知》（发改价格[2015]183 号）。

6.《吉林省车船税实施办法》（吉林省人民政府令第228号）。

7. 《吉林省交通运输厅关于发布 2025 年第 1 季度外购工程材料价格信息的通知》（以下简称《价格信息》）。

8.《关于执行财政部、税务总局、海关总署<关于深化增值税改革有关政策的公告>的通知》（吉交造价［2019］6 号）。

9.吉林省交通运输厅关于发布 2019 年公路工程建设项目估算概算预算编制补充规定的通知（吉交造价〔2019〕162 号）。

10.《交通运输部办公厅关于<公路工程营业税改征增值税计价依据调整方案>的通知》（交办公路［2016］66 号）。

11.《吉林省交通运输厅关于印发<吉林省公路工程营业税改征增值税计价依据调整方案>的通知》（吉交造价［2016］125 号）。

12.国家及我省有关征地拆迁、水土、文物等的法律法规，其他有关的技术经济政策、纪要、标准、规范。

13. 同望 V11.0 公路工程造价管理系统。

14. 施工图设计文件所列工程量。

二、编制范围：

三、工料机单价：

1. 人工费：105.49 元/工日。

2. 材料原价：材料按《价格信息》规定的价格除以相对应的进项税率计算。《价格信息》中没有的材料，采用调查价格除以相对应的进项税率计算。

3. 材料运杂费：汽车运杂费采用平原线路的标准计算。

4. 机械台班单价：不变费用按《公路工程机械台班费用定额》规定的费用计算，可变费用按本项目的材料预算单价进行调整。

四、其他直接费、间接费：

（一）其他工程费

1.冬季施工增加费：不计；

2.雨季施工增加费：按《编制办法》规定的雨量区Ⅰ、雨季期2个月费率计算；

3. 夜间施工增加费：不计；

4.特殊地区施工增加费（高原、风沙、沿海地区）：不计；

5.行车干扰施工增加费：不计；

6.施工辅助费：按《编制办法》规定的费率计算；

7.工地转移费率：按《编制办法》的规定计算。

（二）间接费

1.规费：按吉林省交通运输厅《关于发布2019年公路工程建设项目估算概算预算编制补充规定的通知》（吉交造价〔2019〕162 号）计算。

2.企业管理费：

（1）基本费用：按《编制办法》规定的费率计算；

（2）主副食运费补贴费：按《编制办法》规定的费率计算；（综合里程5km计算）；

（3）职工探亲路费：按《编制办法》规定的费率计算；

（4）职工取暖补贴费：按《编制办法》规定的费率计算；

（5）财务费用：按《编制办法》规定的费率计算。

五、利润

利润按《编制办法》的规定以直接费及间接费之和扣除规费的7.42%计算。

六、税金

按《编制办法》和《关于执行财政部、税务总局、海关总署（关于深化增值税改革有关政策的公告）的通知》（吉交造价［2019］6号）的规定以税率9%计列。

七、公路工程其他费用

1.建设项目管理费

（1）建设单位管理费费率，按《编制办法》的规定计算。

（2）工程监理费按《编制办法》的规定计算。

（3）设计文件审查费按《编制办法》的规定计算。

（4）竣（交）工验收试验检测费按计取《编制办法》的规定计算。

2.工程前期工作费

勘察设计费按国家发展计划委员会和建设部发布的《工程勘察设计收费标准》(2002年修订本）计算。

3.预备费

按《编制办法》的规定以第一二三部分费用之和为基数的3%计列。

八、预算总金额

建筑安装工程费：162.2649万元，总造价：204.5246万元。

表A.0.2-5 总预算表

建设项目名称：长岭县2025年新增畅返不畅项目

编制范围：（前七号镇六合村至小六合屯）

01表

分项编号	工程或费用名称	单位	数量	金额（元）	技术经济指标	各项费用比例(%)	备注
1	第一部分 建筑安装工程费	公路公里	2.633	1622649	616273.83	79.34	
101	**临时工程**	公路公里	2.633	3238	1229.78	0.16	
10107	临时安全设施	套	2	3238	1619	0.16	
102	**路基工程**	km	2.633	43211	16411.32	2.11	
102LJ	路基工程	km	2.633	43211	16411.32	2.11	
102LJ02	路基挖方	m3	5100	43211	8.47	2.11	
102LJ0201	挖土方	m3	5100	43211	8.47	2.11	
103	**路面工程**	km	2.633	1466239	556870.11	71.69	
103LM	路面工程	km	2.633	1466239	556870.11	71.69	
103LM02	水泥混凝土路面	m2	11902	1454022	122.17	71.09	
103LM0203	路面基层	m2	13482	232564	17.25	11.37	
103LM0205	水泥混凝土面层	m2	11902	1221458	102.63	59.72	
103LM04	路槽、路肩及中央分隔带	m2		12217		0.60	
103LM0402	路肩	km	2.633	12217	4639.95	0.60	
104	**桥梁涵洞工程**	km	0.006	14048	2341333.33	0.69	
10401	涵洞工程	m/道	6	14048	2341.33	0.69	
10401HD	涵洞工程	m/道	6	14048	2341.33	0.69	
10401HD01	管涵	m/道	6	14048	2341.33	0.69	
110	**专项费用**	元		95913		4.69	
11001	施工场地建设费	元		71933		3.52	
11002	安全生产费	元		23980		1.17	
2	第二部分 土地使用及拆迁补偿费	公路公里	2.633	10000	3797.95	0.49	
201	土地使用费	亩		10000		0.49	
20102	临时用地	亩		10000		0.49	
2010201	场地租赁费	处	1	10000	10000	0.49	
3	第三部分 工程建设其他费用	公路公里	2.633	353027	134077.86	17.26	
301	建设项目管理费	公路公里	2.633	143168	54374.48	7.00	
30101	建设单位（业主）管理费	公路公里	2.633	70124	26632.74	3.43	
30103	工程监理费	公路公里	2.633	56793	21569.69	2.78	
30104	设计文件审查费	公路公里	2.633	1111	421.95	0.05	
30105	竣（交）工验收试验检测费	公路公里	2.633	15140	5750.09	0.74	
303	建设项目前期工作费	公路公里	2.633	203368	77238.13	9.94	
30301	勘察费	公路公里	2.633	130070	49399.92	6.36	
30302	设计费	公路公里	2.633	63873	24258.64	3.12	
30303	清单及清单预算编制费	公路公里	2.633	9425	3579.57	0.46	
308	工程保险费	公路公里	2.633	6491	2465.25	0.32	
4	第四部分 预备费	公路公里	2.633	59570	22624.38	2.91	
401	基本预备费	公路公里	2.633	59570	22624.38	2.91	
402	价差预备费	公路公里	2.633				
5	第一至四部分合计	公路公里	2.633	2045246	776774.02	100.00	

编制：刘明仙　　复核：滕洪伟

表A.0.2-5 总预算表

建设项目名称：长岭县2025年新增畅返不畅项目

编制范围：（前七号镇六合村至小六合屯）

01表

分项编号	工程或费用名称	单位	数量	金额（元）	技术经济指标	各项费用比例(%)	备注
6	建设期贷款利息	公路公里	2.633				
7	公路基本造价	公路公里	2.633	2045246	776774.02	100.00	

编制：刘明仙　　复核：滕洪伟

表A.0.2-6 人工、主要材料、施工机械台班数量汇总表

建设项目名称：长岭县2025年新增畅返不畅项目

编制范围：（前七号镇六合村至小六合屯）

　02表

代号	规格名称	单位	单价(元)	总数量	分项统计										场外运输损耗	
					临时工程	路基工程	路面工程	桥梁涵洞工程						辅助生产	%	数量
1	人工	工日	105.49	0.69	0.69											
2	机械工	工日	105.49	0.414	0.414											
1001001	人工	工日	105.49	1057.804		15.079	1018.432	24.293								
1051001	机械工	工日	105.49	290.495		40.437	248.364	1.695								
211	钢钎（φ=22～25mm,32mm）	kg	5.26	34.35	34.35											
387	矩形标志牌	个	341.88	1.6	1.6											
388	圆形标志牌	个	128.21	2.4	2.4											
389	路拦	片	512.82	0.8	0.8											
390	锥形交通标	个	51.28	15	15											
806	彩条尼龙绳	m	1.03	153	153											
862	汽油（93号）	kg	8.54	8.28	8.28											
2001001	HPB300钢筋	t	3193.41	1.023			1.023									
2001002	HRB400钢筋	t	3104.25	2.121			1.599	0.521								
2001022	20～22号铁丝（镀锌铁丝）	kg	3.81	6.024			3.674	2.35								
2003004	型钢（工字钢,角钢）	t	3202.33	0.012			0.012									
2003025	钢模板（各类定型大块钢模板）	t	5373.35	0.035				0.035								
2009011	电焊条（结422(502、506、507)3.2/4.0/5.0）	kg	3.94	1.134			1.134									
3001001	石油沥青	t	3986.98	1.741			1.656	0.085								
3003002	汽油（92号）	kg	8.54	14.589				14.589								
3003003	柴油（0号,－10号,－20号）	kg	7.14	6834.794		2293.146	4514.987	26.661								
3005001	煤	t	686.33	0.337			0.333								1	0.003
3005002	电	kW·h	1.54	14918.714			14905.082	13.632								
3005004	水	m3	3.12	374.028			368.962	5.066								
4003002	锯材（中板δ＝19～35mm,中方混合规格）	m3	1513.79	0.007				0.007								
5009012	油毛毡（400g,0.915m×21.95m）	m2	2.31	6.644				6.644								
5503003	熟石灰	t	233.53	503.795			503.795									
5503005	中（粗）砂（混凝土、砂浆用堆方）	m3	110	1118.381			1116.884	1.497								
5503007	砂砾（堆方）	m3	110	38.321				38.321								
5505012	碎石（2cm）（最大粒径2cm堆方）	m3	125	2.378				2.378								
5505013	碎石（4cm）（最大粒径4cm堆方）	m3	130	2039.527			2039.527									
5509001	32.5级水泥	t	402.78	0.061				0.06							1	0.001
5509002	42.5级水泥	t	457.51	871.909			861.943	1.333							1	8.633
7801001	其他材料费	元	1	7628.769			7599.703	29.067								
7901001	设备摊销费	元	1	25.616			25.616									
1369	1.5t双排座客货汽车	台班	344.72	0.414	0.414											
8001002	功率75kW以内履带式推土机（TY100）	台班	866.14	0.018				0.018								
8001030	斗容量2.0m3履带式单斗挖掘机（WY200A液压）	台班	1472.07	6.324		6.324										

编制：刘明仙　　复核：滕洪伟

表A.0.2-6 人工、主要材料、施工机械台班数量汇总表

建设项目名称：长岭县2025年新增畅返不畅项目

编制范围：（前七号镇六合村至小六合屯）

代号	规格名称	单位	单价(元)	总数量	分项统计										场外运输损耗	
					临时工程	路基工程	路面工程	桥梁涵洞工程						辅助生产	%	数量
8001037	斗容量2.0m3履带式单斗挖掘机（W200A机械）	台班	1612.37	0.051				0.051								
8001058	功率120kW以内平地机（F155）	台班	1169.07	4.045			4.045									
8001066	功率75kW以内履带式拖拉机	台班	637.82	2.562			2.562									
8001081	机械自身质量12～15t光轮压路机（3Y-12/15）	台班	574.3	4.51			4.49	0.021								
8001083	机械自身质量18～21t光轮压路机（3Y-18/21）	台班	734.38	14.345			14.345									
8001085	机械自身质量0.6t手扶式振动碾（YZS06B）	台班	162.86	6.552			6.552									
8003076	摊铺宽度3.0～9.0m滑模式水泥混凝土摊铺机（SF30）	台班	2605.11	3.928			3.928									
8003083	混凝土电动刻纹机（RQF180）	台班	290.15	85.932			85.932									
8003085	电动混凝土切缝机(含锯片摊销费用)（SLF）	台班	222.56	33.647			33.647									
8005007	出料容量1500L以内强制式混凝土搅拌机（JS1500）	台班	856.38	31.603			31.564	0.039								
8005031	容量6m3以内混凝土搅拌运输车（MR45）	台班	1301.56	26.255			26.222	0.033								
8007005	装载质量6t以内载货汽车（CA141K,CA1091K）	台班	482.5	0.089				0.089								
8007016	装载质量12t以内自卸汽车（T138,SX360）	台班	827.47	28.029		27.788		0.241								
8007043	容量10000L以内洒水汽车（YGJ5170GSSJN）	台班	1093.04	23.008			23.008									
8009025	提升质量5t以内汽车式起重机（QY5）	台班	645.87	0.567				0.567								
8015028	容量32kV·A以内交流电弧焊机（BX1-330）	台班	242.51	0.17			0.17									
8099001	小型机具使用费	元	1	29.33			25.3	4.03								

编制：刘明仙　　复核：滕洪伟

表A.0.2-7 建筑安装工程费计算表

建设项目名称：长岭县2025年新增畅返不畅项目

编制范围：（前七号镇六合村至小六合屯）

03表

序号	分项编号	工程名称	单位	工程量	定额直接费(元)	定额设备购置费(元)	直接费（元）				设备购置费	措施费	企业管理费	规费	利润(元)	税金(元)	金额合计（元）	
							人工费	材料费	施工机械使用费	合计					费率（%）7.42%	税率（%）9.0%	合计	单价
1	2	3	4	5	6	7	8	9	10	11	12	13	14	15	16	17	18	19
1	101	临时工程	公路公里	2.633	2476.05		72.79	2372.44	142.71	2587.94		30.25	119.62	37.73	194.84	267.33	3238	1229.67
2	10107	临时安全设施	套	2	2476.05		72.79	2372.44	142.71	2587.94		30.25	119.62	37.73	194.84	267.33	3238	1618.86
3	102	路基工程	km	2.633	34479.46		1590.64		32303.72	33894.37		240.8	963.41	1897.45	2647.73	3567.94	43212	16411.58
4	102LJ	路基工程	km	2.633	34479.46		1590.64		32303.72	33894.37		240.8	963.41	1897.45	2647.73	3567.94	43212	16411.58
5	102LJ02	路基挖方	m3	5100	34479.46		1590.64		32303.72	33894.37		240.8	963.41	1897.45	2647.73	3567.94	43212	8.47
6	102LJ0201	挖土方	m3	5100	34479.46		1590.64		32303.72	33894.37		240.8	963.41	1897.45	2647.73	3567.94	43212	8.47
7	103	路面工程	km	2.633	1003780.85		107434.43	923889.78	149571.92	1180896.13		9370.54	33916.68	43297.52	77692.45	121065.6	1466239	556870.08
8	103LM	路面工程	km	2.633	1003780.85		107434.43	923889.78	149571.92	1180896.13		9370.54	33916.68	43297.52	77692.45	121065.6	1466239	556870.08
9	103LM02	水泥混凝土路面	m2	11902	995904.66		100687.29	923889.78	148504.86	1173081.93		9262.72	33652.2	40887.51	77080.41	120056.83	1454022	122.17
10	103LM0203	路面基层	m2	13482	200457.38		30862.09	121735.03	25369.69	177966.81		1953.67	6731.36	11191.4	15518.37	19202.54	232564	17.25
11	103LM020301	石灰稳定类基层	m2	13482	200457.38		30862.09	121735.03	25369.69	177966.81		1953.67	6731.36	11191.4	15518.37	19202.54	232564	17.25
12	103LM020300104	厚18cm(土方利用挖旧路土方)	m2	13482	200457.38		30862.09	121735.03	25369.69	177966.81		1953.67	6731.36	11191.4	15518.37	19202.54	232564	17.25
13	103LM0205	水泥混凝土面层	m2	11902	795447.28		69825.2	802154.75	123135.18	995115.12		7309.05	26920.84	29696.11	61562.05	100854.29	1221457	102.63
14	103LM020501	水泥混凝土	m2	11902	785112.96		68276.37	793823.14	123068.64	985168.15		7245.09	26563.69	29188.48	60763.99	99803.65	1208733	101.56
15	103LM02050101	普通水泥混凝土面层	m2	11902	785112.96		68276.37	793823.14	123068.64	985168.15		7245.09	26563.69	29188.48	60763.99	99803.65	1208733	101.56
16	103LM020501010102	厚20cm	m2	11902	785112.96		68276.37	793823.14	123068.64	985168.15		7245.09	26563.69	29188.48	60763.99	99803.65	1208733	101.56
17	103LM020502	钢筋	t	2.3503	10334.32		1548.82	8331.61	66.54	9946.97		63.96	357.15	507.63	798.05	1050.64	12724	5414.01
18	103LM04	路槽、路肩及中央分隔带	m2		7876.19		6747.14		1067.06	7814.2		107.83	264.48	2410.01	612.04	1008.77	12217	
19	103LM0402	路肩	km	2.633	7876.19		6747.14		1067.06	7814.2		107.83	264.48	2410.01	612.04	1008.77	12217	4640.08
20	103LM040201	培路肩	m3	312	7876.19		6747.14		1067.06	7814.2		107.83	264.48	2410.01	612.04	1008.77	12217	39.16
21	104	桥梁涵洞工程	km	0.006	8364.08		2562.37	7540.09	798.78	10901.24		92.75	353.64	888.15	653.74	1160.06	14050	2341594.67
22	10401	涵洞工程	m/道	6	8364.08		2562.37	7540.09	798.78	10901.24		92.75	353.64	888.15	653.74	1160.06	14050	2341.59
23	10401HD	涵洞工程	m/道	6	8364.08		2562.37	7540.09	798.78	10901.24		92.75	353.64	888.15	653.74	1160.06	14050	2341.59
24	10401HD0	管涵	m/道	6	8364.08		2562.37	7540.09	798.78	10901.24		92.75	353.64	888.15	653.74	1160.06	14050	2341.59
25	10401HD0101	钢筋混凝土圆管涵	m/道	6	8364.08		2562.37	7540.09	798.78	10901.24		92.75	353.64	888.15	653.74	1160.06	14050	2341.59
26	10401HD010102	1-φ1.0m	m/道	6	8364.08		2562.37	7540.09	798.78	10901.24		92.75	353.64	888.15	653.74	1160.06	14050	2341.59
27	110	专项费用	元							95913							95913	
28	11001	施工场地建设费	元							71933							71933	
29	11002	安全生产费	元							23980							23980	
合计				2.633	1049100.44		111660.23	933802.31	182817.14	1324192.67		9734.34	35353.36	46120.86	81188.76	126060.93	1622651	616274.56

编制：刘明仙　　复核：滕洪伟

表A.0.2-8 综合费率计算表

建设项目名称：长岭县2025年新增畅返不畅项目

编制范围：（前七号镇六合村至小六合屯）

序号	工程类别	措施费（%）											企业管理费（%）						规费（%）					
		冬季施工增加费	雨季施工增加费	夜间施工增加费	高原地区施工增加费	风沙地区施工增加费	沿海地区施工增加费	行车干扰施工增加费	施工辅助费	工地转移费	综合费率		基本费用	主副食运费补贴	职工探亲路费	职工取暖补贴	财务费用	综合费率	养老保险费	失业保险费	医疗保险费	工伤保险费	住房公积金	综合费率
											Ⅰ	Ⅱ												
1	2	3	4	5	6	7	8	9	10	11	12	13	14	15	16	17	18	19	20	21	22	23	24	25
01	土方		0.245						0.521	0.224	0.469	0.521	2.747	0.122	0.192	0.436	0.271	3.768	16	0.7	6.7	1	8	32.4
02	石方		0.212						0.47	0.176	0.388	0.47	2.792	0.108	0.204	0.373	0.259	3.736	16	0.7	6.7	1	8	32.4
03	运输		0.249						0.154	0.157	0.406	0.154	1.374	0.118	0.132	0.444	0.264	2.332	16	0.7	6.7	1	8	32.4
04	路面		0.23						0.818	0.321	0.551	0.818	2.427	0.066	0.159	0.302	0.404	3.358	16	0.7	6.7	1	8	32.4
04-1	路面（隧道路面）								0.818	0.321	0.321	0.818	2.427	0.066	0.159	0.302	0.404	3.358	16	0.7	6.7	1	8	32.4
05	隧道								1.195	0.257	0.257	1.195	3.569	0.096	0.266	0.318	0.513	4.762	16	0.7	6.7	1	8	32.4
06	构造物Ⅰ		0.164						1.201	0.262	0.426	1.201	3.587	0.114	0.274	0.39	0.466	4.831	16	0.7	6.7	1	8	32.4
06-1	构造物Ⅰ(绿化)		0.164						1.201	0.262	0.426	1.201	3.587	0.114	0.274	0.39	0.466	4.831	16	0.7	6.7	1	8	32.4
07	构造物Ⅱ		0.177						1.537	0.333	0.51	1.537	4.726	0.126	0.348	0.481	0.545	6.226	16	0.7	6.7	1	8	32.4
08	构造物Ⅲ(一般)		0.366						2.729	0.622	0.988	2.729	5.976	0.225	0.551	0.849	1.094	8.695	16	0.7	6.7	1	8	32.4
08-1	构造物Ⅲ(室内)								2.729	0.622	0.622	2.729	5.976	0.225	0.551	0.849	1.094	8.695	16	0.7	6.7	1	8	32.4
08-2	构造物Ⅲ(桥梁)		0.366						2.729	0.622	0.988	2.729	5.976	0.225	0.551	0.849	1.094	8.695	16	0.7	6.7	1	8	32.4
08-3	构造物Ⅲ(设备安装)								2.729	0.622	0.622	2.729	5.976	0.225	0.551	0.849	1.094	8.695	16	0.7	6.7	1	8	32.4
09	技术复杂大桥		0.254						1.677	0.389	0.643	1.677	4.143	0.101	0.208	0.406	0.637	5.495	16	0.7	6.7	1	8	32.4
10	钢材及钢结构(一般)								0.564	0.351	0.351	0.564	2.242	0.104	0.164	0.293	0.653	3.456	16	0.7	6.7	1	8	32.4
10-1	钢材及钢结构(桥梁)								0.564	0.351	0.351	0.564	2.242	0.104	0.164	0.293	0.653	3.456	16	0.7	6.7	1	8	32.4
10-2	钢材及钢结构(金属标志牌等)								0.564	0.351	0.351	0.564	2.242	0.104	0.164	0.293	0.653	3.456	16	0.7	6.7	1	8	32.4

编制：刘明仙　　复核：滕洪伟

表A.0.2-9 综合费计算表

建设项目名称：长岭县2025年新增畅返不畅项目

编制范围：（前七号镇六合村至小六合屯）

04-1表

序号	工程名称	措施费											企业管理费						规费					
		冬季施工增加费	雨季施工增加费	夜间施工增加费	高原地区施工增加费	风沙地区施工增加费	沿海地区施工增加费	行车干扰施工增加费	施工辅助费	工地转移费	综合费用		基本费用	主副食运费补贴	职工探亲路费	职工取暖补贴	财务费用	综合费用	养老保险费	失业保险费	医疗保险费	工伤保险费	住房公积金	综合费用
											Ⅰ	Ⅱ												
1	2	3	4	5	6	7	8	9	10	11	12	13	14	15	16	17	18	19	20	21	22	23	24	25
1	临时安全设施		0.2						29.74	0.31	0.51	29.74	88.82	2.82	6.79	9.66	11.54	119.62	18.63	0.82	7.8	1.17	9.32	37.73
2	挖土方		85.41						93.82	61.57	146.98	93.82	626.11	41.13	52.17	152.2	91.8	963.41	937.01	41	392.37	58.56	468.51	1897.45
3	厚18cm(土方利用挖旧路土方)		131.04						1639.74	182.89	313.92	1639.74	4865.1	132.3	318.73	605.38	809.85	6731.36	5526.62	241.79	2314.27	345.41	2763.31	11191.4
4	厚20cm		401.1						6337.36	506.63	907.73	6337.36	19127.52	554.09	1282.19	2452.96	3146.93	26563.69	14414.06	630.62	6035.89	900.88	7207.03	29188.48
5	钢筋								58.29	5.68	5.68	58.29	231.7	10.75	16.95	30.28	67.48	357.15	250.68	10.97	104.97	15.67	125.34	507.63
6	培路肩		18.12						64.43	25.28	43.4	64.43	191.16	5.2	12.52	23.79	31.82	264.48	1190.13	52.07	498.37	74.38	595.07	2410.01
7	1-φ1.0m		5.72						78.2	8.83	14.55	78.2	254.5	8.76	18.77	30.59	41.02	353.64	438.59	19.19	183.66	27.41	219.3	888.15
8	合计：		641.58						8301.58	791.19	1432.76	8301.58	25384.89	755.05	1708.12	3304.85	4200.44	35353.36	22775.73	996.44	9537.34	1423.49	11387.87	46120.86

编制：刘明仙　　复核：滕洪伟

表A.0.2-11 专项费用计算表

建设项目名称：长岭县2025年新增畅返不畅项目
编制范围：（前七号镇六合村至小六合屯）

序号	工程或费用名称	说明及计算式	金额(元)	备注
11001	施工场地建设费	{公路工程2019施工场地建设费}	71933	71933
11002	安全生产费	({A}-{A}DESCDⅡ)*1.5%	23980	23980

编制：刘明仙　　复核：滕洪伟

表A.0.2-13 工程建设其他费计算表

建设项目名称：长岭县2025年新增畅返不畅项目
编制范围：（前七号镇六合村至小六合屯）

序号	费用名称及项目	说明及计算式	金额(元)	备注
3	第三部分 工程建设其他费用		353027	
301	建设项目管理费		143168	
30101	建设单位（业主）管理费	{部颁2018建设单位（业主）管理费}	70124	0+(1443471.67-0)*0.04858*1.0
30103	工程监理费	建安工程费*3.5%	56793	1622649*3.5%
30104	设计文件审查费	{部颁2018设计文件审查费}	1111	0+(1443471.67-0)*0.00077*1.0
30105	竣（交）工验收试验检测费	2.633(公路公里) * 5750.09	15140	
303	建设项目前期工作费		203368	
30301	勘察费	38000*2.633*(0.8+1.5-2+1)	130070	38000*2.633*(0.8+1.5-2+1)
30302	设计费	90000/2000000*建安工程费*0.9*0.85*1.89*0.55*1.1	63873	90000/2000000*1622649*0.9*0.85*1.89*0.55*1.1
30303	清单及清单预算编制费	6000+(建安工程费-1000000)*0.55%	9425	6000+(1622649-1000000)*0.55%
308	工程保险费	(建安工程费-设备费)*0.4%	6491	(1622649-0)*0.4%
4	第四部分 预备费		59570	
401	基本预备费	(建安工程费+第二部分 土地使用及拆迁补偿费+第三部分 工程建设其他费用)*3%	59570	(1622649+10000+353027)*3%

编制：刘明仙　　复核：滕洪伟

表A.0.2-14 人工、材料、施工机械台班单价汇总表

建设项目名称：长岭县2025年新增畅返不畅项目
编制范围：（前七号镇六合村至小六合屯）

序号	名称	单位	代号	预算单价(元)	备注
1	人工	工日	1	105.49	
2	机械工	工日	2	105.49	
3	人工	工日	1001001	105.49	
4	机械工	工日	1051001	105.49	
5	钢钎φ=22～25mm,32mm	kg	211	5.26	
6	矩形标志牌	个	387	341.88	
7	圆形标志牌	个	388	128.21	
8	路拦	片	389	512.82	
9	锥形交通标	个	390	51.28	
10	彩条尼龙绳	m	806	1.03	
11	汽油93号	kg	862	8.54	
12	HPB300钢筋	t	2001001	3193.41	
13	HRB400钢筋	t	2001002	3104.25	
14	20～22号铁丝镀锌铁丝	kg	2001022	3.81	
15	型钢工字钢,角钢	t	2003004	3202.33	
16	钢模板各类定型大块钢模板	t	2003025	5373.35	
17	电焊条结422(502、506、507)3.2/4.0/5.0	kg	2009011	3.94	
18	石油沥青	t	3001001	3986.98	
19	汽油92号	kg	3003002	8.54	
20	柴油0号,－10号,－20号	kg	3003003	7.14	
21	煤	t	3005001	686.33	
22	电	kW・h	3005002	1.54	
23	水	m3	3005004	3.12	
24	锯材中板δ＝19～35mm,中方混合规格	m3	4003002	1513.79	
25	油毛毡400g,0.915m×21.95m	m2	5009012	2.31	
26	熟石灰	t	5503003	233.53	
27	中（粗）砂混凝土、砂浆用堆方	m3	5503005	110	
28	砂砾堆方	m3	5503007	110	
29	碎石（2cm）最大粒径2cm堆方	m3	5505012	125	
30	碎石（4cm）最大粒径4cm堆方	m3	5505013	130	

序号	名称	单位	代号	预算单价(元)	备注
31	32.5级水泥	t	5509001	402.78	
32	42.5级水泥	t	5509002	457.51	
33	其他材料费	元	7801001	1	
34	设备摊销费	元	7901001	1	
35	1.5t双排座客货汽车	台班	1369	344.72	
36	功率75kW以内履带式推土机TY100	台班	8001002	866.14	
37	斗容量2.0m3履带式单斗挖掘机WY200A液压	台班	8001030	1472.07	
38	斗容量2.0m3履带式单斗挖掘机W200A机械	台班	8001037	1612.37	
39	功率120kW以内平地机F155	台班	8001058	1169.07	
40	功率75kW以内履带式拖拉机	台班	8001066	637.82	
41	机械自身质量12～15t光轮压路机3Y-12/15	台班	8001081	574.3	
42	机械自身质量18～21t光轮压路机3Y-18/21	台班	8001083	734.38	
43	机械自身质量0.6t手扶式振动碾YZS06B	台班	8001085	162.86	
44	摊铺宽度3.0～9.0m滑模式水泥混凝土摊铺机SF30	台班	8003076	2605.11	
45	混凝土电动刻纹机RQF180	台班	8003083	290.15	
46	电动混凝土切缝机(含锯片摊销费用)SLF	台班	8003085	222.56	
47	出料容量1500L以内强制式混凝土搅拌机JS1500	台班	8005007	856.38	
48	容量6m3以内混凝土搅拌运输车MR45	台班	8005031	1301.56	
49	装载质量6t以内载货汽车CA141K,CA1091K	台班	8007005	482.5	
50	装载质量12t以内自卸汽车T138,SX360	台班	8007016	827.47	
51	容量10000L以内洒水汽车YGJ5170GSSJN	台班	8007043	1093.04	
52	提升质量5t以内汽车式起重机QY5	台班	8009025	645.87	
53	容量32kV・A以内交流电弧焊机BX1-330	台班	8015028	242.51	
54	小型机具使用费	元	8099001	1	
55	定额基价	元	1999	1	

编制：刘明仙　　复核：滕洪伟

人工、材料、施工机械台班单价汇总表

建设项目名称：长岭县2025年新增畅返不畅项目

编制范围：（前七号镇六合村至小六合屯）

序号	名称	单位	代号	定额单价(元)	预算单价(元)	备注
1	人工	工日	1	49.2	105.49	
2	机械工	工日	2	49.2	105.49	
3	人工	工日	1001001	106.28	105.49	
4	机械工	工日	1051001	106.28	105.49	
5	钢钎φ=22～25mm,32mm	kg	211	4.8	5.26	
6	矩形标志牌	个	387	341.88	341.88	
7	圆形标志牌	个	388	128.21	128.21	
8	路拦	片	389	512.82	512.82	
9	锥形交通标	个	390	51.28	51.28	
10	彩条尼龙绳	m	806	1.03	1.03	
11	汽油93号	kg	862	4.44	8.54	
12	HPB300钢筋	t	2001001	3333.33	3193.41	
13	HRB400钢筋	t	2001002	3247.86	3104.25	
14	20～22号铁丝镀锌铁丝	kg	2001022	4.79	3.81	
15	型钢工字钢,角钢	t	2003004	3504.27	3202.33	
16	钢模板各类定型大块钢模板	t	2003025	5384.62	5373.35	
17	电焊条结422(502、506、507)3.2/4.0/5.0	kg	2009011	5.73	3.94	
18	石油沥青	t	3001001	4529.91	3986.98	
19	汽油92号	kg	3003002	8.29	8.54	
20	柴油0号,－10号,－20号	kg	3003003	7.44	7.14	
21	煤	t	3005001	561.95	686.33	
22	电	kW・h	3005002	0.85	1.54	
23	水	m3	3005004	2.72	3.12	
24	锯材中板δ＝19～35mm,中方混合规格	m3	4003002	1504.42	1513.79	
25	油毛毡400g,0.915m×21.95m	m2	5009012	3.42	2.31	
26	熟石灰	t	5503003	276.7	233.53	
27	中（粗）砂混凝土、砂浆用堆方	m3	5503005	87.38	110	
28	砂砾堆方	m3	5503007	46.6	110	
29	碎石（2cm）最大粒径2cm堆方	m3	5505012	88.35	125	
30	碎石（4cm）最大粒径4cm堆方	m3	5505013	86.41	130	
31	32.5级水泥	t	5509001	307.69	402.78	
32	42.5级水泥	t	5509002	367.52	457.51	
33	其他材料费	元	7801001	1	1	
34	设备摊销费	元	7901001	1	1	
35	1.5t双排座客货汽车	台班	1369	206.43	344.72	
36	功率75kW以内履带式推土机TY100	台班	8001002	884.21	866.14	
37	斗容量2.0m3履带式单斗挖掘机WY200A液压	台班	8001030	1501.23	1472.07	
38	斗容量2.0m3履带式单斗挖掘机W200A机械	台班	8001037	1641.53	1612.37	
39	功率120kW以内平地机F155	台班	8001058	1188.74	1169.07	
40	功率75kW以内履带式拖拉机	台班	8001066	654.89	637.82	
41	机械自身质量12～15t光轮压路机3Y-12/15	台班	8001081	587.09	574.3	
42	机械自身质量18～21t光轮压路机3Y-18/21	台班	8001083	752.93	734.38	
43	机械自身质量0.6t手扶式振动碾YZS06B	台班	8001085	164.61	162.86	
44	摊铺宽度3.0～9.0m滑模式水泥混凝土摊铺机SF30	台班	8003076	2632.58	2605.11	
45	混凝土电动刻纹机RQF180	台班	8003083	264.8	290.15	
46	电动混凝土切缝机(含锯片摊销费用)SLF	台班	8003085	210.28	222.56	
47	出料容量1500L以内强制式混凝土搅拌机JS1500	台班	8005007	616.77	856.38	
48	容量6m3以内混凝土搅拌运输车MR45	台班	8005031	1312.95	1301.56	
49	装载质量6t以内载货汽车CA141K,CA1091K	台班	8007005	492.45	482.5	
50	装载质量12t以内自卸汽车T138,SX360	台班	8007016	841.46	827.47	
51	容量10000L以内洒水汽车YGJ5170GSSJN	台班	8007043	1104.87	1093.04	
52	提升质量5t以内汽车式起重机QY5	台班	8009025	637.22	645.87	
53	容量32kV・A以内交流电弧焊机BX1-330	台班	8015028	184.23	242.51	
54	小型机具使用费	元	8099001	1	1	
55	定额基价	元	1999		1	

编制：刘明仙　　复核：滕洪伟

表A.0.3-1 分项工程预算计算数据表

建设项目名称：长岭县2025年新增畅返不畅项目

编制范围：（前七号镇六合村至小六合屯）　　标准定额库版本号：　　校验码：　　

分项编号/定额代号/工料机代号	项目、定额或工料机的名称	单位		数量		输入单价	输入金额	分项组价类型或定额子目取费类别	定额调整情况或分项算式
1	第一部分建筑安装工程费	公路公里		2.633		616273.83	1622649		
101	临时工程	公路公里		2.633		1229.78	3238		
10107	临时安全设施	套		2		1619	3238		
借[吉15普养营改增]7-2-1	施工标志牌	10套		0.2		9025	1805	06.构造物Ⅰ	
借[吉15普养营改增]7-2-2	施工隔离标志	100个		0.3		3303.33	991	06.构造物Ⅰ	
借[吉15普养营改增]7-2-3	施工安全临时维护	100m		1.5		294.67	442	06.构造物Ⅰ	
102	路基工程	km		2.633		16411.32	43211		
102LJ	路基工程	km		2.633		16411.32	43211		
102LJ02	路基挖方	m3		5100		8.47	43211		
102LJ0201	挖土方	m3		5100		8.47	43211		
1-1-9-8	斗容量2.0m3以内挖掘机挖装普通土	1000m3天然密实方		2.371		2966.26	7033	01.土方	
1-1-11-7换	装载质量12t以内自卸汽车运土5km	1000m3天然密实方		2.371		12138.76	28781	03.运输	实际运距(km): 5km;
1-1-9-8换	斗容量2.0m3以内挖掘机挖装普通土	1000m3天然密实方		2.729		2710.52	7397	01.土方	土方不需装车：定额*0.87 ;定额*1.05;
103	路面工程	km		2.633		556870.11	1466239		
103LM	路面工程	km		2.633		556870.11	1466239		
103LM02	水泥混凝土路面	m2		11902		122.17	1454022		
103LM0203	路面基层	m2		13482		17.25	232564		
103LM020301	石灰稳定类基层	m2		13482		17.25	232564		
103LM02030104	厚18cm(土方利用挖旧路土方)	m2		13482		17.25	232564		
2-1-3-5换	拖拉机带铧犁拌和石灰土基层(石灰剂量12%，压实厚度18cm)	1000m2		13.482		17249.96	232564	04.路面	实际厚度(cm): 18cm;配比[熟石灰：土]=[12.0：88.0];单车道路面宽度：[8001081] 量 0.333 [8001083] 量 1.064 ;删:[5501002];
103LM0205	水泥混凝土面层	m2		11902		102.63	1221458		
103LM020501	水泥混凝土	m2		11902		101.56	1208733		
103LM02050101	普通水泥混凝土面层	m2		11902		101.56	1208733		
103LM0205010102	厚20cm	m2		11902		101.56	1208733		
2-2-17-5换	摊铺机铺筑混凝土路面厚度20cm(滑模式)	1000m2路面		11.902		92775.67	1104216	04.路面	普C30-32.5-4 换 普C30-42.5-4;
4-11-11-6	容量1500L以内混凝土搅拌机拌和	10m3		242.8008		256.95	62388	06.构造物Ⅰ	
4-11-11-24	运输能力6m3以内搅拌运输车运混凝土第一个	100m3		24.2801		1735.12	42129	03.运输	
103LM020502	钢筋	t		2.3503		5414.2	12725		
2-2-17-13换	人工及轨道式摊铺机铺筑路面拉杆及传力杆	1t		0.8991		5645.65	5076	10.钢材及钢结构(一般)	删:[2001002];[2001001] 量 1.138;
2-2-17-13换	人工及轨道式摊铺机铺筑路面拉杆及传力杆	1t		0.9902		5523.13	5469	10.钢材及钢结构(一般)	删:[2001001];[2001002] 量 1.138;
2-2-17-15换	水泥混凝土路面钢筋	1t		0.461		4728.85	2180	10.钢材及钢结构(一般)	删:[2001001];[2001002] 量 1.025;
103LM04	路槽、路肩及中央分隔带	m2							
103LM0402	路肩	km		2.633		4639.95	12217		
103LM040201	培路肩	m3		312		39.16	12217		
2-3-2-5	培路肩	100m3		3.12		3915.71	12217	04.路面	

编制：刘明仙　　复核：滕洪伟

表A.0.3-1 分项工程预算计算数据表

建设项目名称：长岭县2025年新增畅返不畅项目

编制范围：（前七号镇六合村至小六合屯）　　标准定额库版本号：　　校验码：　　　　21-1表

分项编号/定额代号/工料机代号	项目、定额或工料机的名称	单位		数量		输入单价	输入金额	分项组价类型或定额子目取费类别	定额调整情况或分项算式
104	桥梁涵洞工程	km		0.006		2341333.33	14048		
10401	涵洞工程	m	道	6		2341.33	14048		
10401HD	涵洞工程	m	道	6		2341.33	14048		
10401HD01	管涵	m	道	6		2341.33	14048		
10401HD0101	钢筋混凝土圆管涵	m	道	6		2341.33	14048		
10401HD010102	1-φ1.0m	m	道	6		2341.33	14048		
4-7-4-1换	预制圆管涵管径1.0m以内混凝土	10m3实体		0.298		13073.83	3896	06.构造物Ⅰ	普C30-32.5-2 换 普C40-42.5-2;
4-7-4-3换	预制圆管涵钢筋	1t		0.5087		4920.39	2503	10.钢材及钢结构(一般)	钢筋抽换：[2001001] 换 [2001002] ;
4-7-5-3	起重机安装圆管涵管径1.0m以内	10m3实体		0.298		2013.42	600	06.构造物Ⅰ	
4-8-3-8	装载质量6t以内载重汽车第一个1km(汽车式起重机装卸)	100m3实体		0.0298		4899.33	146	03.运输	
4-11-5-1	基础垫层填砂砾(砂)	10m3实体		0.485		2127.84	1032	07.构造物Ⅱ	
4-11-4-5	涂沥青(防水层)	10m2		1.608		304.1	489	07.构造物Ⅱ	
4-11-1-1	沥青麻絮沉降缝	10m2		0.201		208.96	42	07.构造物Ⅱ	
4-11-4-4	沥青油毡(防水层)	10m2		0.302		470.2	142	07.构造物Ⅱ	
4-11-1-1	沥青麻絮沉降缝	10m2		0.131		206.11	27	07.构造物Ⅱ	
4-1-3-4	斗容量2.0m3以内挖掘机挖基坑≤1500m3土方	1000m3		0.0308		21623.38	667	01.土方	
1-1-11-7换	装载质量12t以内自卸汽车运土5km	1000m3天然密实方		0.0206		12135.92	249	03.运输	实际运距(km): 5km;
1-2-12-2	砂砾地基垫层	1000m3		0.026		158692.31	4123	04.路面	
4-11-11-6	容量1500L以内混凝土搅拌机拌和	10m3		0.301		255.81	77	06.构造物Ⅰ	
4-11-11-24	运输能力6m3以内搅拌运输车运混凝土第一个	100m3		0.0301		1727.57	52	03.运输	
110	专项费用	元							
11001	施工场地建设费	元							
11002	安全生产费	元							
2	第二部分土地使用及拆迁补偿费	公路公里		2.633		3797.95	10000		
201	土地使用费	亩							
20102	临时用地	亩							
2010201	场地租赁费	处		1		10000	10000		
3	第三部分工程建设其他费用	公路公里		2.633		134077.86	353027		
301	建设项目管理费	公路公里		2.633		54374.48	143168		
30101	建设单位（业主）管理费	公路公里		2.633		26632.74	70124		
30103	工程监理费	公路公里		2.633		21569.69	56793		
30104	设计文件审查费	公路公里		2.633		421.95	1111		
30105	竣（交）工验收试验检测费	公路公里		2.633		5750.09	15140		
303	建设项目前期工作费	公路公里		2.633		77238.13	203368		
30301	勘察费	公路公里		2.633		49399.92	130070		
30302	设计费	公路公里		2.633		24258.64	63873		
30303	清单及清单预算编制费	公路公里		2.633		3579.57	9425		
308	工程保险费	公路公里		2.633		2465.25	6491		

编制：刘明仙　　复核：滕洪伟

表A.0.3-1 分项工程预算计算数据表

建设项目名称：长岭县2025年新增畅返不畅项目

编制范围：（前七号镇六合村至小六合屯）　　标准定额库版本号：　　校验码：　　　　21-1表

分项编号/定额代号/工料机代号	项目、定额或工料机的名称	单位		数量		输入单价	输入金额	分项组价类型或定额子目取费类别	定额调整情况或分项算式
4	第四部分预备费	公路公里		2.633		22624.38	59570		
401	基本预备费	公路公里		2.633		22624.38	59570		
402	价差预备费	公路公里		2.633					
5	第一至四部分合计	公路公里		2.633		776774.02	2045246		
6	建设期贷款利息	公路公里		2.633					
7	公路基本造价	公路公里		2.633		776774.02	2045246		

编制：刘明仙　　复核：滕洪伟

表A.0.3-2 分项工程预算表

编制范围：（前七号镇六合村至小六合屯）

分项编号：10107　　工程名称：临时安全设施　　单位：套　　数量：2.0　　单价：　1619　　　　21-2表

代号	工程项目			施工交通安全设施			施工交通安全设施			施工交通安全设施						合计	
	工程细目			施工标志牌			施工隔离标志			施工安全临时维护							
	定额单位			10套			100个			100m							
	工程数量			0.2			0.3			1.5							
	定额表号			借吉15普养营改增7～2～1			借吉15普养营改增7～2～2			借吉15普养营改增7～2～3							
	工、料、机名称	单位	单价(元)	定额	数量	金额(元)	定额	数量	金额(元)	定额	数量	金额(元)	定额	数量	金额(元)	数量	金额(元)
1	人工	工日	105.49	2.4	0.48	50.64	0.2	0.06	6.33	0.1	0.15	15.82				0.69	72.79
211	钢钎 φ=22～25mm,32mm	kg	5.26							22.9	34.35	180.68				34.35	180.68
387	矩形标志牌	个	341.88	8	1.6	547.01										1.6	547.01
388	圆形标志牌	个	128.21	12	2.4	307.7										2.4	307.7
389	路拦	片	512.82	4	0.8	410.26										0.8	410.26
390	锥形交通标	个	51.28				50	15	769.2							15	769.2
806	彩条尼龙绳	m	1.03							102	153	157.59				153	157.59
1369	1.5t双排座客货汽车	台班	344.72	1.77	0.35	122.03	0.2	0.06	20.68							0.41	142.71
9999001	定额基价	元	1	6808	1362	1362	2615	785	785	220	330	330				2476	2476
	直接费		元			1437.63			796.21			354.1					2587.94
	措施费	Ⅰ	元		96.69	0.426%	0.41	15.34	0.426%	0.07	7.38	0.426%	0.03				0.51
		Ⅱ	元		1361.66	1.201%	16.35	784.54	1.201%	9.42	329.85	1.201%	3.96				29.74
	企业管理费		元		1361.66	4.831%	65.78	784.54	4.831%	37.9	329.85	4.831%	15.94				119.62
	规费		元		87.98	32.4%	28.51	12.66	32.4%	4.1	15.82	32.4%	5.13				37.73
	利润		元		1444.2	7.42%	107.16	831.93	7.42%	61.73	349.77	7.42%	25.95				194.84
	税金		元		1655.84	9%	149.03	909.43	9%	81.85	405.1	9%	36.46				267.33
	金额合计		元				1804.87			991.28			441.56				3237.71

编制：刘明仙　　复核：滕洪伟

表A.0.3-2 分项工程预算表

编制范围：（前七号镇六合村至小六合屯）

分项编号：102LJ0201　　工程名称：挖土方　　单位：m3　　数量：5100.0　　单价：　8.47　　　　21-2表

代号	工程项目			挖掘机挖装土、石方			自卸汽车运土、石方			挖掘机挖装土、石方						合计	
	工程细目			斗容量2.0m3以内挖掘机挖装普通土			装载质量12t以内自卸汽车运土5km			斗容量2.0m3以内挖掘机挖装普通土							
	定额单位			1000m3天然密实方			1000m3天然密实方			1000m3天然密实方							
	工程数量			2.371			2.371			2.729							
	定额表号			1～1～9～8			1～1～11～7改			1～1～9～8,定额*1.05							
	工、料、机名称	单位	单价(元)	定额	数量	金额(元)	定额	数量	金额(元)	定额	数量	金额(元)	定额	数量	金额(元)	数量	金额(元)
1001001	人工	工日	105.49	3.1	7.35	775.36				2.83	7.73	815.28				15.08	1590.64
8001030	斗容量2.0m3履带式单斗挖掘机WY200A液压	台班	1472.07	1.3	3.08	4537.36				1.19	3.24	4772.53				6.32	9309.89
8007016	装载质量12t以内自卸汽车T138,SX360	台班	827.47				11.72	27.79	22993.84							27.79	22993.84
9999001	定额基价	元	1	2281	5408	5408	9862	23383	23383	2084	5688	5688				34479	34479
	直接费	元				5312.72			22993.84			5587.81					33894.37
	措施费 Ⅰ	元		5408.41	0.469%	25.37	23382.59	0.406%	94.93	5688.45	0.469%	26.68					146.98
	措施费 Ⅱ	元		5408.41	0.521%	28.18	23382.59	0.154%	36.01	5688.45	0.521%	29.64					93.82
	企业管理费	元		5408.41	3.768%	203.79	23382.59	2.332%	545.28	5688.45	3.768%	214.34					963.41
	规费	元		1425.67	32.4%	461.92	2931.37	32.4%	949.76	1499.29	32.4%	485.77					1897.45
	利润	元		5665.74	7.42%	420.4	24058.81	7.42%	1785.16	5959.11	7.42%	442.17					2647.73
	税金	元		6452.37	9%	580.71	26404.99	9%	2376.45	6786.4	9%	610.78					3567.94
	金额合计	元				7033.08			28781.44			7397.18					43211.7

编制：刘明仙　　复核：滕洪伟

表A.0.3-2 分项工程预算表

编制范围：（前七号镇六合村至小六合屯）

分项编号：103LM02030104　　工程名称：厚18cm(土方利用挖旧路土方)　　单位：m2　　数量：13482.0　　单价：　17.25　　　　21-2表

代号	工程项目			拖拉机带铧犁拌和												合计	
	工程细目			拖拉机带铧犁拌和石灰土基层(石灰剂量12%，压实厚度18cm)													
	定额单位			1000m2													
	工程数量			13.482													
	定额表号			2～1～3～5改													
	工、料、机名称	单位	单价(元)	定额	数量	金额(元)	定额	数量	金额(元)	定额	数量	金额(元)	定额	数量	金额(元)	数量	金额(元)
1001001	人工	工日	105.49	21.7	292.56	30862.09										292.56	30862.09
5503003	熟石灰	t	233.53	37.37	503.8	117651.33										503.8	117651.33
7801001	其他材料费	元	1	301	4058.08	4058.08										4058.08	4058.08
7901001	设备摊销费	元	1	1.9	25.62	25.62										25.62	25.62
8001058	功率120kW以内平地机F155	台班	1169.07	0.3	4.04	4728.42										4.04	4728.42
8001066	功率75kW以内履带式拖拉机	台班	637.82	0.19	2.56	1633.83										2.56	1633.83
8001081	机械自身质量12～15t光轮压路机3Y-	台班	574.3	0.33	4.49	2578.32										4.49	2578.32
8001083	机械自身质量18～21t光轮压路机3Y-	台班	734.38	1.06	14.34	10534.57										14.34	10534.57
8007043	容量10000L以内洒水汽车YGJ5170GSSJN	台班	1093.04	0.4	5.39	5894.55										5.39	5894.55
9999001	定额基价	元	1	14869	200457	200457										200457	200457
	直接费	元				177966.81											177966.81
	措施费 Ⅰ	元		56973.5	0.551%	313.92											313.92
	措施费 Ⅱ	元		200457.38	0.818%	1639.74											1639.74
	企业管理费	元		200457.38	3.358%	6731.36											6731.36
	规费	元		34541.36	32.4%	11191.4											11191.4
	利润	元		209142.4	7.42%	15518.37											15518.37
	税金	元		213361.6	9%	19202.54											19202.54
	金额合计	元				232564.15											232564.15

编制：刘明仙　　复核：滕洪伟

表A.0.3-2 分项工程预算表

编制范围：（前七号镇六合村至小六合屯）

分项编号：103LM0205010102　　工程名称：厚20cm　　单位：m2　　数量：11902.0　　单价：　101.56　　　　21-2表

代号	工程项目			普通混凝土			混凝土搅拌机拌和			混凝土运输						合计	
	工程细目			摊铺机铺筑混凝土路面厚度20cm(滑模式)			容量1500L以内混凝土搅拌机拌和			运输能力6m3以内搅拌运输车运混凝土第一个1km							
	定额单位			1000m2路面			10m3			100m3							
	工程数量			11.902			242.8008			24.2801							
	定额表号			2～2～17～5改			4～11～11～6			4～11～11～24							
	工、料、机名称	单位	单价(元)	定额	数量	金额(元)	定额	数量	金额(元)	定额	数量	金额(元)	定额	数量	金额(元)	数量	金额(元)
1001001	人工	工日	105.49	40.1	477.27	50347.23	0.7	169.96	17929.14							647.23	68276.37
2003004	型钢工字钢,角钢	t	3202.33		0.01	38.11										0.01	38.11
3001001	石油沥青	t	3986.98	0.14	1.64	6548.52										1.64	6548.52
3005001	煤	t	686.33	0.03	0.33	228.72										0.33	228.72
3005004	水	m3	3.12	31	368.96	1151.16										368.96	1151.16
5503005	中（粗）砂混凝土、砂浆用堆方	m3	110	93.84	1116.88	122857.2										1116.88	122857.2
5505013	碎石（4cm）最大粒径4cm堆方	m3	130	171.36	2039.53	265138.47										2039.53	265138.47
5509002	42.5级水泥	t	457.51	72.42	861.94	394347.47										861.94	394347.47
7801001	其他材料费	元	1	295.2	3513.47	3513.47										3513.47	3513.47
8003076	摊铺宽度3.0～9.0m滑模式水泥混凝土摊铺机SF30	台班	2605.11	0.33	3.93	10231.99										3.93	10231.99
8003083	混凝土电动刻纹机RQF180	台班	290.15	7.22	85.93	24933.3										85.93	24933.3
8003085	电动混凝土切缝机(含锯片摊销费用)SLF	台班	222.56	2.83	33.65	7488.47										33.65	7488.47
8005007	出料容量1500L以内强制式混凝土搅拌机JS1500	台班	856.38				0.13	31.56	27030.87							31.56	27030.87
8005031	容量6m3以内混凝土搅拌运输车MR45	台班	1301.56							1.08	26.22	34130.14				26.22	34130.14
8007043	容量10000L以内洒水汽车YGJ5170GSSJN	台班	1093.04	1.48	17.61	19253.86										17.61	19253.86
9999001	定额基价	元	1	59919	713153	713153	155	37531	37531	1418	34429	34429				785113	785113
	直接费	元				906077.98			44960.01			34130.17					985168.15
	措施费 Ⅰ	元		110356.59	0.551%	608.06	37531.2	0.426%	159.88	34428.81	0.406%	139.78					907.73
	措施费 Ⅱ	元		713152.92	0.818%	5833.59	37531.2	1.201%	450.75	34428.81	0.154%	53.02					6337.36
	企业管理费	元		713152.92	3.358%	23947.67	37531.2	4.831%	1813.13	34428.84	2.332%	802.88					26563.69
	规费	元		66062.85	32.4%	21404.36	21258.84	32.4%	6887.86	2766.21	32.4%	896.25					29188.48
	利润	元		743542.25	7.42%	55170.84	39954.96	7.42%	2964.66	35424.53	7.42%	2628.5					60763.99
	税金	元		1013042.5	9%	91173.83	57236.29	9%	5151.27	38650.6	9%	3478.55					99803.65
	金额合计	元				1104216.33			62387.56			42129.16					1208733.05

编制：刘明仙　　复核：滕洪伟

表A.0.3-2 分项工程预算表

编制范围：（前七号镇六合村至小六合屯）

分项编号：103LM020502　　工程名称：钢筋　　单位：t　　数量：2.350274　　单价：　5414.2　　第 5 页共 10 页　　21-2表

代号	工程项目			拉杆、传力杆及钢筋			拉杆、传力杆及钢筋			拉杆、传力杆及钢筋						合计	
	工程细目			人工及轨道式摊铺机铺筑路面拉杆及传力杆			人工及轨道式摊铺机铺筑路面拉杆及传力杆			水泥混凝土路面钢筋							
	定额单位			1t			1t			1t							
	工程数量			0.8991			0.9902			0.461							
	定额表号			2～2～17～13改			2～2～17～13改			2～2～17～15改							
	工、料、机名称	单位	单价(元)	定额	数量	金额(元)	定额	数量	金额(元)	定额	数量	金额(元)	定额	数量	金额(元)	数量	金额(元)
1001001	人工	工日	105.49	6.6	5.93	626	6.6	6.53	689.38	4.8	2.21	233.43				14.68	1548.81
2001001	HPB300钢筋	t	3193.41	1.14	1.02	3267.51										1.02	3267.51
2001002	HRB400钢筋	t	3104.25				1.14	1.13	3497.84	1.03	0.47	1466.84				1.6	4964.68
2001022	20～22号铁丝镀锌铁丝	kg	3.81	0.7	0.63	2.4	0.7	0.69	2.64	5.1	2.35	8.96				3.67	14
2009011	电焊条结422(502、506、507)3.2/4.0/5.0	kg	3.94	0.6	0.54	2.13	0.6	0.59	2.34							1.13	4.47
3001001	石油沥青	t	3986.98	0.01	0.01	25.09	0.01	0.01	27.63							0.01	52.73
7801001	其他材料费	元	1	14.9	13.4	13.4	14.9	14.75	14.75							28.15	28.15
8015028	容量32kV・A以内交流电弧焊机BX1-330	台班	242.51	0.09	0.08	19.62	0.09	0.09	21.61							0.17	41.24
8099001	小型机具使用费	元	1	11	9.89	9.89	11	10.89	10.89	9.8	4.52	4.52				25.3	25.3
9999001	定额基价	元	1	4576	4114	4114	4478	4434	4434	3873	1786	1786				10334	10334
	直接费	元				3965.93			4267.3			1713.74					9946.97
	措施费 Ⅰ	元		655.49	0.351%	2.3	721.85	0.351%	2.53	239.69	0.351%	0.84					5.68
	措施费 Ⅱ	元		4114.08	0.564%	23.2	4434.57	0.564%	25.01	1785.65	0.564%	10.07					58.29
	企业管理费	元		4114.07	3.456%	142.18	4434.61	3.456%	153.26	1785.65	3.456%	61.71					357.15
	规费	元		634.52	32.4%	205.58	698.81	32.4%	226.42	233.43	32.4%	75.63					507.63
	利润	元		4281.75	7.42%	317.71	4615.4	7.42%	342.46	1858.27	7.42%	137.88					798.05
	税金	元		4656.91	9%	419.12	5016.99	9%	451.53	1999.88	9%	179.99					1050.64
	金额合计	元				5076.03			5468.52			2179.87					12724.41

编制：刘明仙　　复核：滕洪伟

表A.0.3-2 分项工程预算表

编制范围：（前七号镇六合村至小六合屯）

分项编号：103LM040201　　工程名称：培路肩　　单位：m3　　数量：312.0　　单价：　39.16　　第 6 页共 10 页　　21-2表

代号	工程项目			挖路槽、培路肩、修筑泄水槽												合计	
	工程细目			培路肩													
	定额单位			100m3													
	工程数量			3.12													
	定额表号			2～3～2～5													
	工、料、机名称	单位	单价(元)	定额	数量	金额(元)	定额	数量	金额(元)	定额	数量	金额(元)	定额	数量	金额(元)	数量	金额(元)
1001001	人工	工日	105.49	20.5	63.96	6747.14										63.96	6747.14
8001085	机械自身质量0.6t手扶式振动碾YZS06B	台班	162.86	2.1	6.55	1067.06										6.55	1067.06
9999001	定额基价	元	1	2524	7876	7876										7876	7876
	直接费		元			7814.2											7814.2
	措施费 Ⅰ		元		7876.19	0.551%	43.4										43.4
	措施费 Ⅱ		元		7876.19	0.818%	64.43										64.43
	企业管理费		元		7876.19	3.358%	264.48										264.48
	规费		元		7438.31	32.4%	2410.01										2410.01
	利润		元		8248.5	7.42%	612.04										612.04
	税金		元		11208.56	9%	1008.77										1008.77
	金额合计		元				12217.33										12217.33

编制：刘明仙　　复核：滕洪伟

表A.0.3-2 分项工程预算表

编制范围：（前七号镇六合村至小六合屯）

分项编号：10401HD010102　　工程名称：1-φ1.0m　　单位：m/道　　数量：6.0　　单价：　2341.33　　　　21-2表

代号	工程项目			预制圆管涵			预制圆管涵			安装圆管涵			载货汽车运输			基础垫层		
	工程细目			预制圆管涵管径1.0m以内混凝土			预制圆管涵钢筋			起重机安装圆管涵管径1.0m以内			装载质量6t以内载重汽车第一个1km(汽车式起重机装卸)			基础垫层填砂砾(砂)		
	定额单位			10m3实体			1t			10m3实体			100m3实体			10m3实体		
	工程数量			0.298			0.5087			0.298			0.0298			0.485		
	定额表号			4～7～4～1改			4～7～4～3改			4～7～5～3			4～8～3～8			4～11～5～1		
	工、料、机名称	单位	单价(元)	定额	数量	金额(元)	定额	数量	金额(元)	定额	数量	金额(元)	定额	数量	金额(元)	定额	数量	金额(元)
1001001	人工	工日	105.49	43.7	13.02	1373.75	6	3.05	321.96	5.3	1.58	166.61	4.9	0.15	15.4	2.9	1.41	148.37
2001002	HRB400钢筋	t	3104.25				1.03	0.52	1618.55									
2001022	20～22号铁丝镀锌铁丝	kg	3.81				4.62	2.35	8.95									
2003025	钢模板各类定型大块钢模板	t	5373.35	0.12	0.04	188.95												
3005004	水	m3	3.12	16	4.77	14.88				1	0.3	0.93						
4003002	锯材中板δ＝19～35mm,中方混合规格	m3	1513.79										0.22	0.01	9.92			
5503005	中（粗）砂混凝土、砂浆用堆方	m3	110	4.55	1.35	148.99				0.48	0.14	15.73						
5503007	砂砾堆方	m3	110													12.75	6.18	680.21
5505012	碎石（2cm）最大粒径2cm堆方	m3	125	7.98	2.38	297.22												
5509001	32.5级水泥	t	402.78							0.2	0.06	24.25						
5509002	42.5级水泥	t	457.51	4.47	1.33	609.98												
7801001	其他材料费	元	1	21.2	6.32	6.32				2.6	0.77	0.77	44.3	1.32	1.32			
8007005	装载质量6t以内载货汽车CA141K,CA1091K	台班	482.5										2.98	0.09	42.85			
8009025	提升质量5t以内汽车式起重机QY5	台班	645.87	0.61	0.18	117.41				1.08	0.32	207.87	2.12	0.06	40.8			
8099001	小型机具使用费	元	1	4.8	1.43	1.43	4.7	2.39	2.39	0.7	0.21	0.21						
9999001	定额基价	元	1	8485	2528	2528	3994	2031	2031	1362	406	406	3714	111	111	902	438	438
	直接费	元				2758.91			1951.93			416.37			110.3			828.59
	措施费 Ⅰ	元		1501.31	0.426%	6.4	326.77	0.351%	1.15	373.15	0.426%	1.59	99.51	0.406%	0.4	149.48	0.51%	0.76
	措施费 Ⅱ	元		2528.36	1.201%	30.37	2031.51	0.564%	11.46	405.76	1.201%	4.87	110.69	0.154%	0.17	437.65	1.537%	6.73
	企业管理费	元		2528.36	4.831%	122.14	2031.53	3.456%	70.21	405.76	4.831%	19.6	110.69	2.332%	2.58	437.65	6.226%	27.25
	规费	元		1412.1	32.4%	457.52	321.98	32.4%	104.32	234.51	32.4%	75.98	38.1	32.4%	12.35	148.37	32.4%	48.07
	利润	元		2687.26	7.42%	199.4	2114.34	7.42%	156.88	431.82	7.42%	32.04	113.84	7.42%	8.45	472.39	7.42 %	35.05
	税金	元		3574.73	9%	321.73	2295.96	9%	206.64	550.46	9%	49.54	134.24	9%	12.08	946.44	9%	85.18
	金额合计	元				3896.46			2502.59			600			146.33			1031.63

编制：刘明仙　　复核：滕洪伟

表A.0.3-2 分项工程预算表

编制范围：（前七号镇六合村至小六合屯）

分项编号：10401HD010102　　工程名称：1-φ1.0m　　单位：m/道　　数量：6.0　　单价：　2341.33　　第 8 页共 10 页　　21-2表

代号	工程项目			防水层			沥青麻絮沉降缝			防水层			沥青麻絮沉降缝			机械挖基坑土、石方		
	工程细目			涂沥青(防水层)			沥青麻絮沉降缝			沥青油毡(防水层)			沥青麻絮沉降缝			斗容量2.0m3以内挖掘机挖基坑≤1500m3土方		
	定额单位			10m2			10m2			10m2			10m2			1000m3		
	工程数量			1.608			0.201			0.302			0.131			0.0308		
	定额表号			4～11～4～5			4～11～1～1			4～11～4～4			4～11～1～1			4～1～3～4		
	工、料、机名称		单位	单价(元)	定额	数量	金额(元)	定额	数量	金额(元)	定额	数量	金额(元)	定额	数量	金额(元)	定额	数量	金额(元)
1001001	人工		工日	105.49	0.6	0.96	101.78	0.2	0.04	4.24	0.8	0.24	25.49	0.2	0.03	2.76	109.2	3.37	355.15
3001001	石油沥青		t	3986.98	0.04	0.06	250.03	0.02		16.83	0.05	0.02	61.41	0.02		10.97			
5009012	油毛毡 400g,0.915m×21.95m		m2	2.31							22	6.64	15.35						
7801001	其他材料费		元	1	1.5	2.41	2.41	53.4	10.73	10.73	1.7	0.51	0.51	53.4	7	7			
8001037	斗容量2.0m3履带式单斗挖掘机W200A机械		台班	1612.37													1.66	0.05	82.52
9999001	定额基价		元	1	242	389	389	170	34	34	393	119	119	170	22	22	14331	442	442
	直接费		元				354.22			31.8			102.76			20.73			437.24
	措施费	Ⅰ	元		102.54	0.51%	0.52	4.27	0.51%	0.02	25.68	0.51%	0.13	2.78	0.51%	0.01	441.82	0.469%	2.07
		Ⅱ	元		389.03	1.537%	5.98	34.13	1.537%	0.52	118.68	1.537%	1.82	22.24	1.537%	0.34	441.82	0.521%	2.3
	企业管理费		元		389.03	6.226%	24.22	34.13	6.226%	2.12	118.68	6.226%	7.39	22.24	6.226%	1.38	441.39	3.768%	16.63
	规费		元		101.78	32.4%	32.98	4.24	32.4%	1.37	25.48	32.4%	8.26	2.77	32.4%	0.9	365.59	32.4%	118.45
	利润		元		419.76	7.42%	31.15	36.79	7.42%	2.73	128.03	7.42%	9.5	23.99	7.42%	1.78	462.39	7.42 %	34.31
	税金		元		449.07	9%	40.42	38.58	9%	3.47	129.86	9%	11.69	25.14	9%	2.26	611	9%	54.99
	金额合计		元				489.48			42.05			141.54			27.41			665.99

编制：刘明仙　　复核：滕洪伟

表A.0.3-2 分项工程预算表

编制范围：（前七号镇六合村至小六合屯）

分项编号：10401HD010102　　工程名称：1-φ1.0m　　单位：m/道　　数量：6.0　　单价：　2341.33　　　　21-2表

代号	工程项目			自卸汽车运土、石方			地基垫层			混凝土搅拌机拌和			混凝土运输			合计	
	工程细目			装载质量12t以内自卸汽车运土5km			砂砾地基垫层			容量1500L以内混凝土搅拌机拌和			运输能力6m3以内搅拌运输车运混凝土第一个1km				
	定额单位			1000m3天然密实方			1000m3			10m3			100m3				
	工程数量			0.0206			0.026			0.301			0.0301				
	定额表号			1～1～11～7改			1～2～12～2			4～11～11～6			4～11～11～24				
	工、料、机名称	单位	单价(元)	定额	数量	金额(元)	定额	数量	金额(元)	定额	数量	金额(元)	定额	数量	金额(元)	数量	金额(元)
1001001	人工	工日	105.49				9.1	0.24	24.94	0.7	0.21	22.23				24.29	2562.68
2001002	HRB400钢筋	t	3104.25													0.52	1618.55
2001022	20～22号铁丝镀锌铁丝	kg	3.81													2.35	8.95
2003025	钢模板各类定型大块钢模板	t	5373.35													0.04	188.95
3001001	石油沥青	t	3986.98													0.09	339.24
3005004	水	m3	3.12													5.07	15.81
4003002	锯材中板δ＝19～35mm,中方混合规格	m3	1513.79													0.01	9.92
5009012	油毛毡400g,0.915m×21.95m	m2	2.31													6.64	15.35
5503005	中（粗）砂混凝土、砂浆用堆方	m3	110													1.5	164.72
5503007	砂砾堆方	m3	110				1237	32.14	3535.1							38.32	4215.31
5505012	碎石（2cm）最大粒径2cm堆方	m3	125													2.38	297.22
5509001	32.5级水泥	t	402.78													0.06	24.25
5509002	42.5级水泥	t	457.51													1.33	610.02
7801001	其他材料费	元	1													29.07	29.07
8001002	功率75kW以内履带式推土机TY100	台班	866.14				0.71	0.02	15.98							0.02	15.98
8001037	斗容量2.0m3履带式单斗挖掘机W200A机械	台班	1612.37													0.05	82.52
8001081	机械自身质量12～15t光轮压路机3Y-	台班	574.3				0.79	0.02	11.79							0.02	11.79
8005007	出料容量1500L以内强制式混凝土搅拌机JS1500	台班	856.38							0.13	0.04	33.51				0.04	33.51
8005031	容量6m3以内混凝土搅拌运输车MR45	台班	1301.56										1.08	0.03	42.31	0.03	42.31
8007005	装载质量6t以内载货汽车CA141K,CA1091K	台班	482.5													0.09	42.85
8007016	装载质量12t以内自卸汽车T138,SX360	台班	827.47	11.72	0.24	199.33										0.24	199.33
8009025	提升质量5t以内汽车式起重机QY5	台班	645.87													0.57	366.08
8099001	小型机具使用费	元	1													4.03	4.03
9999001	定额基价	元	1	9862	203	203	59703	1551	1551	155	47	47	1418	43	43	8363	8363

编制：刘明仙　　复核：滕洪伟

表A.0.3-2 分项工程预算表

编制范围：（前七号镇六合村至小六合屯）

分项编号：10401HD010102　　工程名称：1-φ1.0m　　单位：m/道　　数量：6.0　　单价：　2341.33　　第 10 页共 10 页　　21-2表

代号	工程项目			自卸汽车运土、石方			地基垫层			混凝土搅拌机拌和			混凝土运输			合计	
	工程细目			装载质量12t以内自卸汽车运土5km			砂砾地基垫层			容量1500L以内混凝土搅拌机拌和			运输能力6m3以内搅拌运输车运混凝土第一个1km				
	定额单位			1000m3天然密实方			1000m3			10m3			100m3				
	工程数量			0.0206			0.026			0.301			0.0301				
	定额表号			1～1～11～7改			1～2～12～2			4～11～11～6			4～11～11～24				
	工、料、机名称		单位	单价(元)	定额	数量	金额(元)	定额	数量	金额(元)	定额	数量	金额(元)	定额	数量	金额(元)	数量	金额(元)
	直接费		元				199.78			3590.56			55.74			42.31		10901.24
	措施费	Ⅰ	元		202.7	0.406%	0.82	53.49	0.551%	0.29	46.52	0.426%	0.2	42.68	0.406%	0.17		14.55
		Ⅱ	元		202.7	0.154%	0.31	1552.24	0.818%	12.7	46.52	1.201%	0.56	42.68	0.154%	0.07		78.2
	企业管理费		元		203.16	2.332%	4.74	1552.28	3.358%	52.13	46.53	4.831%	2.25	42.68	2.332%	1		353.64
	规费		元		25.47	32.4%	8.25	31.02	32.4%	10.05	26.35	32.4%	8.54	3.43	32.4%	1.11		888.15
	利润		元		209.03	7.42%	15.51	1617.4	7.42%	120.01	49.53	7.42%	3.68	43.91	7.42%	3.26		653.74
	税金		元		229.41	9%	20.65	3785.74	9%	340.72	70.96	9%	6.39	47.91	9%	4.31		1160.06
	金额合计		元				250.06			4126.46			77.34			52.23		14049.57

编制：刘明仙　　复核：滕洪伟

表A.0.3-3 材料预算单价计算表

建设项目名称：长岭县2025年新增畅返不畅项目
编制范围：（前七号镇六合村至小六合屯）

代号	规格名称	单位	原价（元）	运杂费					原价运费合计（元）	场外运输损耗		采购及保管费		预算单价（元）
				供应地点	运输方式、比重及运距（KM）	毛质量系数或单位毛质量	运杂费构成说明或计算式	单位运费（元）		费率（%）	金额（元）	费率（%）	金额（元）	
211	钢钎	kg	5.13	长岭县---工地	汽车、1.0、45.0	0.001	(0.48*45.0+2.02*1.0)*1*0.001	0.02	5.15			2.06	0.11	5.26
862	汽油	kg	8.26	当地（汽、柴油）---工地	汽车、1.0、10.0	0.001	(0.67*10.0+1.38)*1*0.001	0.01	8.27			3.26	0.27	8.54
2001001	HPB300钢筋	t	3146.02	长岭县---工地	汽车、1.0、45.0	1	(0.48*45.0+2.02*1.0)*1*1	23.62	3169.64			0.75	23.77	3193.41
2001002	HRB400钢筋	t	3057.52	长岭县---工地	汽车、1.0、45.0	1	(0.48*45.0+2.02*1.0)*1*1	23.62	3081.14			0.75	23.11	3104.25
2001022	20～22号铁丝	kg	3.76	长岭县---工地	汽车、1.0、45.0	0.001	(0.48*45.0+2.02*1.0)*1*0.001	0.02	3.78			0.75	0.03	3.81
2003004	型钢	t	3154.87	长岭县---工地	汽车、1.0、45.0	1	(0.48*45.0+2.02*1.0)*1*1	23.62	3178.49			0.75	23.84	3202.33
2003025	钢模板	t	5309.73	长岭县---工地	汽车、1.0、45.0	1	(0.48*45.0+2.02*1.0)*1*1	23.62	5333.35			0.75	40	5373.35
2009011	电焊条	kg	3.83	长岭县---工地	汽车、1.0、45.0	0.0011	(0.48*45.0+2.02*1.0)*1*0.0011	0.03	3.86			2.06	0.08	3.94
3001001	石油沥青	t	3756.63	辽宁盘锦---车站 车站---沥青储运站 沥青储运站---工地	汽车、1.0、10.0 火车、1.0、420.0 汽车、1.0、63.0	1	[(0.67*10.0+1.38)*1+(0.13*420.0+25.54*1.0+19.45)*1+0.67*63.0*1]*1	149.88	3906.51			2.06	80.47	3986.98
3003002	汽油	kg	8.26	当地（汽、柴油）---工地	汽车、1.0、10.0	0.001	(0.67*10.0+1.38)*1*0.001	0.01	8.27			3.26	0.27	8.54
3003003	柴油	kg	6.9	当地（汽、柴油）---工地	汽车、1.0、10.0	0.001	(0.67*10.0+1.38)*1*0.001	0.01	6.91			3.26	0.23	7.14
3005001	煤	t	642.2	长岭县---工地	汽车、1.0、45.0	1	(0.48*45.0+2.02*1.0)*1*1	23.62	665.82	1	6.66	2.06	13.85	686.33
3005004	水	m3	0.39	当地 ---工地	汽车、1.0、3.0	1	(0.45*3.0+1.38)*1*1	2.73	3.12					3.12
4003002	锯材	m3	1467.89	长岭县---工地	汽车、1.0、45.0	0.65	(0.48*45.0+2.02*1.0)*1*0.65	15.35	1483.24			2.06	30.55	1513.79
5009012	油毛毡	m2	2.21	长岭县---工地	汽车、1.0、45.0	0.00197	(0.48*45.0+2.02*1.0)*1*0.00197	0.05	2.26			2.06	0.05	2.31
5503003	熟石灰	t	150	郭家店四达建筑材料有限公司---工地	汽车、1.0、160.0	1	(0.48*160.0+2.02*1.0)*1*1	78.82	228.82			2.06	4.71	233.53
5509001	32.5级水泥	t	305.31	松原北方水泥有限公司---工地	汽车、1.0、172.0	1.01	(0.48*172.0+2.02*1.0)*1*1.01	85.43	390.74	1	3.91	2.06	8.13	402.78
5509002	42.5级水泥	t	358.41	松原北方水泥有限公司---工地	汽车、1.0、172.0	1.01	(0.48*172.0+2.02*1.0)*1*1.01	85.43	443.84	1	4.44	2.06	9.23	457.51

编制：刘明仙　　复核：滕洪伟

表A.0.3-6 施工机械台班单价计算表

建设项目名称：长岭县2025年新增畅返不畅项目

编制范围：（前七号镇六合村至小六合屯）

序号	代号	机械名称	台班单价（元）	不变费用(元)		可变费用（元）																	
				调整系数：		机械工		重油		汽油		柴油		煤		电		水		木柴		车船税	合计
				1.0		105.49元/工日		--元/kg		8.54元/kg		7.14元/kg		--元/t		1.54元/kw.h		--元/m3		--元/kg			
				定额	调整值	定额	费用	定额	费用	定额	费用	定额	费用	定额	费用	定额	费用	定额	费用	定额	费用		
1	1369	1.5t双排座客货汽车	344.72	68.43	68.43	1	105.49			20	170.8												276.29
2	8001002	功率75kW以内履带式推土机	866.14	262.67	262.67	2	210.98					54.97	392.49										603.47
3	8001030	斗容量2.0m3履带式单斗挖掘机	1472.07	604.71	604.71	2	210.98					91.93	656.38										867.36
4	8001037	斗容量2.0m3履带式单斗挖掘机	1612.37	745.01	745.01	2	210.98					91.93	656.38										867.36
5	8001058	功率120kW以内平地机	1169.07	365.13	365.13	2	210.98					82.13	586.41									6.55	803.94
6	8001066	功率75kW以内履带式拖拉机	637.82	144.84	144.84	1	105.49					54.27	387.49										492.98
7	8001081	机械自身质量12～15t光轮压路机	574.30	183.21	183.21	1	105.49					40	285.6										391.09
8	8001083	机械自身质量18～21t光轮压路机	734.38	206.2	206.2	1	105.49					59.2	422.69										528.18
9	8001085	机械自身质量0.6t手扶式振动碾	162.86	34.52	34.52	1	105.49					3.2	22.85										128.34
10	8003076	摊铺宽度3.0～9.0m滑模式水泥混凝土摊铺机	2605.11	1691.31	1691.31	3	316.47					83.66	597.33										913.8
11	8003083	混凝土电动刻纹机	290.15	126.31	126.31	1	105.49									37.89	58.35						163.84
12	8003085	电动混凝土切缝机(含锯片摊销费用)	222.56	87.89	87.89	1	105.49									18.95	29.18						134.67
13	8005007	出料容量1500L以内强制式混凝土搅拌机	856.38	214.35	214.35	1	105.49									348.4	536.54						642.03
14	8005031	容量6m3以内混凝土搅拌运输车	1301.56	795.09	795.09	1	105.49					55.32	394.98									6	506.47
15	8007005	装载质量6t以内载货汽车	482.50	94.22	94.22	1	105.49					39.24	280.17									2.62	388.28
16	8007016	装载质量12t以内自卸汽车	827.47	276.88	276.88	1	105.49					61.6	439.82									5.28	550.59
17	8007043	容量10000L以内洒水汽车	1093.04	605.76	605.76	1	105.49					52.8	376.99									4.8	487.28
18	8009025	提升质量5t以内汽车式起重机	645.87	211.28	211.28	2	210.98			25.74	219.82											3.79	434.59
19	8015028	容量32kV·A以内交流电弧焊机	242.51	5.17	5.17	1	105.49									85.62	131.85						237.34

编制：刘明仙　　复核：滕洪伟