第五部分：外购件设备规范

Part 5. Buy-out Equipment Specification

Item Specification （Equipment Catalog）

外购件设备

Model No（设备型号）:	
Item（名称）:	挂墙咖啡机
Brand（品牌）:	
Item No.（设备编号）:	BTS-009;STC-032
Description （产品描述）	
Wall Mounted Coffee Machine W/Hot Water Brand : Model : Description : (Pls refer to Chinese details)	**挂墙咖啡机** 品牌: 型号: 规格: 每小时制作咖啡/茶：约 90L, 720 杯 用电参数：3N~380-415V, 50-60Hz 水计量用时：约 14min/20L

Item Specification (Equipment Catalog)
外购件设备

Model No (设备型号):		
Item (名称):	20 升电热保温桶(带温控)	
Brand (品牌):		
Item No.(设备编号):	BTS-008;STC-033	
Description (产品描述)		
20L Electric Container Brand： Model： Description： (Pls refer to Chinese details)	**20 升电热保温桶(带温控)** 品牌： 型号： 规格： 容积：20L 用电参数：3N，220-240V，50-60HZ 保存 温度：80-85摄氏度	

Item Specification (Equipment Catalog)
外购件设备

Model No (设备型号):		
Item (名称):	服务推车	
Brand (品牌):		
Item No.(设备编号):	BTS-007;STC-031	
Description (产品描述)		
Service Trolley Brand： Model： Description： (Pls refer to Chinese details)	**服务推车**	

Item Specification (Equipment Catalog)

外购件设备

Model No (设备型号):	
Item (名称):	灭火系统
Brand (品牌):	
Item NO. (设备编号):	BAK-046;STF-022;AHK-037;OPE-014;OWS-017;OTE-009; BHK-003;BHK-034;BBQ-024;SQT-027;CHK-027;DIM-043

Description
(产品描述)

PIRANHA Brand： Model： Dimensions：N/A Description： (Pls refer to Chinese details)	**灭火系统** 规格： 厨房设备燃烧的火焰所发出的巨大热量使易熔拉索探测器分离开来 探测系统触发了安素 automan 的释放装置，它向灭火剂容器加压并同时动作所有辅助气动或电动切断装置。 PRX 液体灭火剂流过管道并通过喷嘴喷洒在厨房设备表面上以及抽烟罩、滤油网和排烟管道的内部。这种新型的专属湿式灭火剂能够在几秒钟内扑灭火焰，并且与热油脂发生反应，形成抑制油料蒸汽的覆盖层。 控制箱需1寸冷水管供应,。 含燃气切断阀，阀门直径需要燃气系统匹配。 手拉执行器。

Item Specification (Equipment Catalog)
外购件设备

Model No (设备型号):	
Item (名称):	明沟及盖板（方型）
Brand (品牌):	
Item No.(设备编号):	GAR-006;BAK-004;RMS-027;OPE-005;OWS-003;OTE-011; BHK-048;BDB-004;BBQ-023;CPR-012;CHK-021;DIM-005; CPA-014;
Description (产品描述)	
Floor Pan Grating/Floor Gully Brand： Model： Dimensions：355*355 Description： (Pls refer to Chinese details)	**明沟及盖板（方型）** 尺寸：355*355 规格： 地沟：板厚1.2mm, 长度355mm, 宽度355mm 地沟盖：长度 300mm,宽度 300mm,高度 25mm,方格 25×25mm, 外围板厚 3.5mm，内部板厚 2.5mm ◇ 采用食品卫生级304不锈钢材质 ◇ 地沟内部圆边圆角，清洁容易 ◇ 去水斗、隔渣篮、隔气采用圆弧形拉伸，一次成形，外形简洁、美观，容易清洁 ◇ 去水位置配备隔气，防止异味溢出 ◇ 表面通过喷砂亚光处理，增加美观性的同时，显著提升表面的光洁度及耐腐蚀能力，更符合卫生要求 ◇ 经久耐用，节省更换成本适用环境： 适用于高端酒店厨房粗加工间、煮食间等，污水很容易流入地沟，清洁容易	

Item Specification (Equipment Catalog)
外购件设备

Model No (设备型号):	
Item (名称):	明沟及盖板
Brand (品牌):	
Item No.(设备编号):	SEA-011;STF-002;AHK-018;BPR-003;STC-036

Description
(产品描述)

Floor Pan Grating/Floor Gully

Brand：

Model：

Dimensions：555*355 mm

Description：
(Pls refer to Chinese details)

明沟及盖板

品牌：
型号：
尺寸：555*355 mm

规格：
地沟：板厚1.2mm, 长度555mm, 宽度355mm
地沟盖：长度500mm,宽度300mm,高度25mm,方格25×25mm, 外围板厚 3.5mm，内部板厚 2.5mm

◇ 采用食品卫生级304不锈钢材质
◇ 地沟内部圆边圆角，清洁容易
◇ 去水斗、隔渣篮、隔气采用圆弧形拉伸，一次成形，外形简洁、美观，容易清洁
◇ 去水位置配备隔气，防止异味溢出
◇ 表面通过喷砂亚光处理，增加美观性的同时，显著提升表面的光洁度及耐腐蚀能力，更符合卫生要求
◇ 经久耐用，节省更换成本适用环境：
适用于高端酒店厨房粗加工间、煮食间等，污水很容易流入地沟，清洁容易

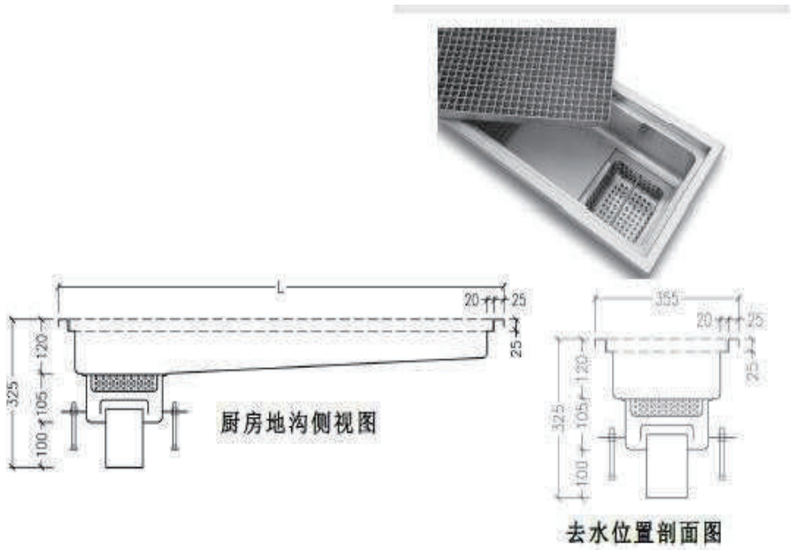

Item Specification (Equipment Catalog)
外购件设备

Model No (设备型号):	
Item (名称):	明沟及盖板
Brand (品牌):	
Item NO. (设备编号):	AHK-067;BPR-016;SCA-012;SQT-021;SQT-036

Description
(产品描述)

Floor Pan Grating/Floor Gully

Brand：

Model：

Dimensions：855*355

Description：
(Pls refer to Chinese details)

明沟及盖板

尺寸：855*355

规格：
地沟：板厚1.2mm, 长度855mm, 宽度355mm
地沟盖：长度 500+300mm,宽度 300mm,高度 25mm,方格 25×25mm,外围板厚 3.5mm，内部板厚 2.5mm
◇ 采用食品卫生级304不锈钢材质
◇ 地沟内部圆边圆角，清洁容易
◇ 去水斗、隔渣篮、隔气采用圆弧形拉伸，一次成形，外形简洁、美观，容易清洁
◇ 去水位置配备隔气，防止异味溢出
◇ 表面通过喷砂亚光处理，增加美观性的同时，显著提升表面的光洁度及耐腐蚀能力，更符合卫生要求
◇ 经久耐用，节省更换成本适用环境：
适用于高端酒店厨房粗加工间、煮食间等，污水很容易流入地沟，清洁容易

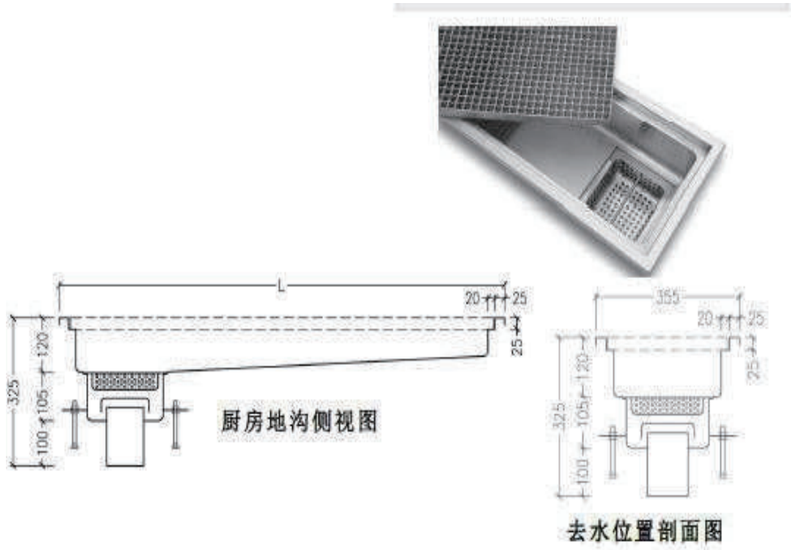

Item Specification (Equipment Catalog)
外购件设备

Model No (设备型号):	
Item (名称):	明沟及盖板
Brand (品牌):	
Item NO. (设备编号):	GAR-018;FLO-002;VEG-013;BAK-055;SDW-014;BHK-011; BHK-038;BDW-001;BDW-014;BBQ-004;BBQ-033;SQT-034; SDI-001
Description (产品描述)	

Floor Pan Grating/Floor Gully

Dimensions：1055*355

Description：
(Pls refer to Chinese details)

明沟及盖板

尺寸：1055*355

规格：
地沟：板厚1.2mm,　长度1055mm,　宽度355mm
地沟盖：长度 500+500mm,宽度 300mm,高度 25mm,方格 25×25mm,外围板厚 3.5mm，内部板后 2.5mm

◇ 采用食品卫生级304不锈钢材质
◇ 地沟内部圆边圆角，清洁容易
◇ 去水斗、隔渣篮、隔气采用圆弧形拉伸，一次成形，外形简洁、美观，容易清洁
◇ 去水位置配备隔气，防止异味溢出
◇ 表面通过喷砂亚光处理，增加美观性的同时，显著提升表面的光洁度及耐腐蚀能力，更符合卫生要求
◇ 经久耐用，节省更换成本适用环境：
适用于高端酒店厨房粗加工间、煮食间等，污水很容易流入地沟，清洁容易

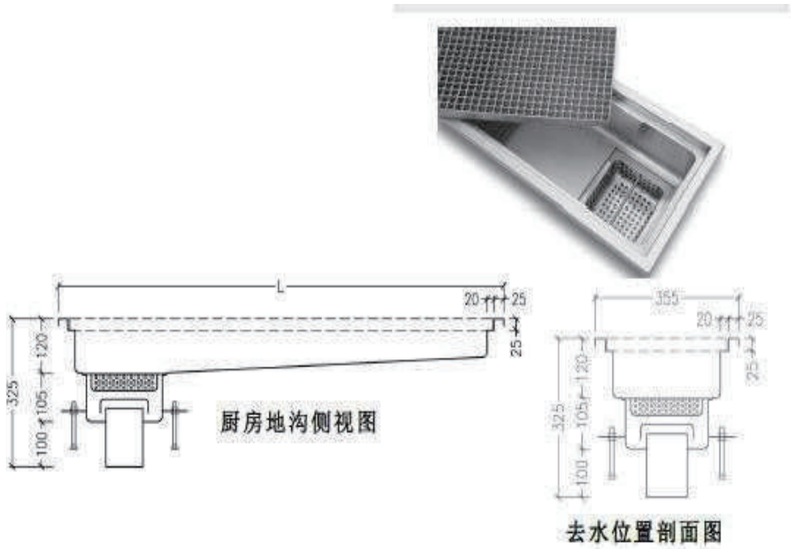

Item Specification (Equipment Catalog)
外购件设备

Model No (设备型号):	
Item (名称):	明沟及盖板
Brand (品牌):	
Item No.(设备编号):	VEG-022;MET-023;SDW-016;AHK-042;BBQ-037; SDI-013
Description (产品描述)	

Floor Pan Grating/Floor Gully

Dimensions：1255*355

Description：
(Pls refer to Chinese details)

明沟及盖板

尺寸：1255*355

规格：
地沟：板厚1.2mm,　长度1055mm,　宽度355mm
地沟盖：长度 300*4mm,宽度 300mm,高度 25mm,方格 25× 25mm,外围板厚 3.5mm，内部板后 2.5mm

◇ 采用食品卫生级304不锈钢材质
◇ 地沟内部圆边圆角，清洁容易
◇ 去水斗、隔渣篮、隔气采用圆弧形拉伸，一次成形，外形简洁、美观，容易清洁
◇ 去水位置配备隔气，防止异味溢出
◇ 表面通过喷砂亚光处理，增加美观性的同时，显著提升表面的光洁度及耐腐蚀能力，更符合卫生要求
◇ 经久耐用，节省更换成本适用环境：
适用于高端酒店厨房粗加工间、煮食间等，污水很容易流入地沟，清洁容易

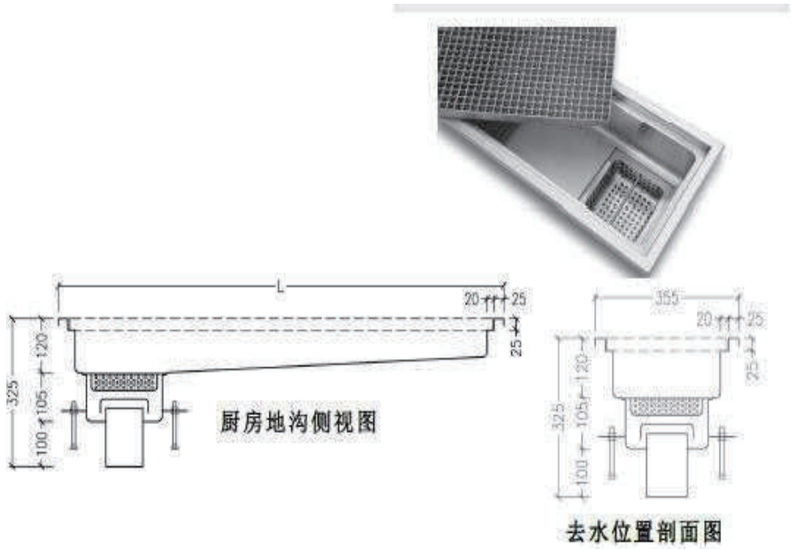

Item Specification (Equipment Catalog)

外购件设备

Model No (设备型号):	
Item (名称):	明沟及盖板
Brand (品牌):	
Item No.(设备编号):	GAR-025;SEA-007;SEA-032;SCA-014;STF-028;RMS-036; ADW-007;BDW-015;BTS-006;BBQ-008;BBQ-035;SQT-020; SDI-004;CFP-006
Description (产品描述)	

Floor Pan Grating/Floor Gully

Dimensions：1555*355

Description：
(Pls refer to Chinese details)

明沟及盖板

尺寸：1555*355

规格：
地沟：板厚1.2mm,　长度1555mm,　宽度355mm
地沟盖：长度 500*3mm,宽度 300mm,高度 25mm,方格 25×25mm,
外围板厚 3.5mm，内部板后 2.5mm

◇ 采用食品卫生级304不锈钢材质
◇ 地沟内部圆边圆角，清洁容易
◇ 去水斗、隔渣篮、隔气采用圆弧形拉伸，一次成形，外形简洁、美观，容易清洁
◇ 去水位置配备隔气，防止异味溢出
◇ 表面通过喷砂亚光处理，增加美观性的同时，显著提升表面的光洁度及耐腐蚀能力，更符合卫生要求
◇ 经久耐用，节省更换成本适用环境：
适用于高端酒店厨房粗加工间、煮食间等，污水很容易流入地沟，清洁容易

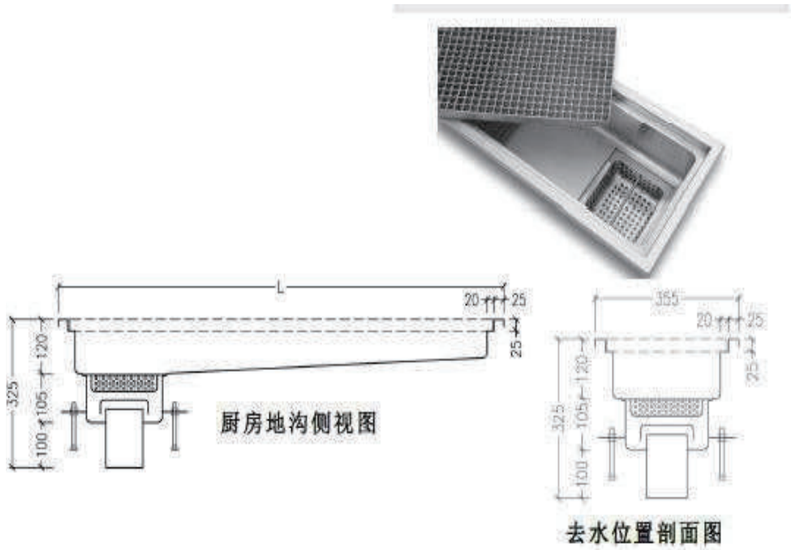

Item Specification (Equipment Catalog)
外购件设备

Model No (设备型号):	
Item (名称):	明沟及盖板
Brand (品牌):	
Item No.(设备编号):	GAR-012;PRE-014;BAK-062;ICE-004;SDW-013;AHK-063; ADW-021;BHK-046;SQT-017;CDW-008;CDW-026

Description
(产品描述)

Floor Pan Grating/Floor Gully

Dimensions：1855*355

Description：
(Pls refer to Chinese details)

明沟及盖板

尺寸：1855*355

规格：
地沟：板厚1.2mm,　长度1855mm,　宽度355mm
地沟盖：长度 500*3+300mm,宽度 300mm,高度 25mm,方格 25× 25mm,外围板厚 3.5mm，内部板厚 2.5mm

◇ 采用食品卫生级304不锈钢材质
◇ 地沟内部圆边圆角，清洁容易
◇ 去水斗、隔渣篮、隔气采用圆弧形拉伸，一次成形，外形简洁、美观，容易清洁
◇ 去水位置配备隔气，防止异味溢出
◇ 表面通过喷砂亚光处理，增加美观性的同时，显著提升表面的光洁度及耐腐蚀能力，更符合卫生要求
◇ 经久耐用，节省更换成本适用环境：
适用于高端酒店厨房粗加工间、煮食间等，污水很容易流入地沟，清洁容易

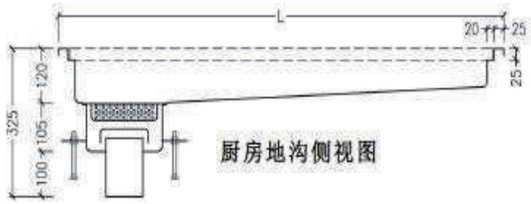

厨房地沟侧视图

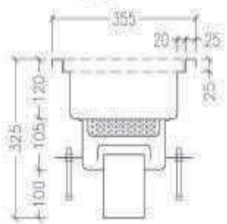

去水位置剖面图

Item Specification (Equipment Catalog)
外购件设备

Model No (设备型号):	
Item (名称):	明沟及盖板
Brand (品牌):	
Item No.(设备编号):	REC-007;GAR-022;GAR-023;GAR-026;PRE-004;FPR-014; STF-026;AHK-061;ADW-013;BHK-006;BPW-002;BDW-018; SDI-018;CHK-017;DIM-032;CDW-027
Description (产品描述)	
Floor Pan Grating/Floor Gully Dimensions： Description： (Pls refer to Chinese details)	**明沟及盖板** 尺寸：以清单为准 规格： ◇ 采用食品卫生级304不锈钢材质 ◇ 地沟内部圆边圆角，清洁容易 ◇ 去水斗、隔渣篮、隔气采用圆弧形拉伸，一次成形，外形简洁、美观，容易清洁 ◇ 去水位置配备隔气，防止异味溢出 ◇ 表面通过喷砂亚光处理，增加美观性的同时，显著提升表面的光洁度及耐腐蚀能力，更符合卫生要求 ◇ 经久耐用，节省更换成本适用环境： 适用于高端酒店厨房粗加工间、煮食间等，污水很容易流入地沟，清洁容易

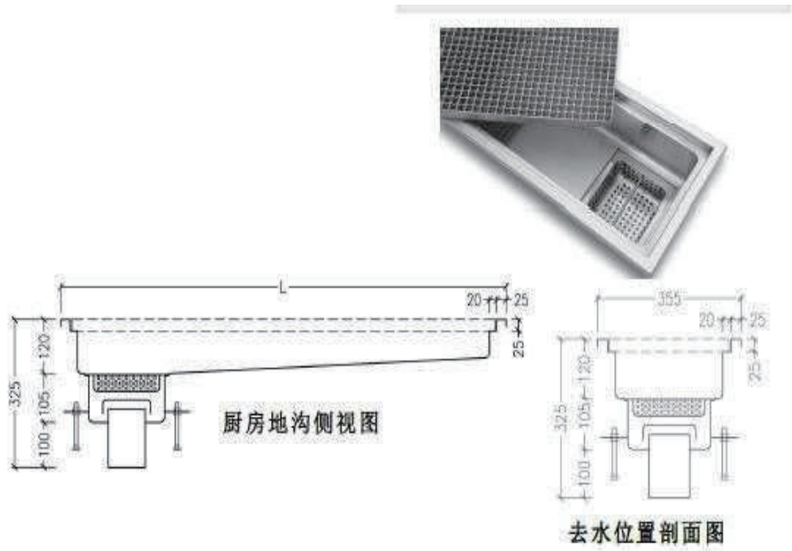

Item Specification (Equipment Catalog)

外购件设备

Model No (设备型号):	
Item (名称):	地沟连座地星盆
Brand (品牌):	
Item No.(设备编号):	GAR-016;FPR-001;BEV-005;DAI-003;GEN-003;VEG-027; VEG-028;MET-032;MET-033;SEA-021;SEA-022;SCA-023; AHK-057;APA-014;ADW-024;BDW-023;SCA-015;CFP-002; DIM-001;DIM-022;CDW-003
Description (产品描述)	
Drain Rail W/ Floor Sink Dimensions：1200*355㎜ Description： (Pls refer to Chinese details)	**地沟连座地星盆** 尺寸：1200*355㎜ 规格： 采用食品卫生级304不锈钢材质地沟内部圆沟圆角，清洁容易去水设备不锈钢隔渣篮 去水位置配备隔气，防止异味溢出符合卫生要求 经久耐用，节省更换成本。

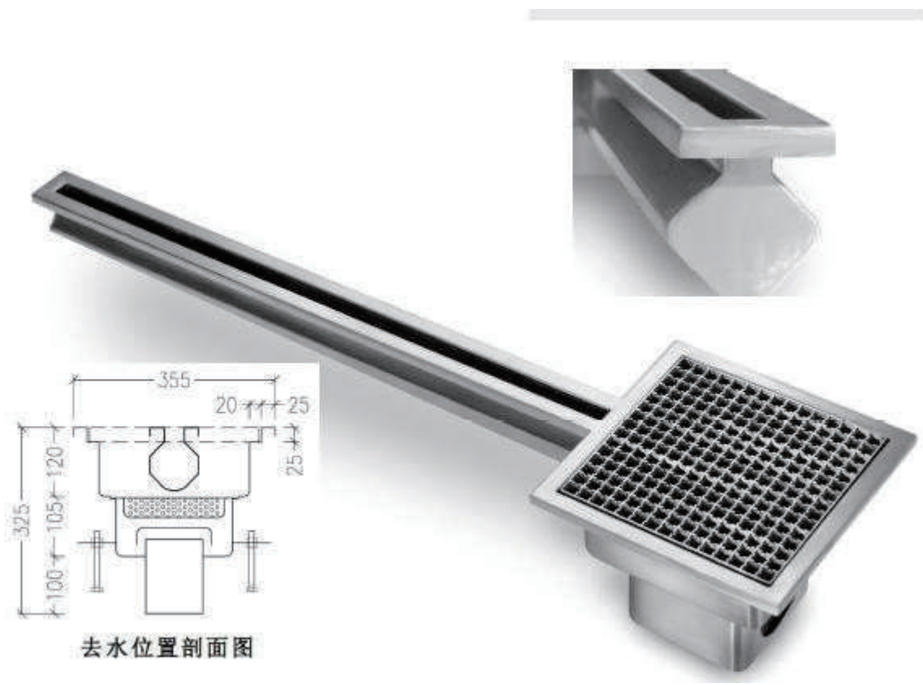

Item Specification (Equipment Catalog)
外购件设备

Model No (设备型号):	
Item (名称):	地沟连座地星盆
Brand (品牌):	
Item No.(设备编号):	VEG-002;SCA-006;AHK-004;AHK-023;BPR-021; BHK-002;BHK-014;BCK-001;BDB-014;SQT-001
Description (产品描述)	

Drain Rail W/ Floor Sink Dimensions：1500*355㎜ Description： (Pls refer to Chinese details)	**地沟连座地星盆** 尺寸：1500*355㎜ 规格： 采用食品卫生级304不锈钢材质地沟内部圆沟圆角，清洁容易去水设备不锈钢隔渣篮 去水位置配备隔气，防止异味溢出符合卫生要求 经久耐用，节省更换成本。

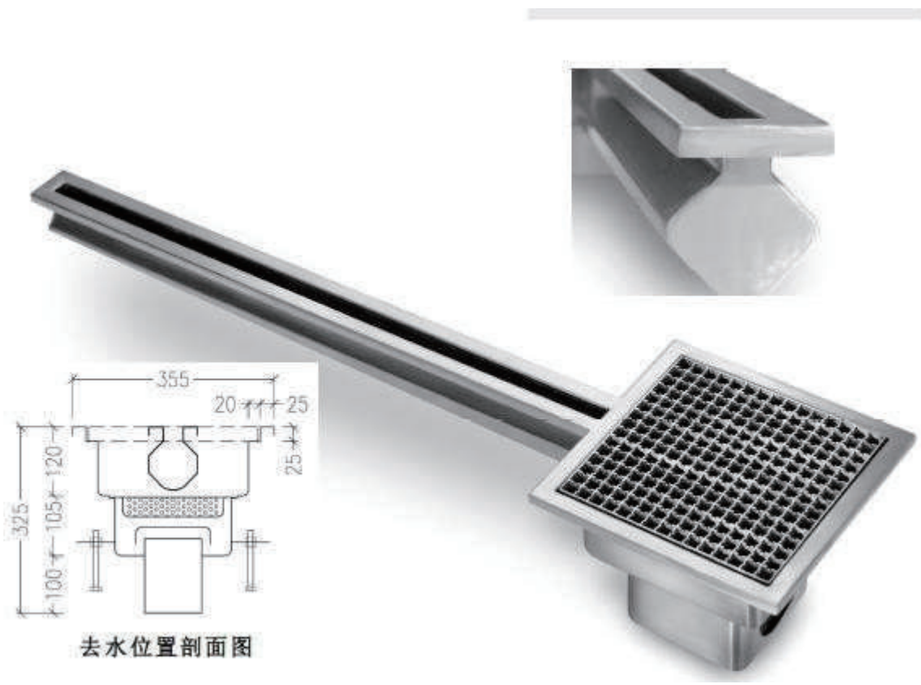

Item Specification (Equipment Catalog)
外购件设备

Model No (设备型号):	
Item (名称):	地沟连座地星盆
Brand (品牌):	
Item No.(设备编号):	MET-002;CDS-002;CCH-003;CPA-023
Description (产品描述)	

Drain Rail W/ Floor Sink

Dimensions：1800*355

Description：
(Pls refer to Chinese details)

地沟连座地星盆

尺寸：1800*355

规格：
采用食品卫生级304不锈钢材质地沟内部圆沟圆角，清洁容易去水设备不锈钢隔渣篮
去水位置配备隔气，防止异味溢出符合卫生要求
经久耐用，节省更换成本。

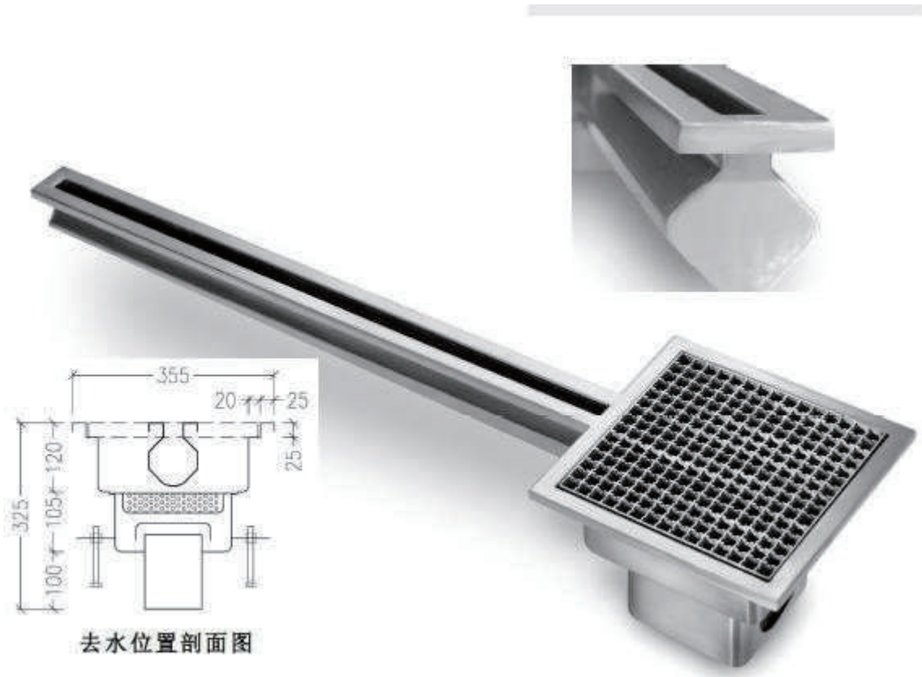

Item Specification （Equipment Catalog）

外购件设备

Model No(设备型号):	
Item（名称）:	热水及冰水机
Brand（品牌）:	
Item NO（编号）:	LOB-048;EXE-052;PSP-013
Description （产品描述）	
Boiling And Chilled Filtered Water Under Sink Unit Description： (Pls refer to Chinese details)	**热水及冰水机** 规格： 双温过滤饮用水龙头，加冷热洗涤用水混合水龙头， 建议最大使用人数：10 人/天

Item Specification (Equipment Catalog)

外购件设备

Model No (设备型号):	
Item (名称):	热水及冰水机
Brand (品牌):	
Item NO (编号):	OCK-023;OBA-025;BTE-005
Description （产品描述）	
Boiling And Chilled Filtered Water Under Sink Unit Description： (Pls refer to Chinese details)	**热水及冰水机** 规格： 双温过滤饮用水龙头，加冷热洗涤用水混合水龙头， 建议最大使用人数：20 人/天

Item Specification (Equipment Catalog)

外购件设备

Model No (设备型号):	
Item (名称):	台秤(15KG)
Brand (品牌):	
Item No.(设备编号):	PRE-021;FPR-008;MET-011;SEA-008;BAK-007; CHO-023;CFP-004
Description (产品描述)	
Bench Scale-15Kg Description： (Pls refer to Chinese details)	**台秤(15KG)** 规格： 外部精度：双精度 显示屏： LCD 液晶显示屏 称重范围：6/15kg 捡定分度值：2/5g 最大除皮量：5.998kg 工作温度：0°C~+40°C 电源：交流220V/50Hz，直流9V/800mA,配可充电电池

Item Specification (Equipment Catalog)

外购件设备

Model No (设备型号):	
Item (名称):	台式手摇切片机
Brand (品牌):	
Item No.（设备编号）:	OCK-017
Description (产品描述)	
Slicer Description： (Pls refer to Chinese details)	**台式手摇切片机** 规格： 刀片直径：约300mm　切片厚度：0-3mm 料斗行程：约255mm

Item Specification (Equipment Catalog)

外购件设备

Model No (设备型号):	
Item (名称):	座台碎肉机
Brand (品牌):	
Item NO. (设备编号):	MET-013
Description (产品描述)	

Counter Type Meat Chopper

Description：

(Pls refer to Chinese details)

座台碎肉机

产能：不小于350kg/h
电压：380~400V
通过刀片切割而不是挤压的方式碎肉，从而产生的热量少，确保肉制品保持较低的温度
机器内部良好的空气循环保证了肉制品的新鲜不变色
适用于各种食物：生肉，碎肉，带壳的食物，蔬菜，洋葱等
电机系统安全，无需维护
高质量不锈钢机身无缝设计
符合人机工程学设计的进料盘使得进料更快捷

Item Specification (Equipment Catalog)
外购件设备

Model No (设备型号):	
Item (名称):	座台倾斜切片机
Brand (品牌):	
Item No.(设备编号):	MET-015
Description (产品描述)	
Counter Top Slicer Description： (Pls refer to Chinese details)	**座台倾斜切片机** 规格： 刀片直径：350~450mm 切片厚度：0-24mm 电压/功率：220V 加大的产品托架提高产能 透明操作保护装置，确保清楚观察切片作业 更少的弯角和更大的刀片设计，使得清洁更简单快捷 接缝更紧密，能更好的防水防尘 独特的设计能减少食物末端损耗，从而提高产量 托架的运行速度和进程都可以调节，可以提高操作速度 设计符合人体工程学，安全、产量高和卫生，而且经久耐用，大大降低投资成本 清洁时不会触及刀片边缘而被割伤 磨刀器可拆卸，且可用于洗碗机，更安全卫生 在手动模式下，托架可以自动运转，节省操作人员体力

Item Specification (Equipment Catalog) 外购件设备		
Model No (设备型号):		
Item (名称):	地秤(150KG)	
Brand (品牌):		
Item No.(设备编号):	REC-006	
Description (产品描述)		
Platform Scale-150Kg Description： (Pls refer to Chinese details)	**地秤(150KG)** 规格： 称重范围：0-150kg 提供双量程和双精度设计的秤 对于多种的应用都易于校准 抗腐蚀的秤台 承载器材质：1、镀锌钢；2、不锈钢 为保护传感器集成了超载保护功能 即使当使用经常粗糙操作，也能提供长期的精确度以及抗磨力 可适用于极端环境条件下 防水等级IP68	

Item Specification (Equipment Catalog)
外购件设备

Model No (设备型号):	
Item (名称):	真空包装机
Brand (品牌):	
Item NO. (设备编号):	MET-008

Description
(产品描述)

Vacuum Packing Machine Description： (Pls refer to Chinese details)	**真空包装机** 规格： 密封条长度：1*350mm 工作周期：20-40sec 真空泵：008 m3/h 可应用于包装各种类型和尺寸的食品 经过包装后的产品防止氧化氧化、虫蛀和受潮， 整机采用不锈钢材质 透明机盖 真空腔无边角圆滑设计，更加易于清洁。

Item Specification (Equipment Catalog)

外购件设备

Model No (设备型号):	
Item (名称):	高速搅拌机(带隔音罩)
Brand (品牌):	
Item No.(设备编号):	LOB-034;CDB-008
Description (产品描述)	
Blender With Shield Description： (Pls refer to Chinese details)	**高速搅拌机（带隔音罩）** 规格： 触摸式计算机控制 功率大 安静 搅拌杯容量：64 Oz 电源：220V//50HZ/15A 包装

Item Specification (Equipment Catalog)
外购件设备

Model No (设备型号):	
Item (名称):	盘碟推车
Brand (品牌):	
Item No.(设备编号):	ADW-014;SDI-027;CDW-016
Description (产品描述)	

Dish Trolley

Description：
(Pls refer to Chinese details)

盘碟推车

规格：
脚轮种类 2 个方便轮，2 个转向带闸脚轮。隔板数量 6；
容纳尺寸从 117 至 330 mm 的盘碟和碗。

Item Specification (Equipment Catalog)

外购件设备

Model No (设备型号):	
Item (名称):	垫仓板
Brand (品牌):	
Item NO. (设备编号):	GAR-007;PRE-002
Description (产品描述)	

Pallet

Description：

(Pls refer to Chinese details)

垫仓板

规格：
装载容量：不小于1360kg
将冷冻、冷藏或干货物安全存放在远离地面 30cm 处
单体结构和坚固的架腿结合，提供特有的强度和稳定性
大载重量的聚丙烯材料可在-38°C 温度下安全使用，不会生锈、腐蚀或弯曲
选择条格式顶面可确保易腐败产品周围的最大空气流通量
实心顶面可以接住溢出液体，易于清洁

Item Specification (Equipment Catalog)
外购件设备

Model No (设备型号):	
Item (名称)：	四层储物架
Brand (品牌)：	
Item No.(设备编号):	详见清单
Description (产品描述)	
4-Tier Storage Open-Grid Shelf Dimensions：Refer to the equipment list Description： (Pls refer to Chinese details)	**四层储物架** 尺寸：以清单为准 规格： 承重： 复合材料的强度如同钢铁一样，每个隔板可支持载重不小于250 千克的负载。 易于设置、调整和改变配置。耐潮湿；不会生锈或腐蚀。 隔板易于拆卸以便在洗碗机中彻底清洗。 在清洗间隔内抑制微生物生长。终身防锈蚀和防锈品质保证。可经受从-38 度低温到 88 度高温的环境。

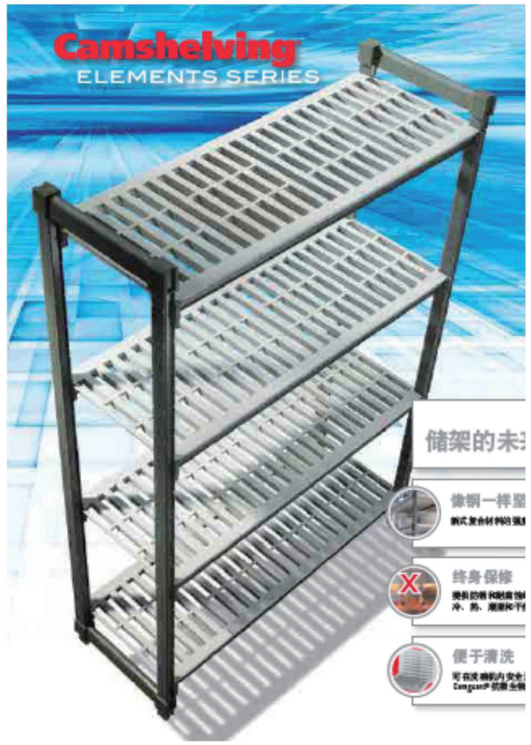

Item Specification (Equipment Catalog)
外购件设备

Model No (设备型号):	
Item (名称):	活动面粉车
Brand (品牌):	
Item No.(设备编号):	BAK-018;DIM-016
Description (产品描述)	

MOBILE FLOUR BIN

Description：
(Pls refer to Chinese details)

活动面粉车

规格：
容量：不小于100L
盖子类型：两件式 拉盖

用于储存散装干式原料、比如面粉和谷物。
卫生的透明拉盖可减少操作处理、便于快速识别内容。
车体采用经过 FDA批准的材料制造、因此无需加内衬。
采用可放置在标准工作台下面的设计。
脚轮：2 个固定后脚轮，2 个万向轮前轮。
颜色：白色

Item Specification (Equipment Catalog)
外购件设备

Model No (设备型号):	
Item (名称):	低型储冰车
Brand (品牌):	
Item No.(设备编号):	ICE-001;BDB-002
Description (产品描述)	
Ice Trolley Description： (Pls refer to Chinese details)	**低型储冰车** 规格： 容量：80kg 脚轮类型：2个转向，1个带闸，2个的方便轮

ICS175LB
(低) 图中所示带有后侧方便轮。

Item Specification (Equipment Catalog)
外购件设备

Model No (设备型号):	
Item (名称):	托盘餐具车
Brand (品牌):	
Item No.(设备编号):	SPA-009
Description (产品描述)	
Tray & Silver Cart Description： (Pls refer to Chinese details)	**托盘餐具车** 规格： 脚轮种类：2个转向脚轮，2个转向带闸脚轮 载重：不小于200 Kg 最大托盘规格：360*460 mm 托盘容量：180-200个 用于整齐地摆放托盘和附件、用于自助供餐。 用于盛放餐具、餐巾纸和非 易腐烂的调味品。1/3 大小 10 cm 深的食品盘可盛放 100 把餐刀、100 个勺子或 80 个叉子。 颜色：黑色 (110)、石板蓝 (401)、咖啡米色 (157)、深棕色 (131)、花岗岩灰色 (191)、花岗岩绿色 (192)。 脚轮：全部为转向、2 个带闸。 包含乙烯树脂罩。不是 NSF 标准产品。

Item Specification (Equipment Catalog)
外购件设备

Model No (设备型号):	
Item (名称):	冷暖毛巾柜
Brand (品牌):	
Item No.(设备编号):	BTS-023;STC-012;PAN-004
Description (产品描述)	
Towel Warmer (Cold And Warm) Description： (Pls refer to Chinese details)	**冷暖毛巾柜** 规格： 保洁方式：中温加热，制冷 门材质： 烤漆 储存空间：单门单室 外壳材质：烤漆 共可放置 25-45 条小毛巾

Item Specification (Equipment Catalog)
外购件设备

Model No (设备型号):	
Item (名称):	高身消毒柜
Brand (品牌):	
Item No.(设备编号):	TFP-015;GFP-014
Description (产品描述)	
Upright Sterilizer Cabinet Description： (Pls refer to Chinese details)	**高身消毒柜** 规格： 容积：不小于150L 上层以臭氧保洁发热管中温烘干,下层以远红外线高温方式消毒增加中温烘干功能； 上下层独立控制，上层温控器保护，下层采用温度器和超温熔断器，多重保护，防过热和过载，安全可靠； 不锈钢箱体，整体发泡工艺。

Item Specification (Equipment Catalog)
外购件设备

Model No (设备型号):	
Item (名称):	台式混水龙头
Brand (品牌):	
Item NO. (设备编号):	FLO-007a;FLO-014a;PRE-016;FPR-012a;LAB-015a;VEG-012a; VEG-023a;VEG-041a;FRU-003a;MET-024a;SEA-005a;SEA-013a; SEA-028a;BAK-002a;PAS-012a;PAS-024a;CHO-003a;SCA-012a; STF-003a;SDW-015a;RMS-015a;AHK-014a;AHK-072a;SUS-006a; SUS-008a;ACK-017a;APA-005a;ADW-001a;ADW-017a;LOB-003a; LOB-025a;BPR-004a;BPR-017a;BHK-032a;BCK-021a;BDB-011a; BPW-006a;BDW-012a;BTS-013a;BBQ-011a;SCA-005a;SCA-008a; SDI-005a;SDI-015a;STC-021a;CFP-011a;CPR-013a;CPR-015a; CHK-006a;DIM-004a;DIM-025a;CBC-017a;CCK-005a;CPA-013a; CDW-007a;CDW-024a;CDB-002a;CDB-011a;EXE-002a;EXE-021a; TFP-003a;GFP-003a;
Description (产品描述)	
Faucet Description： (Pls refer to Chinese details)	**台式混水龙头** 规格： 台式龙头间距为 8“(203mm)及 12“(305mm)摆动式水 嘴 进水口配件 摆动式水嘴。

Item Specification (Equipment Catalog)

外购件设备

Model No (设备型号):	
Item (名称):	滤水器(配生饮龙头)
Brand (品牌):	
Item No.（设备编号）:	FRU-005;CHO-005;SUS-004;ACK-016;OCK-014; OBA-012;BCK-017;CBC-015;CCK-006
Description (产品描述)	
Water Filter Description： (Pls refer to Chinese details)	**滤水器(配生饮龙头)** 规格： 双头生饮水机座 双支 MC2 精密滤芯，内含 AgION 控菌系统) 10“前置过滤处理器，1micron 前置过滤芯 配快速管接，管线及生饮水龙头 处理水量：不小于18000gallons

Item Specification (Equipment Catalog)

外购件设备

Model No (设备型号):	
Item (名称):	制冰机用滤水器(单头)
Brand (品牌):	
Item NO. (设备编号):	LOB-022;EXE-013;PSP-009
Description (产品描述)	
Water Filter For Ice Maker Description： (Pls refer to Chinese details)	**制冰机用滤水器（单头）** 规格： 瞬间流量：1.67GPM 处理水量：不小于9000gallons 10

Item Specification (Equipment Catalog)
外购件设备

Model No (设备型号):	
Item (名称):	滤水器
Brand (品牌):	
Item No.(设备编号):	RMS-008;APA-004;OCK-022;OBA-023;LOB-006; LOB-047;BTE-004;BTE-015;DIM-006;CDB-005; PAN-006;EXE-018;EXE-047;PSP-011
Description (产品描述)	
Water Filter Description： (Pls refer to Chinese details)	**滤水器** 规格： 处理水量：不小于9000gallons 10

Item Specification (Equipment Catalog)
外购件设备

Model No (设备型号):	
Item (名称):	制冰机用过滤器(双头)
Brand (品牌):	
Item No. (设备编号):	ICE-002;AHK-016;BTS-004;STC-035;CPA-018
Description （产品描述）	
WATER FILTER Description： (Pls refer to Chinese details)	**制冰机用过滤器（双头）** 规格： 双支精密滤芯 前置过滤处理器，前置过滤芯 配快速管接，管线 处理水量：不小于18000gallons

Item Specification (Equipment Catalog)
外购件设备

Model No (设备型号):	
Item (名称):	双头滤水器（开水器/咖啡机用）
Brand (品牌):	
Item NO(设备编号):	STC-004;BTS-011;BTS-015;STC-017;STC-028; CPA-016
Description (产品描述)	
Water Filter Description： (Pls refer to Chinese details)	**双头滤水器（开水器/咖啡机用）** 规格： 双头生饮水机座 双支　精密滤芯 前置过滤处理器，前置过滤芯配快速管接，管线 处理水量：不小于18000gallons

Item Specification (Equipment Catalog)

外购件设备

Model No (设备型号):	
Item (名称):	燃气 36"双层烧鸭炉(安全掣)
Brand (品牌):	
Item No.(设备编号):	BBQ-034
Description （产品描述）	
36" N.G. Duck Roaster W/ Safety Valve (Double Layers) Dimensions： Description： (Pls refer to Chinese details)	**燃气 36"双层烧鸭炉 (安全掣)** 规格： 可放烤鸭数量：8-9只 外身材料：双层隔热外身（黑铁内胆） 热负荷: 16kW; 圆形ϕ910mm,不锈钢外身; 黑铁内层; 炉头: ϕ11"强力炉头; 点火: 脉冲电子点火; 熄火保护: 热电偶熄火保护; 连耐热活动不锈钢石仔座; 额定压力: 2000Pa

Item Specification (Equipment Catalog)
外购件设备

Model No (设备型号):	
Item (名称):	燃气烧猪炉
Brand (品牌):	
Item No.(设备编号):	BBQ-036
Description (产品描述)	
Gas Pig Roaster mm Description： (Pls refer to Chinese details)	**燃气烧猪炉** 规格： 熱負荷: 36kW 規格: 爐頭: 條形爐頭; 點火: 配點火棒; 熄火保護: 熱電偶熄火保護; 配耐熱不銹鋼反射板; 額定壓力: 2000Pa 入氣口: DN25

Item Specification (Equipment Catalog)
外购件设备

Model No (设备型号):	
Item (名称):	燃气环保单头单尾炒炉(电磁安全掣)
Brand (品牌):	
Item No.(设备编号):	SQT-018;CHK-015
Description (产品描述)	
Ng Chinese Cookis/U Tg Environmental Wok Range (Electromagnetic Valve) Description： (Pls refer to Chinese details)	**燃气环保单头单尾炒炉(电磁安全掣)** 规格： 一按式电子点火,联动独立风机; 实时熄火保护设计; 采用专利设计的全新内向式环保预混炉头；联动独立风机，配置风压开关，风机停转时，控制电磁阀自动关闭燃气； 一键式电子脉冲自动点火，设置常明火种；备有熄火安全保护及熄风安全保护； 燃烧噪音低于 70分贝，燃烧排放一氧化碳含量<0.01%，燃烧充分； 整体炉面无渗漏，工艺先进，炉面无空鼓现象；整体炉砖，防止发生漏火损坏炒炉； 配锅枕、罩厘加及冻水盆

Item Specification (Equipment Catalog)

外购件设备

Model No (设备型号):	
Item (名称):	燃气双头炒炉(广东式)
Brand (品牌):	
Item No.(设备编号):	AHK-058;BHK-047;SQT-016;CHK-016
Description (产品描述)	
Gas Double Head Chinese Wok Range(Guangdong Style) mm Description： (Pls refer to Chinese details)	**燃气双头炒炉(广东式)** 规格： 发热量：42*2KW, 炒锅尺寸：18”-24” 一按式电子点火,联动独立风机; 实时熄火保护设计; 采用专利设计的全新内向式环保预混炉头；联动独立风机，配置风压开关，风机停转时，控制电磁阀自动关闭燃气； 一键式电子脉冲自动点火，设置常明火种；备有熄火安全保护及熄风安全保护； 燃烧噪音低于70分贝，燃烧排放一氧化碳含量<0.01%，燃烧充分； 整体炉面无渗漏，工艺先进，炉面无空鼓现象；整体炉砖，防止发生漏火损坏炒炉； 配锅枕、罩厘架及冻水盆

Item Specification (Equipment Catalog)
外购件设备

Model No (设备型号):	
Item (名称):	燃气环保单头蒸炉(安全掣)
Brand (品牌):	
Item No.(设备编号):	DIM-038
Description (产品描述)	
S/U Gas Environmental Steamer W/Sv Dimensions： 900*1050*810mm Description： (Pls refer to Chinese details)	**燃气环保单头蒸炉(安全掣)** 尺寸：900*1050*810mm 规格： 背高440mm,背出单龙头; 内燃式环保炉头; 一按式电子点火; 实时熄火保护设计; 超温保护设计，自动熄火 一氧化碳(废气)排放<0.01%; 噪音<65dB(A); 节能>25%耗气量; 两组燃气开关,3段火力调节; 可放ϕ540mm蒸笼(不包); 含水垢磁化管; 额定压力: 2000Pa 入气口:DN20 ,入水口:DN15 ,排水口:DN40

Item Specification (Equipment Catalog)
外购件设备

Model No (设备型号):	
Item (名称):	燃气环保肠粉蒸炉(电磁安全掣)
Brand (品牌):	
Item No.(设备编号):	DIM-035
Description (产品描述)	
Gas Environmental Rice Roll Steamer W/S.V Dimensions： 1200*1050*810mm Description： (Pls refer to Chinese details)	**燃气环保肠粉蒸炉** 尺寸：1200*1050*810mm 规格： 熱負荷: 42kW 電壓: 220V SPN,50/60Hz 規格: 背高 440mm,背出單龍頭; 內燃式環保爐頭; 一按式電子點火; 即時熄火保護設計; 超溫保護設計，自動斷氣 一氧化碳(廢氣)排放<0.01%; 噪音<65dB(A); 節能>25%耗氣量; 兩組燃氣開關段火力調節; 含水垢磁化管; 額定壓力: 2000Pa 入氣口:DN20; 入水口:DN15; 排水口:DN40;

Item Specification (Equipment Catalog)
外购件设备

Model No (设备型号):	
Item (名称):	燃气环保车载蒸柜(电磁安全掣)
Brand (品牌):	
Item No.(设备编号):	BHK-012;SQT-038
Description （产品描述）	
Gas Environmental Trolley Steam Cabinet W/Sv Description： (Pls refer to Chinese details)	**燃气环保车载蒸柜** 规格： 热负荷: 50~56kW 电压: 220V SPN,50/60Hz 内燃式环保炉头; 一按式电子点火; 实时熄火保护设计; 超温保护设计，自动熄火 一氧化碳(废气)排放<0.01%; 噪音<65dB(A); 节能>25%耗气量; 两组燃气开关段火力调节; 时间设定: 1～60分钟可调; 超温蒸功能: 101~130℃可调; 设置照明; 含水垢磁化管; 入气口:DN25 ,入水口:DN15 ,排水口:DN40

Item Specification (Equipment Catalog)

外购件设备

Model No (设备型号):	
Item (名称):	燃气环保三门蒸柜(安全掣)(节能型)
Brand (品牌):	
Item No.(设备编号):	AHK-062
Description （产品描述）	
3 Deck Gas Environmental Steam Cabinet W/Sv Description： (Pls refer to Chinese details)	**燃气环保三门蒸柜（安全掣）（节能型）** 规格： 熱負荷: 42kW 電壓:220V SPN,50/60Hz 電量:25W 內燃式環保爐頭; 一按式電子點火; 即時熄火保護設計; 超溫保護設計，自動熄火 節能模式： 蒸汽溫度高於 98˚C自動關閉一條爐頭, 低於 98˚C自動開啟， 節能>25%耗氣量爐(普通蒸櫃)， 可手動退出節能模式 一氧化碳(廢氣)排放<0.01%; 噪音<65dB(A); 倒計時功能； 溫度顯示功能； 水膽定期清洗提醒功能； 內膽尺寸: 2X655X600X225mm,1X655X600X405mm; 配 4 塊層網,可放 4 個 2/1GN 盆; 含水垢磁化管; 額定壓力: 2000Pa

Item Specification (Equipment Catalog)
外购件设备

Model No (设备型号):	
Item (名称):	燃气环保三门蒸柜(1200MM 宽)(安全掣)
Brand (品牌):	
Item No. (设备编号):	SQT-035;CHK-018
Description （产品描述）	
N.G 3-Door Chinese Steam Cabinet W/ Electromagnetic Valve Description： (Pls refer to Chinese details)	**燃气环保三门蒸柜(1200MM 宽)(安全掣)** 规格： 熱負荷: 56kW 電壓:220V SPN,50/60Hz 電量:25W 內燃式環保爐頭; 一按式電子點火; 即時熄火保護設計; 超溫保護設計，自動熄火 ,一氧化碳(廢氣)排放<0.01%; 噪音<65dB(A); 節能>25%耗氣量; 兩組燃氣開關段火力調節; 內膽尺寸: 2-955x600x220mm,1-955x600x400mm; 配塊層網; 含水垢磁化管; 額定壓力: 2000Pa 入氣口:DN20; 入水口:DN15; 排水口:DN40;

Item Specification (Equipment Catalog)

外购件设备

Model No (设备型号):	
Item (名称):	四头煲仔炉
Brand (品牌):	
Item No.(设备编号):	DIM-031
Description (产品描述)	
Gas 4 Burner Stock Pot Stove Dimensions：900*900*（810+150）mm Description： (Pls refer to Chinese details)	**四头煲仔炉** 尺寸：900*900*（810+150）mm 规格： 热负荷：7kWx4=28kW 规格：背高150mmH; 炉头：ϕ7"文华炉头x4; 熄火保护：热电偶熄火保护装置; 额定压力：2000Pa 入气口：DN25

Item Specification (Equipment Catalog)

外购件设备

Model No (设备型号):	
Item (名称):	燃气六头单圈平头炉(安全掣)
Brand (品牌):	
Item No.(设备编号):	SQT-023;CHK-014
Description (产品描述)	
6/U Open Flame Range W/S.V., Gas (6" Burner) Dimensions：900*760*810 mm Description： (Pls refer to Chinese details)	**燃气六头单圈平头炉(安全掣)** 尺寸：900*760*810 mm 规格： 燃气接驳口： 天然气：DN25 mm 石油气：DN25 mm 煤气：DN25 mm 炉头数量：6/6”/单圈 热负荷：5*6=30KW 选用铸铁炉花，坚固耐用 每个炉头独立脉冲电子打火及燃气开关制控制，操作方便 采用文华炉头，火力强劲，燃烧噪音小 可调子弹炉脚结构，方便安装，放置平稳 配置活动盛油盆，方便清洁

Item Specification (Equipment Catalog)

外购件设备

Model No (设备型号):	
Item (名称):	燃气直式双头单圈矮汤炉
Brand (品牌):	E
Item No.(设备编号):	BHK-051
Description （产品描述）	
D/U Gas Stock Pot Stove Dimensions： 550*1100*500mm Description： (Pls refer to Chinese details)	**燃气直式双头单圈矮汤炉** 尺寸：550*1100*500mm 规 格： 熱負荷: 14kWx2=28kW 規格: 背高 200mmH; 爐頭: ϕ8"強力爐頭 x2; 熄火保護: 熱電偶熄火保 護; 額定壓力: 2000Pa 入氣口: DN25

Item Specification (Equipment Catalog)
外购件设备

Model No (设备型号):	
Item (名称):	燃气双头双圈矮汤炉(安全掣)
Brand (品牌):	
Item No. (设备编号):	AHK-065;BBQ-031;SQT-033;CHK-023
Description （产品描述）	
Gas Stock Pot Stove, 2 Burners Dimensions：1200*760*(500+200)mm Description： (Pls refer to Chinese details)	**燃气双头双圈矮汤炉（安全掣）** 尺寸：1200*760*(500+200)mm 规格： 熱負荷：24kWx2=48kW 規格：背高200mmH; 爐頭：ϕ14" 強力爐頭：x2; 熄火保護：熱電偶熄火保護; 額定壓力：2000Pa 入氣口：DN25

Item Specification (Equipment Catalog)

外购件设备

Model No (设备型号):	
Item (名称):	小型冷风机
Brand (品牌):	
Item No. (设备编号):	GAR-015;BEV-004;DAI-002;GEN-002;VEG-026; MET-031;MET-041;SEA-018;BAK-028;BAK-034; SCA-022;AHK-022;AHK-032;ACK-023;BPR-024; BPR-026;BCK-004;BDB-017;SCA-018;CCH-005; CCH-007
Description (产品描述)	
Cooler Description： (Pls refer to Chinese details)	**小型冷风机** 规格： 铝镁合金面板（防腐防氧化），标准铜管铝翅片 进口品牌 Interline电扇电机 中温有多型号，1~4个风扇，冷量范围在 2.0-9.9kw 低温有多型号，1~4个风扇，冷量范围在 1.1-5.4kw 全新的柜式设计，可以容易地打开电气侧的外壳及制冷管路的外壳。

水冷冷凝机组和冷风机

编号	冷库名称	机组型号	R404A		压缩机	外形尺寸	水流量	水流压力	进出水管径	进水/出水温度	冷风机型号	R404A	风机参数(220V/1/50Hz)				加热丝	外形尺寸	预留总功率	预留总水流量
			制冷量	功率	电压	长*宽*高						制冷量	风扇数量	风量	送风距离	总功率	总功率	长*宽*高	（W）	（m^3/h）
			(W)	(W)	V/PH/Hz	mm*mm*mm	m^3/h	kg	mm	℃		(W)		(m^3/h)	(m)	(W)	（W）	mm*mm*mm		
GAR-014	垃圾高温冷库		3753	1540	380/3/50	842*320*710	1.09	4～6	32	32/37		4238	2	2400	9.0	240	1800	1155*470*430	2314	
BEV-003	酒水高温冷库		3753	1540	380/3/50	842*320*710	1.09	4～6	32	32/37		4238	2	2400	9.0	240	1800	1155*470*430	2314	
DAI-001	奶制品高温冷库		3753	1540	380/3/50	842*320*710	1.09	4～6	32	32/37		4238	2	2400	9.0	240	1800	1155*470*430	2314	
GEN-001	总低温冷库		6380	3940	380/3/50	1112*434*796	2.12	4～6	32	32/37		5401	4	4600	12.0	480	3600	1970*470*430	5746	
VEG-025	蔬果高温冷库		3753	1540	380/3/50	842*320*710	1.09	4～6	32	32/37		4238	2	2400	9.0	240	1800	1155*470*430	2314	
MET-028	肉类&禽类高温冷库		3753	1540	380/3/50	842*320*710	1.09	4～6	32	32/37		4744	2	2300	9.0	240	1800	1155*470*430	2314	
MET-038	鱼&肉&禽类低温冷库		6380	3940	380/3/50	1112*434*796	2.12	4～6	32	32/37		5401	4	4600	12.0	480	3600	1970*470*430	5746	
SEA-017	鱼类高温冷库		3753	1540	380/3/50	842*320*710	1.09	4～6	32	32/37		4238	2	2400	9.0	240	1800	1155*470*430	2314	
BAK-027	低温冷库		2930	1980	380/3/50	972*400*760	1.01	4～6	32	32/37		3682	3	3450	11.0	360	2700	1560*470*430	3042	
BAK-033	高温冷库		3753	1540	380/3/50	842*320*710	1.09	4～6	32	32/37		4238	2	2400	9.0	240	1800	1155*470*430	2314	
SCA-021	高温冷库		3753	1540	380/3/50	842*320*710	1.09	4～6	32	32/37		2500	1	1150	7.0	120	900	750*470*430	2158	24.63
AHK-021	高温冷库		3753	1540	380/3/50	842*320*710	1.09	4～6	32	32/37		4238	2	2400	9.0	240	1800	1155*470*430	2314	
AHK-031	低温冷库		2930	1980	380/3/50	972*400*760	1.01	4～6	32	32/37		3141	3	3600	11.0	360	2700	1560*470*430	3042	
ACK-022	高温冷库		3753	1540	380/3/50	842*320*710	1.09	4～6	32	32/37		4238	2	2400	9.0	240	1800	1155*470*430	2314	
BPR-023	高温冷库		3753	1540	380/3/50	842*320*710	1.09	4～6	32	32/37		4238	2	2400	9.0	240	1800	1155*470*430	2314	
BPR-025	低温冷库		2930	1980	380/3/50	972*400*760	1.01	4～6	32	32/37		3141	3	3600	11.0	360	2700	1560*470*430	3042	
BCK-003	高温冷库		3753	1540	380/3/50	842*320*710	1.09	4～6	32	32/37		4238	2	2400	9.0	240	1800	1155*470*430	2314	
BDB-016	饮料冷库		3753	1540	380/3/50	842*320*710	1.09	4～6	32	32/37		4238	2	2400	9.0	240	1800	1155*470*430	2314	
SCA-017	高温冷库		3753	1540	380/3/50	842*320*710	1.09	4～6	32	32/37		2500	1	1150	7.0	120	900	750*470*430	2158	
CCH-004	高温冷库		3753	1540	380/3/50	842*320*710	1.09	4～6	32	32/37		4238	2	2400	9.0	240	1800	1155*470*430	2314	
CCH-006	低温冷库		2930	1980	380/3/50	972*400*760	1.01	4～6	32	32/37		3141	3	3600	11.0	360	2700	1560*470*430	3042	

备注：以上设备的选型配置均视为制冷机组放在库顶安装来设计的，如果制冷机组放置机房或者其他地方集中放置，以上选型设计不在此范围之内，详细情况请咨询相关设计代表！

Item Specification (Equipment Catalog)

外购件设备

Model No (设备型号):		
Item (名称):	星盆龙头（开放式厨房区）	
Brand (品牌):		
Item No. (设备编号):	OPE-002;OWS-011;OTE-001;OCK-003;OBA-014; LOB-044;BTE-007;BTE-014;PAN-007;EXE-026;EXE-028; PSP-002	
Description (产品描述)		
Faucet Description： (Pls refer to Chinese details)	**星盆龙头（开放式厨房区）** 规格： 表面处理:拉丝表面 类型：平抛龙头 精选304 不锈钢原材料，健康卫生； 出水弯管360° 旋转，使用方便； 历经多道手工抛光工序，纹路细腻，极具质感； 高性能进口陶瓷阀芯，提供超长使用寿命。	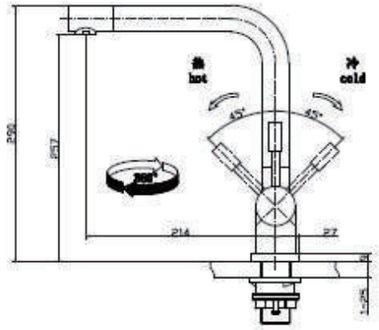

Item Specification (Equipment Catalog)

外购件设备

Model No (设备型号):	
Item (名称):	嵌入式星盆（大理石台面上无不锈钢边框）
Brand (品牌):	
Item No.(设备编号):	OPE-003;OWS-008;OTE-003;OCK-004;OBA-015; LOB-042;BTE-006;BTE-013;PAN-008;EXE-027; PSP-003
Description (产品描述)	
Bulit-In Sink Dimensions：400~450mm Description： (Pls refer to Chinese details)	**嵌入式星盆(大理石台面上无不锈钢边框)** 尺寸：400~450mm 规格： 表面处理：不锈钢拉丝 安装方式：台下 开孔尺寸:按模板 水槽配件:1 \ 2 \ 3 304DDQ 不锈钢，优异的抗腐蚀性和抗锈性; 一体拉伸工艺，无缝连接，经久耐用； 槽体深度达 200mm，使用空间大；

Item Specification (Equipment Catalog)
外购件设备

Model No (设备型号):	
Item (名称):	吊天花食物暖灯(灯杆+下开关)
Brand (品牌):	
Item No.(设备编号):	OTE-014;PAN-001;EXE-045
Description (产品描述)	
Decorative Heat Lamp Description： (Pls refer to Chinese details)	**吊天花食物暖灯(灯杆+下开关)** 规格： 保温食物，保温灯颜色由室内设计师选定 悬挂方式：S 开关位置：L 下部 灯罩类型：500 系列 吊天花安装

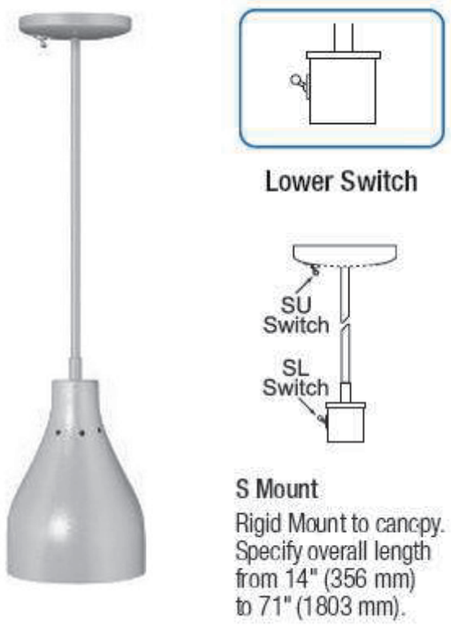

Item Specification (Equipment Catalog)

外购件设备

Model No (设备型号):	
Item (名称):	弧形长条保温灯带 LED 照明及支架(黑色)
Brand (品牌):	
Item No.(设备编号):	OPE-026;OWS-023;OBA-006
Description (产品描述)	
Heated Lamp 1067*150*51mm Description： (Pls refer to Chinese details)	**弧形长条保温灯带 LED 照明及支架(黑色)** 尺寸：1067*150*51mm 规格： 两侧配有LED照明灯，更加节能。 标配为铝原色，可选光泽黑色。

Item Specification (Equipment Catalog)
外购件设备

Model No (设备型号):	
Item (名称):	48" 红外线保温灯
Brand (品牌):	
Item NO. (编号):	AHK-081;AHK-082;CHK-002;CHK-004;CPA-003
Description (产品描述)	
Infrared Food Warmer Description： (Pls refer to Chinese details)	**48" 红外线保温灯** 规格： 电量：220V 1100W 保证了食品的新鲜美味，安全及保存时间 加热均匀-不会形成“冷区” 坚固的铝制外壳不会变形 反射板不会变黑，维持恒定热辐射 重型隔热装置将热量的损失降到最低 配防尘防护罩，可选不同的悬挂方式 金属加热元件保固期两年 带特氟龙涂层灯泡照明

Item Specification (Equipment Catalog)
外购件设备

Model No (设备型号):	
Item (名称):	60" 带灯泡照明灯单组长条形保温灯
Brand (品牌):	
Item No.(设备编号):	AHK-056;STC-005
Description (产品描述)	
Glo-Ray 60" Infra-Red Food Warmer With light Description： (Pls refer to Chinese details)	**60" 带灯泡照明单组长条形保温灯** 规格： 电压：220 或 240V 瓦数：1700W 金属覆盖的发热管保固期两年 保温均匀，使食物没有冷区 特有的特氟龙涂层照明灯泡 坚固的铝制外壳可防止变形 反射板不会变黑，维持恒定热辐射 重型隔热装置使得外壳保持冷却状态 保护网在保护操作者的同时，不会影响热量的辐射 安装高度：279-356mm。

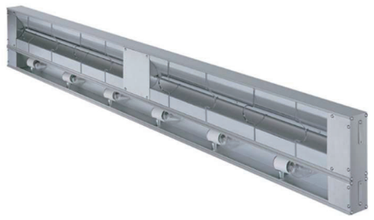

Item Specification (Equipment Catalog)
外购件设备

Model No (设备型号):	
Item (名称):	60" 带灯泡照明双组长条形保温灯
Brand (品牌):	
Item No.(设备编号):	BHK-016;SQT-008

Description
(产品描述)

Glo-Ray 60" Dual Infra-Red Food Warmer With lights Description： (Pls refer to Chinese details)	**60" 带灯泡照明双组长条形保温灯** 规格： 电压：220 或 240V 瓦数：3100W 金属覆盖的发热管保固期两年 双组长条形红外线保温灯扩大了食物的保存区域，保持热食在最佳供应温度，使食物没有冷区 特有的特氟龙涂层照明灯泡 坚固的铝制外壳可防止变形 反射板不会变黑，维持恒定热辐射 重型隔热装置使得外壳保持冷却状态 保护网在保护操作者的同时，不会影响热量的辐射 安装高度：356-457mm

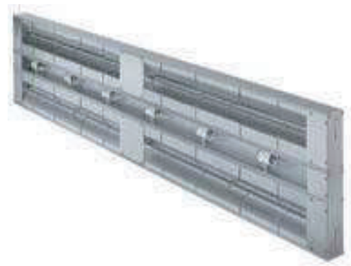

Item Specification (Equipment Catalog)
外购件设备

Model No (设备型号):	
Item (名称):	嵌入式黑色玻璃保温板（高瓦数，无边框）
Brand (品牌):	
Item No.(设备编号):	EXE-041
Description (产品描述)	
Heated Black Glass Shelf Description： (Pls refer to Chinese details)	**嵌入式黑色玻璃保温板（高瓦数，无边框）** 规格： 瓦数：634W 重量：12kg 电压：220V 或 240V 仅单相 温度范围：21°C-125°C 电线位置：远程控制终端 赫高黑玻璃保温板已通过食品安全认可，陶瓷玻璃表面由恒温控制，可使表面温度保持在 21°C-125°C 区间，美味不变

Item Specification (Equipment Catalog)

外购件设备

Model No (设备型号):	
Item (名称):	嵌入式黑玻璃保温板(无不锈钢标准边框)
Brand (品牌):	
Item No.(设备编号):	OPE-025;OWS-022;OTE-013;OBA-005;EXE-046
Description (产品描述)	
Built-In Portable Heated Shelf Description： (Pls refer to Chinese details)	**嵌入式黑玻璃保温板(无不锈钢标准边框)** 规格： 瓦数：1.27KW 重量：17kg 电压：220V 或 240V 仅单相 温度范围：21°C-125°C 电线位置：远程控制终端 赫高黑玻璃保温板已通过食品安全认可，陶瓷玻璃表面由恒温控制， 可使表面温度保持在 21°C-125°C 区间，美味不变

Item Specification (Equipment Catalog)
外购件设备

Model No (设备型号):	
Item (名称):	嵌入式黑玻璃保温板(无不锈钢标准边框)
Brand (品牌):	
Item No.(设备编号):	BTE-008
Description (产品描述)	
Built-In Hot Plate W/Black Glass(Frameless) Description： (Pls refer to Chinese details)	**嵌入式黑玻璃保温板(无不锈钢标准边框)** 规格： 瓦数：1268W 电压：220V 或 240V 仅单相 温度范围：21°C-125°C 电线位置：远程控制终端 赫高黑玻璃保温板已通过食品安全认可，陶瓷玻璃表面由恒温控制

Item Specification (Equipment Catalog)
外购件设备

Model No (设备型号):	
Item (名称):	链式多士炉
Brand (品牌):	
Item No.(设备编号):	OBA-027;EXE-054
Description (产品描述)	
Conveyor Toaster Description： (Pls refer to Chinese details)	**链式多士炉** 规格： 最大制品限制规格：245mm 宽*64mm 高 电压：220v 功率：1340w~1595w 电线位置：机体后方偏左，本机型不配带插头 产能：180 片/h 四个烘烤模式：面包、汉堡、节能装置、关擎 50hz/60hz 的共用磁浮轴承马达永无润滑只虑 独特耐用金属红外线发热元件 附有容易装设机可前后拆除的面包盛盘 配备 自调式的脚架。

Item Specification (Equipment Catalog)

外购件设备

Model No (设备型号):	
Item (名称):	洗眼器
Brand (品牌):	
Item No.(设备编号):	REC-001;VEG-003;MET-003;APA-001;BPW-012; SQT-005;CPR-001
Description (产品描述)	
Wall Mounted Eye Wash Description： (Pls refer to Chinese details)	**洗眼器** 规格： 圆形不锈钢接收器 镀铬的延迟打开的铜球阀 1/2”IPS 的进出口链接 1/2”IPS 的污水出口处链接 通用的紧急洗眼标识

Item Specification (Equipment Catalog)
外购件设备

Model No (设备型号):		
Item (名称):	粘捕式灭蝇器	
Brand (品牌):		
Item No.(设备编号):	REC-008;GAR-004;FLO-001;CHS-004;VEG-001;MET-001; BAK-023;PAS-027;SCA-018;SDW-001;AHK-003;APA-015; LOB-001;BHK-001;BDB-001;BPW-013;BDW-026; BTS-001;BBQ-001;SQT-002;SDI-026;STC-037;CDS-001; CCH-001;CPA-001;CDW-013;TFP-016;GFP-015	
Description (产品描述)		
Insect Killer 0 Description： (Pls refer to Chinese details)	**粘捕式灭蝇器** 规格: -无声响、气体、虫尸不会散落在捕虫灯的外围。 -可捕杀蚊子、苍蝇、飞蛾，还能捕杀其它极微小飞翔微生物等虫类。 -灭蚊捕虫效果好,使用非常安全.不占空间 -灭蝇范围：40-50 平方米	

Item Specification (Equipment Catalog)

外购件设备

Model No (设备型号):	
Item (名称):	冰激凌展示柜
Brand (品牌):	
Item No.(设备编号):	OBA-008
Description (产品描述)	
Ice Cream Showcase Description： (Pls refer to Chinese details)	**冰激凌展示柜** 规格： 220V/1Kw 单体机组是由低密度聚氨酯 为聚乙烯镀锌板。 内部箱体为不锈钢 304 箱顶为多层涂覆不锈钢 4-10 个 不锈钢展示桶可自由选择，1 个控制面板 可整体清洁 工作温度：-2°C~ -18°C LED 灯照明系统

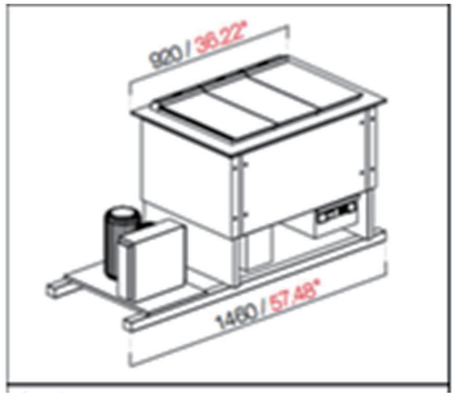

Item Specification (Equipment Catalog)
外购件设备

Model No (设备型号):	
Item (名称):	高速(磁化)电开水器 35 公升
Brand (品牌):	
Item No.(设备编号):	RMS-013;BTE-016;PAN-005
Description (产品描述)	
Instantaneous(Magnetic Treatment) Water Boiler 35 L Description： (Pls refer to Chinese details)	**高速(磁化)电开水器 35 公升** 规格： 电量：220-240V 耗电量：2-3.36KW 出水量：35L/Hr 预热式设计，节省能源 恒温式设计，内有保温层，水温能保持于 92℃-96℃ 热水供应不间断 全自动电子监控系统，自动处理超温等不正常运作

Item Specification (Equipment Catalog)
外购件设备

Model No (设备型号):		
Item (名称):	程控直饮水机	
Brand (品牌):		
Item No. (设备编号):	LOB-005;DIM-007;CPA-015;CDB-004;EXE-016	
Description (产品描述)		
Water Boiler Description： (Pls refer to Chinese details)	**程控直饮水机** 规格： 电量：220-240V 2.85-3.36KW 耗电量：6-7.08 kW 出水量：60L/Hr 预热式设计，节省能源 恒温式设计，内有保温层，水温能保持于 92℃-96℃ 热水供应不间断 全自动电子监控系统，自动处理超温等不正常运作	

Item Specification (Equipment Catalog)
外购件设备

Model No (设备型号):	
Item (名称):	高速(磁化)电开水器(液晶)
Brand (品牌):	
Item No. (设备编号):	STC-005;APA-003;BTS-014;STC-018
Description (产品描述)	

Instantaneous Water Boiler

Description：
(Pls refer to Chinese details)

高速(磁化)电开水器(液晶)

规格:
电压：380V/3N
耗电量：9KW
出水量：100L/Hr
预热式设计，节省能源
恒温式设计，内有保温层，水温能保持于92℃-96℃ 热水供应不间断
全自动电子监控系统，自动处理超温等不正常运作

Item Specification （Equipment Catalog）

外购件设备

Model No(设备型号):	
Item（名称）:	电力单头大炒炉
Brand（品牌）:	
Item No.(设备编号):	STF-023
Description （产品描述）	
Electric Large Wok Range Description： (Pls refer to Chinese details)	**电力单头大炒炉** 规格： 电压：380V TPN, 50HZ 电量：26KW 配ψ800MM 炒锅一个

Item Specification （Equipment Catalog）

外购件设备

Model No(设备型号):	
Item（名称）:	中式电磁双头双尾炒炉 (15kW+2kW)
Brand（品牌）:	
Item No.(设备编号):	STF-024
Description （产品描述）	
Double Unit Chinese Induction Wok Range Dimensions：2200*1050*(810 +440)mm Description： (Pls refer to Chinese details)	**中式电磁双头双尾炒炉（15kW+2kW)** 尺寸：2200*1050*(810+440)mm 规格： 电压：380V TPN,50HZ 电量：(16KW+2KW)*2=36KW 黑色微晶玻璃 配备ψ18”炒锅两个 锅枕、味料板、冻水盆及罩厘架

Item Specification (Equipment Catalog)

外购件设备

Model No(设备型号):	
Item（名称）:	单头电磁矮汤炉
Brand（品牌）:	
Item No.(设备编号):	STF-032
Description （产品描述）	
Electric Stock Pot Stove Dimensions: 600*700*500mm Description: (Pls refer to Chinese details)	**单头电磁矮汤炉** 尺寸：600*700*500mm 规格：. 电压：380V TPN,50HZ 电量：16KW 黑色微晶玻璃 配一个 ψ450*450HMMS厚底煲 配耐高温柜脚保护垫

Item Specification (Equipment Catalog)

外购件设备

Model No (设备型号):	
Item (名称):	电磁炉
Brand (品牌):	
Item No.(设备编号):	PAS-015
Description (产品描述)	
Inductioan Range Description： (Pls refer to Chinese details)	**电磁炉** 规格：. 电压：220 V/TPN 耗电量：3.5 火力段数：5 耗电量：3.5kw

Item Specification (Equipment Catalog)
外购件设备

Model No (设备型号):	
Item (名称):	座台式双头电磁炉(3.5KWX2)
Brand (品牌):	
Item NO. (设备编号):	BAK-051
Description （产品描述）	
Table Top Turning Knob Control Induction Cooker (3.5Kwx2) Description： (Pls refer to Chinese details)	**座台式双头电磁炉(3.5KWX2)** 规格： 电量：3.5KW*2 电压：220V SPN, 50/60Hz 规格： 黑色微晶玻璃。

Item Specification （Equipment Catalog）

外购件设备

Model No(设备型号):	
Item（名称）:	2.4KW 单头线控电磁炉
Brand（品牌）:	
Item No.(设备编号):	OPE-021;OWS-024
Description （产品描述）	
2.4kw Single Unit Cable Control Induction Cooker Description： (Pls refer to Chinese details)	2.4KW 单头线控电磁炉 规格：. 1. 黑色微晶玻璃。

用料	□A級 □C級 □D級 □G級 □其它	單位	(mm)
公差	≤300mm時 ±1mm >300mm且 ≤500mm時 ±2mm >500mm時 ±3mm.		
修改	日 期	修改內容	

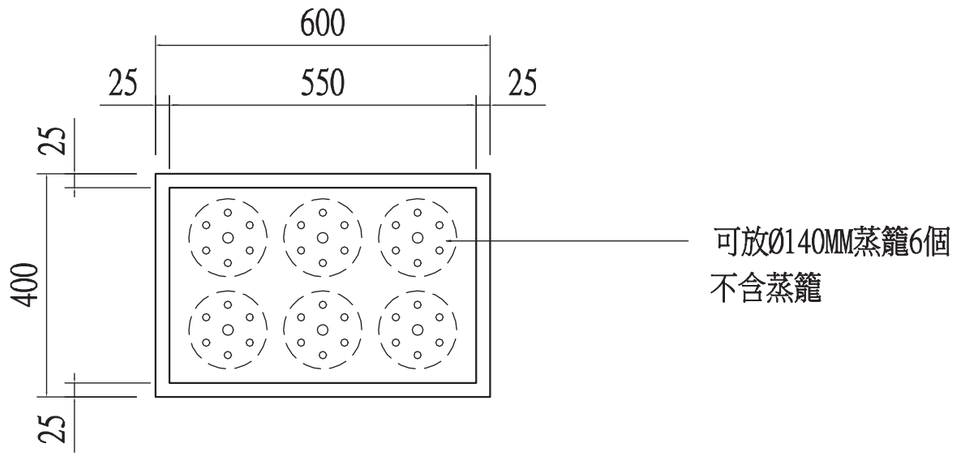

PLAN

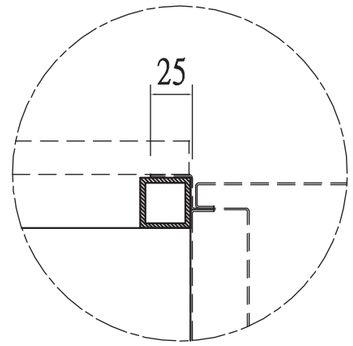

DETAIL-A

備 注：

電壓: 380V/3N～ 50Hz
電量: 3.75KW x2
來水：DN15,去水：DN25
自動入水，手動去水

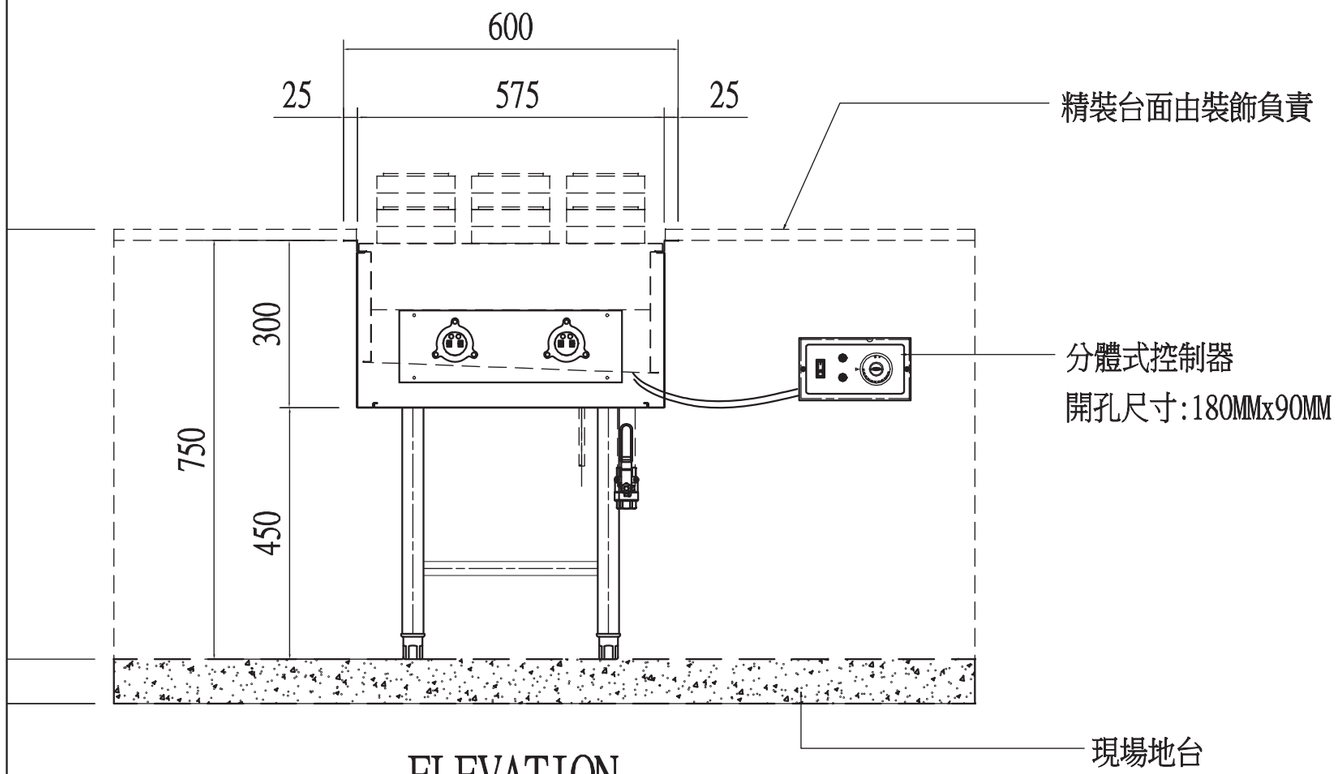

ELEVATION

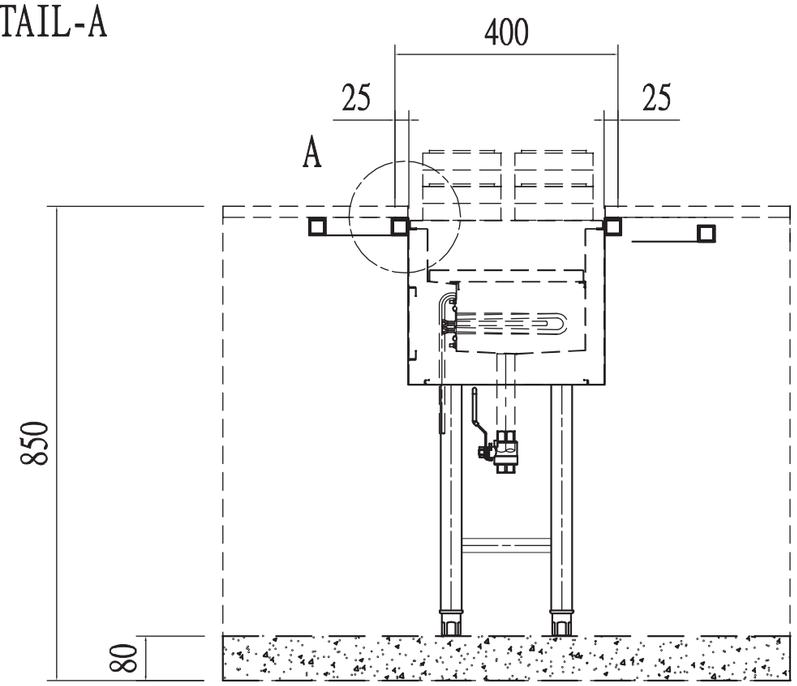

SIDE VIEW

項目名稱 PROJECT TITLE	嘉善希爾頓 -	設計 DESIGNED BY	-	工程編號 JOB NO. -	電腦記錄 CAD REFERENCE	D:\GMO\
		繪圖 DRAWN BY	-	合約編號 CONTRACT NO. -	比例 SCALE 1:16	產品代號 ITEM NO. EXE-044
繪圖名稱 TITLE	嵌入式點心保溫爐	審查 CHECKED BY	-	圖號 DWG. NO. -	數量 QTY. 1	建立日期 ESTABLISH DATE 2022/8/22
		批準 APPROVED BY	-			

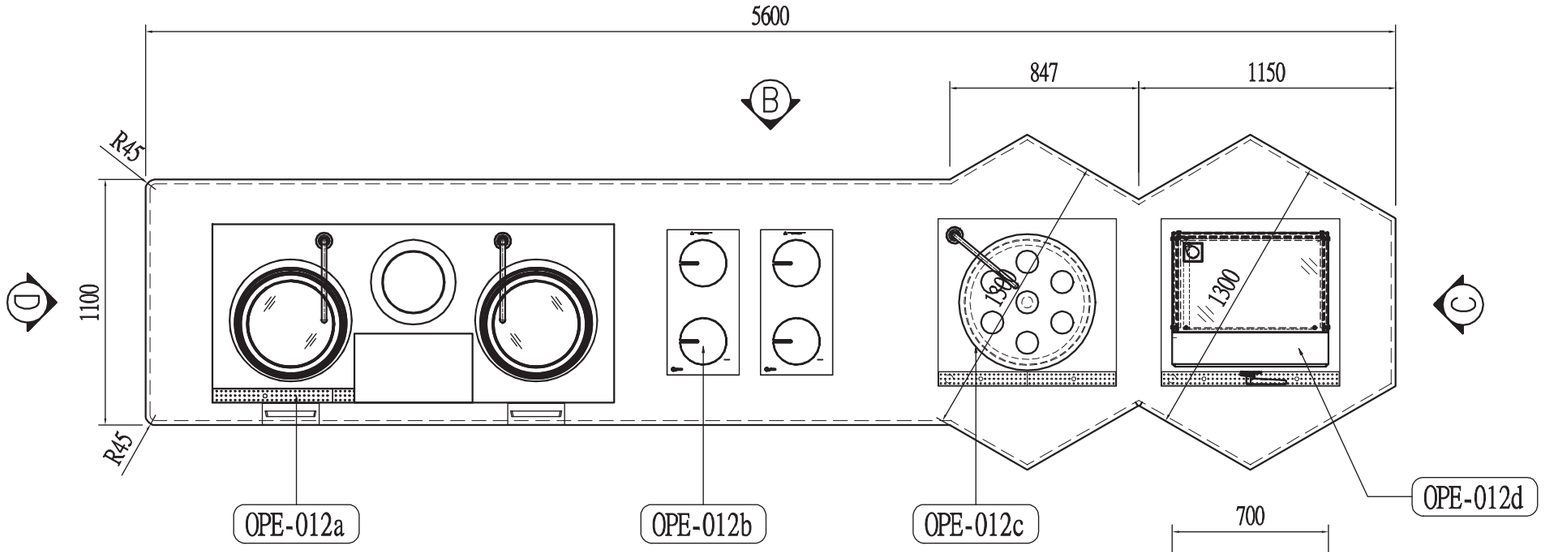

備 註:

* 一體式台面:S/S 304 3.0mm厚，表面手工無序紋路處理
* 四周櫃身見客不銹鋼電鍍彩色 (顏色待定)
* 不銹鋼框架式結構

OPE-012a.電磁雙頭單尾炒爐
電壓: 380V/3N ～ 50/60Hz
電量: 16kWx2+2kW =34KW
配件：Ø18"炒鍋2件
鍋枕2件 醬料板1件

OPE-012b. 電磁四頭平頭爐
電壓: 380V/3N ～ 50Hz
電量: 3.5KWx4 =14KW

OPE-012c.電熱點心蒸爐
電壓: 380V/3N～ 50/60HZ
電量: 27KW
配不銹鋼七星板及水腳

OPE-012d.電熱三門玻璃蒸櫃
電壓: 380V/3N～ 50/60HZ
電量: 27KW

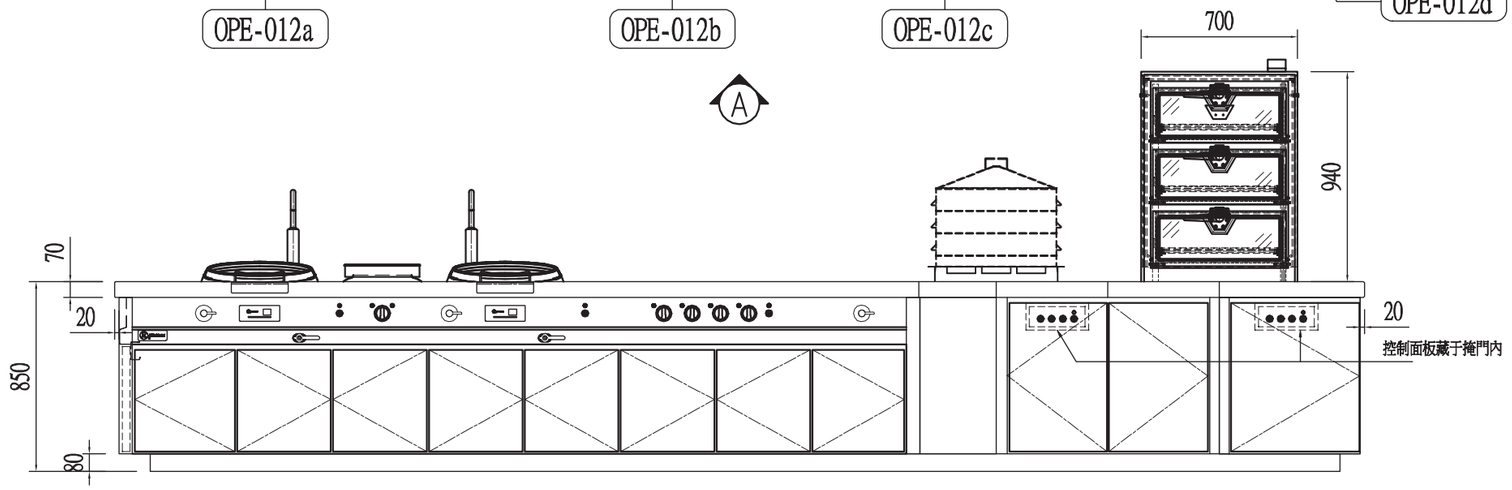

VIEW-A

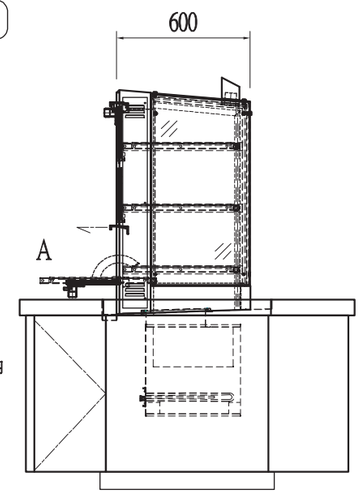

VIEW-C

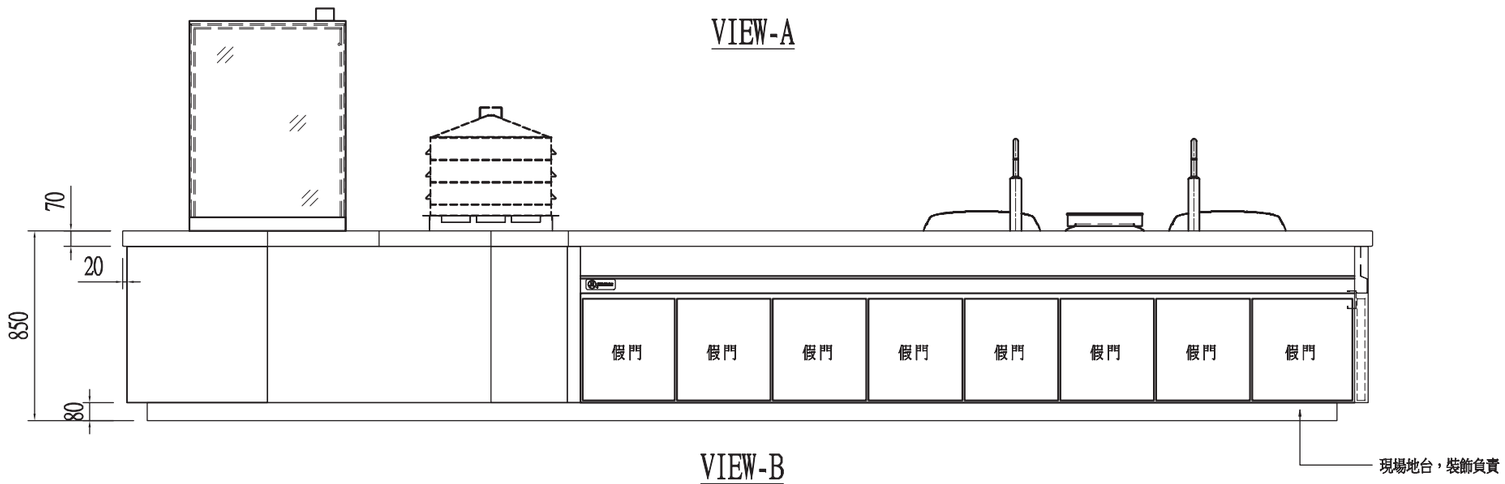

VIEW-B

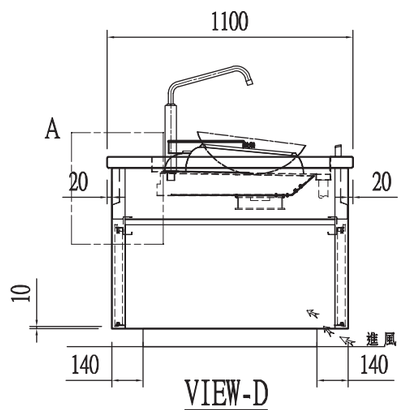

VIEW-D

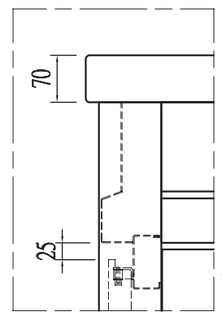

Detail-A SC=1:3

項目名稱 PROJECT TITLE	嘉善希爾頓 -	設計 DESIGNED BY	-	工程編號 JOB NO.	-	電腦記錄 CAD REFERENCE	D:\GMO\
		繪圖 DRAWN BY	-	合約編號 CONTRACT NO.	-	比例 SCALE 1:40	產品代號 ITEM NO. OPE-012
繪圖名稱 DWG. TITLE	一體式爐具 -	審查 CHECKED BY	-	圖號 DWG. NO.	-	數量 QTY. 1	建立日期 ESTABLISH DATE 2022/8/22
		批準 APPROVED BY	-				

用料	□A級 □C級 □D級 □G級 □其它	單位	(mm)
公差	≤300mm時 ±1mm >300mm且 ≤500mm時 ±2mm >500mm時 ±3mm.		
修改	日 期	修改內容	

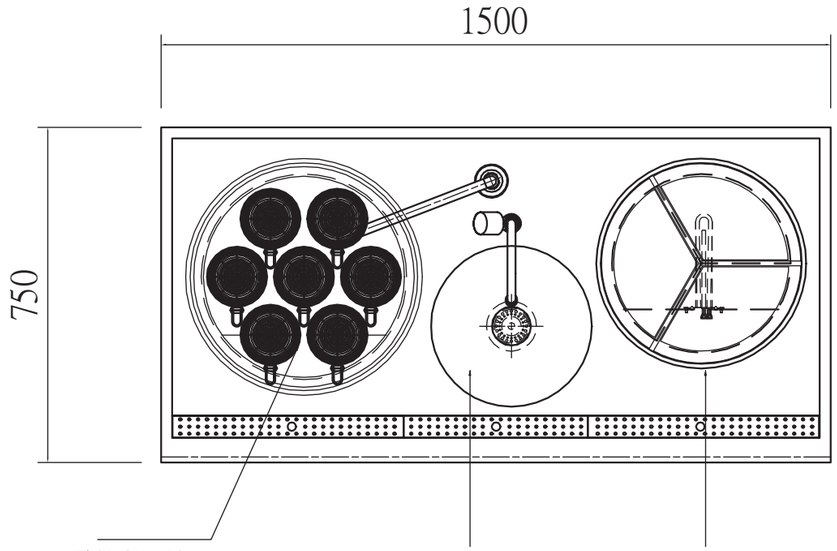

* 電熱煮面爐
電壓: 380V/3N ～ 50Hz
電量: 6KWx2 = 12KW
配7個鋼粉籬Ø5-1/4"

* 單星盆
尺寸: Ø360 mm

* 電暖湯爐(自動補水)
電壓: 380V/3N ～ 50Hz
電量: 6KW
Ø16"湯罈, 配3個活動湯膽

PLAN

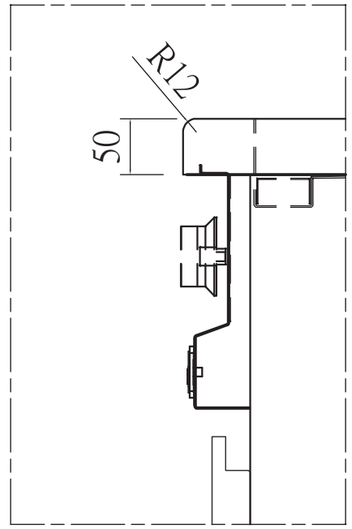

Deatil-A

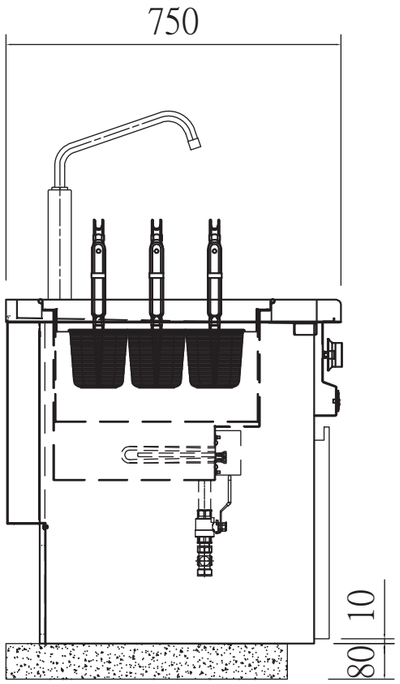

SIDE VIEW

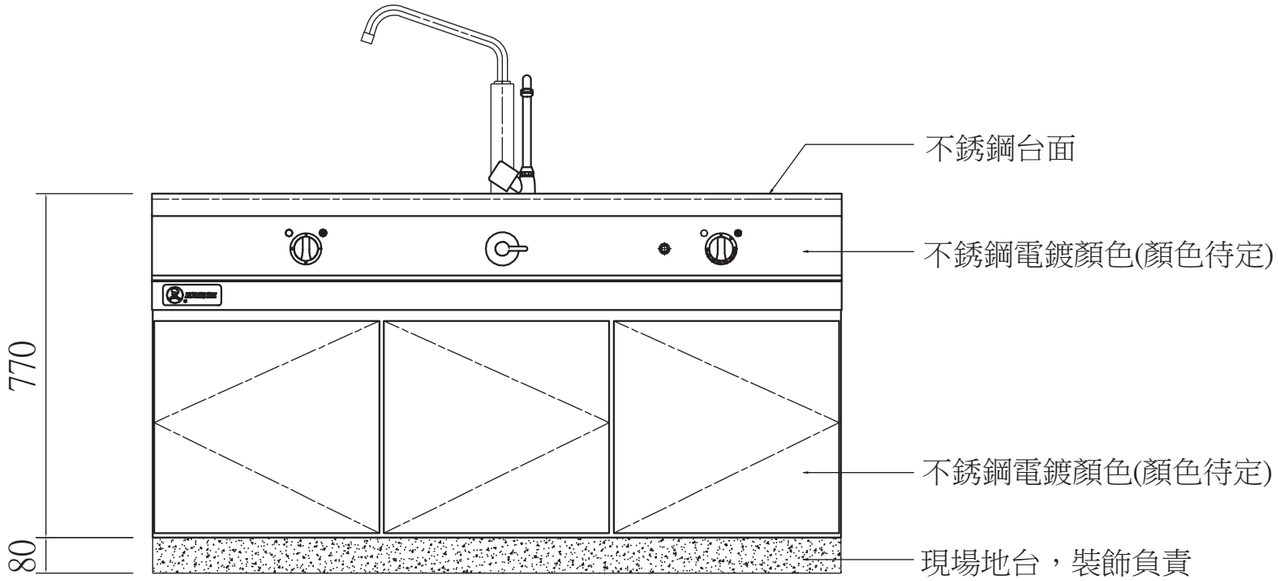

ELEVATION

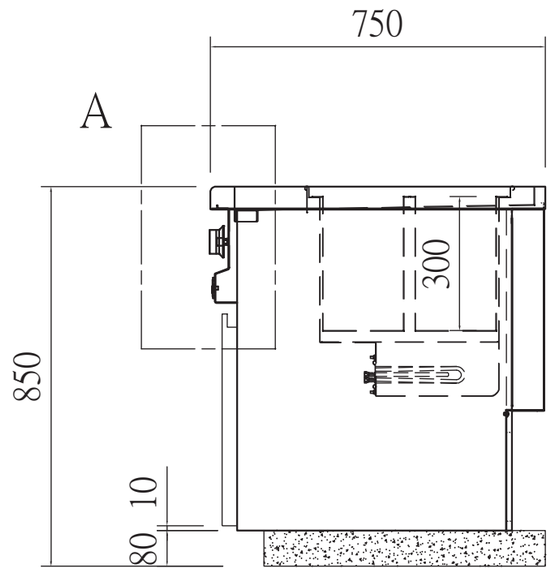

SIDE VIEW

項目名稱 PROJECT TITLE	嘉善希爾頓 -	設計 DESIGNED BY	-	工程編號 JOB NO. -	電腦記錄 CAD REFERENCE D:\GMO\
		繪圖 DRAWN BY	-	合約編號 CONTRACT NO. -	比例 SCALE 1:25 / 產品代號 ITEM NO. OPE-017
繪圖名稱 DWG. TITLE	電熱煮面爐連電熱暖湯爐 -	審查 CHECKED BY	-	圖號 DWG. NO. -	數量 QTY. 1 / 建立日期 ESTABLISH DATE 2022/8/22
		批準 APPROVED BY	-		

用料	□A級 □C級 □D級 □G級 □其它	單位	(mm)
公差	≤300mm時 ±1mm >300mm且 ≤500mm時 ±2mm >500mm時 ±3mm.		
修改	日 期	修改內容	

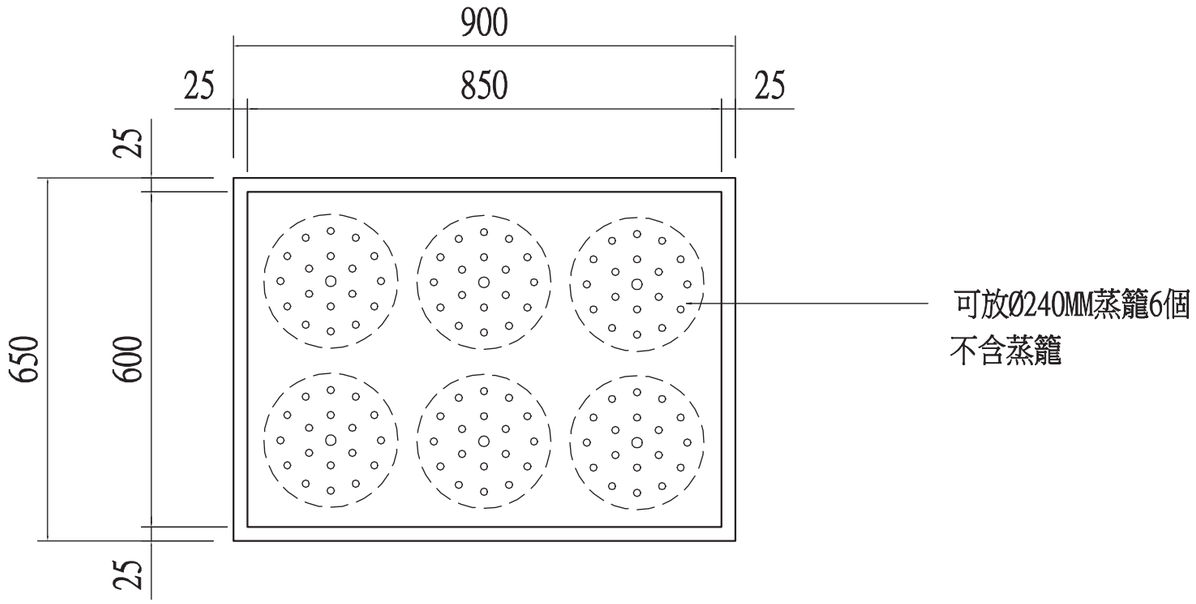

PLAN

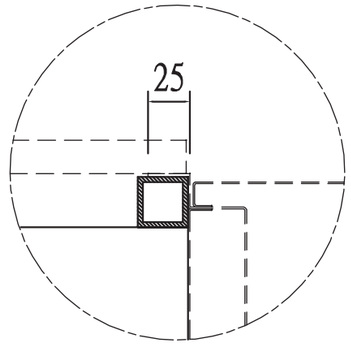

DETAIL-A

備 注：

電壓: 380V/3N～ 50Hz
電量: 3.75KW x2
來水：DN15,去水：DN25
自動入水，手動去水

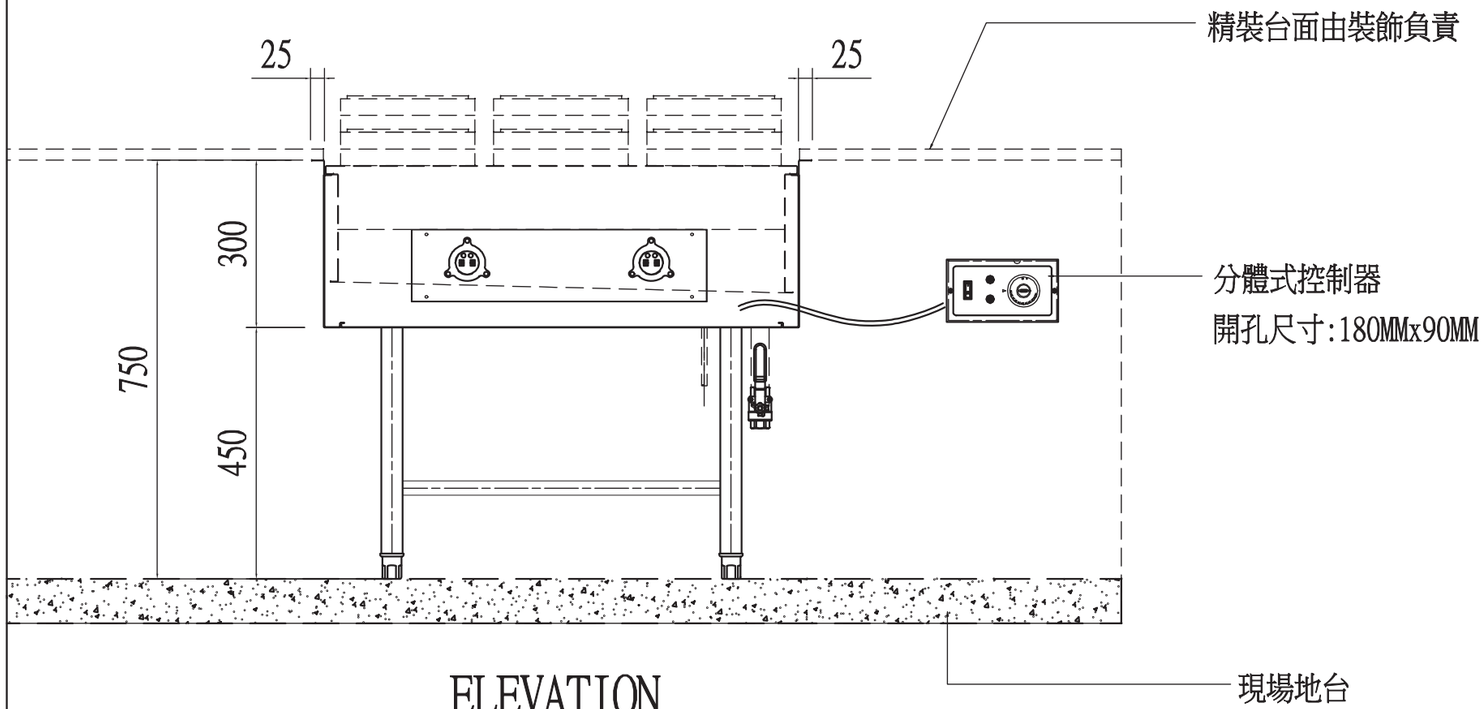

ELEVATION

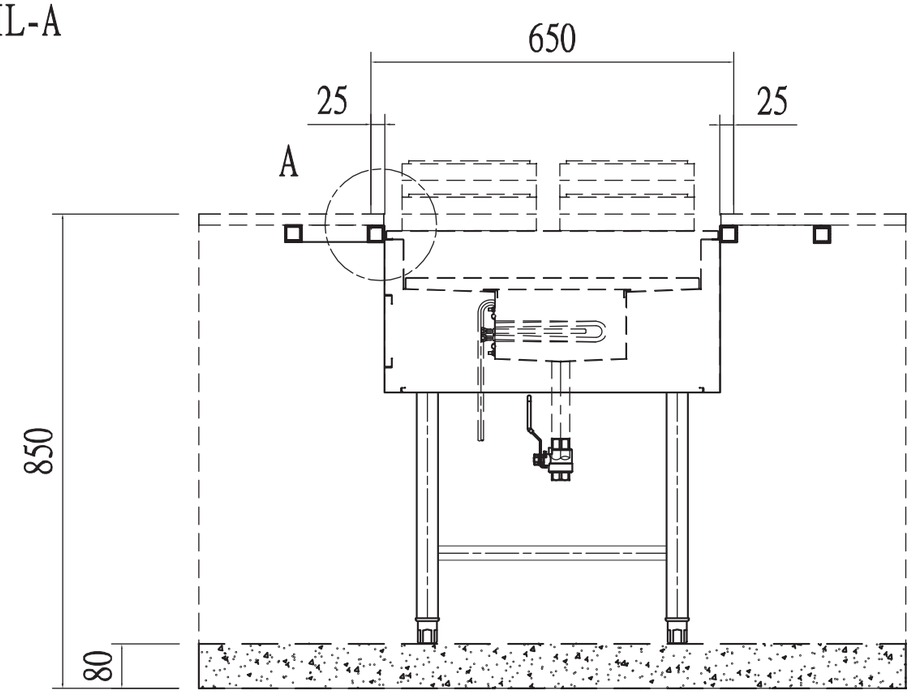

SIDE VIEW

項目名稱 PROJECT TITLE	嘉善希爾頓 -	設計 DESIGNED BY	-	工程編號 JOB NO. -	電腦記錄 CAD REFERENCE	D:\GMO\
		繪圖 DRAWN BY	-	合約編號 CONTRACT NO. -	比例 SCALE 1:20	產品代號 ITEM NO. OPE-024
繪圖名稱 TITLE	嵌入式點心保溫爐 80_	審查 CHECKED BY	-	圖號 DWG. NO. -	數量 QTY. 1	建立日期 ESTABLISH DATE 2022/8/22
		批準 APPROVED BY	-			

(信貴工程有限公司之財產權保護 Property owned by Tai To Engineering Co.,Ltd.)

用料	□A級 □C級 □D級 □G級 □其它	單位	(mm)
公差	≤300mm時 ±1mm >300mm且 ≤500mm時 ±2mm >500mm時 ±3mm.		
修改	日 期	修改內容	

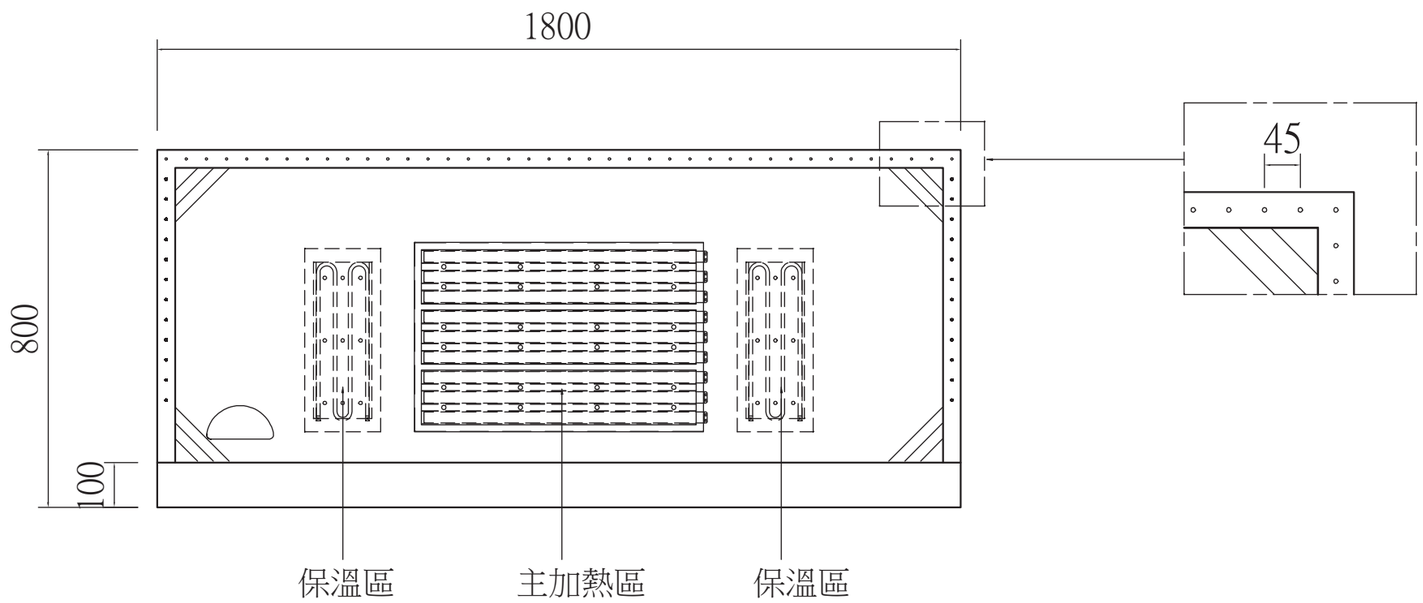

PLAN

備 注:

電壓: 380V/3N～50Hz
主加熱區電量: 7.2kW
保溫區電量: 1.5kW+1.5KW
規格: 電子控制,設溫度顯示;
溫度< 300℃,可調;
采用淬火處理19mm厚鐵板
不含抽氣風機;
對客位置三邊設置風帘;

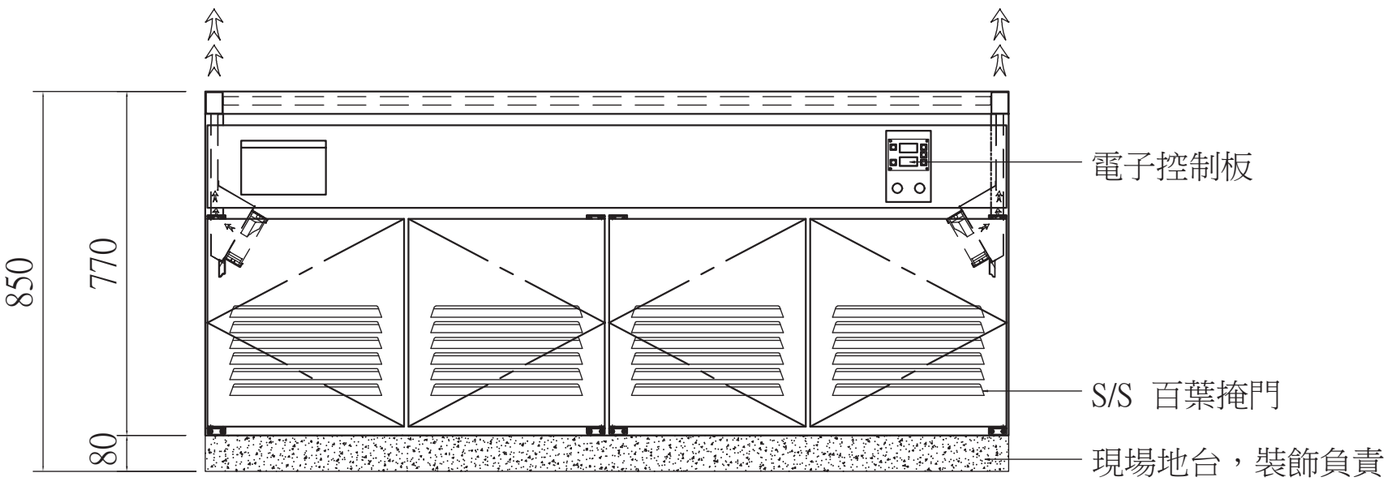

ELEVATION

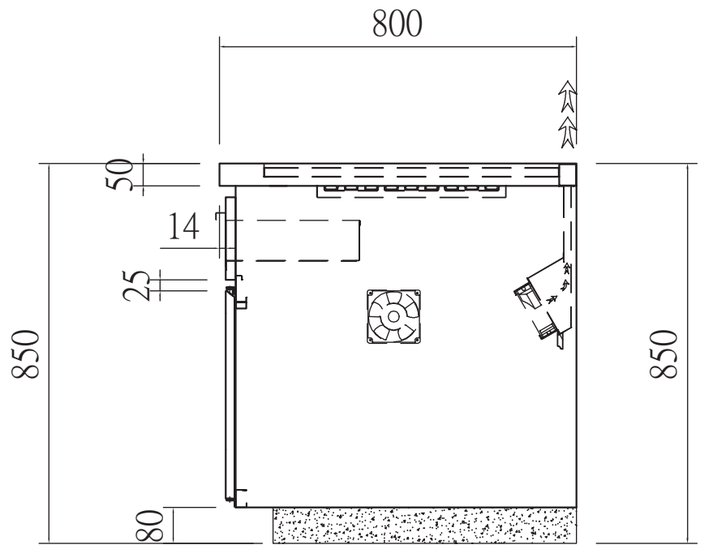

SIDE VIEW

項目名稱 PROJECT TITLE	嘉善希爾頓 -	設計 DESIGNED BY	-	工程編號 JOB NO. -	電腦記錄 CAD REFERENCE D:\GMO\
		繪圖 DRAWN BY	-	合約編號 CONTRACT NO. -	比例 SCALE 1:20 / 產品代號 ITEM NO. OTE-007
繪圖名稱 DWG. TITLE	電力鐵板燒(頂抽風) -	審查 CHECKED BY	-	圖號 DWG. NO. -	數量 QTY. 1 / 建立日期 ESTABLISH DATE 2022/8/22
		批準 APPROVED BY	-		

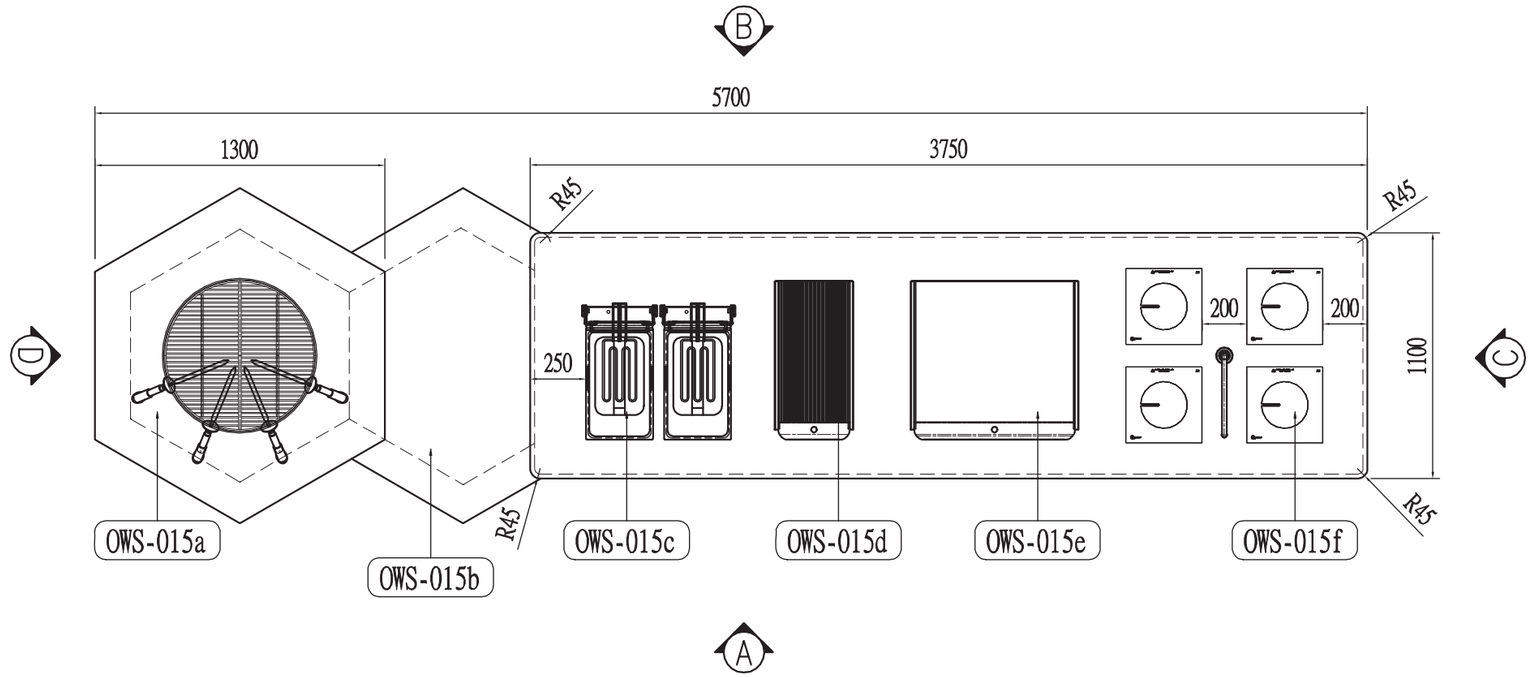

備 註:

* 一體式台面:S/S 304 3.0mm厚，表面手工無序紋路處理
* 四周櫃身見客不銹鋼電鍍彩色 (顏色待定)
* 不銹鋼框架式結構

OWS-015a.電熱紅外線(低壓)圓型燒烤爐

額定電壓/頻率:380V 3N～ 50/60Hz
額定輸入功率:18kW+0.04kW*4=18.18kW
其他 : 配4支獨立旋轉叉
注意事項 :此爐需客戶提供獨立來電

OWS-015b. 不銹鋼調料台

OWS-015c. 電力雙缸炸爐

OWS-015d. 電熱坑扒爐

OWS-015e. 電熱平扒爐

OWS-015f. 電磁四頭平頭爐連下電焗爐

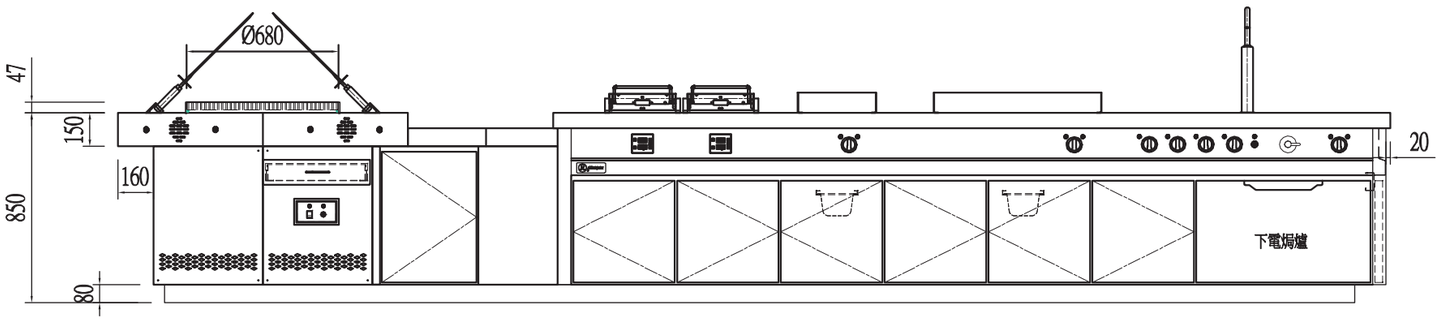

VIEW-A

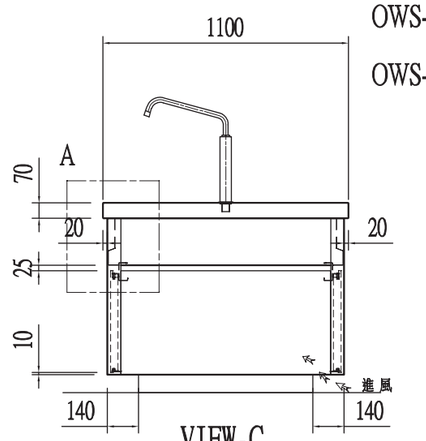

VIEW-C

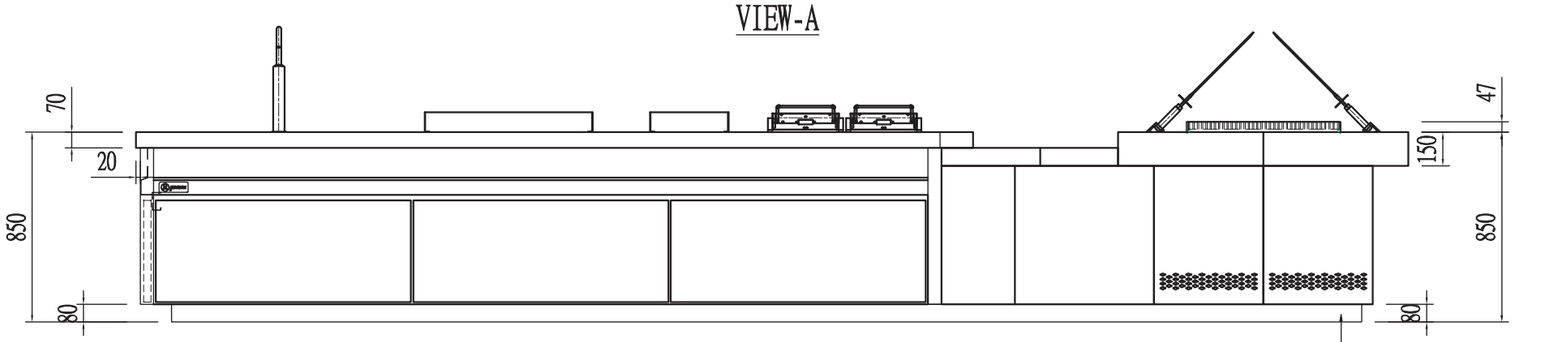

VIEW-B

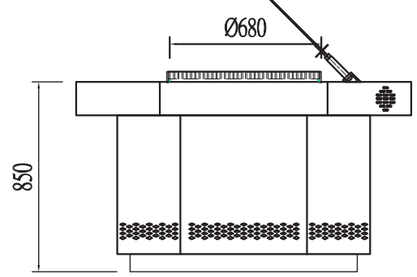

VIEW-D

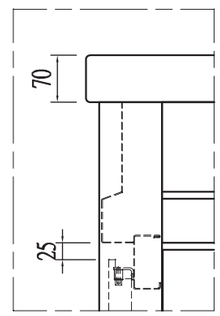

Detail-A SC=1:3

項目名稱 PROJECT TITLE	嘉善希爾頓 -	設計 DESIGNED BY	-	工程編號 JOB NO.	-	電腦記錄 CAD REFERENCE	D:\GMO\
		繪圖 DRAWN BY	-	合約編號 CONTRACT NO.	-	比例 SCALE 1:40	產品代號 ITEM NO. OWS-015
繪圖名稱 DWG. TITLE	一體式爐具 -	審查 CHECKED BY	-	圖號 DWG. NO.	-	數量 QTY. 1	建立日期 ESTABLISH DATE 2023/2/22
		批準 APPROVED BY	-				

Item Specification (Equipment Catalog)
外购件设备

Model No (设备型号):	
Item (名称):	活动折叠式格盘车
Brand (品牌):	
Item No.(设备编号):	BCK-005
Description (产品描述)	
MOBILE PLATE RACK Description： (Pls refer to Chinese details)	**活动折叠式格盘车** 规格： 不小于80盘， 组装快速简单 配拉链塑料罩

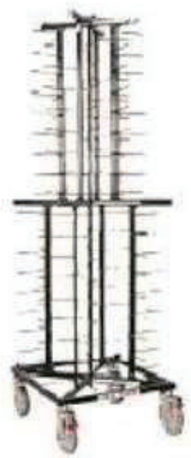

Item Specification (Equipment Catalog)
外购件设备

Model No (设备型号):	
Item (名称):	空气清新器
Brand (品牌):	
Item No. (设备编号):	GAR-003;FPR-017;SEA-006;CFP-008
Description (产品描述)	
Air Degerminator Description： (Pls refer to Chinese details)	**空气清新器** 规格： 电量：220V/0.02KW； 低噪音； 释放出的臭氧量为0.01PPM； 迅速去除 空气异味。

Item Specification (Equipment Catalog)
外购件设备

Model No (设备型号):	
Item (名称):	4.8 公升小型商用搅拌机
Brand (品牌):	
Item No.(设备编号):	CHO-014

Description
(产品描述)

4.8Qt. Heavy Duty Mixer

Description：
(Pls refer to Chinese details)

4.8 公升小型商用搅拌机

规格：

电流：220V/50-60Hz

食材最大容量：900g面团（水：中筋粉=1：2）
附件接口让厨师机变成一部多功能料理机，接口可以安装多达12种以上的附件，利用厨师机的磨打可以从头制作意大利面，轻松刨碎一块巴马臣芝士，各种料理不在话下。
配有符合人体工学手柄的 4.8L抛光不锈钢碗，可以搅拌多达打饼干，4.5kg的烤面包以及 3.17kg的土豆泥，同时碗还可以放在洗碗机进行清洗。

Item Specification (Equipment Catalog)

外购件设备

Model No (设备型号):	
Item (名称):	电热层烤炉连抽气罩(三层三盘)
Brand (品牌):	
Item No.(设备编号):	DIM-024
Description (产品描述)	
Electric 3-Deck Oven W/Steam Hood Description： (Pls refer to Chinese details)	**电热层烤炉连抽气罩(三层三盘)** 规格： 每层带蒸气的功率：6KW 容量：6盘 600*400mm 电压：400V 3N 50-60HZ 频率： 质量稳定，烘焙效果均匀 上火、地火均配有强大的发热丝以保证快而理想的烘焙效果 蒸汽系统可独立操作，温度可调节达到最佳效果 欧式设计的钢化玻璃门，外观形象良好而且方便观察，便于清洁 坚固的不锈钢外壳和卓越的保温效果保证最佳的能源效率 不同的尺寸和组合满足不同的产能需要，两种不同的层高：170mm或220mm供选择，每层独立的控制板和设置，可同时烘焙不同的产品 蒸气、铁板或石板供选择	

Item Specification (Equipment Catalog)
外购件设备

Model No (设备型号):		
Item (名称):	电热层烤炉连抽气罩(四层十六盘)	
Brand (品牌):		
Item No.(设备编号):	BAK-042	
Description (产品描述)		
Elec. 4-Deck Oven W/Steam Hood Description： (Pls refer to Chinese details)	**电热层烤炉连抽气罩(四层十六盘)** 规格： 每层烤盘容量：4个600*400mm 有蒸 汽总功率消耗：37.2Kw 烤车底架： 烤盘容量：16	

Item Specification (Equipment Catalog)
外购件设备

Model No (设备型号):	
Item (名称):	ATOLL 8010 热风炉
Brand (品牌):	
Item No.(设备编号):	BAK-043
Description (产品描述)	
Convection Oven Atoll 8010 Description： (Pls refer to Chinese details)	**ATOLL 8010 热风炉** 功率：18kW 电流：13.5 A 配件：4个带孔烤盘 PCB按键面板

Item Specification (Equipment Catalog)
外购件设备

Model No (设备型号):	
Item (名称):	双层冷冻发酵柜
Brand (品牌):	
Item No.(设备编号):	BAK-041
Description (产品描述)	
Retarder Proofer Description： (Pls refer to Chinese details)	**双层冷冻发酵柜** 规格: 16层32盘 温控范围：+3-50˚C 电压：230V/1ph/PE/50Hz

Item Specification (Equipment Catalog)
外购件设备

Model No (设备型号):	
Item (名称):	自动恒温制冰水机 50L
Brand (品牌):	
Item No.(设备编号):	BAK-013
Description (产品描述)	
Water Cooler 50L Description： (Pls refer to Chinese details)	**自动恒温制冰水机 50L** 规格： 电压： 230V/1ph/50-60Hz 容量：不小于50L 产量：不小于150L/小时

Item Specification (Equipment Catalog)

外购件设备

Model No (设备型号):		
Item (名称):	多功能搅拌机 40 升	
Brand (品牌):		
Item No.(设备编号):	BAK-012	
Description (产品描述)		
Planetary Mixer 40L Description： (Pls refer to Chinese details)	**多功能搅拌机 40 升** 规格: 桶容量：40L 速度：3档 电压：220V/1phase 重 皮带轮转动，转速更快	

Item Specification (Equipment Catalog)
外购件设备

Model No (设备型号):	4
Item (名称)：	和面机 80KG
Brand (品牌):	
Item No.(设备编号):	BAK-014
Description (产品描述)	
<u>Kneading Machine 80Kg</u> Description： (Pls refer to Chinese details)	**<u>和面机 80KG</u>** 规格： 面粉容量：50kg 面团容量：80kg (2袋粉) 电压：400V/3PH/PE/50Hz 双马达设计，上马达驱动搅拌器，下马达驱动搅拌缸 搅拌桶可正反转控制，方便不同原料和面团柔合在一起 齿轮传动，高效的两段变速系统，更好地控制面团品质 不锈钢搅拌钩和搅拌缸精确密合，即使少量面团也能搅拌成型 配备过载保护装置，延长马达和传动零件的使用寿命

Item Specification (Equipment Catalog)

外购件设备

Model No (设备型号):	5
Item (名称):	自动分割搓圆机
Brand (品牌):	
Item No.(设备编号):	BAK-017

Description
(产品描述)

Automatic Dough Divider-Rounder

Description：
(Pls refer to Chinese details)

自动分割搓圆机

规格：
成型面团重量：30-100g
份数：30
电压：380-400V/3N/PE/50Hz
使用液压系统来控制程序操作
搓圆的压力、时间及面团半径均可调节以达到最好的搓圆质量
更大的底座能使操作更稳定
搓圆板由经过静电处理的材料制造而成
配三块搓圆板，可以同时处理30颗面团，重量从30-100克 启动时需要两只手同时操作以防止操作员被机器压伤

Item Specification (Equipment Catalog)
外购件设备

Model No (设备型号):	
Item (名称):	起酥机（立式）
Brand (品牌):	
Item No.(设备编号):	BAK-015
Description (产品描述)	

Dough Sheeter(A-Frame)

Description：
(Pls refer to Chinese details)

起酥机（立式）

规格：
类型：直立式
传送带：515x2000mm
滚筒尺寸：Φ88x550mm

电量：400V/50HZ/N

安全网加装安全装置，保护机器及操作者安全，
配备高强度纤维输送带，不吸油，符合高标准卫生要求
适用于披萨、派、小西饼、丹麦类、蛋挞和曲奇面团制作
可手调压面厚度：1.2mm-38mm
操控杆式控制正反面传动方向，操作更加简单

Item Specification (Equipment Catalog)

外购件设备

Model No (设备型号):	
Item (名称):	座台甜麦圈炸炉
Brand (品牌):	
Item No.(设备编号):	BAK-048
Description (产品描述)	
Table Top Donut Fryer Description： (Pls refer to Chinese details)	**座台甜麦圈炸炉** 规格: 电压：230V/50-60Hz /1~ 电流：14.3A 功率：3.3KW 产量：20个东律 炸缸尺寸：500*400*150mm 带有两个炸篮，可存放在固定装置上 油炸篮有两个手柄，能够容易地从油中取出 不锈钢盖子能够预防热油溢出

Item Specification (Equipment Catalog)

外购件设备

Model No (设备型号):	
Item (名称):	组合式冷库板
Brand (品牌):	
Item No.(设备编号):	GAR-014;BEV-003;DAI-001;GEN-001;VEG-025;MET-028; MET-038;SEA-017;BAK-027;BAK-033;SCA-021;AHK-021; AHK-031;ACK-022;BPR-023;BPR-025;BCK-003;BDB-016; SCA-017;CCH-004;CCH-006
Description (产品描述)	
Cold Room Assembly Dimensions：refer to equipment list Description： (Pls refer to Chinese details)	**组合式冷库板** 尺寸：具体尺寸请见清单 规格： 库板 100mm厚，可见表面均为 0.8mm不锈钢钢板，库板需达到 B级耐火级别。冷库墙地面转角处为圆弧连接。电子显示温度表及冷库防雾灯连开关等；冷库采用埋地做法。高温冷库需带玻璃观察窗，门板 1.2m高安装 3mm防撞铝板。 参照国家机械行业标准 JB/T6527-2006中关于组合冷库用隔热夹芯板的检验标准，冷库板应符合以下技术条件 平均密度：技术要求：(40±2)kg/m² 检测结果：40kg/m² 导热系数：技术要求：＞0.024W/M.K 检测结果：＜0.021 W/M.K 压缩强度：技术要求：＞160Kpa 检测结果：165Kpa 弯曲强度：技术要求：＞245Kpa 检测结果：250Kpa 吸水率：技术要求：＜4% 检测结果：3%

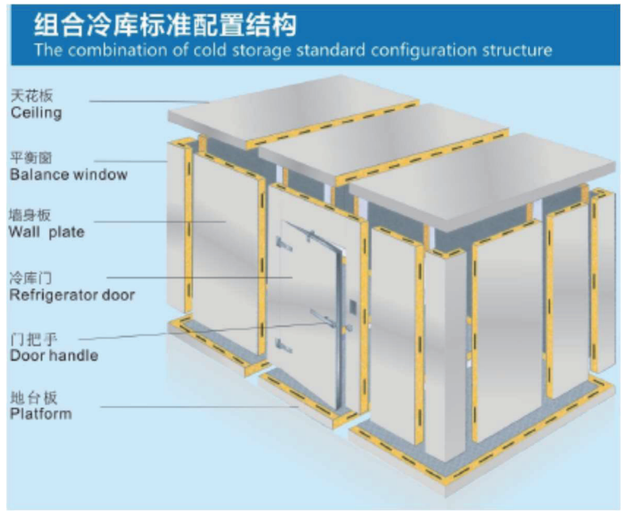

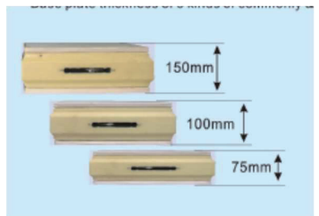

Item Specification (Equipment Catalog)

外购件设备

Model No (设备型号):	
Item (名称):	中式面点压面机
Brand (品牌):	
Item No.(设备编号):	DIM-013

Description
(产品描述)

Dough Sheeter Description： (Pls refer to Chinese details)	**中式面点压面机** 规格： 电压：380V/3N～50Hz 功率：3HP 滚轴调整范围：0~18MM 产能：不小于100公斤/小时 滚轴直径：英寸（151MM)

Item Specification (Equipment Catalog)

外购件设备

Model No (设备型号):	
Item (名称):	刀具消毒柜
Brand (品牌):	
Item No. (设备编号):	FPR-016;LAB-005;VEG-024;FRU-004;MET-022; SEA-004;BAK-003;CHO-004;SCA-015;AHK-013; SUS-007;ACK-021;BPR-018;BCK-022;BBQ-007; SCA-006;CFP-009;CPR-009;DIM-003;CBC-018; CCK-004;CDB-001
Description (产品描述)	
<u>Wall Mounted Knife Sterilizer</u> Description： (Pls refer to Chinese details)	**<u>刀具消毒柜</u>** 规格： 电量：220V/0.015KW 50/60HZ 优质不锈钢制成，美观耐用 箱内可放置 5-10把刀具 设有开门停止紫外线灯工作功能 设有磁性门吸和门锁，锁门功能 设有挂墙孔，可选择悬挂或座台摆放 内置消毒杀菌功能。

Item Specification (Equipment Catalog)

外购件设备

Model No (设备型号):	
Item (名称):	座台横式电子温控汤池(有放水)
Brand (品牌):	
Item No.(设备编号):	DIM-026
Description (产品描述)	
Elect. Soup Plate W/Drainage Description： (Pls refer to Chinese details)	**座台横式电子温控汤池（有放水）** 规格： 电压：380V/TPN 功率：9kW 油缸容量：9L 炸筛尺寸 ：294 x 210 x 128mm H 油温：60 C~200 C

Item Specification (Equipment Catalog)
外购件设备

Model No (设备型号):	
Item (名称):	电力单门蒸柜
Brand (品牌):	
Item No.(设备编号):	STF-029
Description (产品描述)	
Electric Steam Cabinet Description： (Pls refer to Chinese details)	**电力单门蒸柜** 规格： 耗电量：27kw 电 压：380V/TPN

Item Specification (Equipment Catalog)

外购件设备

Model No (设备型号):	
Item (名称):	电力三门蒸柜
Brand (品牌):	
Item No.(设备编号):	STF-027
Description (产品描述)	
Electric 3 Deck Steaming Cabinet Description： (Pls refer to Chinese details)	**电力三门蒸柜** 规格： 耗电量：36kw 电 压：380V/TPN

Item Specification (Equipment Catalog)

外购件设备

Model No (设备型号):	
Item (名称):	多功能搅拌机
Brand (品牌):	
Item No.(设备编号):	DIM-011
Description (产品描述)	

Planetary Mixer

Description：
(Pls refer to Chinese details)

多功能搅拌机

规格：
电压：380v/TPN

搅拌桶容量：40L
已包括打粉桶、勾、扇及球

搅拌勾--用 1 档转速
搅拌扇--用 2 档转速
搅拌球--用 3 档转速

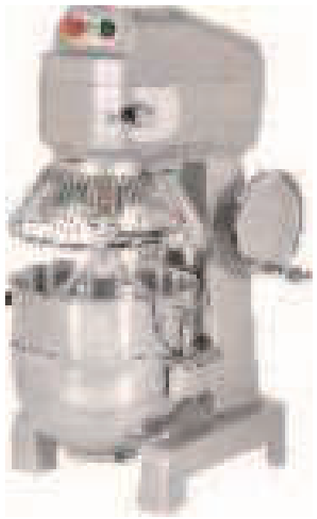

Item Specification (Equipment Catalog)

外购件设备

Model No (设备型号):	
Item (名称):	快速微波烤箱
Brand (品牌):	
Item No. (设备编号):	LOB-017
Description (产品描述)	
Microwave Oven Description： (Pls refer to Chinese details)	**快速微波烤箱** 规格： 快速烹制技术综合了三项加热技术： 电阻加热热气对流加热技术，热气冲击加热技术，微波辅助加热技术 无孔式烧烤 比传统烤箱快10~15倍 不锈钢结构 触摸屏控制，触控轻松，图标制式 USB记忆棒数据传输 内置诊断测试 内部清洁轻松简便 执行冷却功能，用户可以碰触外部的箱门。

Item Specification (Equipment Catalog)

外购件设备

Model No (设备型号):	
Item (名称):	电力双缸炸炉连下柜及门
Brand (品牌):	
Item No.(设备编号):	AHK-043;BHK-041
Description (产品描述)	

Electric twin tanks fryer with cabinet and door

Description：
(Pls refer to Chinese details)

电力双缸炸炉连下柜及门

规格：
标称容量：12.5L
电源负载：20kw 伏特：400 3 NPE AC
建议保险丝：3*32安培
频率范围：50/60Hz
保护形式：IPX5
材料：机身的壳体和盖是由不锈钢制成1.4301 / AISI 304。

Item Specification (Equipment Catalog)

外购件设备

Model No (设备型号):	
Item (名称):	电力意粉炉连下柜及门
Brand (品牌):	
Item No.(设备编号):	AHK-045
Description (产品描述)	

Elec. Pasta Cooker with cabinet and door

Dimensions：
400*850*850mm
Description：
(Pls refer to Chinese details)

电力意粉炉连下柜及门

尺寸：400*850*850mm
规格：
电压：400V/3 NPE AC /50/60Hz
电源负载：7.2kw
潜伏热排放：1440 w
敏感热排放：900 w
材料：机身壳体和盖是由不锈钢制成(1.4301/AISI 304)可见表面是用320砂抛光
躯体结构：耐弯曲，单独支撑，封闭式的侧壁，背壁和底部。供400毫米宽炉具之翼门
控制面板：控制面板保护着调控制，可从前面拆卸的方便使维修简易和服务高效。旋钮背后是凸出的面板，顺手操作，容易识别火力大小位置。
安装：可调节高度的炉具脚的安装配备，或客户提供的底座安装

Item Specification (Equipment Catalog)

外购件设备

Model No (设备型号):	
Item (名称):	电力烹煮锅盆连下柜及门
Brand (品牌):	
Item No.(设备编号):	AHK-046
Description (产品描述)	

Electric Bain Marie with cabinet and door

Dimensions：

400*850*850mm

Description：

(Pls refer to Chinese details)

电力烹煮锅盆连下柜及门

尺寸：400*850*850mm

规格：

电压：400V/3 NPE AC /50/60Hz

材料：机身壳体和盖是由不锈钢制成(1.4301/AISI 304)可见表面是用320砂抛光

躯体结构：耐弯曲，单独支撑，封闭式的侧壁，背壁和底部。供400毫米宽炉具之翼门

控制面板：控制面板保护着调控制，可从前面拆卸的方便使维修简易和服务高效。旋钮背后是凸出的面板，顺手操作，容易识别火力大小位置。

安装：可调节高度的炉具脚的安装配备，或客户提供的底座安装供400毫米宽炉具之翼门

Item Specification (Equipment Catalog)
外购件设备

Model No (设备型号):	
Item (名称):	燃气平扒炉连下柜及门
Brand (品牌):	
Item No.(设备编号):	BHK-037;SQT-022
Description (产品描述)	
Gas Griddle Plate with cabinet and door Description： (Pls refer to Chinese details)	**燃气平扒炉连下柜及门** 规格： 频率范围：50/60Hz 烹饪设备根据DIN18852标准应用在商用准备的食物：做直接触烹调，快速炒炸碎，淀粉小菜，鸡蛋菜肴，甜点，和烧烤煎炸的煎饼。 材料：机身壳体和盖是由不锈钢制成(1.4301/AISI 304)可见表面是用320砂抛光 躯体结构：耐弯曲，单独支撑，封闭式的侧壁，背壁和底部。 控制面板：控制面板保护着调控制，可从前面拆卸的方便使维修简易和服务高效。旋钮背后是凸出的面板，顺手操作，容易识别火力大小位置。 安装：可调节高度的炉具脚的安装配备。	

Item Specification (Equipment Catalog)

外购件设备

Model No (设备型号):	
Item (名称):	燃气平坑扒炉连下柜及门
Brand (品牌):	
Item No.(设备编号):	AHK-051

Description
(产品描述)

Gas Griddle plate half ribbed with cabinet and door Description： (Pls refer to Chinese details)	**燃气平坑扒炉连下柜及门** 规格： 频率范围：50/60Hz 连接密封都是沿用特别夹条，跟台面平位（选配） 煎扒炉，半坑台面，用14毫米厚度的耐热钢（1.5415）制成。 恒温温度控制与电子火焰监测－安装在器具里的煤气切断阀作为维修用途。

Item Specification (Equipment Catalog)

外购件设备

Model No (设备型号):	
Item (名称):	燃气六头平头炉连下电焗炉
Brand (品牌):	
Item No.(设备编号):	AHK-052;BHK-044
Description (产品描述)	

Gas 6-Open Burners W/Elec. Oven Under

Dimensions：

1200*850*850mm

Description：

(Pls refer to Chinese details)

燃气六头平头炉连下电焗炉

尺寸：1200*850*850mm

规格：

电源负载：5，4　伏特：400 2 NPE AC

建议保险丝(安培)：2*16A　频率范围：50/60Hz 额定热负荷：30.1 kw

针对于在一个表面上的炖锅和平底锅准备的菜肴：煮，蒸，炒，炖，煨，蒸汽油炸。

特点：燃气焗炉(烘焙及热烤)，GN2/1 嵌于台下。双层驱壳的焗炉，坚固的焗炉门(最重承受100kg),以及耐韧弹簧门链。焗炉内核外，表面光滑，设有燃气孔。

Item Specification (Equipment Catalog)

外购件设备

Model No (设备型号):	
Item (名称):	工作台连掩门柜
Brand (品牌):	
Item No.(设备编号):	AHK-044;AHK-047;AHK-053;BHK-042

Description
(产品描述)

Working Table Dimensions： 600*850*850mm Description： 1) Housing made completely of chrome nickel steel (1.4301) / (AISI 304) 2) Tightly welded top plate with lateral drain channel for easy cleaning	**工作台连掩门柜** 尺寸：600*850*850mm 规格： 机身的壳体和盖是由不锈钢制成（1.4301 / AISI 304 ）。可见表面是用320砂抛光 前面弯下50毫米，后面弯上25毫米。前面和下边有滴水边沿的设计，50毫米高的延长盖面。两侧有紧密焊接的沟道，圆弧形（R30）在后侧以方便清洗。

Item Specification (Equipment Catalog)
外购件设备

Model No (设备型号):	
Item (名称):	自动可倾式电汤锅 200L
Brand (品牌):	
Item No.（设备编号）:	BHK-007
Description (产品描述)	

Elec. Tilting Boiling Kettle(200L), Automatic

Description：

(Pls refer to Chinese details)

自动可倾式电汤锅 200L

规格：
伏特：400 3 NPE AC
规范：
自动水位控制，不需要软水供应
安全温度限制器、 压力表、 蒸汽超压阀-长期保养间隔最低服务费用
温度控制来烹饪食物，加上可调节功率的以下烹饪阶段和控制灯：沸腾（100%），煨（40%）以及保温（22%）。
静态沸腾时的热能散失的补偿
蒸汽锅内自动压力调整至1.08巴（公斤）
3/4“冷热进水水龙头400毫米 旋转范围内。

Item Specification (Equipment Catalog)
外购件设备

Model No (设备型号):	
Item (名称):	电力面火炉(顶部可调节)
Brand (品牌):	
Item No. (设备编号):	AHK-048;OWS-006;BHK-043
Description (产品描述)	
Elec. Salamander(Adjustable Top) Description： (Pls refer to Chinese details)	**电力面火炉(顶部可调节)** 规格： 电压：400V/3 NPE AC /50/60Hz 电源负载：4.5kw 材料：躯壳和盖完全由特别钢制成，外观是抛光表面 躯体结构：耐弯曲，单独支撑，封闭式的侧壁，背壁和底部。

Item Specification (Equipment Catalog)

外购件设备

Model No (设备型号):	
Item (名称):	咖啡机
Brand (品牌):	
Item No.(设备编号):	OBA-022;LOB-051

Description
(产品描述)

Coffee System

Dimensions：
650*620*640mm

Description：
(Pls refer to Chinese details)

咖啡机

尺寸：650*620*640mm
规格：
拥有强大的功能性，外观设计简洁
持久耐用，使用方便并能完成多款花式咖啡的制作
温度监控以及 1款预先设定的花式咖啡
全部花式咖啡都能完成一键制作。

Item Specification (Equipment Catalog)

外购件设备

Model No (设备型号):		
Item (名称):	咖啡机	
Brand (品牌):		
Item No.(设备编号):	PSP-012	
Description (产品描述)		
Coffee System Description： (Pls refer to Chinese details)	**咖啡机** 规格： 不锈钢机身，蒸汽奶沫系统，触控式界面，自动化蒸汽棒，19巴高压萃取，秒快速预热。	

Item Specification (Equipment Catalog)

外购件设备

Model No (设备型号):	
Item (名称):	风幕机
Brand (品牌):	
Item No.(设备编号):	GAR-013;GAR-013a;GAR-017;DAI-004;GEN-004; VEG-031;MET-034;SEA-023;SCA-024;AHK-024; BPR-022;BCK-002;BDB-015;SCA-016;CCH-002
Description (产品描述)	
Air Curtain Description： (Pls refer to Chinese details)	**风幕机** 规格： 额定电压：220V 额定频率：50Hz 商品特点： 1.流线型外观，美观时尚 2.风速高，距出风口距离相同之处的风速均匀 3.采用离心式风轮，动平衡好，噪音低 4.重量轻，安装方便

Item Specification (Equipment Catalog)

外购件设备

Model No (设备型号):	
Item (名称):	风幕机
Brand (品牌):	
Item No.(设备编号):	GAR-024
Description (产品描述)	
Air Curtain Description： (Pls refer to Chinese details)	**风幕机** 规格： 额定电压：220V 额定频率：50Hz 商品特点： 1.流线型外观，美观时尚 2.风速高，距出风口距离相同之处的风速均匀 3.采用离心式风轮，动平衡好，噪音低 4.重量轻，安装方便

Item Specification (Equipment Catalog)
外购件设备

Model No (设备型号):	
Item (名称):	超低温冷冻柜
Brand (品牌):	
Item No.(设备编号):	SUS-002
Description (产品描述)	
Plasma Freezer Description： (Pls refer to Chinese details)	**超低温冷冻柜** 规格： 内部2箱室 温度范围：-20--40˚C 上下室各自拥有独自的制冷系统，即使其中一个冷冻室出现故障，也不影响另一个冷冻室的正常运行高/低温报警机能(设定值可调节±5~±15˚C) 报警恢复功能，蜂鸣器报警被关闭后，故障未解除时可自动恢复报警(可设定恢复时间间隔) 以记忆程序保存设定值 防止门关闭不严，设计可以安装挂锁的门把手，拥有密封性能的双重们磁条。

Item Specification (Equipment Catalog)

外购件设备

Model No (设备型号):	
Item (名称):	微波炉(商业用)
Brand (品牌):	
Item NO. (设备编号):	RMS-005;ACK-005;BCK-026;CBC-006;CCK-017; EXE-008
Description (产品描述)	
Microwave Oven (Commercial Used) Description： (Pls refer to Chinese details)	**微波炉(商业用)** 规格： 电流：220V/2,50Hz 烹调记忆：30 分量按钮：x2/x3 火力：15 阶段烹调：阶段 磁控管：2 库内灯：LED

Item Specification (Equipment Catalog)

外购件设备

Model No (设备型号):	
Item (名称):	电饭煲
Brand (品牌):	
Item No.(设备编号):	SUS-003;OCK-011;CPA-009
Description (产品描述)	

Electric Rice Cooker

Description：

(Pls refer to Chinese details)

电饭煲

规格：
容量：15L
内胆：铝制
内盖：透视型不锈钢盖。

Item Specification (Equipment Catalog)

外购件设备

Model No (设备型号):	
Item (名称):	紫外线杀菌灯
Brand (品牌):	
Item No.(设备编号):	GAR-005;LAB-015;FRU-014;CHO-018;SPA-008; SUS-011;ACK-006;BCK-034;CBC-012;CCK-013
Description (产品描述)	
U.V.Sterilizer Light Description： (Pls refer to Chinese details)	**紫外线杀菌灯** 规格： 特种光源系列品质优良，杀菌能力强，省电，寿命长 适用于：空调系统水消毒 空气净化 食品厂消毒杀菌 医用杀菌消毒 光化学反应 紫外光固化

Item Specification (Equipment Catalog)

外购件设备

Model No (设备型号):	
Item (名称):	不锈钢污衣槽
Brand (品牌):	
Item No.(设备编号):	TFP-009

Description
(产品描述)

linen chut

Description：
(Pls refer to Chinese details)

不锈钢污衣槽

尺寸：H=102000mm

规格：

1、布草槽筒体采用 304不锈钢制造，内部光滑，确保布草在槽内不受磨损。

2、投递口采用不锈钢防火门，配以先进的控制系统，同一时间只能允许一扇门打开，以符合消防及安全的要求。

3、布草出口采用 H 型防火门，当火警发生时，自动关闭布草出口，防止烟火经污衣槽漫延到其他楼层。

4、布草槽顶部设置风机，在污衣投入后，自动启动风机，把污衣槽内可能受污染的空气全部更换。

5、污衣槽顶部槽内设立一个向下的喷淋头，其余投递门每两层设置一个消防喷淋头，以满足消防规范及安全要求。

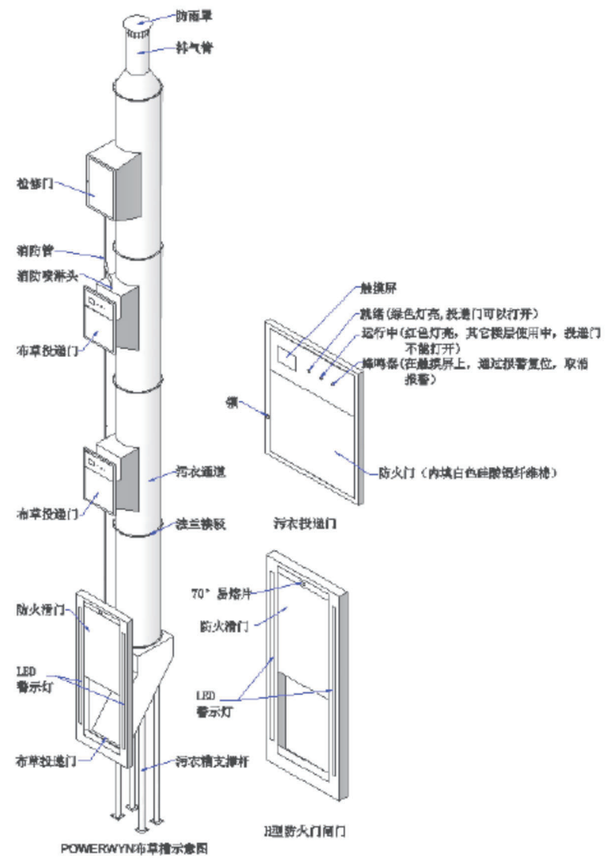

Item Specification (Equipment Catalog)
外购件设备

Model No (设备型号):	
Item (名称):	电热万能蒸烤箱(10 格 1/1GN)
Brand (品牌):	
Item No. (设备编号):	AHK-041
Description （产品描述）	
Electric Combi Steamer Description： (Pls refer to Chinese details)	**电热万能蒸烤箱(10 格 1/1GN)** 规格： > 用于蒸汽发生器和热空气加热装置的电子式安全温度限制器 > 内置风扇叶轮制动器 > 使用清洁片和保养片（固体清洁剂），确保工作安全 > 通过优盘存储和转移 HACCP 数据 > 通过国家和国际的无人监控运行标准的检验 > 使用一个 底架时最大装料层高度不超过 1.6 m > 人体工学门把手，可左开/右开，并带有吸合功能

Item Specification (Equipment Catalog)
外购件设备

Model No (设备型号):	
Item (名称):	电热推车式万能蒸烤箱(20 格 2/1GN)
Brand (品牌):	
Item No. (设备编号):	BHK-008;SQT-042
Description （产品描述）	
Electric Combi Steamer Description： (Pls refer to Chinese details)	**电热推车式万能蒸烤箱(20 格 2/1GN)** 规格： > 用于蒸汽发生器和热空气加热装置的电子式安全温度限制器 > 内置风扇叶轮制动器 > 使用清洁片和保养片（固体清洁剂），确保工作安全 > 通过优盘存储和转移 HACCP 数据 > 通过国家和国际的无人监控运行标准的检验 > 使用20个装料层，最大装料层高度1.60米

Item Specification (Equipment Catalog) 外购件设备		
Model No(设备型号):		
Item（名称）:	电热万能蒸烤箱(6 格 2/3GN)	
Brand（品牌）:		
Item No.(设备编号):	OWS-002	
Description （产品描述）		
Electric Combi Steamer Description： (Pls refer to Chinese details)	**电热万能蒸烤箱(6 格 2/3GN)** 规格： > 用于蒸汽发生器和热空气加热装置的电子式安全温度限制器 > 内置风扇叶轮制动器 > 使用清洁片和保养片（固体清洁剂），确保工作安全 > 通过优盘存储和转移 HACCP 数据 > 通过国家和国际的无人监控运行标准的检验 > 使用一个底架时最大装料层高度不超过 1.6 m > 人体工学门把手，可左开/右开，并带有吸合功能	

Item Specification (Equipment Catalog)
外购件设备

Model No (设备型号):	
Item (名称):	蔬菜处理机（双速）
Brand (品牌):	
Item No.(设备编号):	VEG-016
Description (产品描述)	

Vegetable Preparation Machines

Description：
(Pls refer to Chinese details)

蔬菜处理机（双速）

规格：
功率：550 W
电压：单相 220V
进料口：
半月形进料口2. 2L

机盖及搅拌桶：金属
马 达支架：合成材料
电机制动并且可以通过手柄自动重启

切片刀具盘的不锈钢刀片，切条刀具板的螺纹梳刀以及刨板，都是可拆卸。

Item Specification (Equipment Catalog)
外购件设备

Model No (设备型号):	
Item (名称):	自动离心式榨汁机
Brand (品牌):	
Item No.(设备编号):	FRU-015;OBA-021;LOB-015;CDB-023
Description (产品描述)	
Professional Pulp Ejector Description： (Pls refer to Chinese details)	**自动离心式榨汁机** 电压：单相220V 流速：120 L/小时 搅拌桶不锈钢 过滤器不锈钢 切割刀盘不锈钢 喷嘴下的有效高度155 mm 感应电动机 连续排出果肉残渣

Item Specification (Equipment Catalog)
外购件设备

Model No (设备型号):	
Item (名称):	单头班戟炉
Brand (品牌):	
Item No.(设备编号):	OBE-002
Description (产品描述)	
Single Crepe Machine Description： (Pls refer to Chinese details)	**单头班戟炉** 规格： 电量：230v/3W

Item Specification (Equipment Catalog)
外购件设备

Model No (设备型号):	
Item (名称):	双头华夫炉
Brand (品牌):	
Item No.(设备编号):	OBA-003
Description (产品描述)	
Waffle Baker Description： (Pls refer to Chinese details)	**双头华夫炉** 规格： 电量：230/3.2W 华夫尺寸： 100*180*26mm 工作温 度：0-300℃

Item Specification (Equipment Catalog) 外购件设备		
Model No (设备型号):		
Item (名称):	活动垃圾桶	
Brand (品牌):		
Item No.(设备编号):	FLO-013;PRE-011;FPR-011;VEG-014;MET-027;SEA-016; BAK-056;SCA-011;STF-004;SDW-004;RMS-021;ADW-003; ADW-023;LOB-004;BPR-005;BPW-111;BDW-011;BBQ-006; SCA-002;SDI-011;CDS-003;CFP-013;CDW-004;EXE-017; TFP-004;GFP-004	
Description (产品描述)		
20 GAL WASTE CONTAINER W/LID & WHEEL (G) Description： (Pls refer to Chinese details)	**活动垃圾桶** 规格： 容积：不小于180升 适合一般垃圾收集和物料搬运，机动性强。 20.3 cm 的重型脚轮易于推动，甚至可跨越阶梯或路边石级。 折页式桶盖关闭紧密，可朝后掀起锁住。 模铸轮轴固定装置增强其承载力。 嵌入轮子设计有助减少与墙壁及门口蹭撞时引致的损坏。	

Item Specification (Equipment Catalog)
外购件设备

Model No (设备型号):	
Item (名称):	圆冰制冰机(24.5 公斤/天)
Brand (品牌):	
Item No.(设备编号):	PSP-008
Description (产品描述)	
Gourmet Ice Maker(24.5Kg/24Hrs) Description： (Pls refer to Chinese details)	**圆冰制冰机(24.5 公斤/天)** 规格： 生产单独的、晶莹剔透的超级圆冰。 最大日产冰量达到24. 5kg（54lbs）。 坚固的不锈钢外壳。 简单又稳定的电动机械控制。 前进前出风(仅限风冷型)适合嵌入式放置 前部冷凝器滤网,可拆卸并可清洗(进行风冷型) 可轻易接触的前部ON-OFF开关。 人体学设计的、可隐藏门的储冰箱。 关门阻尼系统。 水系统受专利的防水垢系统保护。 水系统接触的注塑部件内部含有AgION抑菌成分。 R134a环保冷媒。

Item Specification (Equipment Catalog)

外购件设备

Model No (设备型号):	
Item (名称):	雪花冰制冰机连储冰箱(320 公斤/天)
Brand (品牌):	
Item No.(设备编号):	ICE-003;AHK-015
Description (产品描述)	
Flake Ice Maker W/Storage Bin (320Kg/24Hrs) Description： (Pls refer to Chinese details)	**雪花冰制冰机连储冰箱(320 公斤/天)** 品 规格： 全封闭压缩机。不锈钢冰钻和冷却腔体（蒸发器）。 配备电子控制电脑板. 破冰器使用特别加强的合金，提供较大的压力来提供 干燥的雪花冰（干燥度85%） 持久的不锈钢滚轮抽正。双层保护-保证电气旋转感应 和齿轮马达及齿轮减速器的驱动耦合 。 制冰系统和齿轮马达系统的缺水保护。光感冰层传感器 可在需要时停止设备。 防划伤的不锈钢面板以及圆角的优美设计，使得清洁更为简便。 可任意拆卸的四面面板使得日常维修和售后服务更为简便。 顶盖版为塑料材质。

Item Specification (Equipment Catalog)
外购件设备

Model No (设备型号):	
Item (名称):	台下式方冰制冰机(56 公斤/天)
Brand (品牌):	
Item No.(设备编号):	LOB-021;EXE-014;TFP-007
Description (产品描述)	
Ice Maker(56Kg/24Hrs) Description： (Pls refer to Chinese details)	**台下式方冰制冰机(56 公斤/天)** 规格： 冷凝方式：风冷 风冷制冰量：45kg/24h(21˚C/10˚C) 储冰量：20kg

Item Specification (Equipment Catalog)
外购件设备

Model No (设备型号):	
Item (名称)：	方形冰制冰机连储冰箱(280 公斤/天)
Brand (品牌)：	
Item No.(设备编号):	ICE-005;AHK-017;BTS-005;STC-034;CPA-017
Description （产品描述）	
Cube Ice Maker W/Storage Bin(280Kg/24Hrs) Description： (Pls refer to Chinese details)	**方形冰制冰机连储冰箱(280 公斤/天)** 规格： 电量: 220V/1KW 产冰量：280kg, 应用储冰量：178kg，方型冰

Item Specification (Equipment Catalog)

外购件设备

Model No (设备型号):	
Item (名称):	不锈钢电保温箱
Brand (品牌):	
Item No.(设备编号):	RMS-034
Description (产品描述)	
Food Warmer Description： (Pls refer to Chinese details)	**不锈钢电保温箱** 规格： 电量：220V/0.3KW 体积：0. 11立方米

Item Specification (Equipment Catalog)

外购件设备

Model No (设备型号):	
Item (名称):	椭圆下折式送餐车
Brand (品牌):	
Item No.(设备编号):	RMS-033
Description (产品描述)	
Oval Room Service Table (Bi-Fold) Description： (Pls refer to Chinese details)	**椭圆下折式送餐车** 规格： 聚氨酯灰色滑轮和镀锌和金属的脚轮，外观十分具有吸引力且耐腐蚀。 滑轮与店面摩擦的噪音很小，操作方便。 密封的边缘可达到卫生要求且方便清洁。

Item Specification (Equipment Catalog)

外购件设备

Model No (设备型号):	
Item (名称):	嵌入式微波炉
Brand (品牌):	
Item No.(设备编号):	PSP-005
Description (产品描述)	
Built-In Microwaveoven Description： (Pls refer to Chinese details)	**嵌入式微波炉** 规格： 电源电压:220V/50Hz 产品功率:900W 外观设计:LED大屏显示 黑色玻璃面 板 安装方式:嵌入式 产品颜色:黑色 开门方式:侧拉门

Item Specification (Equipment Catalog)
外购件设备

Model No (设备型号):		
Item (名称):	家用嵌入式电磁炉	
Brand (品牌):		
Item No.(设备编号):	EXE-043;PSP-006	
Description (产品描述)		
Drop-In Single Burner Cooktop (Pls refer to Chinese details)	**家用嵌入式电磁炉** 规格： 表面材质：微晶玻璃 效能：二级能效 安装类型：嵌入式 总额定热负荷：7KW	

Item Specification (Equipment Catalog)
外购件设备

Model No (设备型号):	
Item (名称):	家用嵌入式电磁炉
Brand (品牌):	
Item No.(设备编号):	EXE-036
Description (产品描述)	
Drop-In Single Burner Cooktop (Pls refer to Chinese details)	**家用嵌入式电磁炉** 规格： 额定电压 : 220-240 电源频率 (Hz) : 50; 60 中国能效标识等级 (elec.) : 3 产品类型 ： 灶具 - 烹饪区微晶玻璃 控制类型 ： 触摸屏，前 显示 : TFT 5" 烹饪区控制 ： 电脑控温 可同时加热区域 : 4 安全保护功能 ： 安全时间关机，功率管理功能，锅具识别，屏锁，童 锁

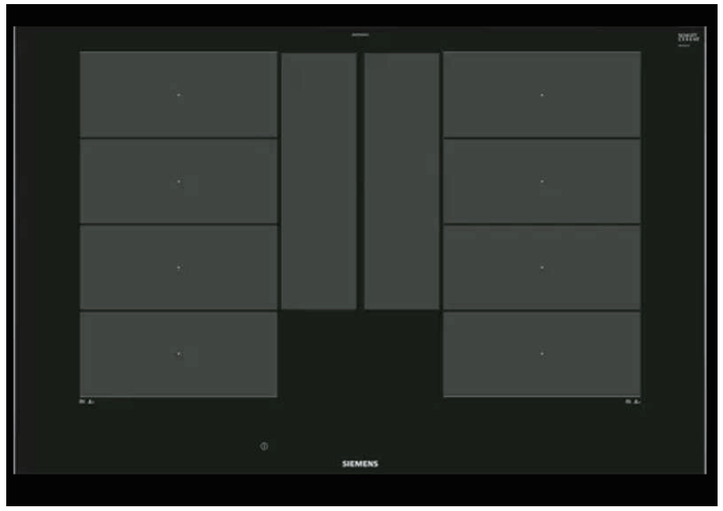

Item Specification (Equipment Catalog)

外购件设备

Model No (设备型号):	
Item (名称):	嵌入式烤箱
Brand (品牌):	
Item No.(设备编号):	EXE-024
Description (产品描述)	
Built-In Oven Description： (Pls refer to Chinese details)	**嵌入式烤箱** 规格： 电压：220V 16A 50Hz 烹饪方法：4D 热风, Conventional heat, Deep-frozen food special, Hot Air-Eco，半宽烤架，底部加热，匹萨模式，全宽烤架, 热风烧烤 外形设计：防烫手机门 电源性能：220V/50Hz 其他特点：搪瓷内腔，氧化自清洁，防烫手机门，贴心童锁设计

Item Specification (Equipment Catalog)

外购件设备

Model No (设备型号):		
Item (名称):	嵌入式冷藏冷冻组合冰箱	
Brand (品牌):		
Item No.（设备编号）:	EXE-025;PSP-001	
Description (产品描述)		
Built-In Refrigerator Description： (Pls refer to Chinese details)	**嵌入式冷藏冷冻组合冰箱** 规格： 直冷有霜，双循环制冷，控湿保鲜室 总容积：269L/冷藏208/冷冻61，35dB(A)，新2级能效 箱门结构：单门 制冷方式：直冷 变频：变频 显示屏：LED数码显示 电压/频率：220V/50Hz	

Item Specification (Equipment Catalog)

外购件设备

Model No (设备型号):	
Item (名称):	家用排油烟机
Brand (品牌):	
Item No.(设备编号):	EXE-035;EXE-042
Description (产品描述)	
Household range hoods Description： (Pls refer to Chinese details)	**家用排油烟机** 尺寸：1200*650*744mm 规格： 电机输入功率：260W 额定电压：220-240V,50Hz 控制方式：电脑控温 显示装置：LED 数码显示-7 段数码 操作元件：触摸控制 照明灯类型：LED 常态气味降低度：98.00% 油脂分离度：95.00% 最大静压：385Pa 柔光光源

Item Specification (Equipment Catalog)

外购件设备

Model No (设备型号):	
Item (名称):	家用侧吸式抽油烟机
Brand (品牌):	
Item No.(设备编号):	PSP-007
Description (产品描述)	
Kitchen Ventilator Dimensions：(Pls refer to Chinese details)	**家用侧吸式抽油烟机** 尺寸：796*420*785 规格：风量：17.5m3/min 风速调节：3 档 最大静压（Pa）：390 噪音（dB）69.5 照明灯类型：LED 照明灯数量：2 个 能效等级：一级 油脂分离度：89%

Item Specification (Equipment Catalog)

外购件设备

Model No (设备型号):	
Item (名称):	台下式洗碗机
Brand (品牌):	
Item No.(设备编号):	PSP-004
Description (产品描述)	
Undercounter Dishwasher Description： (Pls refer to Chinese details)	**台下式洗碗机** 规格： 洗涤程序:日常洗，智能洗，节能洗，晶柔洗，超净洗，即时洗 洗涤方式:喷淋 干燥方式:热交换+冷凝 消毒方式:高温 预约功能:24 小时预约定时 控制方式:按键+LED 显示 电源性能:220V，50Hz 安装方式 嵌入式

Item Specification (Equipment Catalog)
外购件设备

Model No (设备型号):	
Item (名称):	榨汁机
Brand (品牌):	
Item No. (设备编号):	FRU-012;OBA-017;LOB-012;CDB-021
Description （产品描述）	
Commercial Juicer Description： (Pls refer to Chinese details)	**榨汁机** 规格： -高效能马达 -电压：220V -功率：0. 25HP

Item Specification (Equipment Catalog)

外购件设备

Model No (设备型号):	
Item (名称):	巧克力热熔机
Brand (品牌):	
Item No. (设备编号):	CHO-012
Description (产品描述)	
Chocolate Tempering Unit Description： (Pls refer to Chinese details)	**巧克力热熔机** 规格： 电量：220V/0.16W 配一个 2/3GN 盆,100mmH 温度范围：室温 45 度 电子控制，风热式，温度均匀。

Item Specification (Equipment Catalog)

外购件设备

Model No (设备型号):	
Item (名称):	座台直式电子温控汤池(有放水)
Brand (品牌):	
Item No.(设备编号):	BCK-031;CBC-013
Description (产品描述)	
Elect. Soup Plate W/Drainage (Vertical) (Pls refer to Chinese details)	**座台直式电子温控汤池(有放水)** 规格： 304不锈钢保温汤池 电压 :220V 功率 :2Kw

Item Specification (Equipment Catalog)

外购件设备

Model No (设备型号):		
Item (名称):	高压花洒龙头（附加出水龙头）	
Brand (品牌):		
Item No.(设备编号):	GAR-021a;PRE-013;BAK-061;SDW-005;ADW-004; BDW-008;SDI-014;CDW-023;	
Description (产品描述)		
Pre-Rinse Unit W/Wall Bracket-Deck Mount Description： spray valve (1.15 GPM/4.35 LPM) 12” (305 mm) add-0n faucet and wall bracket	**高压花洒龙头（附加出水龙头）** 规格： 喷阀 1.15GPM(花洒龙头配置　附加龙头	

Item Specification (Equipment Catalog)

外购件设备

Model No (设备型号):	
Item (名称):	花洒龙头连支架
Brand (品牌):	
Item No.(设备编号):	PRE-015b;VEG-043SEA-005b;SEA-031;SDW-018; SUS-008b;ADW-018;BPW-005;SDI-007;CFP-011b; CDW-006;
Description (产品描述)	
Pre-Rinse Unit W/Wall Bracket-Deck Mount Description： (Pls refer to Chinese details)	**花洒龙头连支架** 规格： 构造： 高架弹簧 压缩阀芯和弹簧止回阀 镀铬镍黄铜本体，

Item Specification (Equipment Catalog)

外购件设备

Model No (设备型号):	
Item (名称):	汤锅注水龙头
Brand (品牌):	
Item No.(设备编号):	STF-032;AHK-066;BHK-052;BBQ-032;SQT-032; CHK-024
Description (产品描述)	
Pot Filler Faucet Description： (Pls refer to Chinese details)	**汤锅注水龙头** 规格： 十字单手柄； 水嘴端有绝缘开关； 压缩阀芯； 单温控制； 镀铬镍黄铜本体，

Item Specification (Equipment Catalog)

外购件设备

Model No (设备型号):	
Item (名称):	拖把池龙头
Brand (品牌):	
Item No.(设备编号):	JAN-001b;BJA-002b;CJA-002b;GFP-017b
Description (产品描述)	
Service Sink Faucet Description： (Pls refer to Chinese details)	**拖把池龙头** 规格： 菱寸挂墙式混合水龙头

Item Specification (Equipment Catalog)

外购件设备

Model No (设备型号):	
Item (名称):	浸勺缸连龙头
Brand (品牌):	
Item No.(设备编号):	OBA-011
Description (产品描述)	
Dipper Well Description： (Pls refer to Chinese details)	**浸勺缸连龙头** 规格： 流水井龙头和 流水井； 流水井进水管中心距到流水井龙头进水管中心距为 121mm；

Item Specification (Equipment Catalog)

外购件设备

Model No (设备型号):	
Item (名称):	挂墙洗地龙头
Brand (品牌):	
Item No.(设备编号):	REC-003;GAR-002;PRE-005;FPR-004;VEG-005; MET-005;BAK-054;SCA-002;AHK-002;BPR-001; BPW-004;BDW-003;BBQ-017;SQT-004;SDI-002; CDS-005;CPR-003;CDW-001
Description (产品描述)	
Open Hose Reel Description： (Pls refer to Chinese details)	**挂墙洗地龙头** 规格： 不锈钢敞开式卷盘 35’(10.7m)长的蓝色重工软管，内径 3/8”。

Item Specification (Equipment Catalog)

外购件设备

Model No (设备型号):		
Item (名称):	电子感应龙头	
Brand (品牌):		
Item No.(设备编号):	REC-002a;GAR-001a;FLO-006a;PRE-001a;FPR-003a; JAN-001a;LAB-001a;VEG-004a;FRU-001a;MET-004a; BAK-001a;BAK-053a;PAS-001a;CHO-001a;SCA-001a; SPA-001a;RMS-001a;AHK-001a;SUS-001a;APA-002a; LOB-002a;BPR-002a;BCK-007a;BDB-013a;BPW-003a; BDW-002a;BJA-002a;BTS-012a;BBQ-016a;SCA-007a; SQT-003a;SDI-003a;STC-022a;CJA-002a;CDS-004a; CFP-001a;CPR-002a;CPR-021a;DIM-002a;CBC-001a; CCK-001a;CPA-021a;CDW-002a;EXE-001a;TFP-001a; GFP-001a;	
Description (产品描述)		
Sensor Faucet Description： (Pls refer to Chinese details)	**电子感应龙头** 规格： 单孔台出感应龙头，配有台板 防破坏 2.2GPM(8.3LPM)起泡器 防水控制盒 交直流两用 手动混水阀	

Item Specification (Equipment Catalog)

外购件设备

Model No (设备型号):	
Item (名称):	过滤式油网烟罩连新风及 UV 系统
Brand (品牌):	
Item No. (设备编号):	BAK-045;STF-018;AHK-035;AHK-068;BHK-004; BHK-035;BHK-055;BBQ-025;SQT-026;SQT-028; CHK-026;DIM-041
Description (产品描述)	
Grease-Filter Type Exhaust Hoodw/Air Supply&Uv System Description： (Pls refer to Chinese details)	**过滤式油网烟罩连新风及 UV 系统** 规格： 通过将先进的紫外线光解技术应用到烟罩内，能解决最棘手的除油烟难题。 其不仅能降低运营成本与火灾隐患，也能减少油烟对设备的污染，延长设备的使用寿命，同时可兼容ANSUL消防系统的安装，是集节能、环保、安全于一体的烟罩系统。 其中，C-补新风，D-风机。

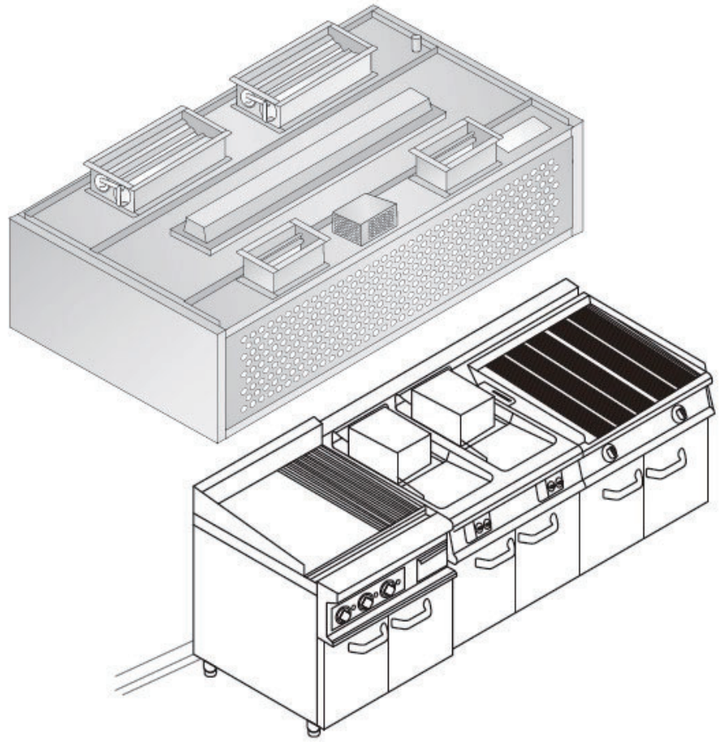

Item Specification (Equipment Catalog)

外购件设备

Model No (设备型号):	
Item (名称):	过滤式油网烟罩及 UV 系统
Brand (品牌):	
Item No.（设备编号）:	OPE-013;OPE-018;OWS-005;OWS-016;OTE-008
Description (产品描述)	
Grease-Filter Type Exhaust Hoodw/Uv System Description： (Pls refer to Chinese details)	**过滤式油网烟罩及 UV 系统** 规格： 通过将先进的紫外线光解技术应用到烟罩内，能解决最棘手的除油烟难题。其不懂能降低运营成本与火灾隐患，也能减少油烟对设备的污染，延长设备的使用寿命，同时可兼容ANSUL消防系统的安装，是集节能、环保、安全于一体的烟罩系统。其中，D-风簾。

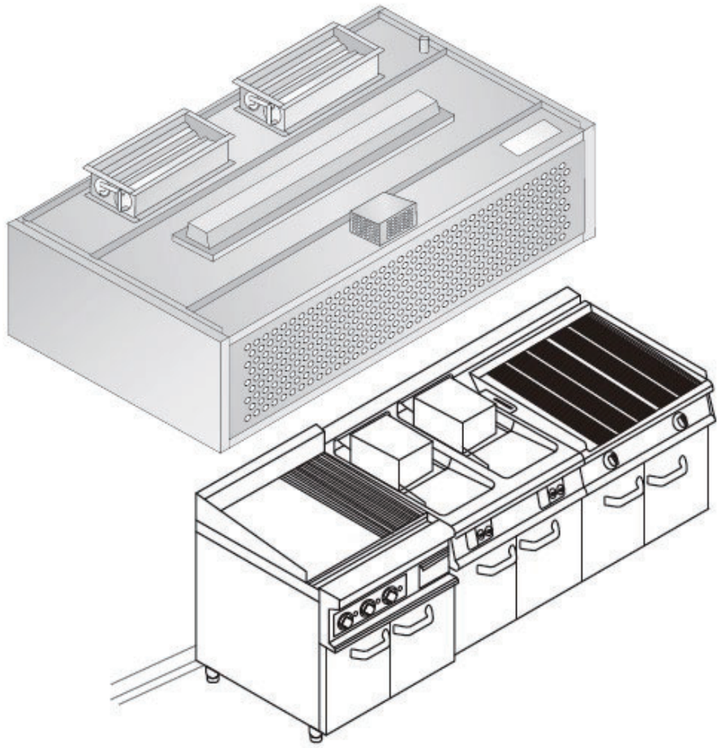

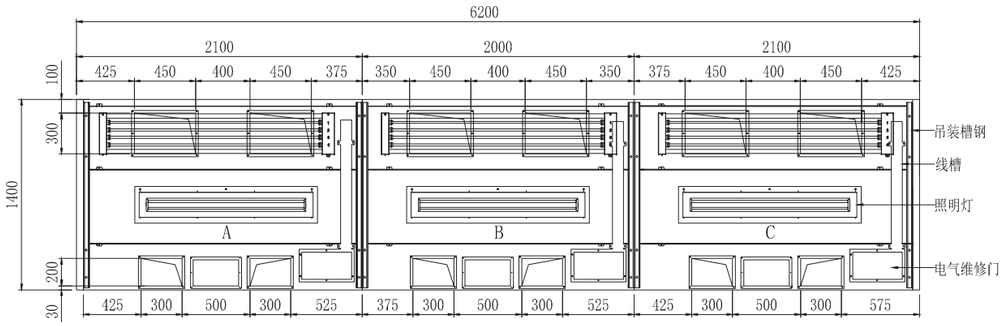

俯视图

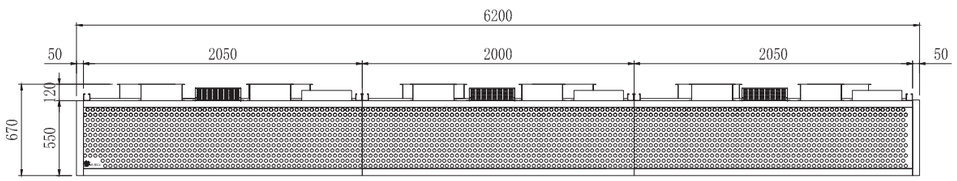

正视图

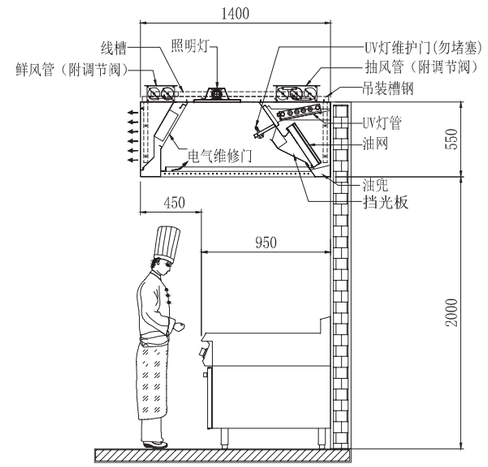

截面示图

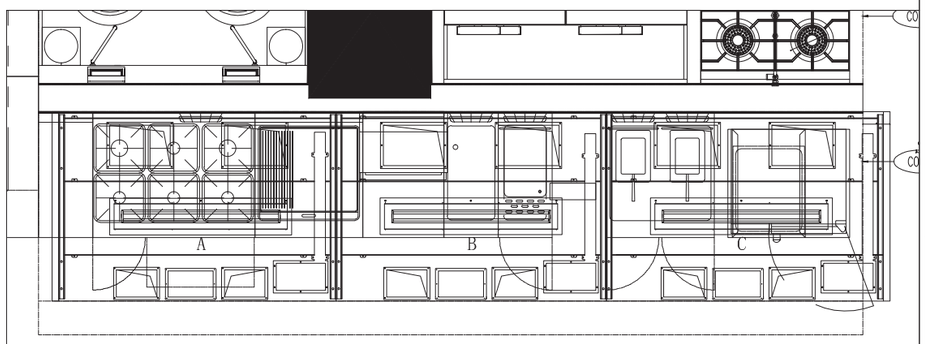

Direction Sign 视向标志 :

Product Specification / 产品规格

L/长 (mm)	W/宽 (mm)	H/高 (mm)	PCS / 节
6200	1400	550	3

UV Hood Parameter UV烟罩参数	Power / HZ / PH / 功率 / 频数 / 相数		220V/50Hz
Model Configuration 型号配置	Oil Container Position / 油兜位置		左
	Centripental Fan / 风机		有
	Material / 材料		S/S 304
	Water Outlet Position / 去水位置		/
	DP-50 Water pump / DP-50 排水泵		/
	DP-50 Water pump / DP-60 排水泵		/
Exhaust 抽风	Exhaust Volume(m^3/s) / 抽风量(m^3/s)		3.26
	Specification / 规格		450*300
	Duct Opening (Qty) / 抽风口数量 (个)		6
	Average Velocity(m/s) / 平均风速 (m/s)		4.03
	Static Pressure Drop / 风阻		250
Make-Up Air 鲜风	Make-Up Air Volume (Hood) / 补风量(m^3/s)		1.31
	Specification / 规格		300*200
	Duct Opening (Qty) / 鲜风口数量 (个)		6
	Average Velocity(m/s) / 平均风速 (m/s)		3.63
	Static Pressure Drop / 风阻		100
make-up Air By Others / 通过其它途径补风 (机电) (m^3/s)			1.31
Illumination Lighting 照明灯具	Tube / 灯管(T5)		T5
	Spotlight / 射灯(LED)		/
	Spotlight / 射灯(IP65)		/
UV Tube UV 灯管	Low Temp 低 温	(Long/长) 80W	12
		(Short/短) 40W	/
	High Temp 高 温	(Long/长) 300W	/
		(Short/短) 180W	/

Remarks / 备注:

(1)图示风量&风压需求仅为烟罩所需的数据，未考虑暖通管道长度、风阀、弯头及其它过滤器产生的损耗。
(2)烟罩安装高度2.0m，安装位置若高于设计高度，则需要适当增加排风量

Project / 项目 : 嘉善希尔顿酒店	Model 产品型号		Control Box Model 控制箱型号		Floor 楼层	/	Draftman 设计员	Duncan	Revision 修订	V1.0
Item No / 产品编号: AHK-035	Product Description 产品说明	紫外线烟罩内置风帘前补鲜风	Control Box Item No 控制箱对应编号	AHK-035a	Scale 比例	NTS	Checked 审核	Kevin	Date 日期	2022.08.16

Customer / 客户确认:

(Date) / 日期:

本设计方案是公司的私有财产，不得复制、披露，或未经公司书面许可，不可擅自转发给第三方。

备注：A/B节贯通排水至右侧其余节带油兜

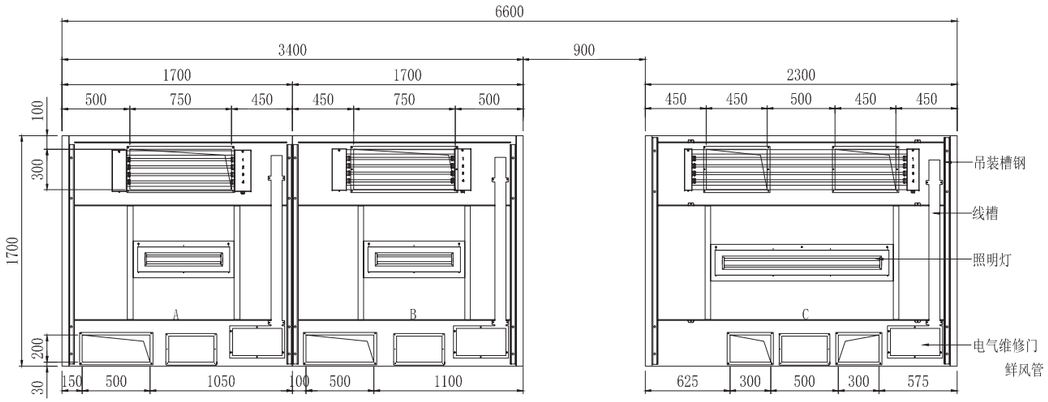

俯视图　　俯视图

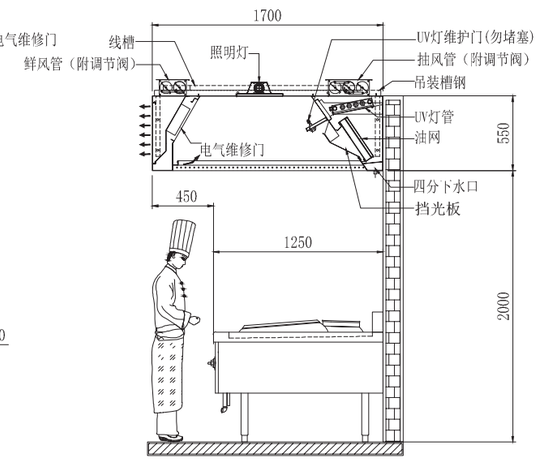

截面示图

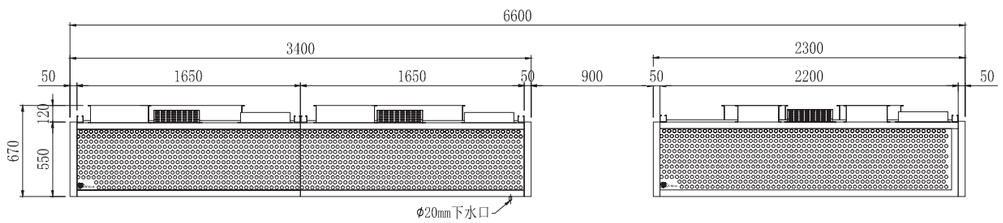

正视图

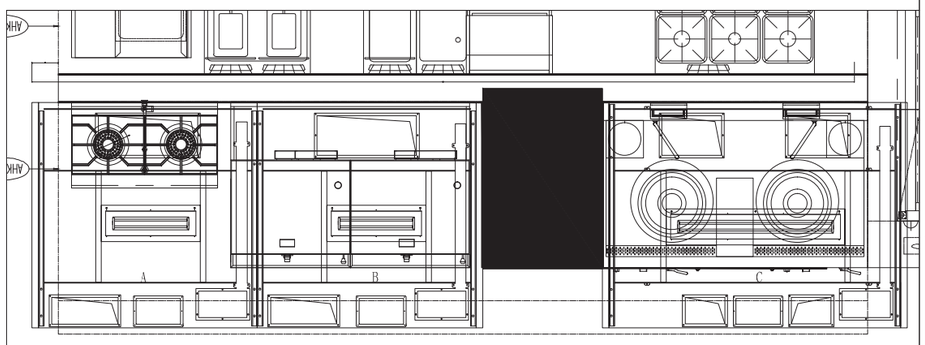

Direction Sign 视向标志 :			
Product Specification / 产品规格			
L/长 (mm)	W/宽 (mm)	H/高 (mm)	PCS / 节
6600	1700	550	3
UV Hood Parameter UV烟罩参数	Power / HZ / PH / 功率 / 频数 / 相数		220V/50Hz
Model Configuration 型号配置	Oil Container Position / 油兜位置		左
	Centripental Fan / 风机		有
	Material / 材料		S/S 304
	Water Outlet Position / 去水位置		右
	DP-50 Water pump / DP-50 排水泵		/
	DP-50 Water pump / DP-60 排水泵		/
Exhaust 抽风	Exhaust Volume(m^3/s) / 抽风量(m^3/s)		3.33
	Specification / 规格		750*300 450*300
	Duct Opening (Qty) / 抽风口数量（个）		2/2
	Average Velocity(m/s) / 平均风速（m/s）		4.63
	Static Pressure Drop / 风阻		250
Make-Up Air 鲜风	Make-Up Air Volume (Hood) / 补风量(m^3/s)		1.33
	Specification / 规格		500*200 300*200
	Duct Opening (Qty) / 鲜风口数量（个）		2/2
	Average Velocity(m/s) / 平均风速（m/s）		4.16
	Static Pressure Drop / 风阻		100
make-up Air By Others / 通过其它途径补风（机电）(m^3/s)			1.33
Illumination Lighting 照明灯具	Tube / 灯管(T5)		T5
	Spotlight / 射灯(LED)		/
	Spotlight / 射灯(IP65)		/
UV Tube UV 灯管	Low Temp 低 温	(Long/长) 80W	12
		(Short/短) 40W	/
	High Temp 高 温	(Long/长) 300W	/
		(Short/短) 180W	/

Remarks / 备注：

(1)图示风量&风压需求仅为烟罩所需的数据，未考虑暖通管道长度、风阀、弯头及其它过滤器产生的损耗。

(2)烟罩安装高度2.0m，安装位置若高于设计高度，则需要适当增加排风量

Project / 项目 ： 嘉善希尔顿酒店	Model 产品型号		Control Box Model 控制箱型号		Floor 楼层	/	Draftman 设计员	Duncan	Revision 修订	V1.0
Item No / 产品编号： AHK-068	Product Description 产品说明	紫外线烟罩内置风帘前补鲜风	Control Box Item No 控制箱对应编号	AHK-035a	Scale 比例	NTS	Checked 审核	Kevin	Date 日期	2022.08.16

Customer / 客户确认：

(Date) / 日期：

本设计方案是公司的私有财产，不得复制、披露，或未经公司书面许可，不可擅自转发给第三方。

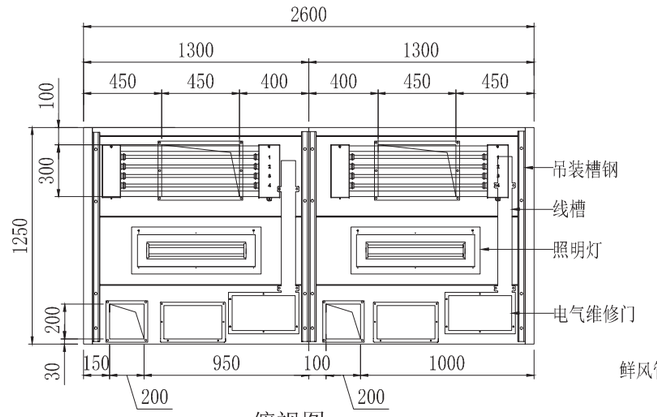

俯视图

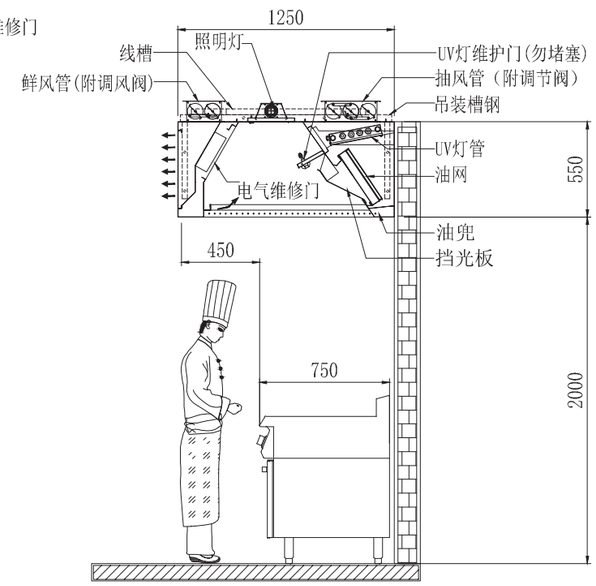

截面示图

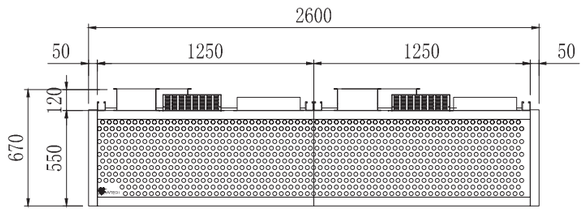

正视图

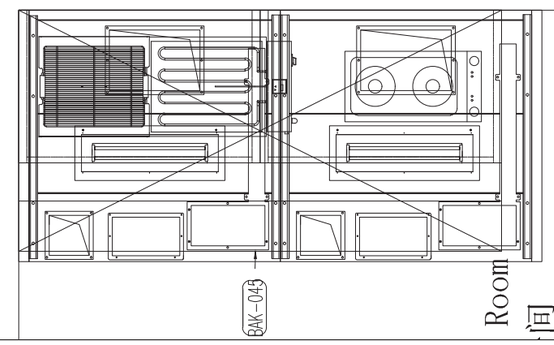

Direction Sign 视向标志 :

Product Specification / 产品规格

L/长 (mm)	W/宽 (mm)	H/高 (mm)	PCS / 节
2600	1250	550	2

UV Hood Parameter UV烟罩参数	Power / HZ / PH / 功率 / 频数 / 相数	220V/50Hz
Model Configuration 型号配置	Oil Container Position / 油兜位置	左
	Centripental Fan / 风机	有
	Material / 材料	S/S 304
	Water Outlet Position / 去水位置	/
	DP-50 Water pump / DP-50 排水泵	/
	DP-50 Water pump / DP-60 排水泵	/
Exhaust 抽风	Exhaust Volume(m^3/s) / 抽风量(m^3/s)	0.93
	Specification / 规格	450*300
	Duct Opening (Qty) / 抽风口数量（个）	2
	Average Velocity(m/s) / 平均风速（m/s）	3.43
	Static Pressure Drop / 风阻	250
Make-Up Air 鲜风	Make-Up Air Volume (Hood) / 补风量(m^3/s)	0.37
	Specification / 规格	200*200
	Duct Opening (Qty) / 鲜风口数量（个）	2
	Average Velocity(m/s) / 平均风速（m/s）	4.64
	Static Pressure Drop / 风阻	100
make-up Air By Others / 通过其它途径补风（机电）(m^3/s)		0.37
Illumination Lighting 照明灯具	Tube / 灯管(T5)	T5
	Spotlight / 射灯(LED)	/
	Spotlight / 射灯(IP65)	/
UV Tube UV 灯管	Low Temp 低 温 (Long/长) 80W	/
	Low Temp 低 温 (Short/短) 40W	8
	High Temp 高 温 (Long/长) 300W	/
	High Temp 高 温 (Short/短) 180W	/

Remarks / 备注：

(1)图示风量&风压需求仅为烟罩所需的数据，未考虑暖通管道长度、风阀、弯头及其它过滤器产生的损耗。

(2)烟罩安装高度2.0m，安装位置若高于设计高度，则需要适当增加排风量

Project / 项目 ： 嘉善希尔顿酒店	**Model** 产品型号		**Control Box Model** 控制箱型号		**Floor** 楼层	/	**Draftman** 设计员	Duncan	**Revision** 修订	V1.0
Item No / 产品编号： BAK-045	**Product Description** 产品说明	紫外线烟罩内置风帘前补鲜风	**Control Box Item No** 控制箱对应编号	BAK-045a	**Scale** 比例	NTS	**Checked** 审核	Kevin	**Date** 日期	2022.08.16

Customer / 客户确认：

(Date) / 日期：

本设计方案是公司的私有财产，不得复制、披露，或未经公司书面许可，不可擅自转发给第三方。

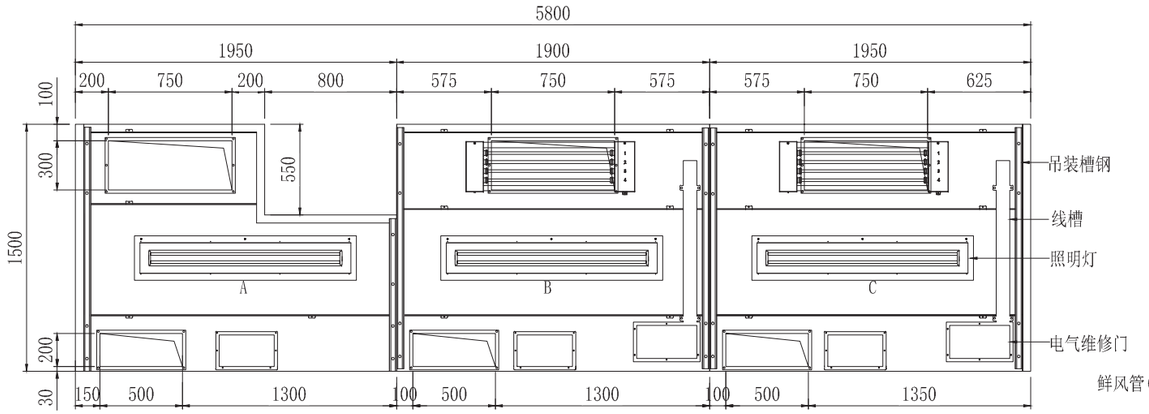

俯视图

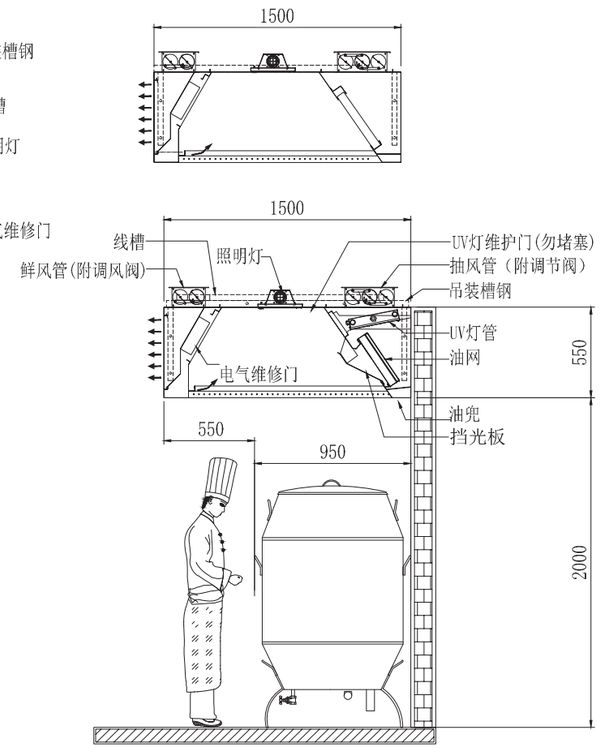

截面示图

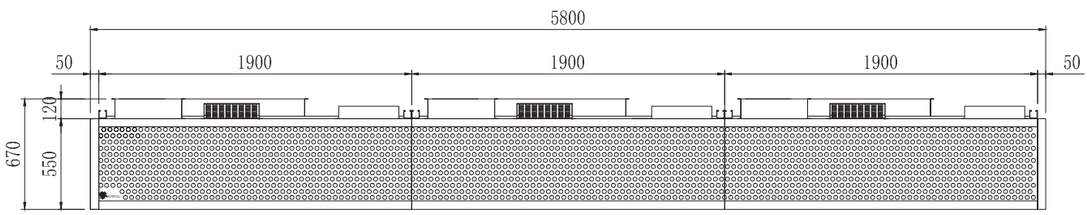

正视图

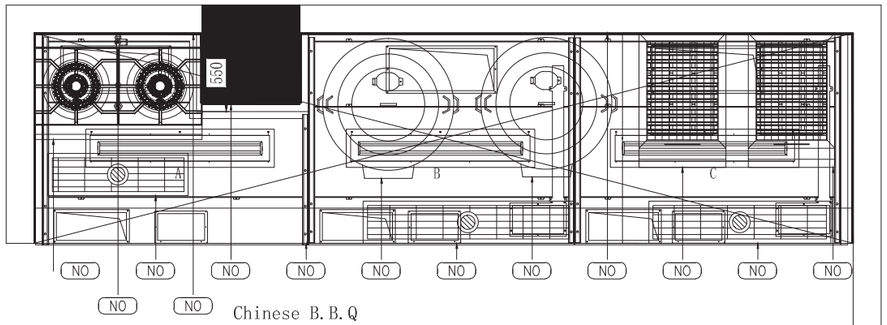

Chinese B.B.Q
烧腊间

Direction Sign 视向标志 :

Product Specification / 产品规格

L/长 (mm)	W/宽 (mm)	H/高 (mm)	PCS / 节
5800	1500	550	3

UV Hood Parameter UV烟罩参数	Power / HZ / PH / 功率 / 频数 / 相数		220V/50Hz
Model Configuration 型号配置	Oil Container Position / 油兜位置		左
	Centripental Fan / 风机		有
	Material / 材料		S/S 304
	Water Outlet Position / 去水位置		/
	DP-50 Water pump / DP-50 排水泵		/
	DP-50 Water pump / DP-60 排水泵		/
Exhaust 抽风	Exhaust Volume(m^3/s) / 抽风量(m^3/s)		2.90
	Specification / 规格		750*300
	Duct Opening (Qty) / 抽风口数量（个）		3
	Average Velocity(m/s) / 平均风速（m/s）		4.29
	Static Pressure Drop / 风阻		250
Make-Up Air 鲜风	Make-Up Air Volume (Hood) / 补风量(m^3/s)		1.16
	Specification / 规格		500*200
	Duct Opening (Qty) / 鲜风口数量（个）		3
	Average Velocity(m/s) / 平均风速（m/s）		3.86
	Static Pressure Drop / 风阻		100
make-up Air By Others / 通过其它途径补风（机电）(m^3/s)			1.16
Illumination Lighting 照明灯具	Tube / 灯管(T5)		T5
	Spotlight / 射灯(LED)		/
	Spotlight / 射灯(IP65)		/
UV Tube UV 灯管	Low Temp 低 温	(Long/长) 80W	/
		(Short/短) 40W	8
	High Temp 高 温	(Long/长) 300W	/
		(Short/短) 180W	/

Remarks / 备注:

(1)图示风量&风压需求仅为烟罩所需的数据，未考虑暖通管道长度、风阀、弯头及其它过滤器产生的损耗。
(2)烟罩安装高度2.0m，安装位置若高于设计高度，则需要适当增加排风量

Project / 项目 : 嘉善希尔顿酒店	**Model** 产品型号		**Control Box Model** 控制箱型号		**Floor** 楼层	/	**Draftman** 设计员	Duncan	**Revision** 修订	V1.0
Item No / 产品编号: BBQ-025	**Product Description** 产品说明	紫外线烟罩内置风帘，前补鲜风，	**Control Box Item No** 控制箱对应编号	BBQ-025a	**Scale** 比例	NTS	**Checked** 审核	Kevin	**Date** 日期	2022.08.17

Customer / 客户确认:

(Date) / 日期:

本设计方案是公司的私有财产，不得复制、披露，或未经公司书面许可，不可擅自转发给第三方。

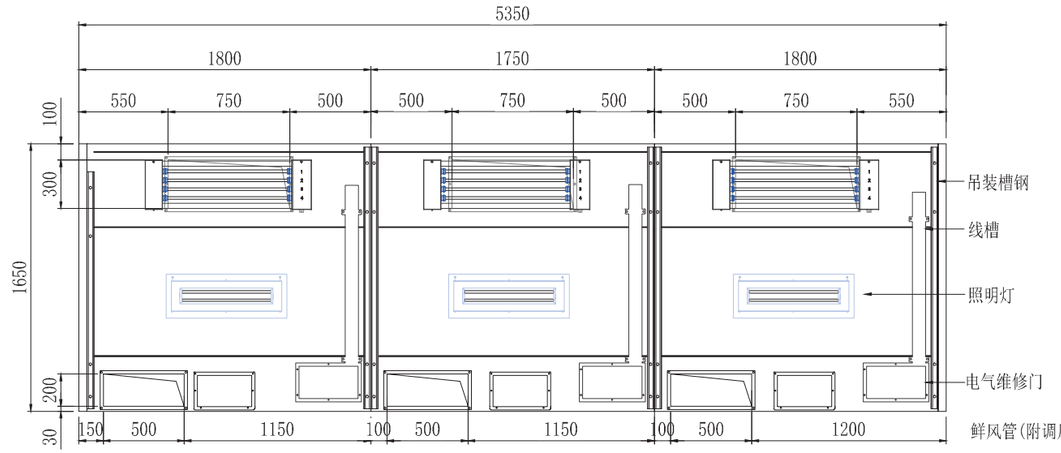

俯视图

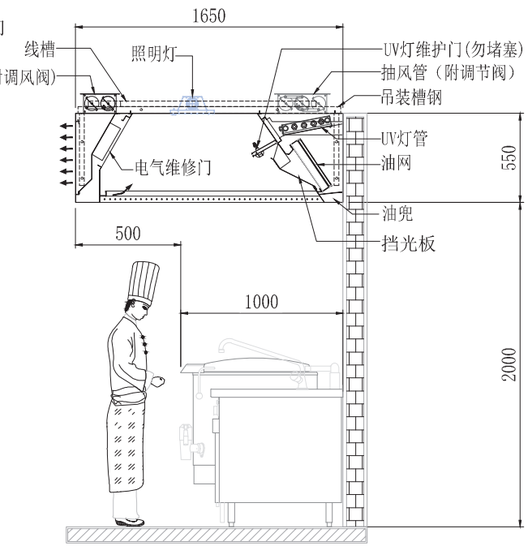

截面示图

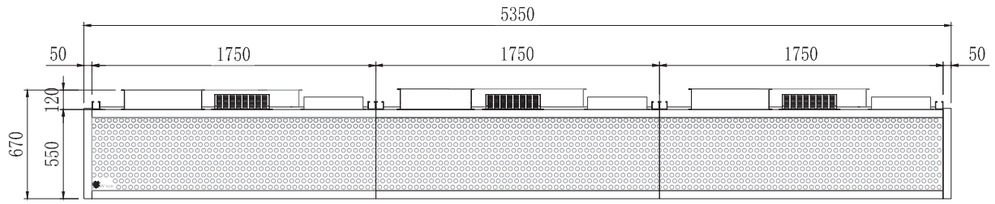

正视图

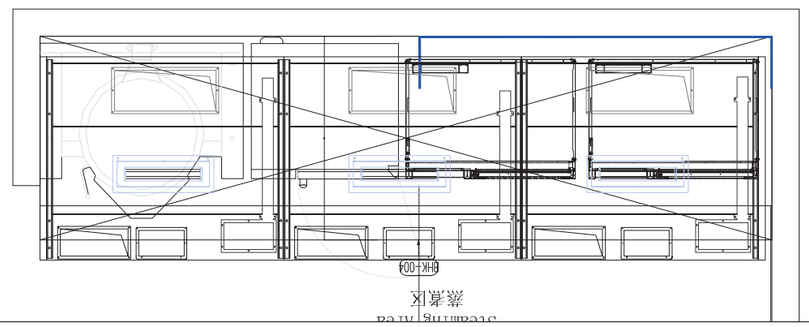

Direction Sign 视向标志 :

Product Specification / 产品规格

L/长 (mm)	W/宽 (mm)	H/高 (mm)	PCS / 节
5350	1650	550	3

UV Hood Parameter UV烟罩参数	Power / HZ / PH / 功率 / 频数 / 相数		220V/50Hz
Model Configuration 型号配置	Oil Container Position / 油兜位置		左
	Centripental Fan / 风机		有
	Material / 材料		S/S 304
	Water Outlet Position / 去水位置		/
	DP-50 Water pump / DP-50 排水泵		/
	DP-50 Water pump / DP-60 排水泵		/
Exhaust 抽风	Exhaust Volume(m^3/s) / 抽风量(m^3/s)		2.10
	Specification / 规格		750*300
	Duct Opening (Qty) / 抽风口数量（个）		3
	Average Velocity(m/s) / 平均风速（m/s）		3.11
	Static Pressure Drop / 风阻		250
Make-Up Air 鲜风	Make-Up Air Volume (Hood) / 补风量(m^3/s)		0.84
	Specification / 规格		500*200
	Duct Opening (Qty) / 鲜风口数量（个）		3
	Average Velocity(m/s) / 平均风速（m/s）		2.80
	Static Pressure Drop / 风阻		100
make-up Air By Others / 通过其它途径补风（机电）(m^3/s)			0.84
Illumination Lighting 照明灯具	Tube / 灯管(T5)		T5
	Spotlight / 射灯(LED)		/
	Spotlight / 射灯(IP65)		/
UV Tube UV 灯管	Low Temp 低 温	(Long/长) 80W	/
		(Short/短) 40W	12
	High Temp 高 温	(Long/长) 300W	/
		(Short/短) 180W	/

Remarks / 备注：

(1)图示风量&风压需求仅为烟罩所需的数据，未考虑暖通管道长度、风阀、弯头及其它过滤器产生的损耗。

(2)烟罩安装高度2.0m，安装位置若高于设计高度，则需要适当增加排风量

Project / 项目 ： 嘉善希尔顿酒店	**Model** 产品型号		**Control Box Model** 控制箱型号		**Floor** 楼层	/	**Draftman** 设计员	Duncan	**Revision** 修订	V1.0
Item No / 产品编号： BHK-004	**Product Description** 产品说明	紫外线烟罩内置风帘，前补鲜风	**Control Box Item No** 控制箱对应编号	BHK-004a	**Scale** 比例	NTS	**Checked** 审核	Kevin	**Date** 日期	2022.08.17

Customer / 客户确认：

(Date) / 日期：

本设计方案是公司的私有财产，不得复制、披露，或未经公司书面许可，不可擅自转发给第三方。

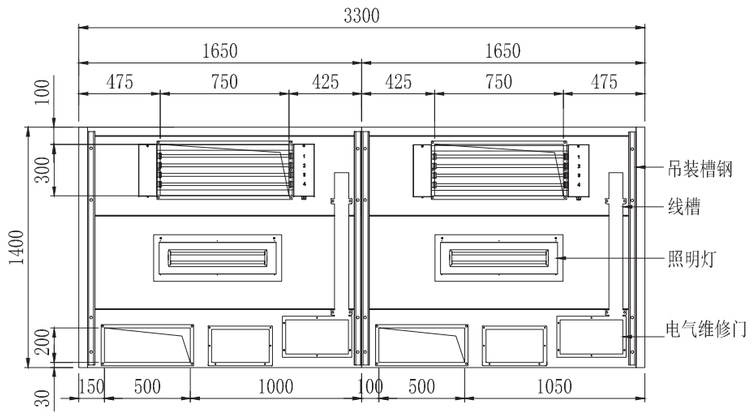

俯视图

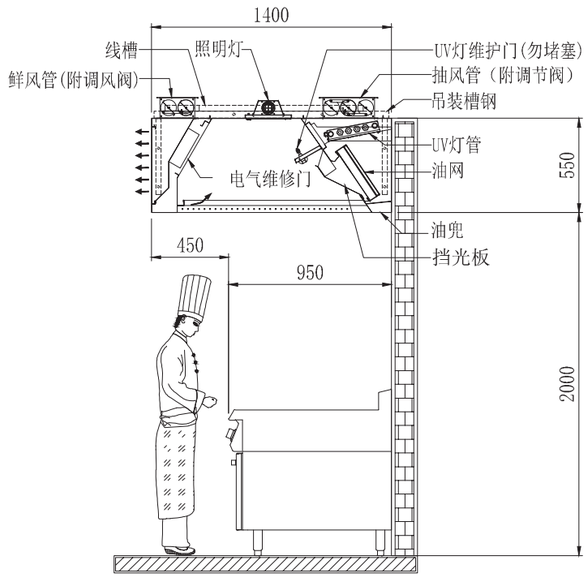

截面示图

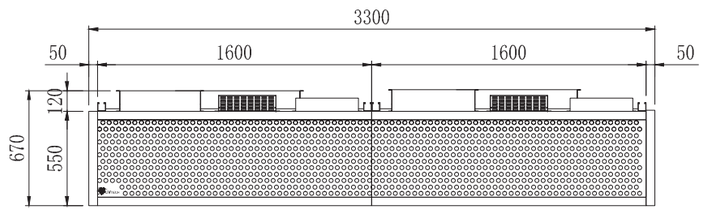

正视图

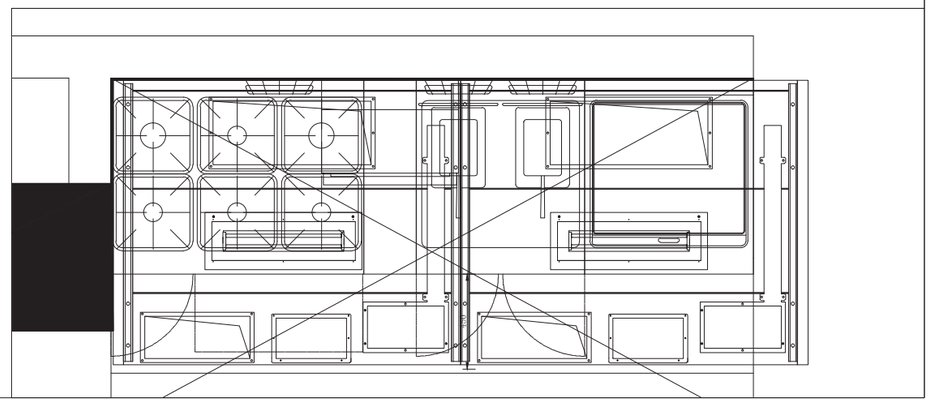

Direction Sign 视向标志 :

Product Specification / 产品规格

L/长 (mm)	W/宽 (mm)	H/高 (mm)	PCS / 节
3300	1400	550	2

UV Hood Parameter UV烟罩参数	Power / HZ / PH / 功率 / 频数 / 相数	50Hz/220V
Model Configuration 型号配置	Oil Container Position / 油兜位置	左
	Centripental Fan / 风机	有
	Material / 材料	S/S 304
	Water Outlet Position / 去水位置	/
	DP-50 Water pump / DP-50 排水泵	/
	DP-50 Water pump / DP-60 排水泵	/
Exhaust 抽风	Exhaust Volume(m^3/s) / 抽风量(m^3/s)	1.87
	Specification / 规格	750*300
	Duct Opening (Qty) / 抽风口数量（个）	2
	Average Velocity(m/s) / 平均风速（m/s）	4.15
	Static Pressure Drop / 风阻	250
Make-Up Air 鲜风	Make-Up Air Volume (Hood) / 补风量(m^3/s)	0.75
	Specification / 规格	500*200
	Duct Opening (Qty) / 鲜风口数量（个）	2
	Average Velocity(m/s) / 平均风速（m/s）	3.74
	Static Pressure Drop / 风阻	100
make-up Air By Others / 通过其它途径补风（机电）(m^3/s)		0.75
Illumination Lighting 照明灯具	Tube / 灯管(T5)	T5
	Spotlight / 射灯(LED)	/
	Spotlight / 射灯(IP65)	/

UV Tube UV 灯管	Low Temp 低 温	(Long/长) 80W	/
		(Short/短) 40W	8
	High Temp 高 温	(Long/长) 300W	/
		(Short/短) 180W	/

Remarks / 备注:

(1)图示风量&风压需求仅为烟罩所需的数据，未考虑暖通管道长度、风阀、弯头及其它过滤器产生的损耗。

(2)烟罩安装高度2.0m，安装位置若高于设计高度，则需要适当增加排风量

Project / 项目 ： 嘉善希尔顿酒店	Model 产品型号		Control Box Model 控制箱型号		Floor 楼层	/	Draftman 设计员	Duncan	Revision 修订	V1.0
Item No / 产品编号： BHK-035	Product Description 产品说明	紫外线烟罩内置风帘，前补鲜风，	Control Box Item No 控制箱对应编号	BHK-004a	Scale 比例	NTS	Checked 审核	Kevin	Date 日期	2022.08.17

Customer / 客户确认:

(Date) / 日期:

本设计方案是公司的私有财产，不得复制、披露，或未经公司书面许可，不可擅自转发给第三方。

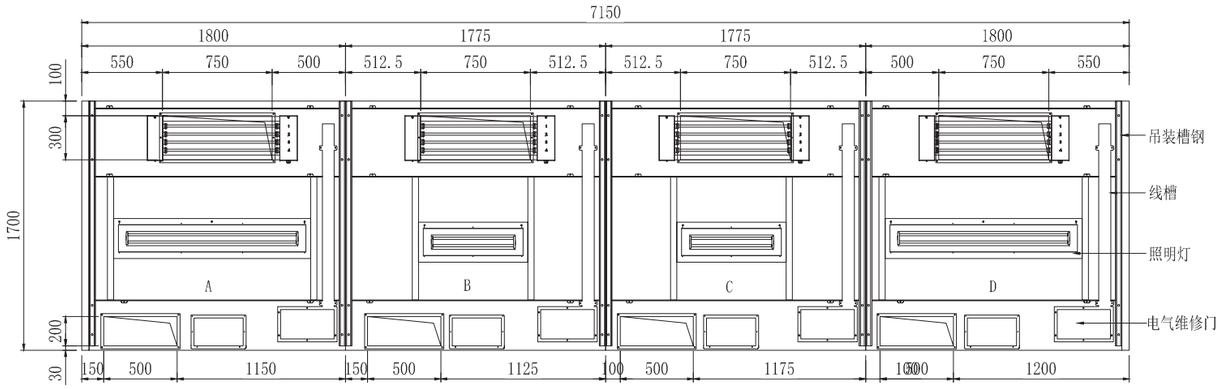

俯视图

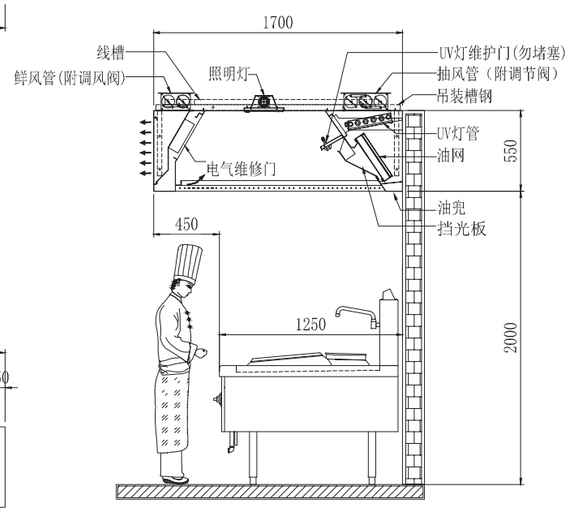

截面示图

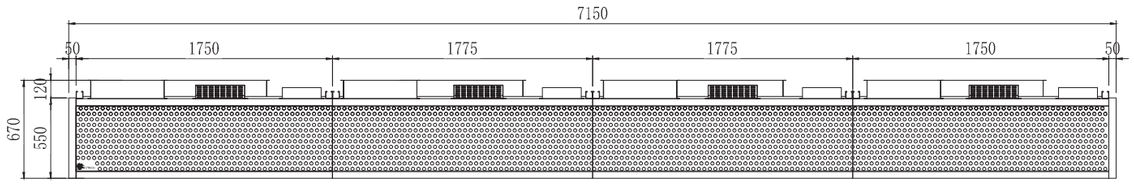

正视图

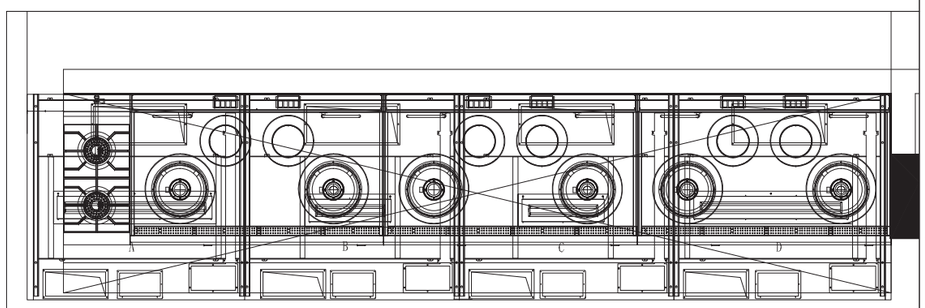

Direction Sign 视向标志 :

Product Specification / 产品规格

L/长 (mm)	W/宽 (mm)	H/高 (mm)	PCS / 节
7150	1700	555	4

UV Hood Parameter UV烟罩参数	Power / HZ / PH / 功率 / 频数 / 相数		50Hz/220V
Model Configuration 型号配置	Oil Container Position / 油兜位置		左
	Centripental Fan / 风机		有
	Material / 材料		S/S 304
	Water Outlet Position / 去水位置		/
	DP-50 Water pump / DP-50 排水泵		/
	DP-50 Water pump / DP-60 排水泵		/
Exhaust 抽风	Exhaust Volume(m^3/s) / 抽风量(m^3/s)		4.25
	Specification / 规格		750*300
	Duct Opening (Qty) / 抽风口数量（个）		4
	Average Velocity(m/s) / 平均风速（m/s）		4.72
	Static Pressure Drop / 风阻		250
Make-Up Air 鲜风	Make-Up Air Volume (Hood) / 补风量(m^3/s)		1.70
	Specification / 规格		500*200
	Duct Opening (Qty) / 鲜风口数量（个）		4
	Average Velocity(m/s) / 平均风速（m/s）		4.25
	Static Pressure Drop / 风阻		100
make-up Air By Others / 通过其它途径补风（机电）(m^3/s)			1.70
Illumination Lighting 照明灯具	Tube / 灯管(T5)		T5
	Spotlight / 射灯(LED)		/
	Spotlight / 射灯(IP65)		/
UV Tube UV 灯管	Low Temp 低 温	(Long/长) 80W	/
		(Short/短) 40W	16
	High Temp 高 温	(Long/长) 300W	/
		(Short/短) 180W	/

Remarks / 备注:

（1）烟罩安装高度2.0m，安装位置若高于设计高度，则需要适当增加排风量

Project / 项目 ： 嘉善希尔顿酒店	Model 产品型号		Control Box Model 控制箱型号		Floor 楼层	/	Draftman 设计员	Duncan	Revision 修订	V1.0
Item No / 产品编号： BHK-055	Product Description 产品说明	紫外线烟罩内置风帘，前补鲜风	Control Box Item No 控制箱对应编号	BHK-004a	Scale 比例	NTS	Checked 审核	Kevin	Date 日期	2022.08.17

Customer / 客户确认:

(Date) / 日期:

本设计方案是公司的私有财产，不得复制、披露，或未经公司书面许可，不可擅自转发给第三方。

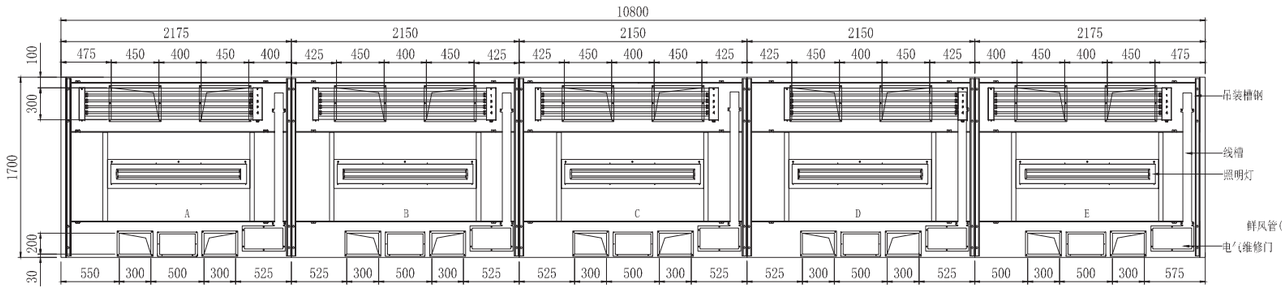

俯视图

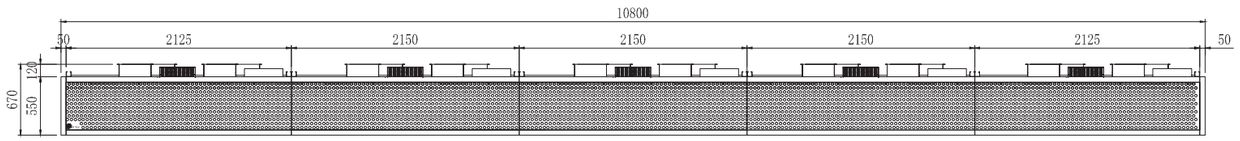

正视图

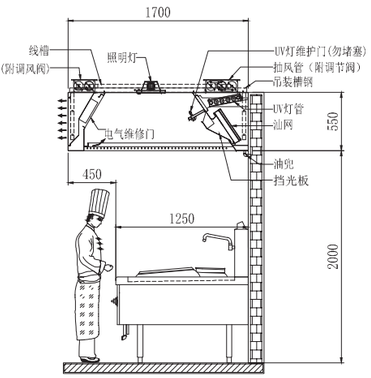

截面示图

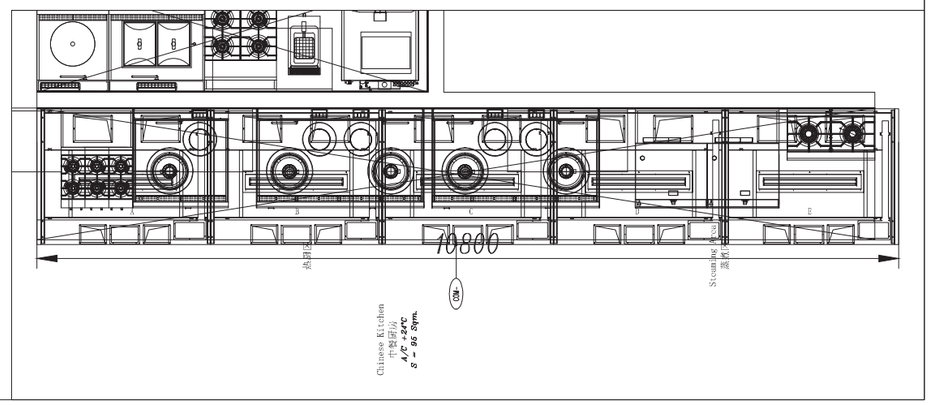

Direction Sign 视向标志 :

Product Specification / 产品规格

L/长 (mm)	W/宽 (mm)	H/高 (mm)	PCS / 节
10800	1700	550	5

UV Hood Parameter UV烟罩参数	Power / HZ / PH / 功率 / 频数 / 相数		50Hz/220V
Model Configuration 型号配置	Oil Container Position / 油兜位置		左
	Centripental Fan / 风机		有
	Material / 材料		S/S 304
	Water Outlet Position / 去水位置		/
	DP-50 Water pump / DP-50 排水泵		/
	DP-50 Water pump / DP-60 排水泵		/
Exhaust 抽风	Exhaust Volume(m^3/s) / 抽风量(m^3/s)		6.12
	Specification / 规格		450*300
	Duct Opening (Qty) / 抽风口数量（个）		10
	Average Velocity(m/s) / 平均风速（m/s）		4.53
	Static Pressure Drop / 风阻		250
Make-Up Air 鲜风	Make-Up Air Volume (Hood) / 补风量(m^3/s)		2.45
	Specification / 规格		300*200
	Duct Opening (Qty) / 鲜风口数量（个）		10
	Average Velocity(m/s) / 平均风速（m/s）		4.08
	Static Pressure Drop / 风阻		100
make-up Air By Others / 通过其它途径补风（机电）(m^3/s)			2.45
Illumination Lighting 照明灯具	Tube / 灯管(T5)		T5
	Spotlight / 射灯(LED)		/
	Spotlight / 射灯(IP65)		/
UV Tube UV 灯管	Low Temp 低 温	(Long/长) 80W	20
		(Short/短) 40W	/
	High Temp 高 温	(Long/长) 300W	/
		(Short/短) 180W	/

Remarks / 备注:

(1)图示风量&风压需求仅为烟罩所需的数据，未考虑暖通管道长度、风阀、弯头及其它过滤器产生的损耗。

(2)烟罩安装高度2.0m，安装位置若高于设计高度，则需要适当增加排风量

Project / 项目 : 嘉善希尔顿酒店	**Model** 产品型号		**Control Box Model** 控制箱型号		**Floor** 楼层	/	**Draftman** 设计员	Duncan	**Revision** 修订	V1.0
Item No / 产品编号: CHK-026	**Product Description** 产品说明	紫外线烟罩内置风帘，前补鲜风，	**Control Box Item No** 控制箱对应编号	CHK-026a	**Scale** 比例	NTS	**Checked** 审核	Kevin	**Date** 日期	2022.08.17

Customer / 客户确认:

(Date) / 日期:

本设计方案是公司的私有财产，不得复制、披露，或未经公司书面许可，不可擅自转发给第三方。

备注：B、C节贯通排水至右侧4分排水管，其余带 油兜

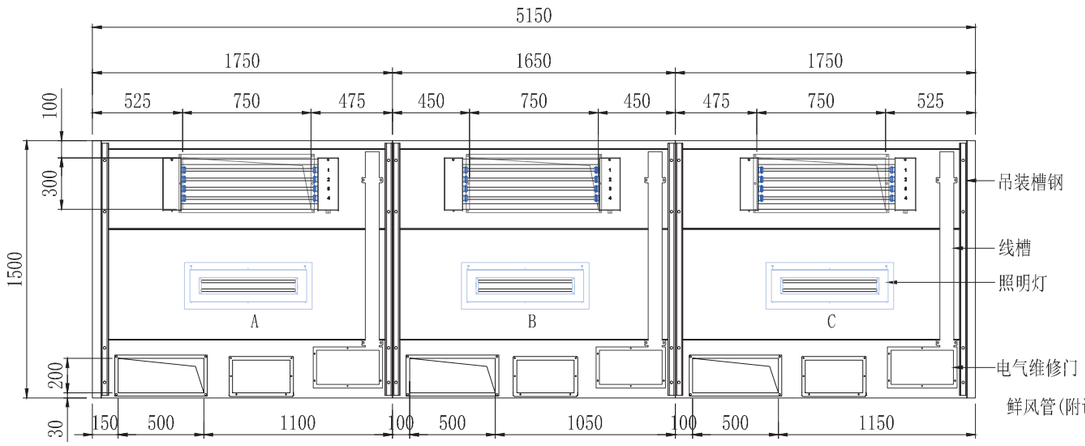

俯视图

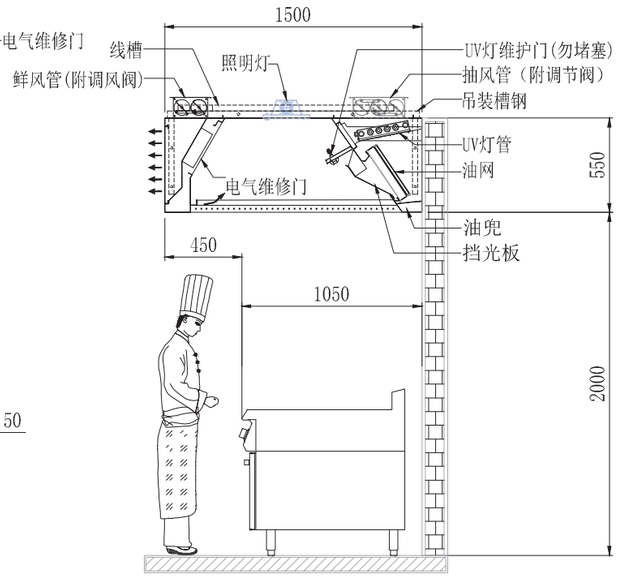

截面示图

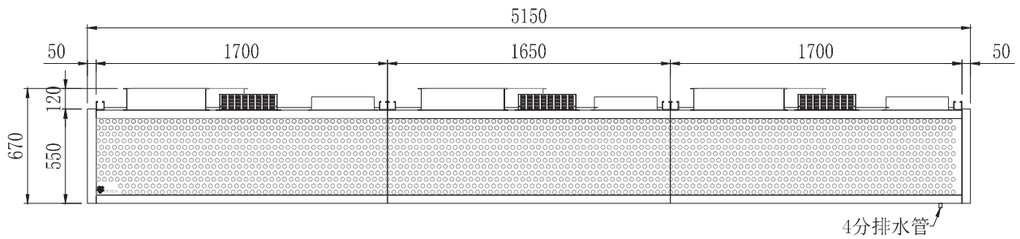

正视图

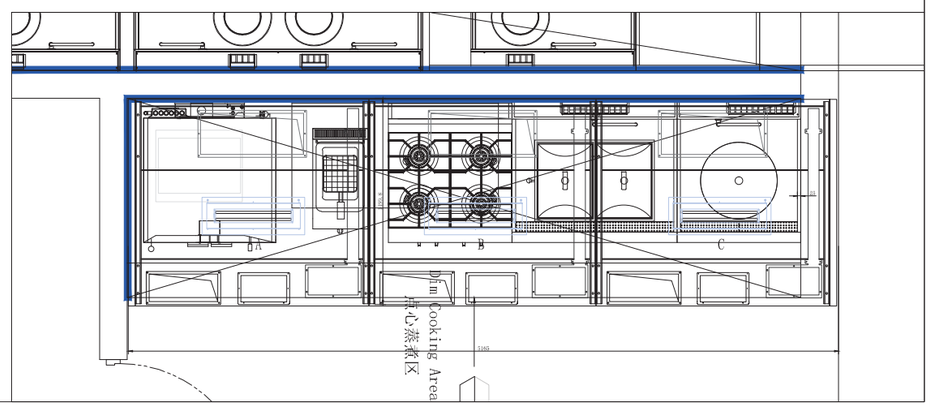

Direction Sign 视向标志 :

Product Specification / 产品规格

L/长 (mm)	W/宽 (mm)	H/高 (mm)	PCS / 节
5150	1500	550	3

UV Hood Parameter UV烟罩参数	Power / HZ / PH / 功率 / 频数 / 相数		50Hz/220V
Model Configuration 型号配置	Oil Container Position / 油兜位置		左
	Centripental Fan / 风机		有
	Material / 材料		S/S 304
	Water Outlet Position / 去水位置		右（见图）
	DP-50 Water pump / DP-50 排水泵		/
	DP-50 Water pump / DP-60 排水泵		/
Exhaust 抽风	Exhaust Volume(m^3/s) / 抽风量(m^3/s)		2.85
	Specification / 规格		750*300
	Duct Opening (Qty) / 抽风口数量（个）		3
	Average Velocity(m/s) / 平均风速（m/s）		4.22
	Static Pressure Drop / 风阻		250
Make-Up Air 鲜风	Make-Up Air Volume (Hood) / 补风量(m^3/s)		1.14
	Specification / 规格		500*200
	Duct Opening (Qty) / 鲜风口数量（个）		3
	Average Velocity(m/s) / 平均风速（m/s）		3.79
	Static Pressure Drop / 风阻		100
make-up Air By Others / 通过其它途径补风（机电）(m^3/s)			1.14
Illumination Lighting 照明灯具	Tube / 灯管(T5)		T5
	Spotlight / 射灯(LED)		/
	Spotlight / 射灯(IP65)		/
UV Tube UV 灯管	Low Temp 低 温	(Long/长) 80W	/
		(Short/短) 40W	12
	High Temp 高 温	(Long/长) 300W	/
		(Short/短) 180W	/

Remarks / 备注：

(1)图示风量&风压需求仅为烟罩所需的数据，未考虑暖通管道长度、风阀、弯头及其它过滤器产生的损耗。

(2)烟罩安装高度2.0m，安装位置若高于设计高度，则需要适当增加排风量

Project / 项目 ： 嘉善希尔顿酒店	Model 产品型号		Control Box Model 控制箱型号		Floor 楼层	/	Draftman 设计员	Duncan	Revision 修订	V1.0
Item No / 产品编号： DIM-041	Product Description 产品说明	紫外线烟罩内置风帘，前补鲜风，	Control Box Item No 控制箱对应编号	CHK-026a	Scale 比例	NTS	Checked 审核	Kevin	Date 日期	2022.08.17

Customer / 客户确认：

(Date) / 日期：

本设计方案是公司的私有财产，不得复制、披露，或未经公司书面许可，不可擅自转发给第三方。

备注：B、C节带排水至右侧其余节带油兜

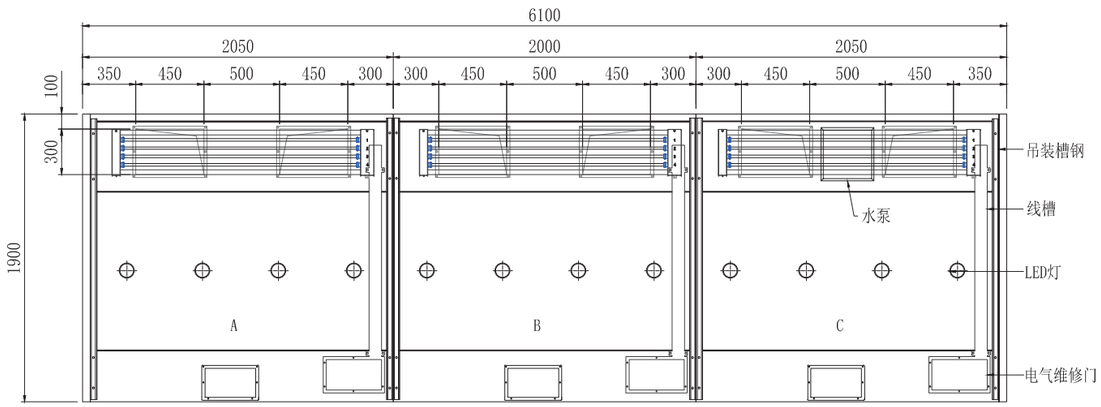

俯视图

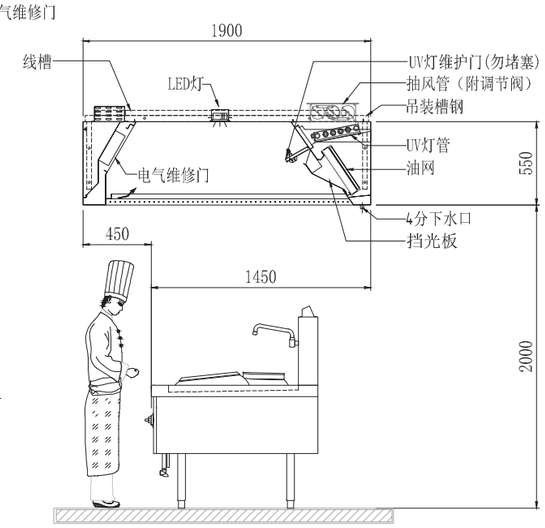

截面示图

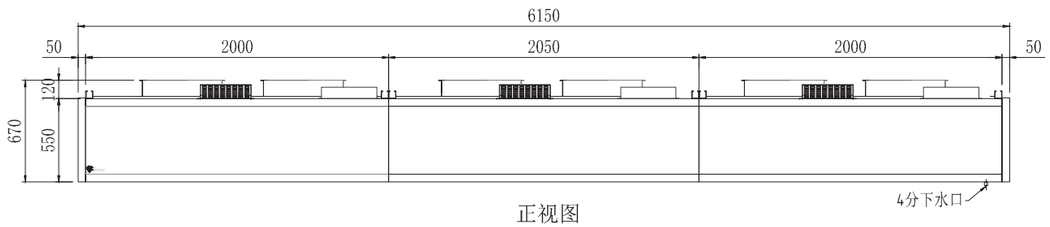

正视图

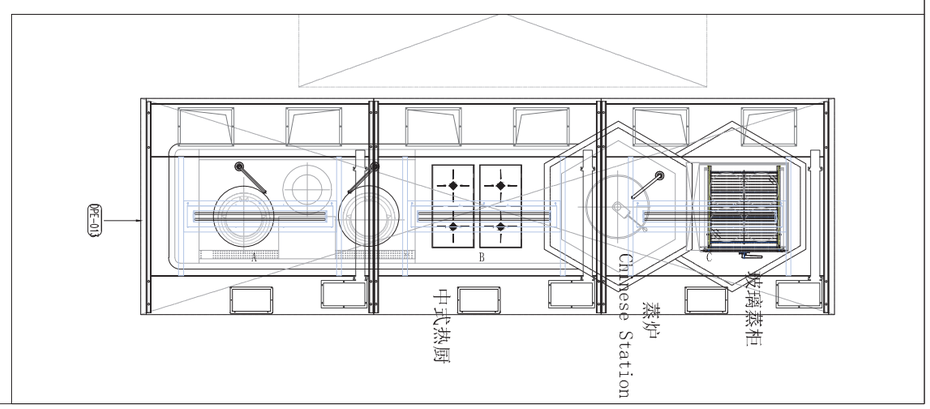

Direction Sign 视向标志 :

Product Specification / 产品规格			
L/长 (mm)	W/宽 (mm)	H/高 (mm)	PCS / 节
6100	1900	550	3
UV Hood Parameter UV烟罩参数	Power / HZ / PH / 功率 / 频数 / 相数		220V/50Hz
Model Configuration 型号配置	Oil Container Position / 油兜位置		左
	Centripental Fan / 风机		有
	Material / 材料		S/S 304
	Water Outlet Position / 去水位置		右
	DP-50 Water pump / DP-50 排水泵		顶排
	DP-50 Water pump / DP-60 排水泵		/
Exhaust 抽风	Exhaust Volume(m^3/s) / 抽风量(m^3/s)		4.13
	Specification / 规格		450*300
	Duct Opening (Qty) / 抽风口数量 (个)		6
	Average Velocity(m/s) / 平均风速 (m/s)		5.10
	Static Pressure Drop / 风阻		250
Make-Up Air 鲜风	Make-Up Air Volume (Hood) / 补风量(m^3/s)		/
	Specification / 规格		/
	Duct Opening (Qty) / 鲜风口数量 (个)		/
	Average Velocity(m/s) / 平均风速 (m/s)		/
	Static Pressure Drop / 风阻		/
make-up Air By Others / 通过其它途径补风（机电）(m^3/s)			3.30
Illumination Lighting 照明灯具	Tube / 灯管(T5)		/
	Spotlight / 射灯(LED)		2700K
	Spotlight / 射灯(IP65)		/
UV Tube UV 灯管	Low Temp 低 温	(Long/长) 80W	12
		(Short/短) 40W	/
	High Temp 高 温	(Long/长) 300W	/
		(Short/短) 180W	/

Remarks / 备注：

(1)图示风量&风压需求仅为烟罩所需的数据，未考虑暖通管道长度、风阀、弯头及其它过滤器产生的损耗。

(2)烟罩安装高度2.0m，安装位置若高于设计高度，则需要适当增加排风量

Project / 项目 ： 嘉善希尔顿酒店	Model 产品型号		Control Box Model 控制箱型号		Floor 楼层	/	Draftman 设计员	Duncan	Revision 修订	V1.0
Item No / 产品编号： OPE-013	Product Description 产品说明	紫外线烟罩内置风帘-排水泵系统	Control Box Item No 控制箱对应编号	OPE-018a	Scale 比例	NTS	Checked 审核	Kevin	Date 日期	2022.08.17

Customer / 客户确认：

(Date) / 日期：

本设计方案是公司的私有财产，不得复制、披露，或未经公司书面许可，不可擅自转发给第三方。

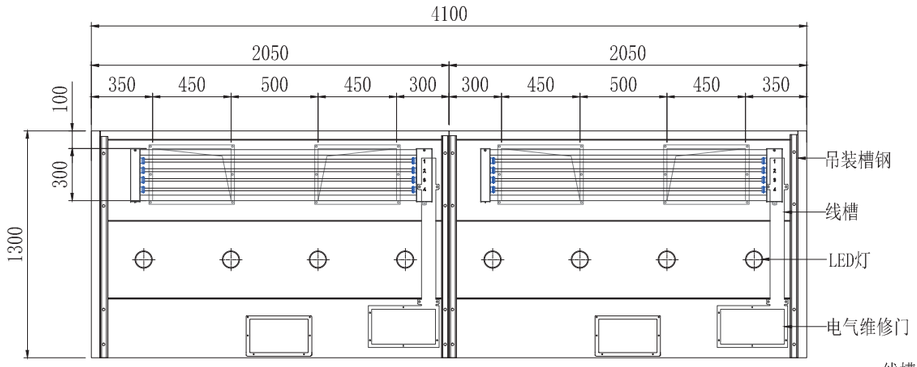

俯视图

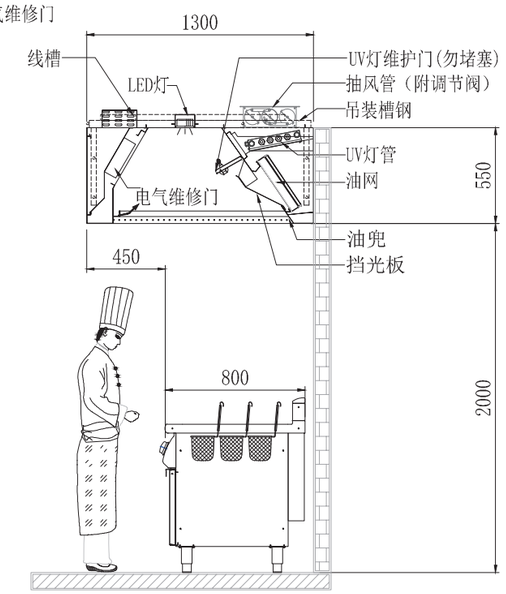

截面示图

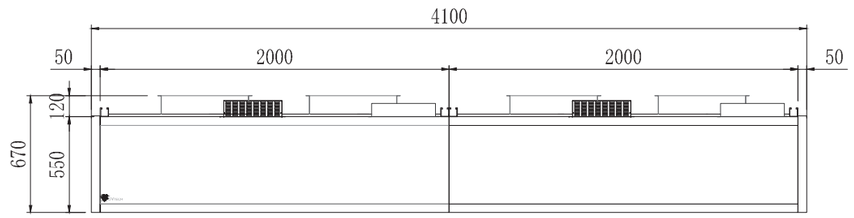

正视图

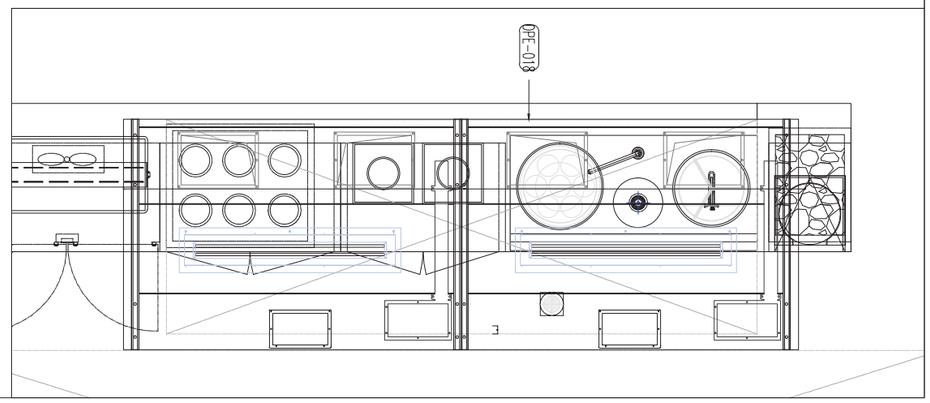

Direction Sign 视向标志 :

Product Specification / 产品规格			
L/长 (mm)	W/宽 (mm)	H/高 (mm)	PCS / 节
4100	1300	550	2
UV Hood Parameter UV烟罩参数	Power / HZ / PH / 功率 / 频数 / 相数		220V/50Hz
Model Configuration 型号配置	Oil Container Position / 油兜位置		左
	Centripental Fan / 风机		有
	Material / 材料		S/S 304
	Water Outlet Position / 去水位置		/
	DP-50 Water pump / DP-50 排水泵		/
	DP-50 Water pump / DP-60 排水泵		/
Exhaust 抽风	Exhaust Volume(m^3/s) / 抽风量(m^3/s)		2.01
	Specification / 规格		450*300
	Duct Opening (Qty) / 抽风口数量（个）		4
	Average Velocity(m/s) / 平均风速（m/s）		3.72
	Static Pressure Drop / 风阻		250
Make-Up Air 鲜风	Make-Up Air Volume (Hood) / 补风量(m^3/s)		/
	Specification / 规格		/
	Duct Opening (Qty) / 鲜风口数量（个）		/
	Average Velocity(m/s) / 平均风速（m/s）		/
	Static Pressure Drop / 风阻		/
make-up Air By Others / 通过其它途径补风（机电）(m^3/s)			1.61
Illumination Lighting 照明灯具	Tube / 灯管(T5)		/
	Spotlight / 射灯(LED)		LED(2700K)
	Spotlight / 射灯(IP65)		/
UV Tube UV 灯管	Low Temp 低 温	(Long/长) 80W	8
		(Short/短) 40W	/
	High Temp 高 温	(Long/长) 300W	/
		(Short/短) 180W	/

Remarks / 备注:

(1)图示风量&风压需求仅为烟罩所需的数据，未考虑暖通管道长度、风阀、弯头及其它过滤器产生的损耗。

(2)烟罩安装高度2.0m，安装位置若高于设计高度，则需要适当增加排风量

Project / 项目 : 嘉善希尔顿酒店	Model 产品型号		Control Box Model 控制箱型号		Floor 楼层	/	Draftman 设计员	Duncan	Revision 修订	V1.0
Item No / 产品编号 : OPE-018	Product Description 产品说明	紫外线烟罩内置风帘	Control Box Item No 控制箱对应编号	OPE-018a	Scale 比例	NTS	Checked 审核	Kevin	Date 日期	2022.08.17

Customer / 客户确认:

(Date) / 日期:

本设计方案是公司的私有财产，不得复制、披露，或未经公司书面许可，不可擅自转发给第三方。

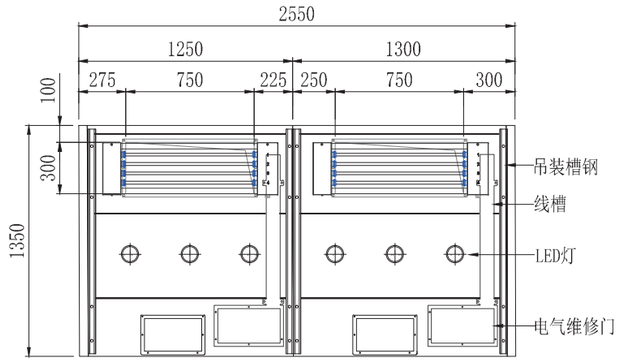

俯视图

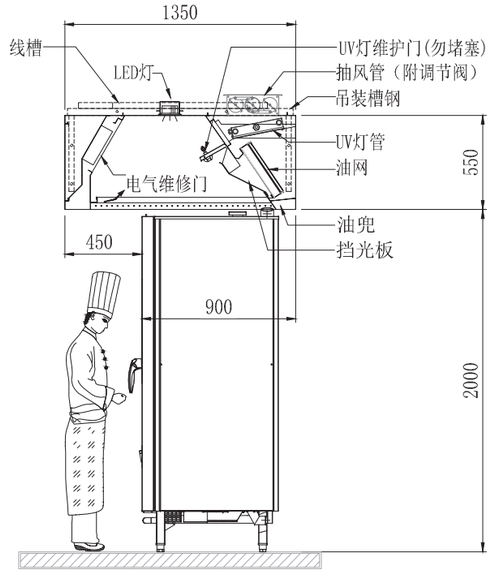

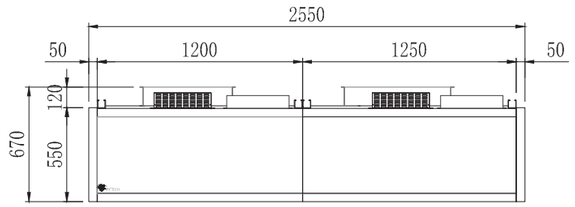

正视图

截面示图

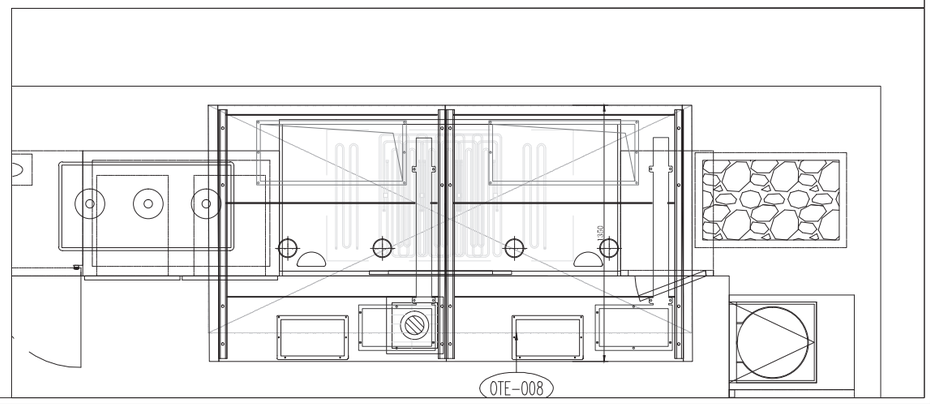

Direction Sign 视向标志 :

Product Specification / 产品规格			
L/长 (mm)	W/宽 (mm)	H/高 (mm)	PCS / 节
2600	1350	550	2
UV Hood Parameter UV烟罩参数	Power / HZ / PH / 功率 / 频数 / 相数		220V/50Hz
Model Configuration 型号配置	Oil Container Position / 油兜位置		左
	Centripental Fan / 风机		有
	Material / 材料		S/S 304
	Water Outlet Position / 去水位置		/
	DP-50 Water pump / DP-50 排水泵		/
	DP-50 Water pump / DP-60 排水泵		/
Exhaust 抽风	Exhaust Volume(m^3/s) / 抽风量(m^3/s)		1.80
	Specification / 规格		750*300
	Duct Opening (Qty) / 抽风口数量 (个)		2
	Average Velocity(m/s) / 平均风速 (m/s)		4.00
	Static Pressure Drop / 风阻		250
Make-Up Air 鲜风	Make-Up Air Volume (Hood) / 补风量(m^3/s)		/
	Specification / 规格		/
	Duct Opening (Qty) / 鲜风口数量 (个)		/
	Average Velocity(m/s) / 平均风速 (m/s)		/
	Static Pressure Drop / 风阻		/
make-up Air By Others / 通过其它途径补风 (机电)			1.44
Illumination Lighting 照明灯具	Tube / 灯管(T5)		/
	Spotlight / 射灯(LED)		2700K
	Spotlight / 射灯(IP65)		/
UV Tube UV 灯管	Low Temp 低 温	(Long/长) 80W	/
		(Short/短) 40W	8
	High Temp 高 温	(Long/长) 300W	/
		(Short/短) 180W	/

Remarks / 备注:

(1)图示风量&风压需求仅为烟罩所需的数据，未考虑暖通管道长度、风阀、弯头及其它过滤器产生的损耗。

(2)烟罩安装高度2.0m，安装位置若高于设计高度，则需要适当增加排风量

Project / 项目 : 嘉善希尔顿酒店	Model 产品型号		Control Box Model 控制箱型号		Floor 楼层	/	Draftman 设计员	Felix	Revision 修订	V1.0
Item No / 产品编号 : OTE-008	Product Description 产品说明	紫外线烟罩内置风帘,	Control Box Item No 控制箱对应编号	OTE-008a	Scale 比例	NTS	Checked 审核	Kevin	Date 日期	2021.5.24

Customer / 客户确认:

(Date) / 日期:

本设计方案是公司的私有财产，不得复制、披露，或未经公司书面许可，不可擅自转发给第三方。

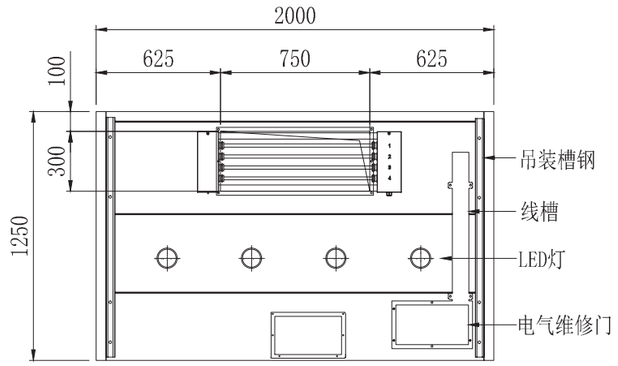

俯视图

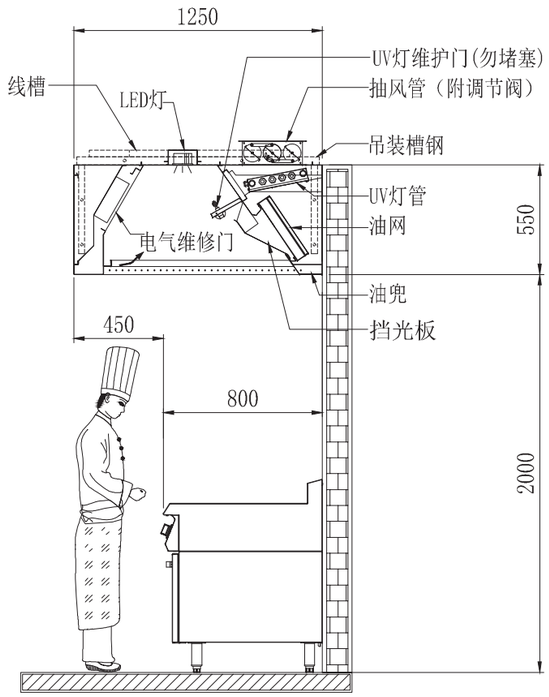

截面示图

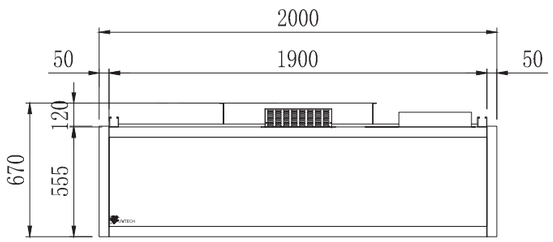

正视图

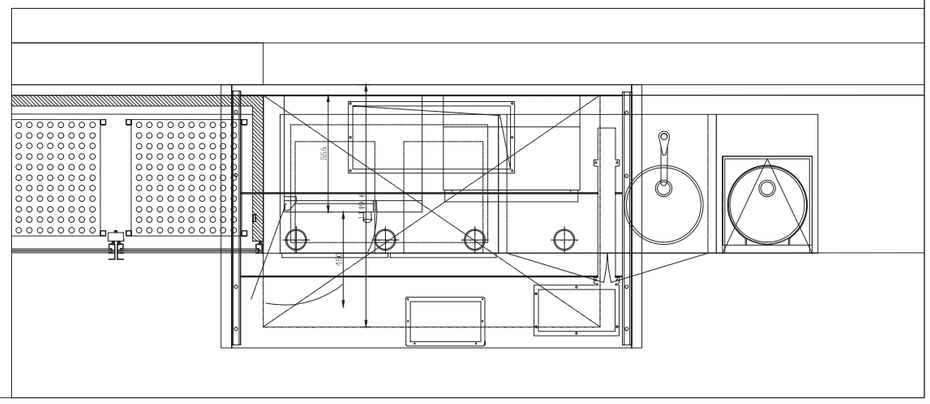

Direction Sign 视向标志 :

Product Specification / 产品规格

L/长 (mm)	W/宽 (mm)	H/高 (mm)	PCS / 节
2000	1250	550	1

UV Hood Parameter UV烟罩参数	Power / HZ / PH / 功率 / 频数 / 相数	50Hz/220V
Model Configuration 型号配置	Oil Container Position / 油兜位置	左
	Centripental Fan / 风机	有
	Material / 材料	S/S 304
	Water Outlet Position / 去水位置	/
	DP-50 Water pump / DP-50 排水泵	/
	DP-50 Water pump / DP-60 排水泵	/
Exhaust 抽风	Exhaust Volume(m^3/s) / 抽风量(m^3/s)	0.98
	Specification / 规格	750*300
	Duct Opening (Qty) / 抽风口数量（个）	1
	Average Velocity(m/s) / 平均风速（m/s）	4.33
	Static Pressure Drop / 风阻	250
Make-Up Air 鲜风	Make-Up Air Volume (Hood) / 补风量(m^3/s)	/
	Specification / 规格	/
	Duct Opening (Qty) / 鲜风口数量（个）	/
	Average Velocity(m/s) / 平均风速（m/s）	/
	Static Pressure Drop / 风阻	/
make-up Air By Others / 通过其它途径补风（机电）(m^3/s)		0.78
Illumination Lighting 照明灯具	Tube / 灯管(T5)	/
	Spotlight / 射灯(LED)	2700K
	Spotlight / 射灯(IP65)	/
UV Tube UV 灯管	Low Temp 低 温 (Long/长) 80W	/
	Low Temp 低 温 (Short/短) 40W	4
	High Temp 高 温 (Long/长) 300W	/
	High Temp 高 温 (Short/短) 180W	/

Remarks / 备注：

(1)图示风量&风压需求仅为烟罩所需的数据，未考虑暖通管道长度、风阀、弯头及其它过滤器产生的损耗。

(2)烟罩安装高度2.0m，安装位置若高于设计高度，则需要适当增加排风量

Project / 项目 ： 嘉善希尔顿酒店	**Model** 产品型号		**Control Box Model** 控制箱型号		**Floor** 楼层	/	**Draftman** 设计员	Duncan	**Revision** 修订	V1.0
Item No / 产品编号： OWS-005	**Product Description** 产品说明	紫外线烟罩内置风帘，	**Control Box Item No** 控制箱对应编号	OWS-016a	**Scale** 比例	NTS	**Checked** 审核	Kevin	**Date** 日期	2022.08.17

Customer / 客户确认：

(Date) / 日期：

本设计方案是公司的私有财产，不得复制、披露，或未经公司书面许可，不可擅自转发给第三方。

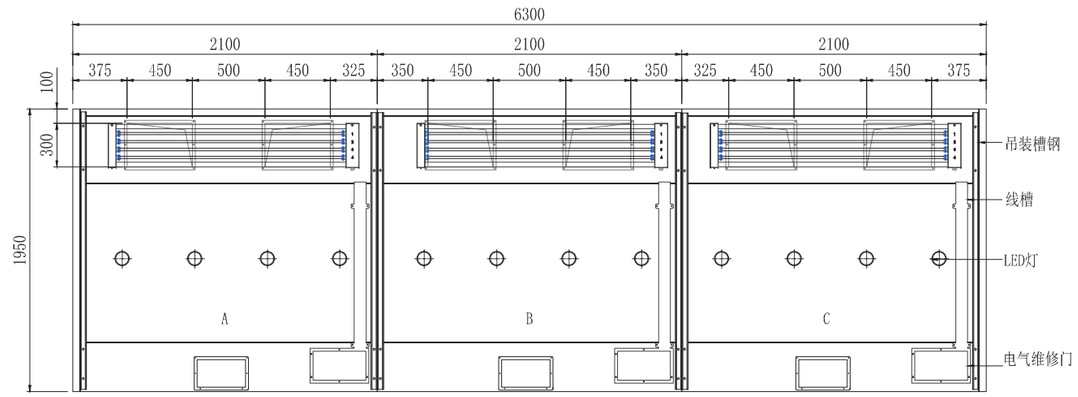

俯视图

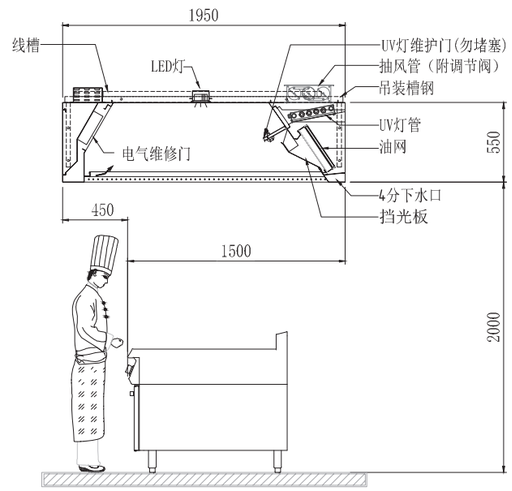

截面示图

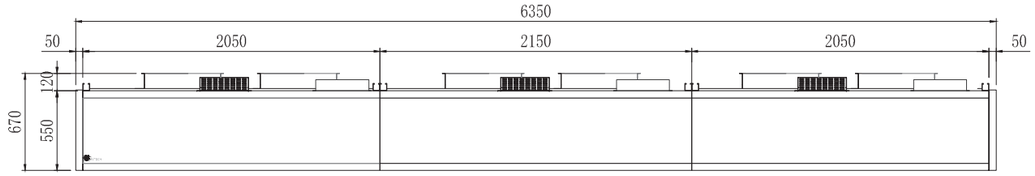

正视图

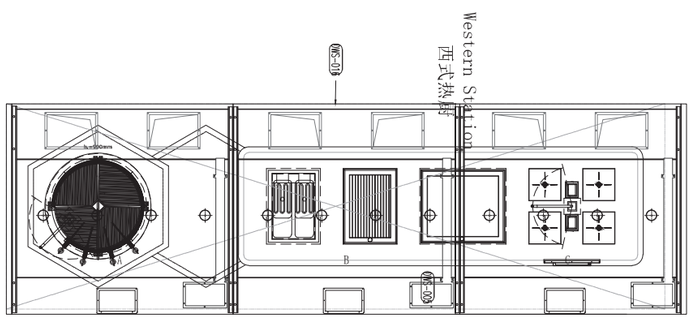

Direction Sign 视向标志 :

Product Specification / 产品规格

L/长 (mm)	W/宽 (mm)	H/高 (mm)	PCS / 节
6300	1950	550	3

UV Hood Parameter UV烟罩参数	Power / HZ / PH / 功率 / 频数 / 相数		220V/50Hz
Model Configuration 型号配置	Oil Container Position / 油兜位置		左
	Centripental Fan / 风机		有
	Material / 材料		S/S 304
	Water Outlet Position / 去水位置		/
	DP-50 Water pump / DP-50 排水泵		/
	DP-50 Water pump / DP-60 排水泵		/
Exhaust 抽风	Exhaust Volume(m^3/s) / 抽风量(m^3/s)		3.13
	Specification / 规格		450*300
	Duct Opening (Qty) / 抽风口数量（个）		6
	Average Velocity(m/s) / 平均风速（m/s）		3.87
	Static Pressure Drop / 风阻		250
Make-Up Air 鲜风	Make-Up Air Volume (Hood) / 补风量(m^3/s)		/
	Specification / 规格		/
	Duct Opening (Qty) / 鲜风口数量（个）		/
	Average Velocity(m/s) / 平均风速（m/s）		/
	Static Pressure Drop / 风阻		/
make-up Air By Others / 通过其它途径补风（机电）(m^3/s)			2.51
Illumination Lighting 照明灯具	Tube / 灯管(T5)		/
	Spotlight / 射灯(LED)		2700K
	Spotlight / 射灯(IP65)		/
UV Tube UV 灯管	Low Temp 低 温	(Long/长) 80W	12
		(Short/短) 40W	/
	High Temp 高 温	(Long/长) 300W	/
		(Short/短) 180W	/

Remarks / 备注:

(1)图示风量&风压需求仅为烟罩所需的数据，未考虑暖通管道长度、风阀、弯头及其它过滤器产生的损耗。

(2)烟罩安装高度2.0m，安装位置若高于设计高度，则需要适当增加排风量

Project / 项目 : 嘉善希尔顿酒店	**Model** 产品型号		**Control Box Model** 控制箱型号		**Floor** 楼层	/	**Draftman** 设计员	Duncan	**Revision** 修订	V1.0
Item No / 产品编号 : OWS-016	**Product Description** 产品说明	紫外线烟罩内置风帘	**Control Box Item No** 控制箱对应编号	OWS-016a	**Scale** 比例	NTS	**Checked** 审核	Kevin	**Date** 日期	2022.08.17

Customer / 客户确认:

(Date) / 日期:

本设计方案是公司的私有财产，不得复制、披露，或未经公司书面许可，不可擅自转发给第三方。

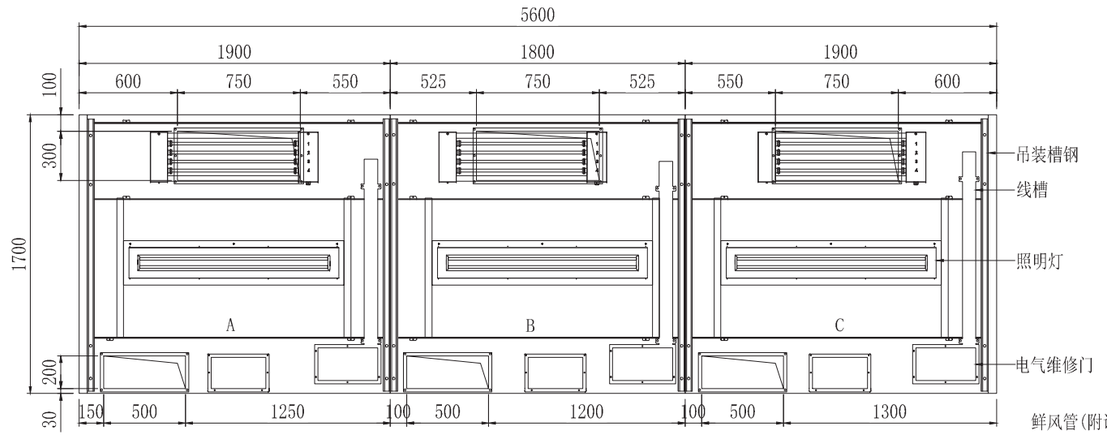

俯视图

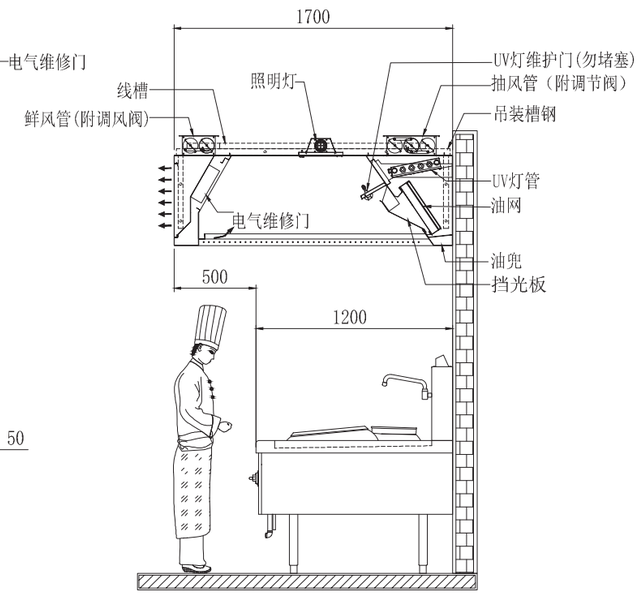

截面示图

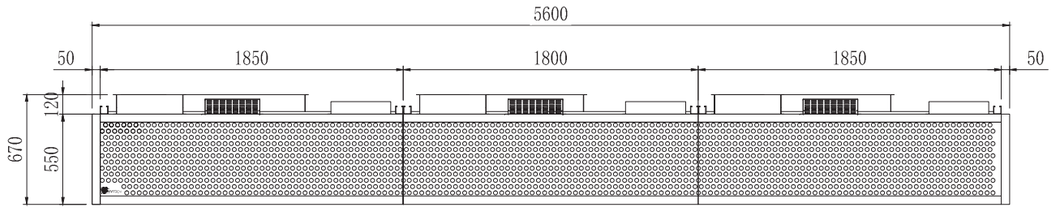

正视图

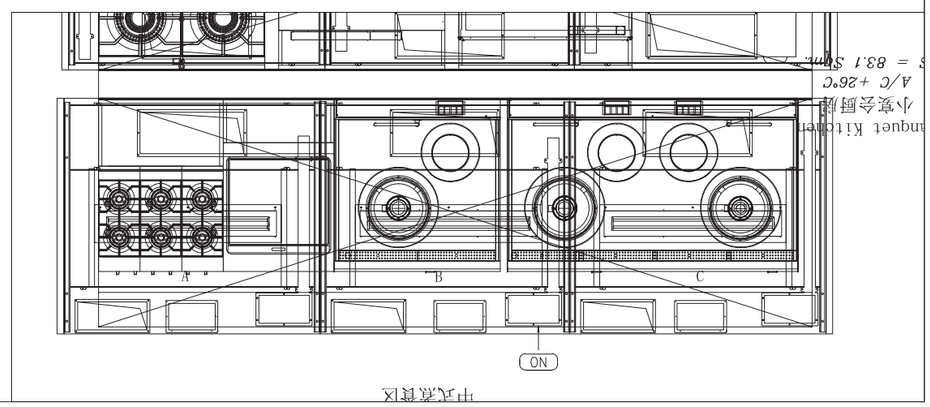

Direction Sign 视向标志 :

Product Specification / 产品规格

L/长 (mm)	W/宽 (mm)	H/高 (mm)	PCS / 节
5600	1700	550	3

UV Hood Parameter UV烟罩参数	Power / HZ / PH / 功率 / 频数 / 相数		220V/50Hz
Model Configuration 型号配置	Oil Container Position / 油兜位置		左
	Centripental Fan / 风机		有
	Material / 材料		S/S 304
	Water Outlet Position / 去水位置		/
	DP-50 Water pump / DP-50 排水泵		/
	DP-50 Water pump / DP-60 排水泵		/
Exhaust 抽风	Exhaust Volume(m^3/s) / 抽风量(m^3/s)		3.28
	Specification / 规格		750*300
	Duct Opening (Qty) / 抽风口数量（个）		3
	Average Velocity(m/s) / 平均风速（m/s）		4.86
	Static Pressure Drop / 风阻		250
Make-Up Air 鲜风	Make-Up Air Volume (Hood) / 补风量(m^3/s)		1.31
	Specification / 规格		500*200
	Duct Opening (Qty) / 鲜风口数量（个）		3
	Average Velocity(m/s) / 平均风速（m/s）		4.38
	Static Pressure Drop / 风阻		100
make-up Air By Others / 通过其它途径补风（机电）(m^3/s)			1.31
Illumination Lighting 照明灯具	Tube / 灯管(T5)		T5
	Spotlight / 射灯(LED)		/
	Spotlight / 射灯(IP65)		/
UV Tube UV 灯管	Low Temp 低 温	(Long/长) 80W	/
		(Short/短) 40W	12
	High Temp 高 温	(Long/长) 300W	/
		(Short/短) 180W	/

Remarks / 备注:

(1)图示风量&风压需求仅为烟罩所需的数据，未考虑暖通管道长度、风阀、弯头及其它过滤器产生的损耗。

(2)烟罩安装高度2.0m，安装位置若高于设计高度，则需要适当增加排风量

Project / 项目 ： 嘉善希尔顿酒店	Model 产品型号		Control Box Model 控制箱型号		Floor 楼层	/	Draftman 设计员	Duncan	Revision 修订	V1.0
Item No / 产品编号： SQT-026	Product Description 产品说明	紫外线烟罩内置风帘，前补鲜风，	Control Box Item No 控制箱对应编号	SQT-028a	Scale 比例	NTS	Checked 审核	Kevin	Date 日期	2022.08.17

Customer / 客户确认：

(Date) / 日期：

本设计方案是公司的私有财产，不得复制、披露，或未经公司书面许可，不可擅自转发给第三方。

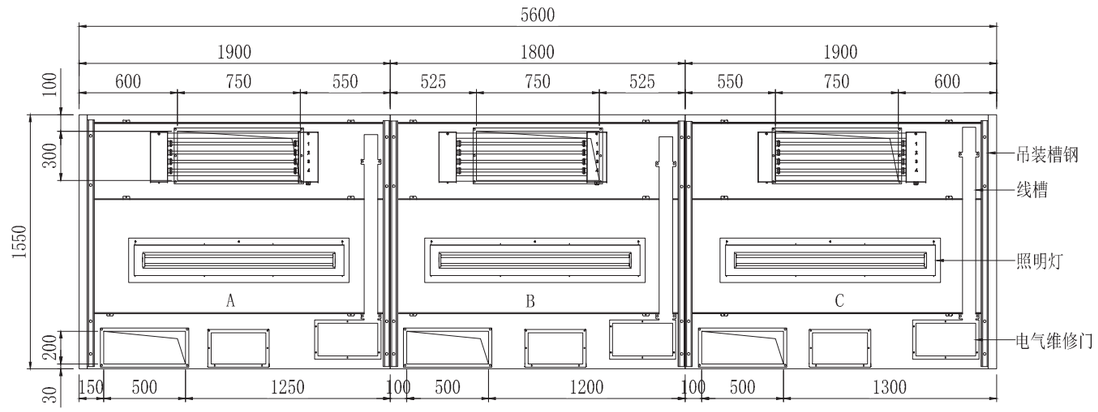

俯视图

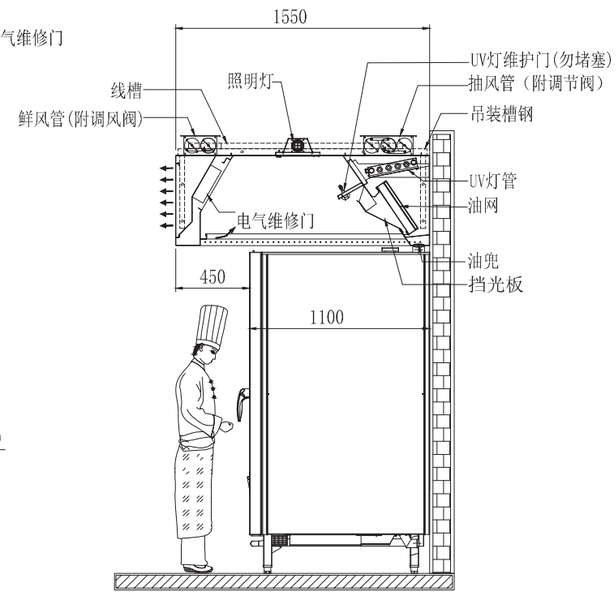

截面示图

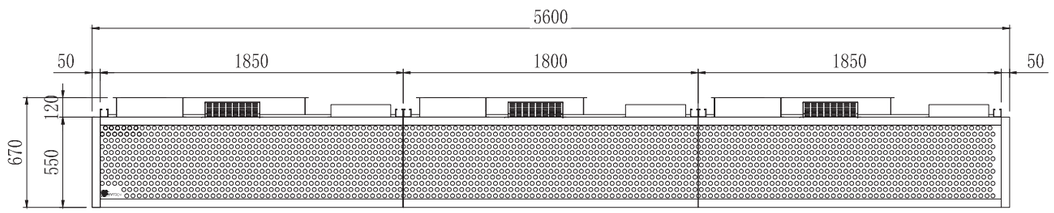

正视图

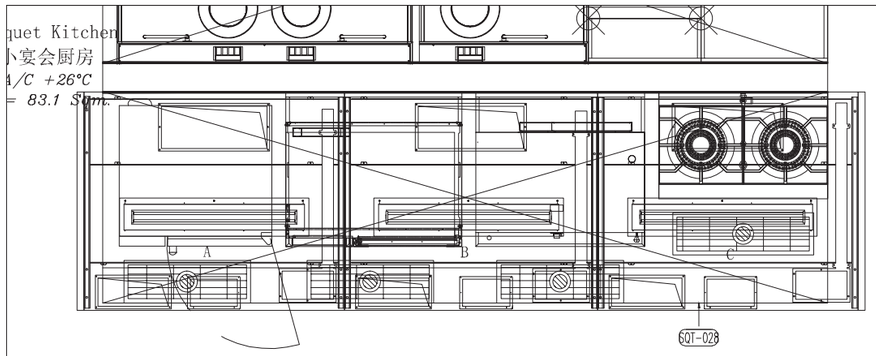

Steaming Area

Direction Sign 视向标志 :

Product Specification / 产品规格

L/长 (mm)	W/宽 (mm)	H/高 (mm)	PCS / 节
5600	1550	550	3

UV Hood Parameter UV烟罩参数	Power / HZ / PH / 功率 / 频数 / 相数		220V/50Hz
Model Configuration 型号配置	Oil Container Position / 油兜位置		左
	Centripental Fan / 风机		有
	Material / 材料		S/S 304
	Water Outlet Position / 去水位置		/
	DP-50 Water pump / DP-50 排水泵		/
	DP-50 Water pump / DP-60 排水泵		/
Exhaust 抽风	Exhaust Volume(m^3/s) / 抽风量(m^3/s)		2.61
	Specification / 规格		750*300
	Duct Opening (Qty) / 抽风口数量（个）		3
	Average Velocity(m/s) / 平均风速（m/s）		3.87
	Static Pressure Drop / 风阻		250
Make-Up Air 鲜风	Make-Up Air Volume (Hood) / 补风量(m^3/s)		1.04
	Specification / 规格		500*200
	Duct Opening (Qty) / 鲜风口数量（个）		3
	Average Velocity(m/s) / 平均风速（m/s）		3.48
	Static Pressure Drop / 风阻		100
make-up Air By Others / 通过其它途径补风（机电）(m^3/s)			1.04
Illumination Lighting 照明灯具	Tube / 灯管(T5)		T5
	Spotlight / 射灯(LED)		/
	Spotlight / 射灯(IP65)		/
UV Tube UV 灯管	Low Temp 低 温	(Long/长) 80W	/
		(Short/短) 40W	12
	High Temp 高 温	(Long/长) 300W	/
		(Short/短) 180W	/

Remarks / 备注:

(1)图示风量&风压需求仅为烟罩所需的数据，未考虑暖通管道长度、风阀、弯头及其它过滤器产生的损耗。

(2)烟罩安装高度2.0m，安装位置若高于设计高度，则需要适当增加排风量

Project / 项目 : 嘉善希尔顿酒店	**Model** 产品型号		**Control Box Model** 控制箱型号		**Floor** 楼层	/	**Draftman** 设计员		**Revision** 修订	V1.0
Item No / 产品编号 : SQT-028	**Product Description** 产品说明	紫外线烟罩内置风帘，前补鲜风,	**Control Box Item No** 控制箱对应编号	SQT-028a	**Scale** 比例	NTS	**Checked** 审核		**Date** 日期	2022.08.17

Customer / 客户确认:

(Date) / 日期:

本设计方案是公司的私有财产，不得复制、披露，或未经公司书面许可，不可擅自转发给第三方。

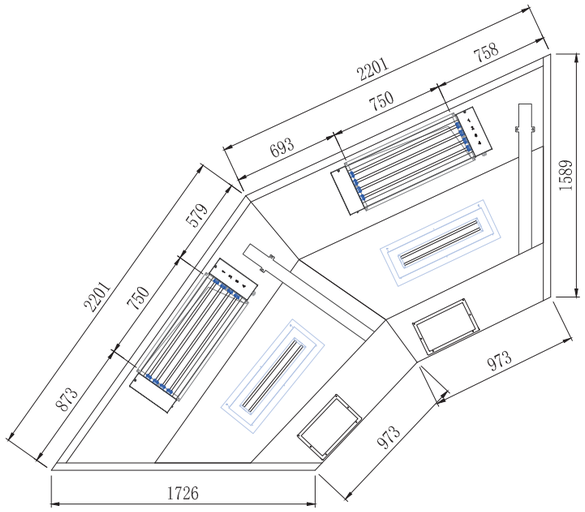

俯视图

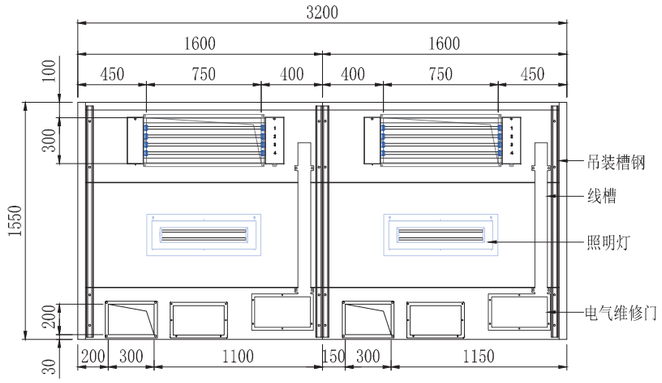

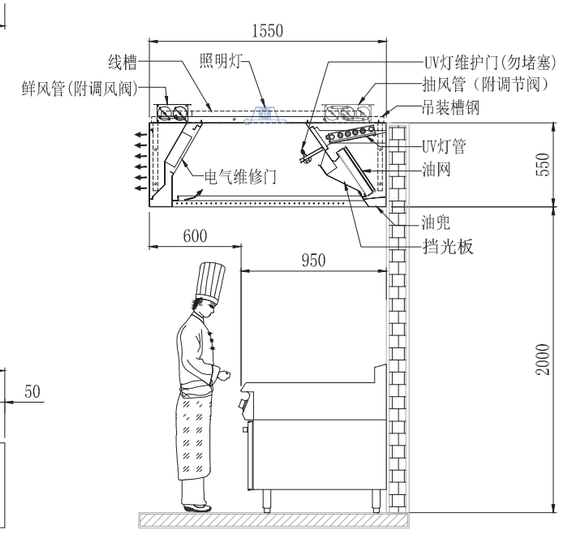

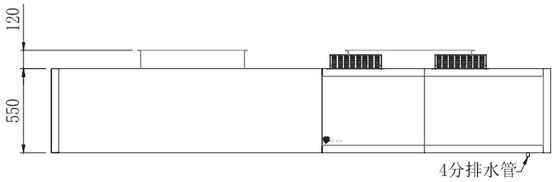

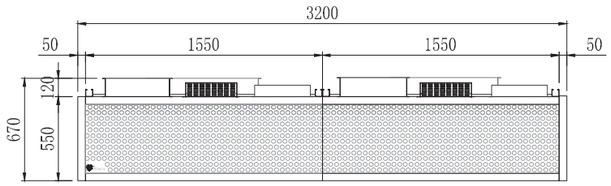

正视图

截面示图

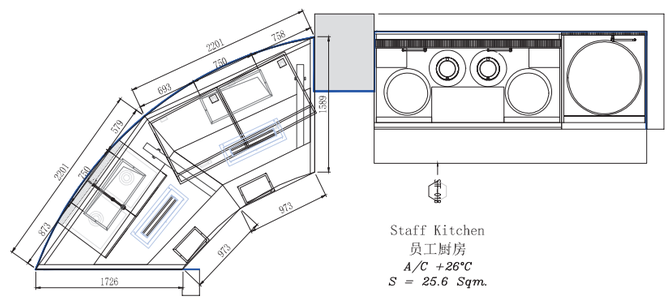

Direction Sign 视向标志 :

Product Specification / 产品规格

L/长 (mm)	W/宽 (mm)	H/高 (mm)	PCS / 节
/	1550	550	4

UV Hood Parameter UV烟罩参数	Power / HZ / PH / 功率 / 频数 / 相数		50Hz/220V
Model Configuration 型号配置	Oil Container Position / 油兜位置		左
	Centripental Fan / 风机		有
	Material / 材料		S/S 304
	Water Outlet Position / 去水位置		右（见图）
	DP-50 Water pump / DP-50 排水泵		/
	DP-50 Water pump / DP-60 排水泵		/
Exhaust 抽风	Exhaust Volume(m^3/s) / 抽风量(m^3/s)		3.38
	Specification / 规格		750*300
	Duct Opening (Qty) / 抽风口数量（个）		4
	Average Velocity(m/s) / 平均风速（m/s）		3.76
	Static Pressure Drop / 风阻		250
Make-Up Air 鲜风	Make-Up Air Volume (Hood) / 补风量(m^3/s)		0.74
	Specification / 规格		300*200
	Duct Opening (Qty) / 鲜风口数量（个）		2
	Average Velocity(m/s) / 平均风速（m/s）		6.16
	Static Pressure Drop / 风阻		100
make-up Air By Others / 通过其它途径补风（机电）(m^3/s)			1.97
Illumination Lighting 照明灯具	Tube / 灯管(T5)		T5
	Spotlight / 射灯(LED)		/
	Spotlight / 射灯(IP65)		/
UV Tube UV 灯管	Low Temp 低 温	(Long/长) 80W	/
		(Short/短) 40W	16
	High Temp 高 温	(Long/长) 300W	/
		(Short/短) 180W	/

Remarks / 备注:

(1)图示风量&风压需求仅为烟罩所需的数据，未考虑暖通管道长度、风阀、弯头及其它过滤器产生的损耗。

(2)烟罩安装高度2.0m，安装位置若高于设计高度，则需要适当增加排风量

Project / 项目 : 嘉善希尔顿酒店	**Model** 产品型号		**Control Box Model** 控制箱型号		**Floor** 楼层	/	**Draftman** 设计员		**Revision** 修订	V1.0
Item No / 产品编号 : STF-018	**Product Description** 产品说明	紫外线烟罩内置风帘，前补鲜风，	**Control Box Item No** 控制箱对应编号	STF-018a	**Scale** 比例	NTS	**Checked** 审核		**Date** 日期	2022.08.17

Customer / 客户确认:

(Date) / 日期:

本设计方案是公司的私有财产，不得复制、披露，或未经公司书面许可，不可擅自转发给第三方。

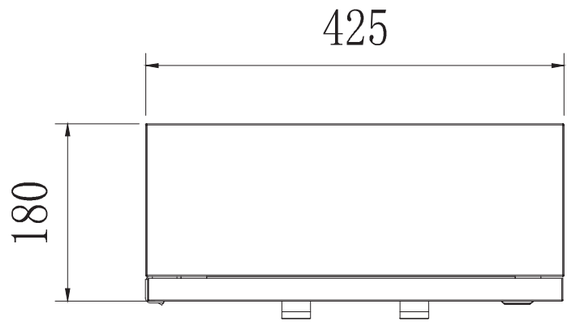

俯视图

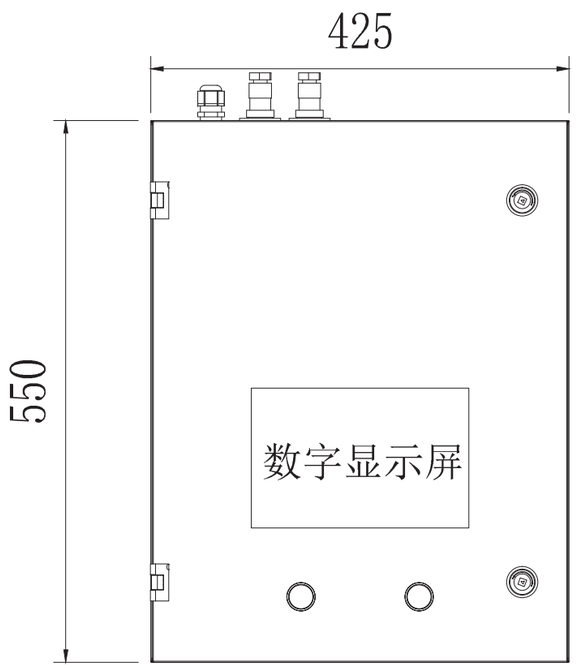

正视图

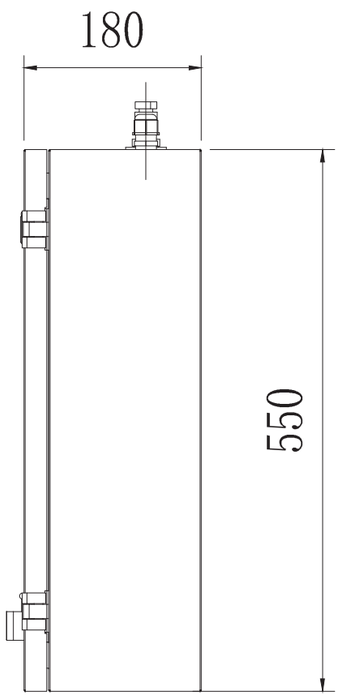

侧视图

Direction Sign 视向标记 :

Designer 设计	Duncan	Scale 比例	NTS
Date 日期	2022.08.17	Revision 修订	V1.0
Material 材料		S/S304	
Auto-Cleaning 水洗		/	

CB Item 控制箱编号	Corresponding Hood 对应烟罩	Model 产品型号	Signal Line 信号线(m)	电源 C.P
BAK-045a	BAK-045		15	220V/50Hz/1KW
AHK-035a	AHK-035/AHK-068		15	220V/50Hz/3.5KW
OPE-018a	OPE-018/OPE-013		15	220V/50Hz/3KW
OWS-016a	OWS-016/OWS-005		15	220V/50Hz/2.5KW
OTE-008a	OTE-008		15	220V/50Hz/1KW
BHK-004a	BHK-004/BHK-035/ BHK-055		15	220V/50Hz/5KW
BBQ-025a	BBQ-025		15	220V/50Hz/2KW
SQT-028a	SQT-028/SQT-026		15	220V/50Hz/3.5KW
CHK-026a	CHK-026/DIM-041		15	220V/50Hz/5KW
STF-018a	STF-018		15	220V/50HZ/3KW

Project/ 项目:

嘉善希尔顿酒店

Product Specification 产品规格			Technical Parameter 技术参数:			
L/长 (mm)	W/宽 (mm)	H/高 (mm)	风机联动功能 Fan interlock	进出水管 Water inlet/outlet	来水温度 Incoming water temperature	出水压力 Outlet water pressure
425	180	550	有	/	/	/

Remarks/ 备注:

控制箱安装位置要求:
1，必须安装在干燥通风良好处。
2，控制箱底部至完成地面1250mm。

Customer/ 客户确认:

(Date)日期:

嘉善希尔顿酒店

Project 项目	Date 日期	Designer 设计	Revision 版本
嘉善希尔顿酒店	2022.08.16	Duncan	V1.0

														Estimated Exhaust Volume 预计抽风量							Tolal make-up Air Volume（80%） 总补风量（80%）									Electrical 电器规格	
Area	Item	Brand	Model	Qty.	Section	Equipment	UV Output	No.of Tube	Hood Dimension(mm)			Open Faces	Face Velocity	Exhaust Volume		Size of Exhaust Flange		No. of Exhaust Flange	Exhaust Duct Air Flow Velocity	Pressure Drop	Make-up Air Volume		Size of Make-Up Air Flange		Duct qty	Make-up Air duct Air Speed	Pressure Drop	Emitted from Others 通过其它途径补风		Total Make-up Air Volume	Power / section	Frequency/ phase
区域	项目	品牌	型号	数量	節	炉具	UV 管功率	UV 管数	烟罩尺寸(mm)			开放面数	进风面风速	抽风量		抽风法兰口尺寸		抽风法兰口数量	抽风管风速	风压降	补風量		补风法兰口尺寸		补风法兰口數量	补风法兰口风速	风压降	补风量		总补风	功率 節	频率/相數
									Length L(mm)	Depth D(mm)	Heigth H(mm)		m/s	(m^3/s)	(m^3/H)	L(mm)	D(mm)	个	(m/s)	Pa	(m^3/S)	(m^3/H)	L(mm)	D(mm)	Qty	(m/s)	Pa	(m^3/S)	(m^3/H)	(m^3/H)	Watt	Hz/phase
BAK	045			1					2,600	1,250	550			0.93	3,337	450	300	2	3.43	250	0.37	1335	200	200	2	4.64	100	0.37	1335	2670	600	50/single
					1	铁板烧_开放式	40 W	4	1,300	1,250	550	1	0.3	0.47	1,685	450	300	1	3.47		0.19	674	200	200	1			0.19	674			
					2	电磁炉	40 W	4	1,300	1,250	550	2	0.15	0.46	1,652	450	300	1	3.40		0.18	661	200	200	1			0.18	661			
AHK	035			1					6,200	1,400	550			3.26	11,745	450	300	6	4.03	250	1.31	4698	300	200	6	3.63	100	1.31	4698	9396	600	50/single
					1	平头炉（燃气）_开放式_后厨	80 W	4	2,150	1,400	550	2	0.25	1.07	3,834	450	300	2	3.94		0.43	1534	300	200	2			0.43	1534			
					2	西餐炉（燃气）_扒炉_开放式-后	80 W	4	2,000	1,400	550	1	0.25	0.60	2,160	450	300	2	2.22		0.24	864	300	200	2			0.24	864			
					3	西式炸炉_开放式_后厨	80 W	4	2,150	1,400	550	2	0.375	1.60	5,751	450	300	2	5.92		0.64	2300	300	200	2			0.64	2300			
AHK	068			1					6,600	1,700	550			3.33	11,988	600	300	4	4.63	250	1.33	4795	400	200	4	4.16	100	1.33	4795	9590	600	50/single
					1	平头炉（燃气）_开放式_后厨	40 W	4	1,700	1,700	550	2	0.25	1.02	3,672	750	300	1	4.53		0.41	1469	500	200	1			0.41	1469			
					2	西餐炉（燃气）_扒炉_开放式-后	40 W	4	1,700	1,700	550	1	0.25	0.51	1,836	750	300	1	2.27		0.20	734	500	200	1			0.20	734			
					3	西式炸炉_开放式_后厨	40 W	4	2,300	1,700	550	2	0.375	1.80	6,480	450	300	2	6.67		0.72	2592	300	200	2			0.72	2592			
OPE	018			1					4,100	1,300	550			2.01	7,236	450	300	4	3.72	250								1.61	5789	5789	600	50/single
					1	煮面炉（燃气）_后厨	80 W	4	2,050	1,300	550	2	0.25	1.01	3,618	450	300	2	3.72									0.80	2894			
					2	煮面炉（燃气）_后厨	80 W	4	2,050	1,300	550	2	0.25	1.01	3,618	450	300	2	3.72									0.80	2894			
OPE	013			1					6,100	1,900	550			4.13	14,861	450	300	6	5.10	250								3.30	11889	11889	600	50/single
					1	中式炒炉（电）_开放式	80 W	4			550	3	0.4	2.02	7,258	450	300	2	7.47									1.61	5806			
					2	平头炉（电）_开放式_后厨	80 W	4			550	2	0.2	0.38	1,382	450	300	2	1.42									0.31	1106			
					3	万能蒸烤炉（电）_开放式-后厨	80 W	4			550	2	0.25	0.72	2,592	450	300	1	5.33									0.58	2074			
					4	蒸柜（电）_开放式_后厨	80 W	4			550	3	0.3	1.01	3,629	450	300	1	7.47									0.81	2903			
OWS	016			1					6,300	1,950	550			3.13	11,284	450	300	6	3.87	250								2.51	9027	9027	600	50/single
					1	燃气_电热烧烤炉_开放式_后厨	80 W	4			550	3	0.3	1.37	4,925	450	300	2	5.07									1.09	3940			
					2	西式炸炉（电）_开放式_后厨	80 W	4			550	2	0.3	0.36	1,296	450	300	1	2.67									0.29	1037			
					3	西餐炉（电）_扒炉_开放式-后厨	80 W	4			550	2	0.22	0.26	950	450	300	1	1.96									0.21	760			
					4	西餐炉（电）_扒炉_开放式-后厨	80 W	4			550	2	0.22	0.42	1,521	450	300	1	3.13									0.34	1217			
					5	平头炉（电）_开放式_后厨	80 W	4			550	3	0.2	0.72	2,592	450	300	1	5.33									0.58	2074			
OWS	005			1					2,000	1,250	550			0.98	3,510	750	300	1	4.33	250								0.78	2808	2808	600	50/single
					1	万能蒸烤炉（燃气）_后厨	80 W	4	2,000	1,250	550	2	0.25	0.98	3,510	750	300	1	4.33									0.78	2808			
OTE	008			1					2,250	1,350	550			1.80	6,480	750	300	2	4.00	250								1.44	5184	5184	600	50/single
					1	铁板烧_开放式	80 W	4			550	3	0.3	0.86	3,110	750	300	1	3.84									0.69	2488			
					2	铁板烧_开放式					550	3	0.3	0.94	3,370	750	300	1	4.16									0.75	2696			

Area	Item	Brand	Model	Qty.	Section	Equipment	UV Output	No.of Tube	Hood Dimension(mm)			Open Faces	Face Velocity	Exhaust Volume		Size of Exhaust Flange		No. of Exhaust Flange	Exhaust Duct Air Flow Velocity	Pressure Drop	Make-up Air Volume		Size of Make-Up Air Flange		Duct qty	Make-up Air duct Air Speed	Pressure Drop	Emitted from Others 通过其它途径补风		Total Make-up Air Volume	Power / section	Frequency/ phase
区域	项目	品牌	型号	数量	節	炉具	UV 管功率	UV 管数	烟罩尺寸(mm)			开放面数	进风面风速	抽风量		抽风法兰口尺寸		抽风法兰口数量	抽风管风速	风压降	补風量		补风法兰口尺寸		补风法兰口数量	补风法兰口风速	风压降	补风量		总补风	功率 節	频率/相數
									Length L(mm)	Depth D(mm)	Heigth H(mm)		m/s	(m^3/s)	(m^3/H)	L(mm)	D(mm)	个	(m/s)	Pa	(m^3/S)	(m^3/H)	L(mm)	D(mm)	Qty	(m/s)	Pa	(m^3/S)	(m^3/H)	(m^3/H)	Watt	Hz/phase
BHK	004			1					5,350	1,650	550			2.10	7,560	750	300	3	3.11	250	0.84	3024	500	200	3	2.80	100	0.84	3024	6048	600	50/single
					1	摇摆蒸汽炉（燃气）_开放式_后厨	40 W	4	1,800	1,650	550	2	0.25	1.04	3,726	750	300	1	4.60		0.41	1490	500	200	1			0.41	1490			
					2	万能蒸烤炉（燃气）_后厨	40 W	4	1,750	1,650	550	1	0.25	0.53	1,890	750	300	1	2.33		0.21	756	500	200	1			0.21	756			
					3	万能蒸烤炉（燃气）_后厨	40 W	4	1,800	1,650	550	1	0.25	0.54	1,944	750	300	1	2.40		0.22	778	500	200	1			0.22	778			
BHK	055			1					7,150	1,700	550			4.25	15,293	750	300	4	4.72	250	1.70	6117	500	200	4	4.25	100	1.70	6117	12234	600	50/single
					1	中式炒炉(燃气)_后厨	40 W	4	1,800	1,700	550	2	0.4	1.68	6,048	750	300	1	7.47		0.67	2419	500	200	1			0.67	2419			
					2	中式炒炉(燃气)_后厨	40 W	4	1,775	1,700	550	1	0.4	0.85	3,067	750	300	1	3.79		0.34	1227	500	200	1			0.34	1227			
					3	中式炒炉(燃气)_后厨	40 W	4	1,775	1,700	550	1	0.4	0.85	3,067	750	300	1	3.79		0.34	1227	500	200	1			0.34	1227			
					4	中式炒炉(燃气)_后厨	40 W	4	1,800	1,700	550	1	0.4	0.86	3,110	750	300	1	3.84		0.35	1244	500	200	1			0.35	1244			
BBQ	025			1					5,800	1,500	550			2.90	10,422	750	300	3	4.29	250	1.16	4169	500	200	3	3.86	100	1.16	4169	8338	600	50/single
					1	平头炉（燃气）_开放式_后厨		1	1,950	1,500	550	1	0.25	0.59	2,106	750	300	1	2.60		0.23	842	500	200	1			0.23	842			
					2	烤鸭/猪炉	40 W	4	1,900	1,500	550	1	0.5	1.14	4,104	750	300	1	5.07		0.46	1642	500	200	1			0.46	1642			
					3	烤鸭/猪炉	40 W	4	1,950	1,500	550	1	0.5	1.17	4,212	750	300	1	5.20		0.47	1685	500	200	1			0.47	1685			
BHK	035			1					3,300	1,400	550			1.87	6,723	750	300	2	4.15	250	0.75	2689	500	200	2	3.74	100	0.75	2689	5378	600	50/single
					1	平头炉（燃气）_开放式_后厨	40 W	4	1,650	1,400	550	1	0.25	0.50	1,782	750	300	1	2.20		0.20	713	500	200	1			0.20	713			
					2	西式炸炉_开放式_后厨	40 W	4	1,650	1,400	550	2	0.375	1.37	4,941	750	300	1	6.10		0.55	1976	500	200	1			0.55	1976			
SQT	028			1					5,600	1,550	550			2.61	9,396	750	300	3	3.87	250	1.04	3758	500	200	3	3.48	100	1.04	3758	7517	600	50/single
					1	万能蒸烤炉（燃气）_后厨	40 W	4	1,900	1,550	550	2	0.25	1.04	3,726	750	300	1	4.60		0.41	1490	500	200	1			0.41	1490			
					2	万能蒸烤炉（燃气）_后厨	40 W	4	1,800	1,550	550	1	0.25	0.54	1,944	750	300	1	2.40		0.22	778	500	200	1			0.22	778			
					3	万能蒸烤炉（燃气）_后厨	40 W	4	1,900	1,550	550	2	0.25	1.04	3,726	750	300	1	4.60		0.41	1490	500	200	1			0.41	1490			
SQT	026			1					5,600	1,700	550			3.28	11,815	750	300	3	4.86	250	1.31	4726	500	200	3	4.38	100	1.31	4726	9452	600	50/single
					1	西餐炉（燃气）_扒炉_开放式-后	40 W	4	1,900	1,700	550	2	0.25	0.93	3,348	750	300	1	4.13		0.37	1339	500	200	1			0.37	1339			
					2	中式炒炉(燃气)_后厨	40 W	4	1,800	1,700	550	1	0.4	0.86	3,110	750	300	1	3.84		0.35	1244	500	200	1			0.35	1244			
					3	中式炒炉(燃气)_后厨	40 W	4	1,900	1,700	550	2	0.4	1.49	5,357	750	300	1	6.61		0.60	2143	500	200	1			0.60	2143			
SQT	026			1					10,800	1,700	550			6.12	22,027	450	300	10	4.53	250	2.45	8811	300	200	10	4.08	100	2.45	8811	17621	600	50/single
					1	中式炒炉(燃气)_后厨	40 W	4	2,175	1,700	550	2	0.4	1.86	6,696	750	300	2	4.13		0.74	2678	500	200	2			0.74	2678			
					2	中式炒炉(燃气)_后厨	40 W	4	2,150	1,700	550	1	0.4	1.03	3,715	750	300	2	2.29		0.41	1486	500	200	2			0.41	1486			
					3	中式炒炉(燃气)_后厨	40 W	4	2,150	1,700	550	1	0.4	1.03	3,715	750	300	2	2.29		0.41	1486	500	200	2			0.41	1486			
					4	中式炒炉(燃气)_后厨	40 W	4	2,150	1,700	550	1	0.4	1.03	3,715	750	300	2	2.29		0.41	1486	500	200	2			0.41	1486			
					5	万能蒸烤炉（燃气）_后厨	40 W	4	2,175	1,700	550	2	0.25	1.16	4,185	750	300	2	2.58		0.47	1674	500	200	2			0.47	1674			
DIM	041			1					5,150	1,500	550			2.85	10,244	750	300	3	4.22	250	1.14	4098	500	200	3	3.79	100	1.14	4098	8195	600	50/single
					1	西式炸炉_开放式_后厨	40 W	4	1,750	1,500	550	1	0.375	0.79	2,835	750	300	1	3.50		0.32	1134	500	200	1			0.32	1134			
					2	蒸柜（燃气）_开放式_后厨	40 W	4	1,650	1,500	550	1	0.35	0.69	2,495	750	300	1	3.08		0.28	998	500	200	1			0.28	998			
					3	蒸柜（燃气）_开放式_后厨	40 W	4	1,750	1,500	550	2	0.35	1.37	4,914	750	300	1	6.07		0.55	1966	500	200	1			0.55	1966			

Area	Item	Brand	Model	Qty.	Section	Equipment	UV Output	No.of Tube	Hood Dimension(mm)			Open Faces	Face Velocity	Exhaust Volume		Size of Exhaust Flange		No. of Exhaust Flange	Exhaust Duct Air Flow Velocity	Pressure Drop	Make-up Air Volume		Size of Make-Up Air Flange		Duct qty	Make-up Air duct Air Speed	Pressure Drop	Emitted from Others 通过其它途径补风		Total Make-up Air Volume	Power / section	Frequency/ phase
区域	項目	品牌	型号	数量	節	炉具	UV 管功率	UV 管数	烟罩尺寸(mm)			开放面数	进风面风速	抽风量		抽风法兰口尺寸		抽风法兰口数量	抽风管风速	风压降	补風量		补风法兰口尺寸		补风法兰口数量	补风法兰口风速	风压降	补风量		总补风	功率 節	频率/相数
									Length L(mm)	Depth D(mm)	Heigth H(mm)		m/s	(m^3/s)	(m^3/H)	L(mm)	D(mm)	个	(m/s)	Pa	(m^3/S)	(m^3/H)	L(mm)	D(mm)	Qty	(m/s)	Pa	(m^3/S)	(m^3/H)	(m^3/H)	Watt	Hz/phase
STF	018			1							550			3.38	12,182	750	300	4	3.76	250	0.74	2661	300	200	2	6.16	100	1.97	7085	9746	600	50/single
					1	蒸柜（燃气）_开放式_后厨	40 W	4	2,200	1,550	550	1	0.35	0.92	3,326	750	300	1	4.11		0.37	1331	300	200	1			0.37	1331			
					2	蒸柜（燃气）_开放式_后厨	40 W	4	2,200	1,550	550	1	0.35	0.92	3,326	750	300	1	4.11		0.37	1331	300	200	1			0.37	1331			
					3	中式炒炉(燃气)_后厨	40 W	4	1,600	1,550	550	1	0.4	0.77	2,765	750	300	1	3.41									0.61	2212			
					4	中式炒炉(燃气)_后厨	40 W	4	1,600	1,550	550	1	0.4	0.77	2,765	750	300	1	3.41									0.61	2212			

Item Specification (Equipment Catalog)
外购件设备

Model No (设备型号):	
Item (名称):	单玻璃门酒吧展示柜
Brand (品牌):	
Item No.(设备编号):	BTE-017;PAN-003
Description (产品描述)	

1 Glass Door Bottle Cooler

Dimensions：600x530x(895+8)Hmm

Description：
(Pls refer to Chinese details)

单玻璃门酒吧展示柜

尺寸：600x530x(895+8)Hmm

规格：
单门饮料柜
全不锈钢柜体
双层氩气涂层玻璃自动关合门，配嵌入式锁
制冷机组：泰康
采用无 CFC的环保雪种(R-134a),柜体 50mm环保绝缘材料 暖光照明
可承受 32℃环境温度
柜内要求温度：+4℃~+10℃
容量：9瓶(440ml/瓶)
内置化水盆,自动再蒸发系统
配有二层不锈钢层孔板

电功率：0.6KW 220V/1/50Hz
符合 HACCP 国际卫生标准。

Item Specification (Equipment Catalog)
外购件设备

Model No (设备型号):	
Item (名称):	双玻璃门酒吧展示柜
Brand (品牌):	
Item No.(设备编号):	EXE-051
Description (产品描述)	
2 Glass Door Bottle Cooler Dimensions：900x543x(800+8) mm Description： (Pls refer to Chinese details)	**双玻璃门酒吧展示柜** 尺寸：900x543x(800+8) mm 规格： 双门饮料柜 全不锈钢柜体 双层氩气涂层玻璃自动关合门，配嵌入式锁 制冷机组:泰康 采用无 CFC的环保雪种(R-134a),柜体 50mm环保绝缘材料 暖 光照明 可承受 32℃环境温度 柜内要求温度：+4℃~+10℃ 容量:14瓶(440ml/瓶) 内置化水盆,自动再蒸发系统 配有二层不锈钢层孔板 电功率：0.6KW　220V 符合 HACCP国际卫生标准

Item Specification (Equipment Catalog)
外购件设备

Model No (设备型号):	
Item (名称):	三玻璃门酒吧展示柜
Brand (品牌):	
Item No.（设备编号）:	BTE-001
Description (产品描述)	
3 Glass Door Bottle Cooler Dimensions： 1352x530x(800+8)mm Description： (Pls refer to Chinese details)	**三玻璃门酒吧展示柜** 尺寸：1352x530x(800+8)mm 规格： 三门饮料柜 全不锈钢柜体 双层氩气涂层玻璃自动关合门，配嵌入式锁 暖光照明 可承受 32℃环境温度 柜内要求温度：+4℃~+10℃ 内置化水盆,自动再蒸发系统 配有二层不锈钢层孔板 电功率：0.8KW　220V

Item Specification (Equipment Catalog)

外购件设备

Model No (设备型号):	
Item (名称):	单门高身酒柜
Brand (品牌):	
Item No.（设备编号）:	RMS-025;CDB-024

Description
(产品描述)

Upright 1Door Wine Cabinet Dimensions：645x635x1770 mm Description： (Pls refer to Chinese details)	**单门高身酒柜** 尺寸：645x635x1770mm 规格： 全不锈钢柜体 温度可在+4℃至+10℃内调节 电源：220V/50HZ/1 PHASE。

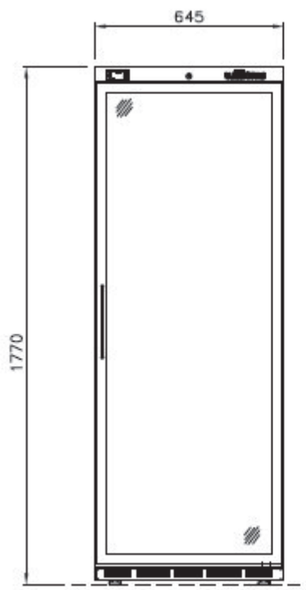

ELEVATION

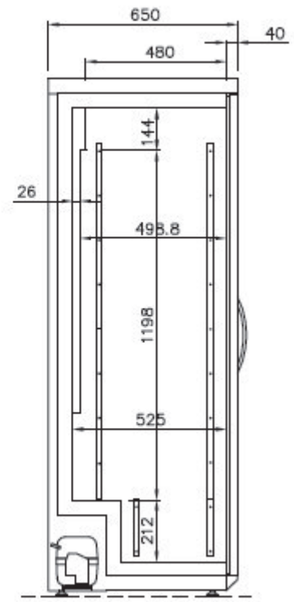

SIDE VIEW

Item Specification (Equipment Catalog)
外购件设备

Model No (设备型号):	
Item (名称):	FOH 甜品柜
Brand (品牌):	
Item No.(设备编号):	LOB-041
Description (产品描述)	

Front-Of-House Cake Display

Dimensions：
1800*850*1100mm
Description：
(Pls refer to Chinese details)

FOH 甜品柜

尺寸：1800*850*1100 mm
规格：

- 全柜采用双层超白强化发热玻璃配黑色丝印
- 顶前玻琅45°角接驳
- 底部配暖白色灯罩
- 暖白色LED灯带
- 循环气流设计防止食物变干
- 配置电化水盆， 无需连接排水管

Item Specification (Equipment Catalog)

外购件设备

Model No (设备型号):	
Item (名称):	分体式四抽屉平台高温雪柜
Brand (品牌):	
Item No.(设备编号):	OWS-004;OWS-014;OTE-015;OCK-016;OBA-018
Description (产品描述)	
4-Drawer Counter Refrigerator Dimensions： 1036*660*750mm Description： (Pls refer to Chinese details)	**分体式四抽屉平台高温雪柜** 尺寸：1036*660*750mm 规格： 四抽屉带嵌入式门锁 适放 1/1GN 容器 一体嵌入抽屉式制冷机组，无需现场维修，便于更换 环保绝缘材料内外不锈钢 活动式强力风冷系统 自动溶霜自动蒸发，1℃以上吹风式，1℃以下电热溶雪压 缩机组设计温度为 43°C 柜内要求温度：+1°C~+4°C 配有 4 件 GN1/1 层网

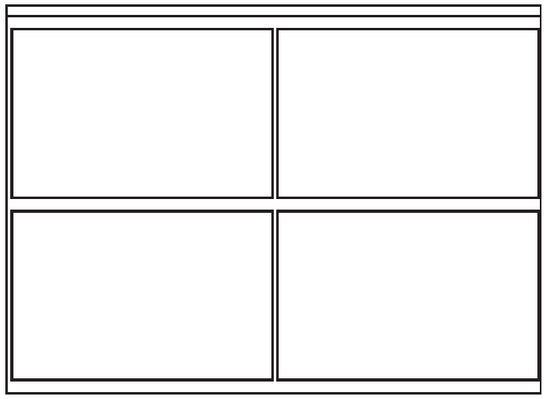

Item Specification (Equipment Catalog)

外购件设备

Model No (设备型号):	
Item (名称):	四抽屉平台高温雪柜
Brand (品牌):	
Item No.(设备编号):	OPE-007;LOB-037

Description
(产品描述)

Undercounter Refrigerator W/4 Drawers	**四抽屉平台高温雪柜**
Dimensions： 1549*660*750Hmm Description： (Pls refer to Chinese details)	尺寸：1549*660*750Hmm 规格： 两组4xGN1/1 抽屉带嵌入式锁 一体嵌入抽屉式制冷机组，无需现场维修，便于更换 环保绝缘材料 内外不锈钢 智能化控制面板，可进行数据传送，外接双温控探头，具有蜂鸣报警 无需冷凝排水　活动式强力风冷系统 自动溶霜自动蒸发 柜内要求温度：+1°C~+4°C 配有4件GN1/1PE 浸塑层网，配锁 电量：0.8kW 220V/1/50Hz 柜内底板冲压成型，圆角，符合HACCP 国际卫生标准

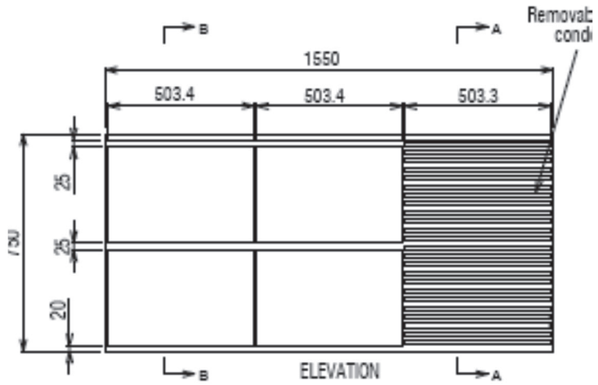

Item Specification (Equipment Catalog)

外购件设备

Model No (设备型号):	
Item (名称):	四抽屉平台高温雪柜
Brand (品牌):	
Item No.（设备编号）:	OPE-011;OBA-001
Description (产品描述)	
Undercounter Refrigerator W/4 Drawers Dimensions： 1549*660*750Hmm Description： (Pls refer to Chinese details)	**四抽屉平台高温雪柜** 尺寸：1549*660*750Hmm 规格： 一体嵌入抽屉式制冷机组，无需现场维修，便于更换 内外不锈钢 智能化控制面板，可进行数据传送，外接双温控探头，具有蜂鸣报警 无需冷凝排水 活动式强力风冷系统 自动溶霜自动蒸发 压缩机组设计温度为8°C 柜内要求温度：+1°C~+4°C 配有带N1/1PE 浸塑层网 220V/1/50Hz 柜内底板冲压成型，圆角，符合ACCP 国际卫生标准

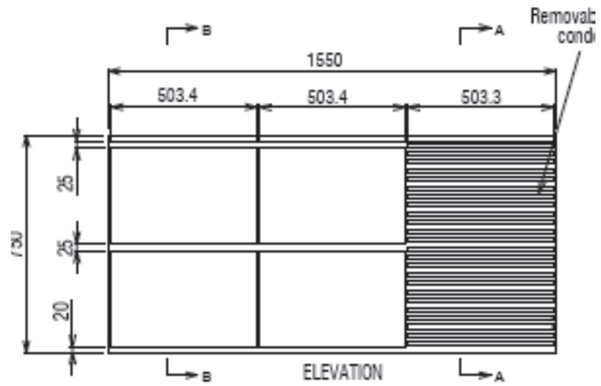

Item Specification (Equipment Catalog)
外购件设备

Model No (设备型号):	
Item (名称):	单门平台高温雪柜
Brand (品牌):	
Item NO. (设备编号):	CCK-021
Description (产品描述)	

1 Door Undercounter Chiller

Dimensions：
1102*770*850mm

Description：
(Pls refer to Chinese details)

单门平台高温雪柜

尺寸：1102*770*850 mm

规格：
单门带嵌入抽屉式制冷机组，无需现场维修，便于更换，左置
环保绝缘材料 内外不锈钢,台面不锈钢板厚 1.5mm
智能化控制面板，可进行数据传送，外接双温控探头，具有蜂鸣报警及故障码显示功能
无需冷凝排水,活动式强力冷风系统
自动溶霜自动蒸发
压缩机组设计温度为 43°C
柜内要求温度：+1°C~+4°C
不锈钢可调负重柜脚
220V/1/50Hz
柜内底板冲压成型，圆角，符合 HACCP 国际卫生标准。

Item Specification (Equipment Catalog)
外购件设备

Model No (设备型号):	
Item (名称):	单门平台高温雪柜
Brand (品牌):	
Item No.(设备编号):	CPA-008
	Description (产品描述)
1 Door Undercounter Chiller Dimensions： 1102*770*850mm Description： (Pls refer to Chinese details)	**单门平台高温雪柜** 尺寸：1102*770*850 mm 规格： 单门带嵌入抽屉式制冷机组，无需现场维修，便于更换，左置 环保绝缘材料 内外不锈钢 台面不锈钢板厚5mm 智能化控制面板，可进行数据传送，外接双温控探头，具有蜂鸣报警及故障码显示功能 无需冷凝排水 活动式强力冷风系统 自动溶霜自动蒸发　压缩机组设计温度为8°C 柜内要求温度：+1°C~+4°C 4 只50mm 高不锈钢可调负重柜脚 220V/1/50Hz 柜内底板冲压成型，圆角，符合ACCP 国际卫生标准。

Item Specification (Equipment Catalog)
外购件设备

Model No (设备型号):	
Item (名称):	双抽屉平台高温雪柜
Brand (品牌):	
Item NO. (设备编号):	ACK-004
Description (产品描述)	
Undercounter Refrigerator W/2 Drawers Dimensions： 1102*770*850mm Description： (Pls refer to Chinese details)	**双抽屉平台高温雪柜** 尺寸：1102*770*850 mm 规格： 环保保绝缘材料 内外不锈钢 台面不锈钢板厚：1.5mm 智能化控制面板，可进行数据传送，外接双温控探头，具有蜂鸣报警及故障码显示功能 无需冷凝排水　活动式强力风冷系统 自动溶霜自动蒸发　压缩机组设计温度为 43°C 柜内要求温度：+1°C-+4°C 220V/1/50Hz 柜内底板冲压成型，圆角，符合 HACCP国际卫生标准

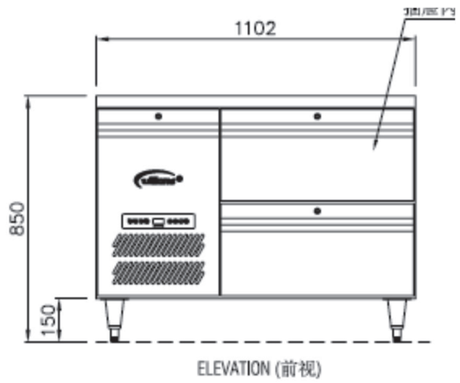

Item Specification (Equipment Catalog)

外购件设备

Model No (设备型号):	
Item (名称):	双门平台高温雪柜
Brand (品牌):	
Item No.(设备编号):	PAS-014;CHO-025;STF-006;LOB-013;BCK-015; DIM-034
Description (产品描述)	
Work Top 2 Doors Chiller Dimensions： 1765*770*850mm Description： (Pls refer to Chinese details)	**双门平台高温雪柜** 尺寸：1765*770*850mm 规格： 双门带嵌入式锁 适放 2/1GN 一体嵌入抽屉式制冷机组，无需现场维修，便于更换，右置 内外不锈钢　台面不锈钢板厚 1.5mm 智能化控制面板，可进行数据传送，外接双温控探头，具有蜂鸣报警及故障码显示功能 无需冷凝排水　活动式强力风冷系统 自动溶霜自动蒸发 压缩机组设计温度为 43°C 柜内要求温度：+1℃~+4℃ 220V/1/50Hz 柜内底板冲压成型，圆角，符合 HECCP国际卫生标准。

Item Specification (Equipment Catalog)

外购件设备

Model No (设备型号):	
Item (名称):	四抽屉平台高温雪柜(大理石台面)
Brand (品牌):	
Item No.(设备编号):	AHK-008;SUS-014;ACK-008;CBC-008
Description (产品描述)	
4-Drawer Counter Refrigerator Dimensions： 1765x770x850Hmm Description： (Pls refer to Chinese details)	**四抽屉平台高温雪柜(大理石台面)** 尺寸：1765x770x850Hmm 规格： 双组N2/1 抽屉带嵌入式锁 适放GN 容器 环保绝缘材料 内外不锈钢　台面不锈钢板厚mm 智能化控制面板，可进行数据传送，外接双温控探头，具有蜂鸣报警及故障码显示功能 无需冷凝排水　活动式强力风冷系统 自动溶霜自动蒸发 压缩机组设计温度为℃ 柜内要求温度：+1℃~+4℃ 220V/1/50Hz 柜内底板冲压成型，圆角，符合CP 国际卫生标准

Item Specification (Equipment Catalog)

外购件设备

Model No (设备型号):	
Item (名称):	双门平台高温雪柜
Brand (品牌):	
Item No.(设备编号):	FRU-011;PAS-008;BBQ-014;CHK-008;CDB-014
Description (产品描述)	

2 Doors Counter Chiller

Description：
(Pls refer to Chinese details)

双门平台高温雪柜

尺寸：1765*770*850mm

规格：
双门带嵌入式锁 适放 2/1G N 容器
一体嵌入抽屉式制冷机组，无需现场维修，便于更换，左置
保绝缘材料
内外不锈钢 台面不锈钢板厚 1.5mm
智能化控制面板，可进行数据传送，外接双温控探头，具有风鸣报警及故障码显示功能
无需冷凝排水,活动式强力风冷系统
自动溶霜自动蒸发
压缩机组设计温度为 43℃
柜内要求温度：+1℃~+4℃

220V/1/50Hz
柜内底板冲压成型，圆角，符合国际卫生标准。

Item Specification (Equipment Catalog)

外购件设备

Model No (设备型号):	
Item (名称):	四抽屉平台高温雪柜
Brand (品牌):	
Item No.(设备编号):	CCK-014
Description (产品描述)	
Work Top 4 Drawers Chiller Dimensions： 1765*770*850 MM Description： (Pls refer to Chinese details)	**四抽屉平台高温雪柜** 尺寸：1765*770*850 MM 规格： 双组 2*GN 2/1 抽屉带嵌入式锁 活动式整套 Compact 抽屉路轨 适放 2/1GN 容器 环保绝缘材料 内外不锈钢　台面不锈钢板厚 1.5mm 智能化控制面板，可进行数据传送，外接双温控探头，具有蜂鸣报警及故障码显示功能 无需冷凝排水　活动式强力风冷系统 自动溶霜自动蒸发　压缩机组设计温度为 43°C 柜内要求温度：+1°C~+4°C 220V/1/50Hz 柜内底板冲压成型，圆角，符合 HACCP 国际卫生标准

Item Specification (Equipment Catalog)

外购件设备

Model No (设备型号):	
Item (名称):	双门高身高温雪柜
Brand (品牌):	
Item No. (设备编号):	REC-004;VEG-011;FRU-002;CHO-016;CPR-004; CPR-011;CCK-002;EXE-007
Description (产品描述)	
2-Door Upright Refrigerator Dimensions：737*824*1975 mm Description： (Pls refer to Chinese details)	**双门高身高温雪柜** 尺寸：737*824*1975 mm 规格： 双门带锁 适放1/1 及1GN 容器 制冷机组安装在顶部，可拆卸 绝缘材料 活动式强力风冷系统， 自动溶霜自动蒸发 可承受32℃环境温度 柜内要求温度：+1℃~+4℃ 配有4件GN2/1 浸塑层架 150mm 高不锈钢可调较柜脚 电功率：0.5KW　220V/1/50Hz　符合ACCP 国际卫生标准。

Item Specification (Equipment Catalog)

外购件设备

Model No (设备型号):	D
Item (名称):	双玻璃门高身高温雪柜
Brand (品牌):	
Item No. (设备编号):	LAB-006

Description
(产品描述)

Upright Chiller,2 Glass Doors

Dimensions：737*824*1975 mm

Description：
(Pls refer to Chinese details)

双玻璃门高身高温雪柜

尺寸：737*824*1975 mm

规格：
双电热膜玻璃门带锁 适放 1/及 2/1GN容器
制冷机组安装在顶部，可拆卸
环保绝缘材料 活动式强力风冷系统，
自动溶霜自动蒸发
可承受 43℃环境温度
柜内要求温度：+1℃~+4℃

150mm不锈钢可调较柜脚
电功率：0.5KW 220V/1/50Hz 符合 HACCP环际卫生标准。

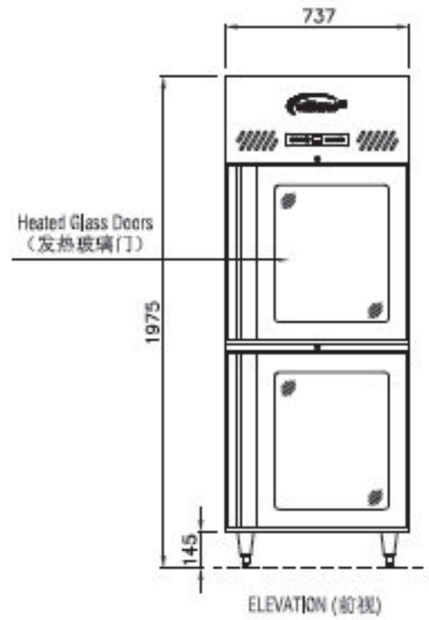

Item Specification (Equipment Catalog)

外购件设备

Model No (设备型号):	
Item (名称):	四玻璃门高身高温雪柜
Brand (品牌):	
Item No. (设备编号）:	DAI-007;BBQ-018;CDS-007;CPR-008;DIM-018; CBC-021
Description (产品描述)	
Upright Chiller,4 Glass Doors Dimensions： 1400*824*1975mm Description： (Pls refer to Chinese details)	**四玻璃门高身高温雪柜** 尺寸：1400*824*1975mm 规格： 闭带锁，适放 1/及 2/1G容器 制冷机组安装在顶部，可拆卸 环保绝缘材料 活动式强力风冷系统 自动溶霜自动蒸发 可承受 43℃环境温度 柜内要求温度：+1℃~+4℃ 配有件 GN2/浸塑层架 风 150m高不锈钢可调较柜脚 电功率：0.7KW　220V/1/50Hz 符合 HACC国际卫生标准。

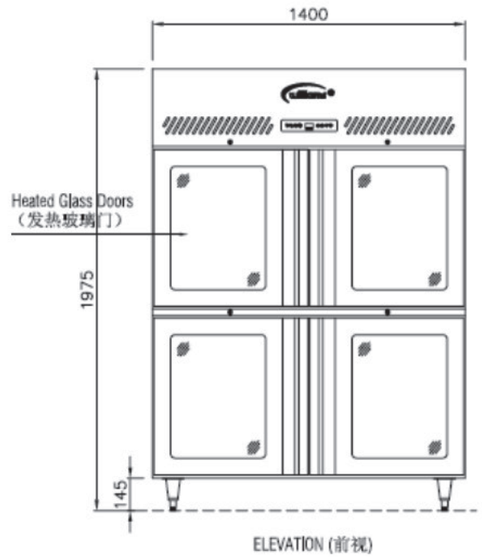

Item Specification (Equipment Catalog)

外购件设备

Model No (设备型号):	
Item (名称):	四玻璃门高身高温雪柜
Brand (品牌):	
Item No. (设备编号):	FLO-004;RMS-026;LOB-023;STC-008

Description
(产品描述)

Upright Chiller,4 Glass Doors

Dimensions：
1400*824*1975Hmm

Description：
(Pls refer to Chinese details)

四玻璃门高身高温雪柜

尺寸：1400*824*1975Hmm

规格：
四电热膜玻璃门带锁，适放 1/及 2/1GN容器
制冷机组安装在顶部，可拆卸
环保绝缘材料 活动式强力风冷系统
自动溶霜自动蒸发
可承受 43℃环境温度
柜内要求温度：+1℃~+4℃
配有件 GN2/浸塑层架
风 150m高不锈钢可调较柜脚
电功率：0.7KW　220V/1/50Hz 符合 HACC国际卫生标准。

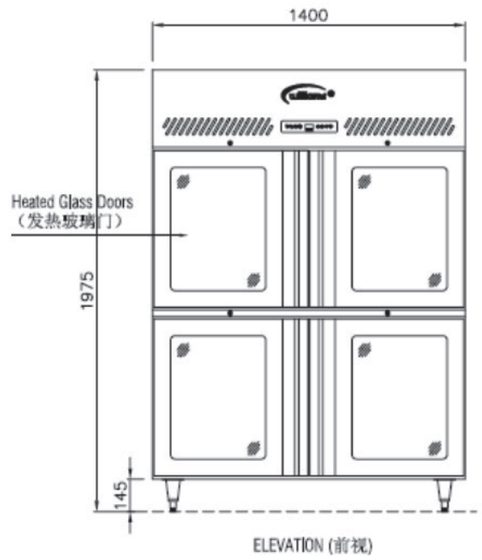

Item Specification (Equipment Catalog)

外购件设备

Model No (设备型号):	
Item (名称):	双门平台高温雪柜
Brand (品牌):	
Item No.(设备编号):	BHK-028
Description (产品描述)	
2-Door Counter Refrigerator Dimensions： 1370*670*850mm Description： (Pls refer to Chinese details)	**双门平台高温雪柜** 尺寸：1370*670*850mm 规格： 双门带嵌入式锁，适放 1/1GN 容器 一体嵌入抽屉式制冷机组，无需现场维修，便于更换，右置 环保绝缘材料 内外不锈钢，台面不锈钢板厚 1.5mm 智能化控制面板，可进行数据传送，外接双温控探头，具有风鸣报警及故障码显示功能 无需冷凝排水，活动式强力风冷系统，自动溶霜自动蒸发 环境温度：43˚C 柜内要求温度：+1℃~+4℃ 电量：220V/ 0.5KW 柜内底板冲压成型，圆角，符合 HACCP 国际卫生标准

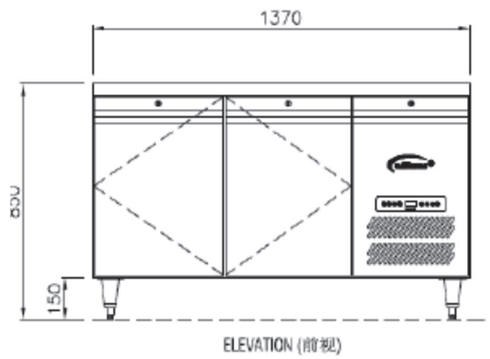

Item Specification (Equipment Catalog)

外购件设备

Model No (设备型号):	
Item (名称):	四抽屉平台高温雪柜
Brand (品牌):	
Item No.(设备编号):	AHK-075;CPR-014
Description (产品描述)	
Work Top 4 Drawers Chiller Dimensions：1370x670x850mm Description： (Pls refer to Chinese details)	**四抽屉平台高温雪柜** 尺寸： 1370x670x850mm 规 格： 双组 2xGN1/1 抽屉带嵌入式锁，，适放 1/1 一体嵌入抽屉式制冷机组，无需现场维修，便于更换，右置 内外不锈钢 台面不锈钢板厚 1.5mm 智能化控制面板，可进行数据传送，外接双温控探头，具有风鸣报警及故障码无需冷凝排水 活动式强力风冷系统，自动溶霜自动蒸发，压缩机组设计温度为 43°C 柜内要求温度：+1°C~+4°C，4 只 150mm 高不锈钢可调负重柜脚 电功率：0.5KW 220V/1/50Hz 柜内底板冲压成型，圆角，符合 HACCP 国际卫生标准

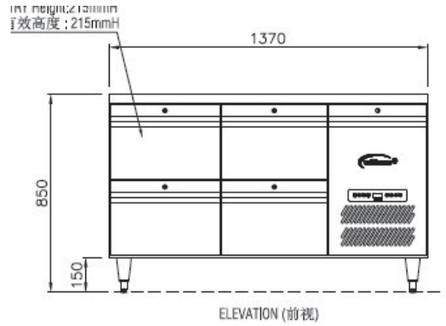

Item Specification (Equipment Catalog)

外购件设备

Model No (设备型号):	
Item (名称):	四抽屉平台高温雪柜
Brand (品牌):	
Item No.（设备编号）:	AHK-076;CPR-014a
Description (产品描述)	

Work Top 4 Drawers Chiller

Dimensions：
1370x670x850mm
Description：
(Pls refer to Chinese details)

四抽屉平台高温雪柜

尺寸：
1370x670x850mm 规
格：

双组 2xGN1/1 抽屉带嵌入式锁，活动式整套 Compex 抽屉路轨，适放 1/1GN
一体嵌入抽屉式制冷机组，无需现场维修，便于更换，右置
制冷压缩机组:法国泰康 ，风机马达:ELCO
采用无氟的环保雪种(R-134a) , 75mm 环保绝缘材料，内外不锈钢
台面不锈钢板厚 1.5mm
智能化控制面板，可进行数据传送，外接双温控探头，具有风鸣报警及故障
无需冷凝排水
活动式强力风冷系统，自动溶霜自动蒸发，压缩机组设计温度为 43℃
柜内要求温度：+1℃~+4℃，4 只 150mm 高不锈钢可调负重柜脚
电功率：0.5KW　220V/1/50Hz
柜内底板冲压成型，圆角，符合 HACCP 国际卫生标准

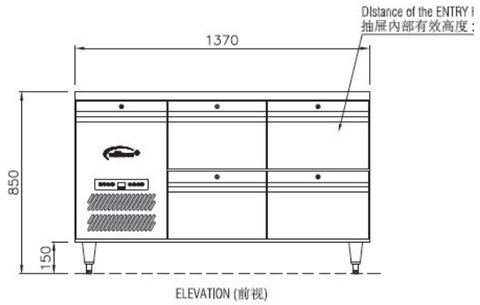

Item Specification (Equipment Catalog)

外购件设备

Model No (设备型号):	
Item (名称):	双门推车式高温雪柜
Brand (品牌):	
Item NO(编号):	SQT-013
Description (产品描述)	
Roll-In Refrigeration Dimensions： 1850x982x2370mm Description： (Pls refer to Chinese details)	**双门推车式高温雪柜** 尺寸：1850x982x2370mm 规格： 不锈钢外壳及内胆，配锁 适放 1/1 及 2/1GN 盆推车 制冷机组安装在顶部方便维修 带数字温度控制器，设报警器和故障安全功能 自动溶霜自动蒸发，可承受 43℃环境温度 柜内温度：+1℃~+4℃ 带嵌入式保温板 电功率：220V/1.1Kw 柜内底板冲压成型，圆角，符合 HACCP 国际卫生标准

Item Specification (Equipment Catalog)

外购件设备

Model No (设备型号):	
Item (名称):	四抽屉平台低温雪柜
Brand (品牌):	
Item No.(设备编号):	AHK-005
Description (产品描述)	
4 Drawers Counter Chiller Dimensions： 1765x770x850mmH Description： (Pls refer to Chinese details)	**四抽屉平台低温雪柜** 尺寸：1765x770x850mmH 规格： 双组4xGN2/1 抽屉带嵌入式锁 活动式整套Compex 抽屉路轨 适放1GN 容器 一体嵌入抽屉式制冷机组，无需现场维修，便于更换 环保绝缘材料 内外不锈钢 台面不锈钢板厚1.5mm 智能化控制面板，可进行数据传送，外接双温控探头，具有蜂鸣报警及故障码显示功能 无需冷凝排水,活动式强力风冷系统 电热管溶霜 柜内要求温度：-18°C~-22°C 电功率：1kW 220V/1/50Hz 柜内底板冲压成型，圆角，符合HACCP 国际卫生标准

Item Specification (Equipment Catalog)

外购件设备

Model No (设备型号):	
Item (名称):	双门高身低温雪柜
Brand (品牌):	
Item No.(设备编号):	DIM-021;CCK-002
Description (产品描述)	
Upright 2 Doors Freezer Dimensions：737*824*1975mm Description： (Pls refer to Chinese details)	**双门高身低温雪柜** 尺寸：737*824*1975mm 规格： 双门带锁 适放 1/1 及 2/1GN 容器 制冷机组安装在顶部，可拆卸 环保绝缘材料 活动式强力风冷系统， 电热管溶霜 可承受 43℃环境温度 柜内要求温度：-18℃~-22℃ 配有 4 件 GN2/1 浸塑层架 4 只 150mm 高不锈钢可调较柜脚 电功率：0.8KW 220V/1/50Hz 符合 HACCP 国际卫生标准。

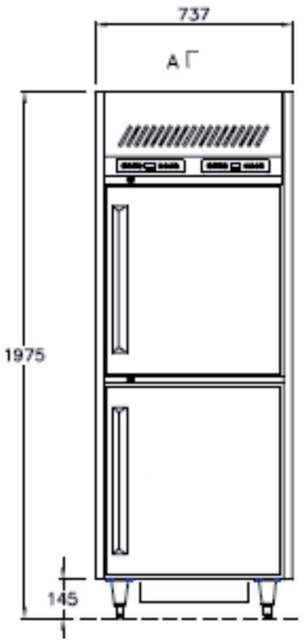

Item Specification (Equipment Catalog)

外购件设备

Model No (设备型号):	
Item (名称):	四门高身低温雪柜
Brand (品牌):	
Item NO. (编号):	SCA-005;CDS-006;CPR-005

Description
(产品描述)

Upright 4 Doors Freezer

Dimensions：1400*824*1975mm

Description：
(Pls refer to Chinese details)

四门高身低温雪柜

尺寸：1400*824*1975mm

规格：
4 门带锁，适放 1/1 及 2/1GN 容器
制冷机组安装在顶部，可拆卸
环保绝缘材料 活动式强力风冷系统，电热管溶霜
可承受 43℃环境温度
柜内要求温度：-18℃~-22℃
配有 8 件 GN2/1 浸塑层架
4 只 150mm 高不锈钢可调较柜脚
电功率：1.2KW　220V/1/50Hz
符合 HACCP 国际卫生标准。

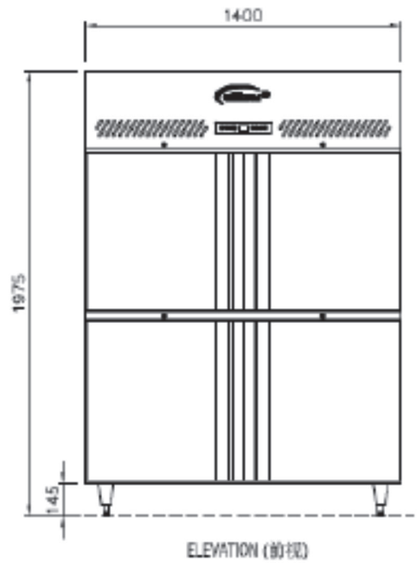

Item Specification (Equipment Catalog)

外购件设备

Model No (设备型号):	
Item (名称)：	单门平台低温雪柜
Brand (品牌)：	
Item NO. (编号):	BHK-025
	Description (产品描述)
1 Door Undercounter Freezer Dimensions：905*670*850mm Description： (Pls refer to Chinese details)	**单门平台低温雪柜** 尺寸：905*670*850mm 规格： 不锈钢外壳及内胆 单门带锁 适放 1/1GN容器 一体压缩机 有效容积：120L 电功率：0.8KW 220V/1/50Hz 电源插头：10A国际插头 运行温度：-22—18摄氏度 温控类型：WUMC3

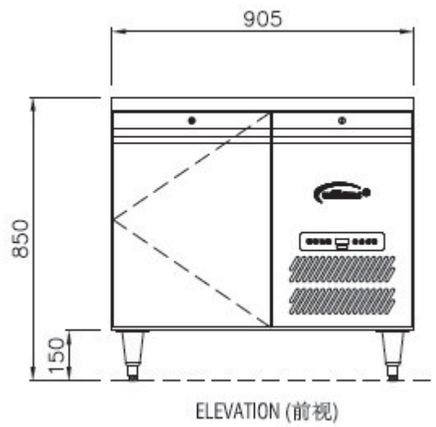

Item Specification (Equipment Catalog)

外购件设备

Model No (设备型号):	
Item (名称):	大单门宴会活动保温车
Brand (品牌):	
Item No. (设备编号):	BTS-003;STC-002;EXE-022

Description
(产品描述)

MOBILE HEATED BANQUET TROLLEY Dimensions：807*885*1768mm Description： (Pls refer to Chinese details)	**大单门宴会活动保温车** 尺寸：807*885*1768mm 规格： 单门配嵌入式锁　适放 16 个 2/1GN 容器 热柜专用循环风扇，均匀分布温度 保持食物温度在 78˚C~82˚C　电量：220V/2.2KW 不锈钢#304 内外身　开门小于 90 度，可自动关闭 内部配有不锈钢活动滑槽 75mm 无臭氧破坏绝缘柜体 电子操控板，数字控制显示 4 只重力刹车轮　可置 16 个 2/1GN 盆 符合 HACCP 食品卫生标准 可调式数字温度控制器。

Item Specification (Equipment Catalog)

外购件设备

Model No (设备型号):	
Item (名称):	双通保温柜
Brand (品牌):	
Item No.（设备编号）:	STF-012
Description (产品描述)	
Pass-Thru Holding Cabinet Dimensions： 807*885*1768mm Description： (Pls refer to Chinese details)	**双通保温柜** 尺寸：807*885*1768 mm 规格： 电量：220V/2.2KW 不锈钢#304 内外身 开门小于 90° 可自动关闭

Item Specification (Equipment Catalog)
外购件设备

Model No (设备型号):	
Item (名称):	大单门宴会冷藏车
Brand (品牌):	
Item No.(设备编号):	BTS-002;STC-001
Description (产品描述)	
Mobile Heated Cart(Chiller) Dimensions：807*885*2000mm Description： (Pls refer to Chinese details)	**大单门宴会冷藏车** 尺寸：807*885*2000mm 规格： 不锈钢#304 内外身 开门小于 90°可自动关闭 适放 16 格 2/1GN 盆 内部配有不锈钢活动滑槽 75mm 无臭氧破坏绝缘柜体 可调较数字温度控制器 配有车轮，前部车轮带刹车 温度范围：+1~+4℃ 符合 HACCP 食品卫生标准 电量：220V/0.8KW。

Item Specification (Equipment Catalog)

外购件设备

Model No (设备型号):	
Item (名称):	寿司展示柜
Brand (品牌):	
Item No.(设备编号):	OCK-013
Description (产品描述)	
Sushi Display Showcase Dimensions：1500*350*325 mm Description： (Pls refer to Chinese details)	**寿司展示柜** 尺寸：1500*350*325 mm 规格： 全柜采用单层超白玻璃配黑色丝印 顶前玻璃45度角接驳 配暖白色LED灯 V-cut可见边位 分体式、直冷式，需冷凝排水

Item Specification (Equipment Catalog)

外购件设备

Model No (设备型号):	
Item (名称):	急速冷藏冷冻柜
Brand (品牌):	
Item No.(设备编号):	PAS-002
Description (产品描述)	

Reach-In Blast Chiller Freezer

Dimensions：707*804*1905MM

Description：
(Pls refer to Chinese details)

急速冷藏冷冻柜

尺寸：707*804*1905MM

规格：
单门配嵌入式锁
风机马达:AXIAL FAN
制冷压缩机组:法国泰康
采用无 CFC 的环保雪种(R-404a)，柜体 75mm 环保绝缘材料 内外不锈钢　需冷凝排水　活动式强力风冷系统
电子操控板，数字控制显示
步步操作智能化控制面板,配一个食物温度探针
硬性或软性食物速冻方式可供选择
温度:+90℃/+3℃（90 分钟），+90℃/-18℃（240 分钟）
产量：50kg/次
容量：可置 13 个 1/1GN 压缩机组设计温度为 43℃
风重力刹车轮　电功率：2.2KW　220V/1/50Hz
柜内底板冲压成型，圆角，符合 HACCP 国际卫生标准。

Item Specification (Equipment Catalog)
外购件设备

Model No (设备型号):	
Item (名称):	推入式急速冷藏冷冻库 （含机组，机组由厨房工程分包商提供）
Brand (品牌):	
Item No. (项目编号):	BPR-012
Description (产品描述)	
Roll-In Blast Chiller Freezer Dimensions：1470*1250*2385mm Description： (Pls refer to Chinese details)	**推入式急速冷藏冷冻库** **（含机组，机组由厨房工程分包商提供）** 尺寸：1470*1250*2385mm **规格：** 不锈钢外壳及内胆 适合放 1 个 2/1GN 车 采用无 CFC 的环保雪种(R-404a) , 柜体 90mm 环保绝缘材料 活动式强力风冷系统 电子操控板，数字控制显示 温度:+90℃降至+3℃（90 分钟），+90℃降至-18℃（240 分钟） 产量 ：90kg/次 可承受 43℃环境温度 带保温底板，符合 HACCP 食品卫生标准 电量：380V/8.6KW。

嘉善希尔顿酒店

DO NOT SCALE !!
First Angle Projection

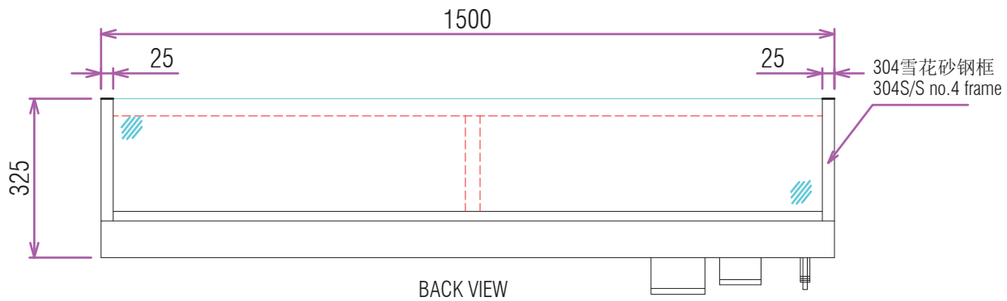

BACK VIEW

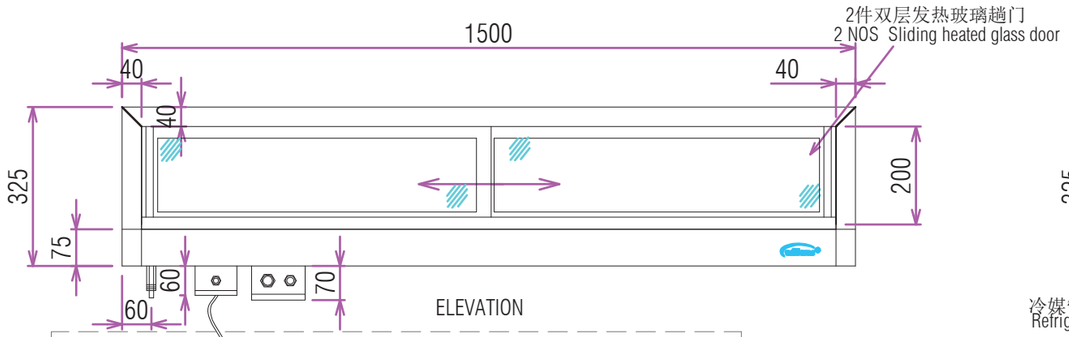

ELEVATION

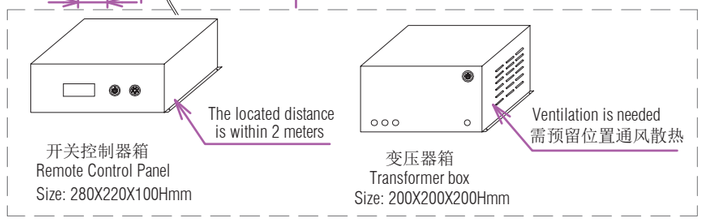

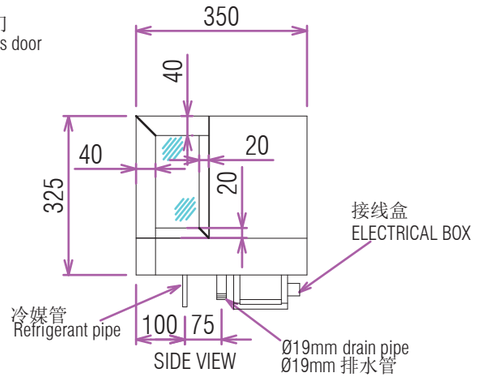

SIDE VIEW

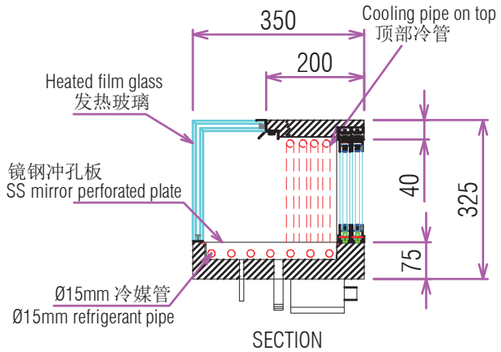

SECTION

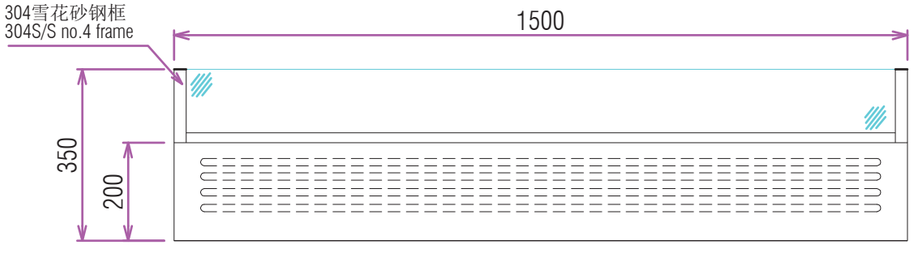

PLAN

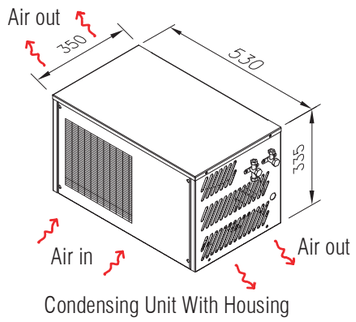

Condensing Unit With Housing

分体压缩机组箱

General Specification（产品规格）

*彩钢待定！

01、Environmental requirement（环保要求）:
Refrigeration system operate on CFC free refrigerant
02、Power input plug（电源插头）: 10A国标插头
03、Voltage Supply（工作电压）: 220V/50HZ/1PHASE
04、Operating Temp（运行温度）: +2°C～+4°C
05、Thermostat Model（温控类型）: Digital controller and display--WUBC3
06、Compressor&Refrigerant（压缩机&制冷剂）: 3/7HP & R134a
07、Remote condensing unit with house（分体机组箱）:
size（尺寸）: 530x350x335mmH
distance（距离）: Apply for max 8 meters pipe work,The vertical gap 3m.
08、Material（材质）:
exterior（外）: 304S/S no.4 finishing(304雪花砂钢)
interior（内）: 304S/S mirror finishing (304号镜钢)
09、Interior Light（灯）: LED light (warm/white 2700K)
10、Top/RHS/LHS/Bottom with cooling pipe.(顶/左侧/右侧/底 走冷管)
11、Requirements of glass（玻璃工艺）
Double layer Ultra Clear toughened heated film glass
12、V-Cut bending for all visible edge（可见边V-Cut）

Unless otherwise stated all dimensions in millimeters.
General tolerances;(尺寸公差)

LINEAR (线性公差)	0 To 6	±0.1
	7 To 30	±0.2
	31 To 120	±0.3
	121 To 315	±0.5
	316 To 1000	±0.8
	1001 To 2000	±1.2
	2001 & OVER	±2.0
ANGULAR(角度公差)		±1°

All Dimensions in millimetres (单位: mm)

Project 项目名称	嘉善希尔顿酒店
Title 柜型	SUS-R-1500-HG(非标)
Item 代号	OCK -013
Qty 数量	1
Dealer 经销商	XXX
Consultant 设计顾问	锐贤设计

Drawn 绘图	Date 日期	Alteration By 修改	Date 日期	Description 修改内容
X S X	2022/08/18			
Revision By 修改	Final Revision Date 最后修改日期			
Issue 版本号	Drawing Number 图号			
1	SH3651-S-01			

Approval Status :
審批進度 :

- ☐ Approved. 已審批。
- ☐ Approved with comment, no need resubmit. 按審批意見修改，不用再審批。
- ☐ Approved with comment, need resubmit. 按審批意見修改，需再審批。

DO NOT SCALE !!
First Angle Projection

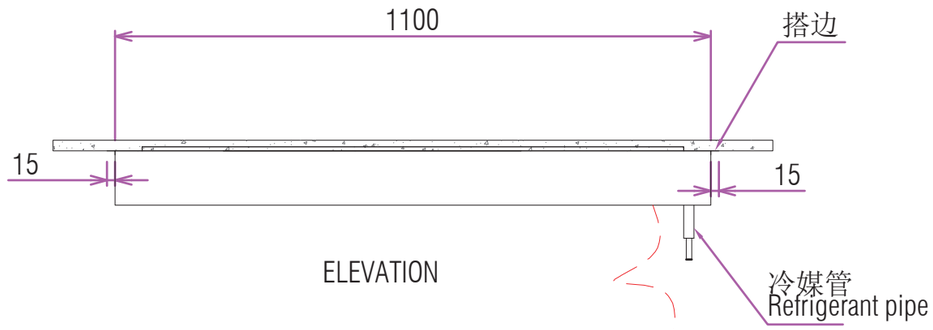

ELEVATION

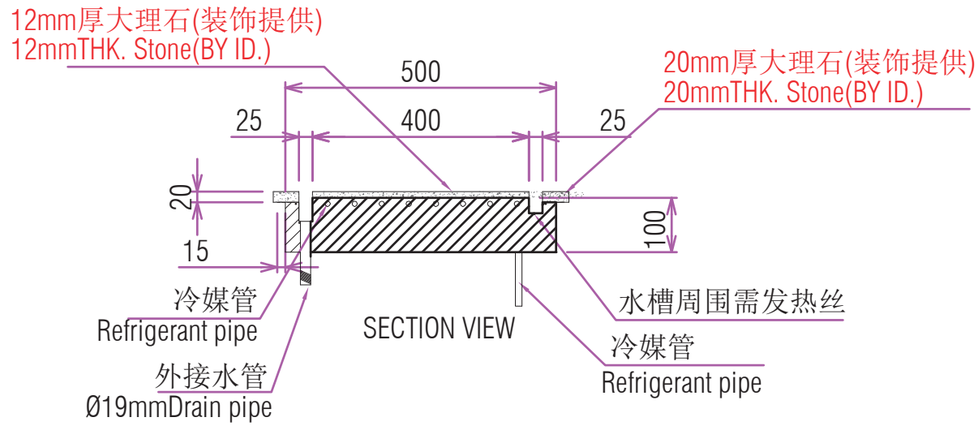

SECTION VIEW

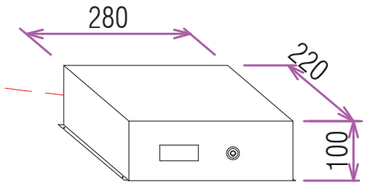

开关控制器箱
Remote Control Panel
The located distance
is within 2 meters

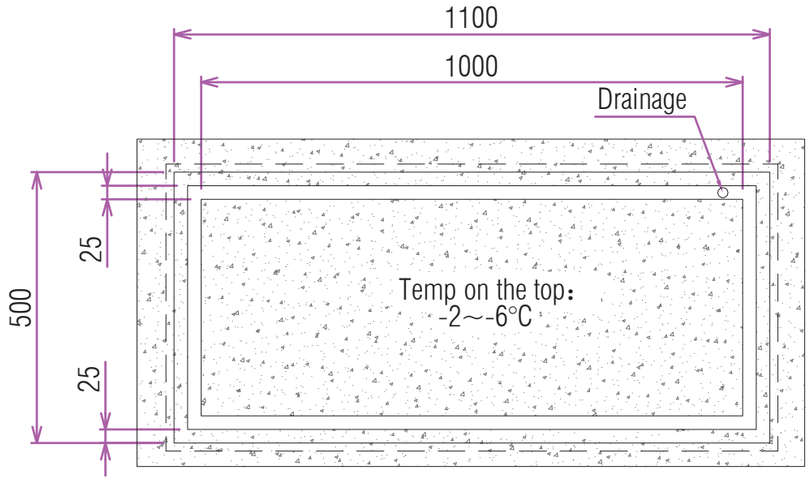

PLAN

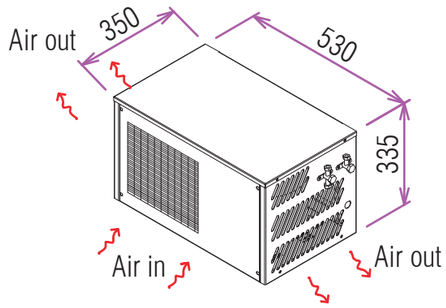

Condensing Unit With Housing
分体压缩机组箱

大理石装饰提供，待设备抵达现场后，由装饰负责铺设.

General Specification（产品规格）

01、Environmental requirement（环保要求）:
Refrigeration system operate on CFC free refrigerant
02、Power input plug（电源插头）: 10A国标插头
03、Voltage Supply（工作电压）: 220V/50HZ/1PHASE
04、Operating Temp（运行温度）: -2°C ～-6°C
05、Remote condensing unit with house（分体机组箱）:
size（尺寸）: 530x350x335mmH
distance(距离): Apply for max 10 meters pipe work,The vertical gap 3m.
06、Material（材质）:
exterior（外）: 304S/S no.4 finishing(304S/S 1.5mm雪花砂钢)
interior（内）: 304S/S no.4 finishing(304S/S 1.5mm雪花砂钢)
base(底): Galvanized (锌铁)

Unless otherwise stated all dimensions in millimeters.
General tolerances;(尺寸公差)

LINEAR (线性公差)	
0 To 6	±0.1
7 To 30	±0.2
31 To 120	±0.3
121 To 315	±0.5
316 To 1000	±0.8
1001 To 2000	±1.2
2001 & OVER	±2.0
ANGULAR(角度公差)	±1°

All Dimensions in millimetres (单位: mm)

Project 项目名称	嘉善希尔顿酒店
Title 柜型	冷冻板（分体）
Item 代号	OCK -018
Qty 数量	2
Dealer 经销商	XXX
Consultant 设计顾问	锐贤设计

Drawn 绘图	Date 日期	Alteration By 修改	Date 日期	Description 修改内容
X S X	2022/08/18			
Revision By 修改	Final Revision Date 最后修改日期			
Issue 版本号	Drawing Number 图号			
1	SH3501-S-02			

Approval Status :
审批进度 :

- ☐ Approved.
  已审批。
- ☐ Approved with comment, no need resubmit.
  按審批意見修改，不用再審批。
- ☐ Approved with comment, need resubmit.
  按審批意見修改，需再審批。

DO NOT SCALE !!
First Angle Projection

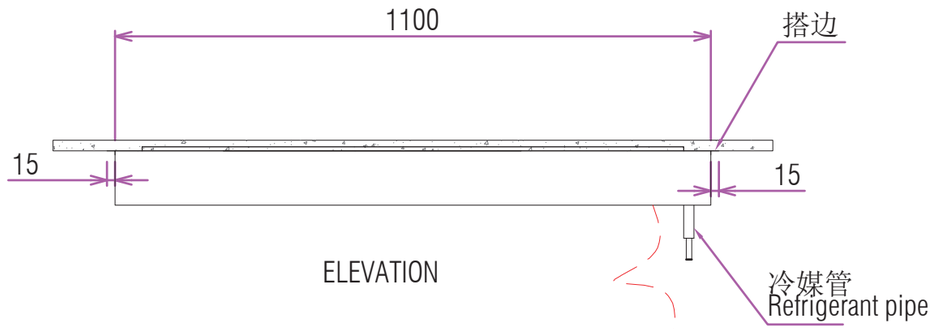

ELEVATION

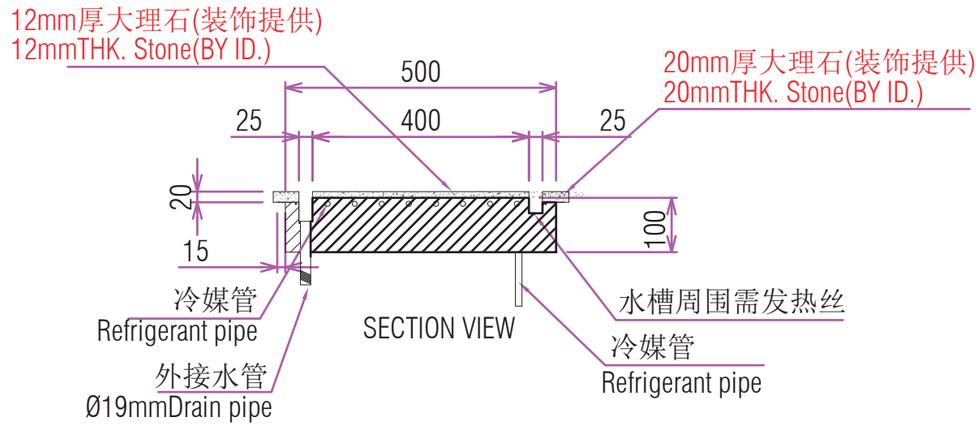

SECTION VIEW

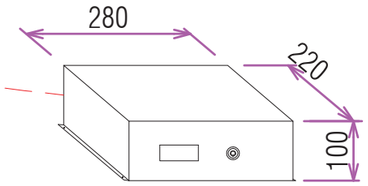

开关控制器箱
Remote Control Panel
The located distance
is within 2 meters

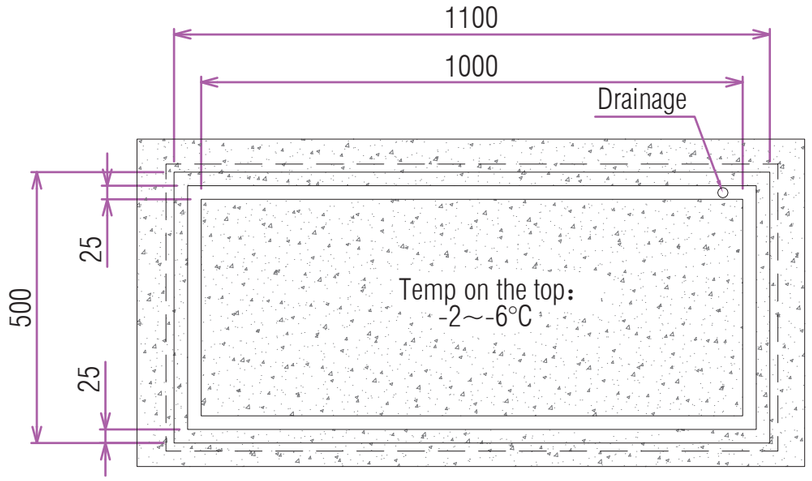

PLAN

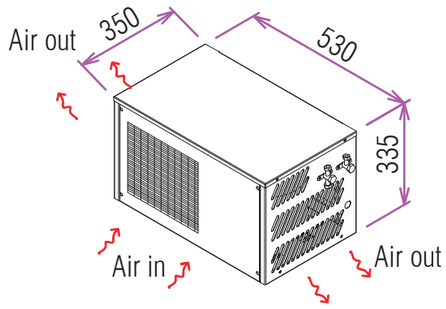

Condensing Unit With Housing
分体压缩机组箱

大理石装饰提供，待设备抵达现场后，由装饰负责铺设.

General Specification（产品规格）

01、Environmental requirement（环保要求）:
Refrigeration system operate on CFC free refrigerant
02、Power input plug（电源插头）: 10A国标插头
03、Voltage Supply（工作电压）: 220V/50HZ/1PHASE
04、Operating Temp（运行温度）: -2°C ～-6°C
05、Remote condensing unit with house（分体机组箱）:
size（尺寸）: 530x350x335mmH
distance(距离): Apply for max 10 meters pipe work,The vertical gap 3m.
06、Material（材质）:
exterior（外）: 304S/S no.4 finishing(304S/S 1.5mm雪花砂钢)
interior（内）: 304S/S no.4 finishing(304S/S 1.5mm雪花砂钢)
base(底): Galvanized (锌铁)

Unless otherwise stated all dimensions in millimeters. General tolerances;(尺寸公差)		
LINEAR (线性公差)	0 To 6	±0.1
	7 To 30	±0.2
	31 To 120	±0.3
	121 To 315	±0.5
	316 To 1000	±0.8
	1001 To 2000	±1.2
	2001 & OVER	±2.0
ANGULAR(角度公差)	±1°	
All Dimensions in millimetres (单位: mm)		

Project 项目名称	嘉善希尔顿酒店		
Title 柜型	冷冻板（分体）		
Item 代号	OBA -026	Qty 数量	2
Dealer 经销商	XXX	Consultant 设计顾问	锐贤设计

Drawn 绘图	Date 日期	Alteration By 修改	Date 日期	Description 修改内容
X S X	2022/08/18			
Revision By 修改	Final Revision Date 最后修改日期			
Issue 版本号	Drawing Number 图号			
1	SH3501-S-03			

Approval Status :
审批进度 :

- ☐ Approved. 已审批。
- ☐ Approved with comment, no need resubmit. 按審批意見修改，不用再審批。
- ☐ Approved with comment, need resubmit. 按審批意見修改，需再審批。

DO NOT SCALE !!
First Angle Projection

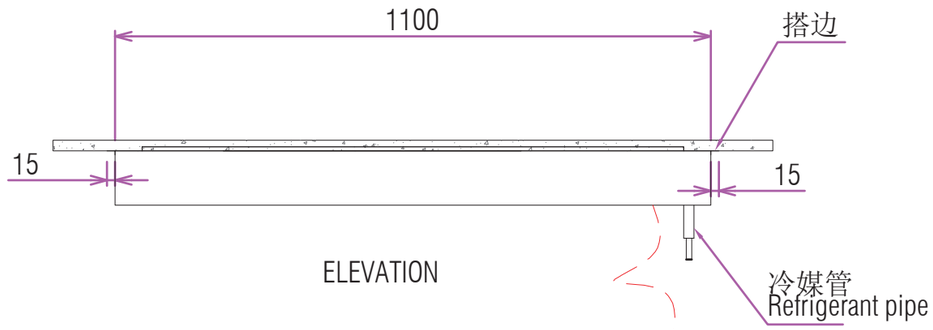

ELEVATION

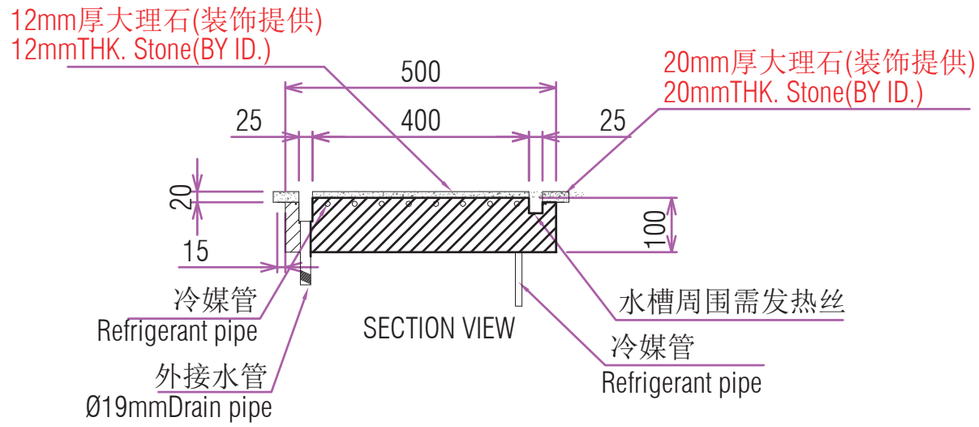

SECTION VIEW

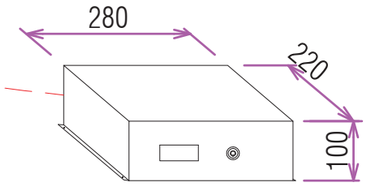

开关控制器箱
Remote Control Panel
The located distance
is within 2 meters

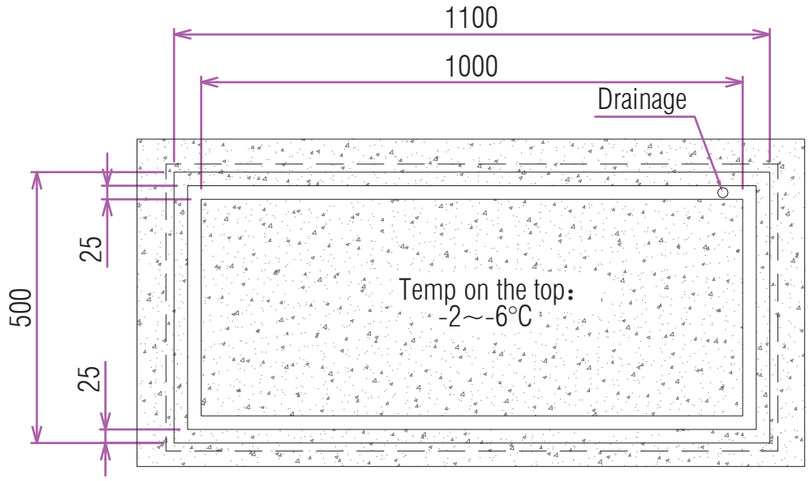

PLAN

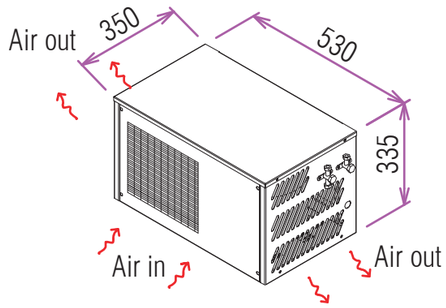

Condensing Unit With Housing
分体压缩机组箱

大理石装饰提供，待设备抵达现场后，由装饰负责铺设.

General Specification（产品规格）

01、Environmental requirement（环保要求）:
Refrigeration system operate on CFC free refrigerant
02、Power input plug（电源插头）: 10A国标插头
03、Voltage Supply（工作电压）: 220V/50HZ/1PHASE
04、Operating Temp（运行温度）: -2°C ～-6°C
05、Remote condensing unit with house（分体机组箱）:
size（尺寸）: 530x350x335mmH
distance(距离): Apply for max 10 meters pipe work,The vertical gap 3m.
06、Material（材质）:
exterior（外）: 304S/S no.4 finishing(304S/S 1.5mm雪花砂钢)
interior（内）: 304S/S no.4 finishing(304S/S 1.5mm雪花砂钢)
base(底): Galvanized (锌铁)

Unless otherwise stated all dimensions in millimeters. General tolerances;(尺寸公差)		
LINEAR (线性公差)	0 To 6	±0.1
	7 To 30	±0.2
	31 To 120	±0.3
	121 To 315	±0.5
	316 To 1000	±0.8
	1001 To 2000	±1.2
	2001 & OVER	±2.0
ANGULAR(角度公差)	±1°	
All Dimensions in millimetres (单位: mm)		

Project 项目名称	嘉善希尔顿酒店		
Title 柜型	冷冻板（分体）		
Item 代号	BTE -011	Qty 数量	1
Dealer 经销商	XXX	Consultant 设计顾问	锐贤设计

Drawn 绘图	Date 日期	Alteration By 修改	Date 日期	Description 修改内容
X S X	2022/08/18			
Revision By 修改	Final Revision Date 最后修改日期			
Issue 版本号	Drawing Number 图号			
1	SH3501-S-04			

Approval Status : 审批进度 :

- ☐ Approved. 已審批。
- ☐ Approved with comment, no need resubmit. 按審批意見修改，不用再審批。
- ☐ Approved with comment, need resubmit. 按審批意見修改，需再審批。

DO NOT SCALE !!
First Angle Projection

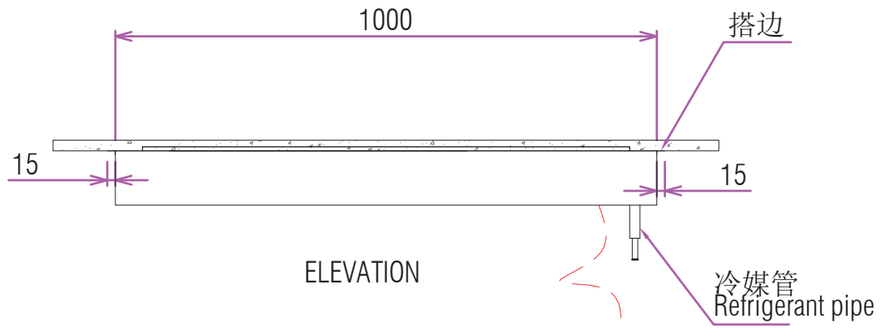

ELEVATION

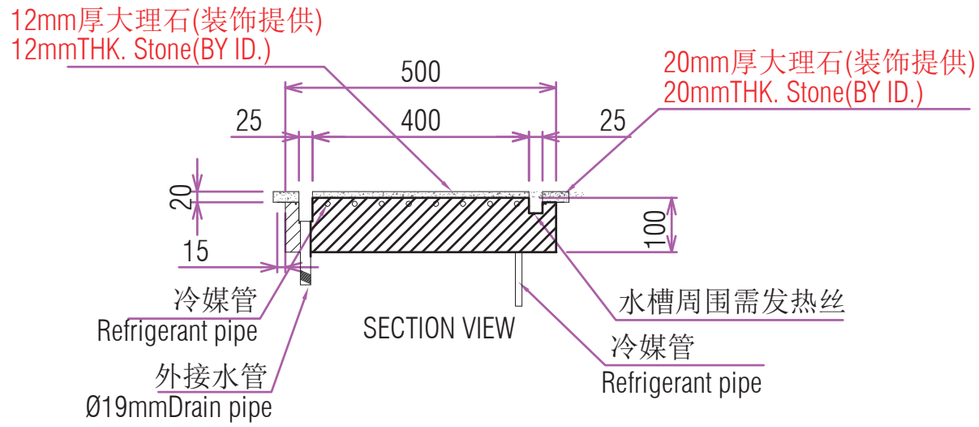

SECTION VIEW

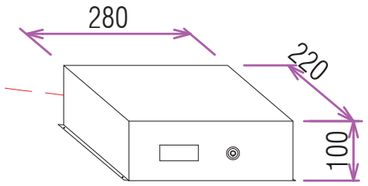

开关控制器箱
Remote Control Panel
The located distance
is within 2 meters

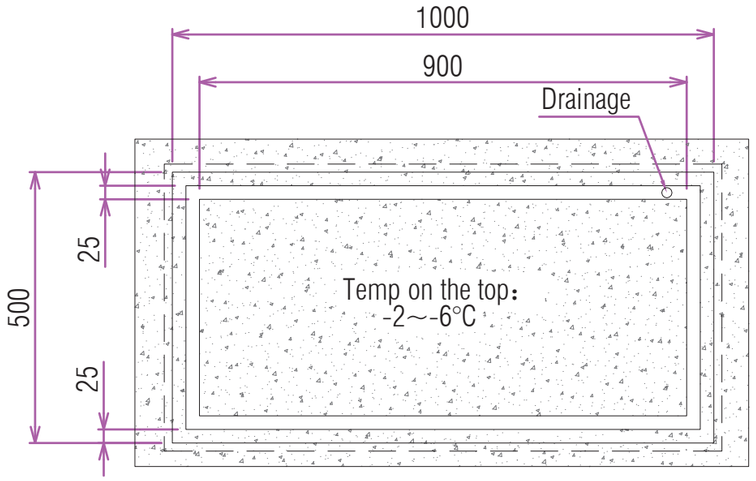

PLAN

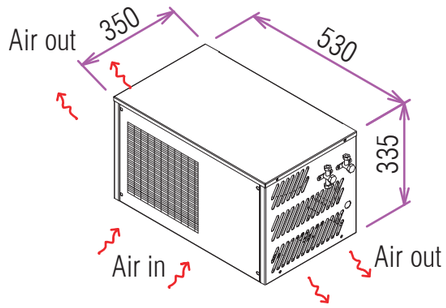

Condensing Unit With Housing
分体压缩机组箱

大理石装饰提供，待设备抵达现场后，由装饰负责铺设.

General Specification（产品规格）

01、Environmental requirement（环保要求）:
Refrigeration system operate on CFC free refrigerant
02、Power input plug（电源插头）: 10A国标插头
03、Voltage Supply（工作电压）: 220V/50HZ/1PHASE
04、Operating Temp（运行温度）: -2°C ～-6°C
05、Remote condensing unit with house（分体机组箱）:
size（尺寸）: 530x350x335mmH
distance(距离): Apply for max 10 meters pipe work,The vertical gap 3m.
06、Material（材质）:
exterior（外）: 304S/S no.4 finishing(304S/S 1.5mm雪花砂钢)
interior（内）: 304S/S no.4 finishing(304S/S 1.5mm雪花砂钢)
base(底): Galvanized (锌铁)

Unless otherwise stated all dimensions in millimeters.
General tolerances;(尺寸公差)

LINEAR (线性公差)	
0 To 6	±0.1
7 To 30	±0.2
31 To 120	±0.3
121 To 315	±0.5
316 To 1000	±0.8
1001 To 2000	±1.2
2001 & OVER	±2.0
ANGULAR(角度公差)	±1°

All Dimensions in millimetres（单位: mm）

Project 项目名称	嘉善希尔顿酒店
Title 柜型	冷冻板（分体）
Item 代号	EXE -053
Qty 数量	1
Dealer 经销商	XXX
Consultant 设计顾问	锐贤设计

Drawn 绘图	Date 日期	Alteration By 修改	Date 日期	Description 修改内容
X S X	2022/08/18			
Revision By 修改	Final Revision Date 最后修改日期			
Issue 版本号	Drawing Number 图号			
1	SH3501-S-05			

Approval Status :
审批进度 :

- ☐ Approved. 已審批。
- ☐ Approved with comment, no need resubmit. 按審批意見修改，不用再審批。
- ☐ Approved with comment, need resubmit. 按審批意見修改，需再審批。

DO NOT SCALE !!
First Angle Projection

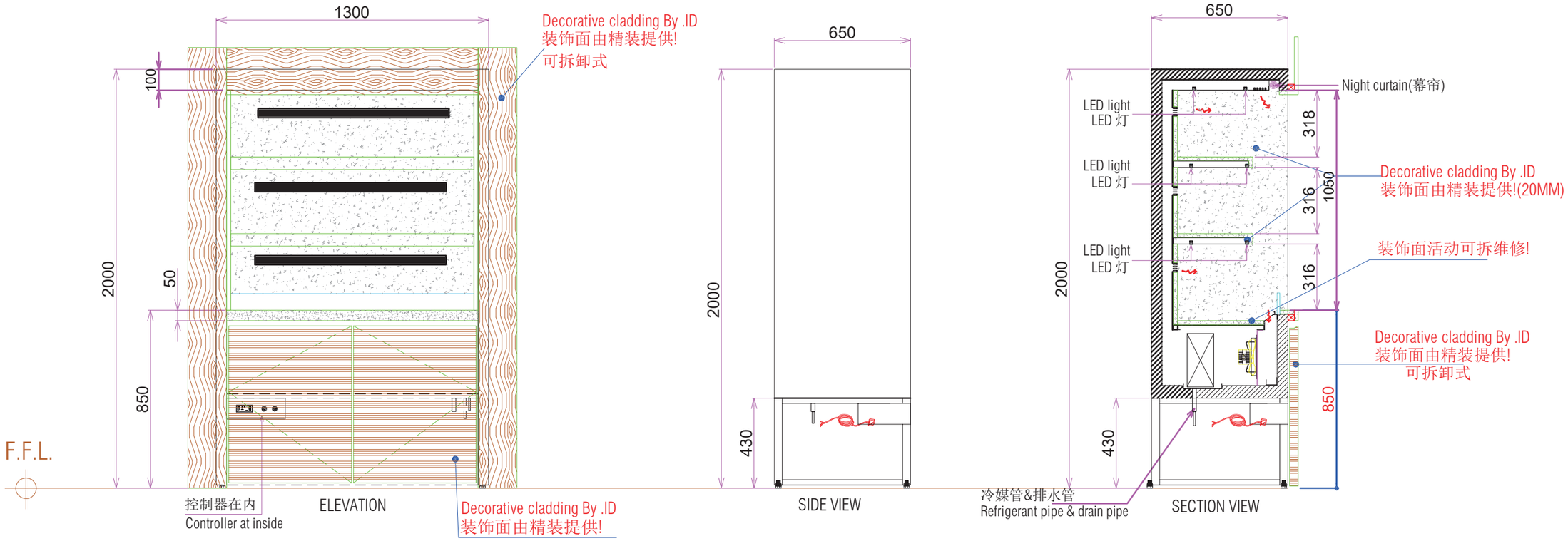

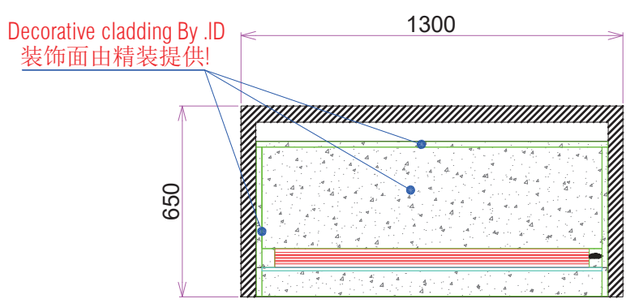

Horizontal Cross Section(水平剖视)

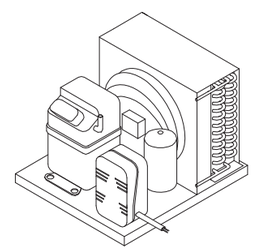

Remote condensing unit without house
分体机组无外箱
size(尺寸) :615x512x446mmH
Ventilation is needed
需预留位置通风散热

*需外接排水.
* 现场精装负责做好安装固定.
*该陈列展示柜不可作为存储来用。
*进出风口需封口，待现场安装清洁调试撕开！
*+6/+10 °C （设计温度）/实际温度以实测为准！

*彩钢待定！

General Specification（产品规格）

01、Environmental requirement（环保要求）:
Refrigeration system operate on CFC free refrigerant
02、Power input plug（电源插头）: 2.5MM²x三芯线(20A)
03、Voltage Supply（工作电压）: 220V/50HZ/1PHASE
04、Operating Temp（运行温度）: +6°C/+10 °C(Ambient temperature requested at 23 deg C)
05、Thermostat Model （温控类型）: Digital controller and display--WUBC3
06、Compressor&Refrigerant （压缩机&制冷剂）: 1-1/4 HP & R404A
07、Remote condensing unit without houseout（分体机组无外箱）:
size(尺寸) :615x512x446mmH
distance(距离): Apply for max 15 meters pipe work,The vertical gap 3m.
08、Material（材质）:
exterior（外）: 304S/S no.4 finishing(304雪花砂钢)
interior（内）: 304S/S no.4 finishing (304号雪花砂钢)
rear(背):Galvanized
Base(底):Galvanized
09、Interior Light（灯）: LED light (2700K)
10、Ultra clear single layer toughened glass(单层钢化超白玻璃)

Unless otherwise stated all dimensions in millimeters. General tolerances;(尺寸公差)		Project 项目名称	嘉善希尔顿酒店	Drawn 绘图	Date 日期	Alteration By 修改	Date 日期	Description 修改内容	Approval Status : 審批進度 :
LINEAR (线性公差)	0 To 6 ±0.1 7 To 30 ±0.2 31 To 120 ±0.3 121 To 315 ±0.5 316 To 1000 ±0.8 1001 To 2000 ±1.2 2001 & OVER ±2.0	Title 柜型	开口展示柜（分体）	X S X	2022/08/18				☐ Approved. 已審批。
				Revision By 修改	Final Revision Date 最后修改日期				☐ Approved with comment, no need resubmit. 按審批意見修改，不用再審批。
		Item 代号	EXE -023						☐ Approved with comment, need resubmit. 按審批意見修改，需再審批。
		Qty 数量	1	Issue 版本号	Drawing Number 图号				
ANGULAR(角度公差)	±1°	Dealer 经销商	XXXX	1	SH3501-S-06				
All Dimensions in millimetres (单位: mm)		Consultant 设计顾问	锐贤设计						

DO NOT SCALE !!
First Angle Projection

Please leave 500Hmm on top of the equipment to servicing
顶部需预留500高空间以便维修

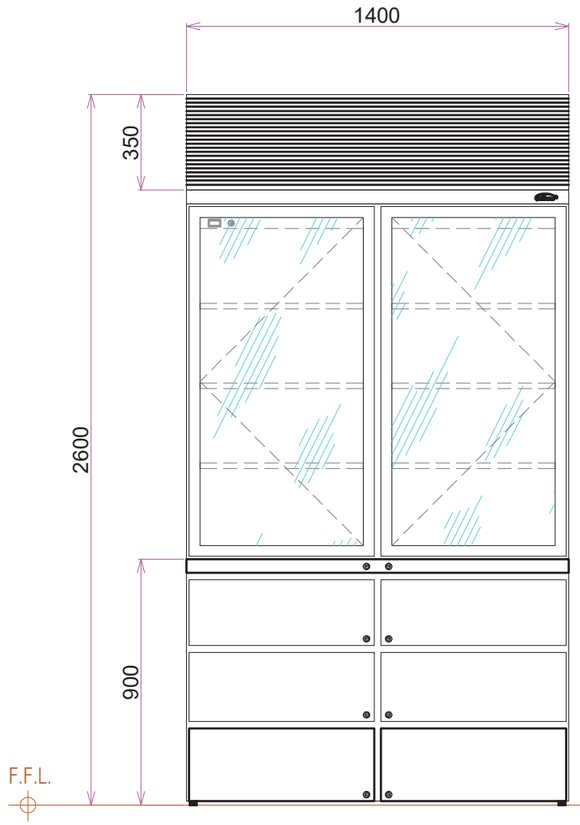

ELEVATION(前视)

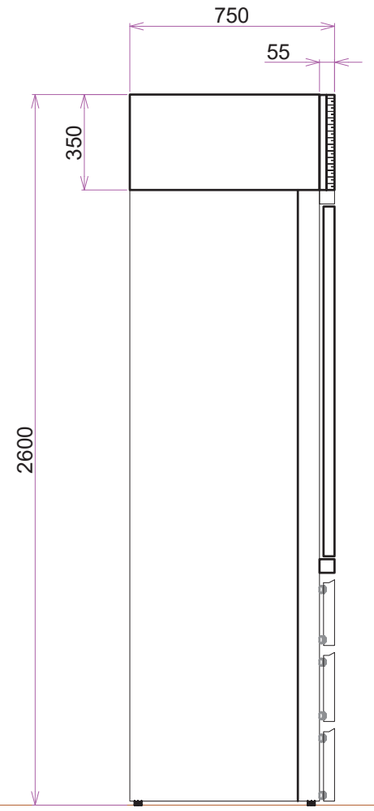

SIDE VIEW(侧视)

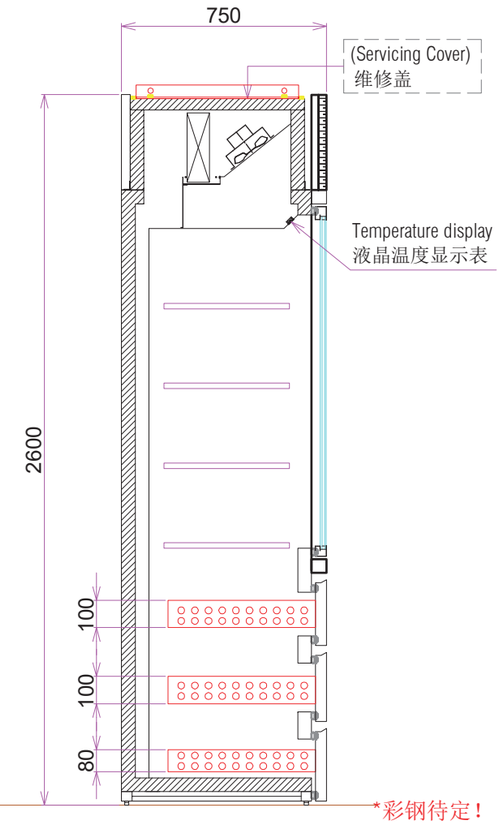

SECTION VIEW(侧剖)

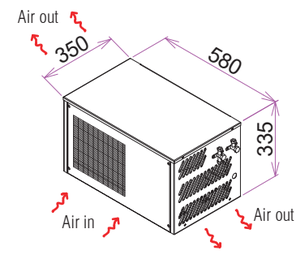

Condensing Unit With Housing
分体压缩机组箱

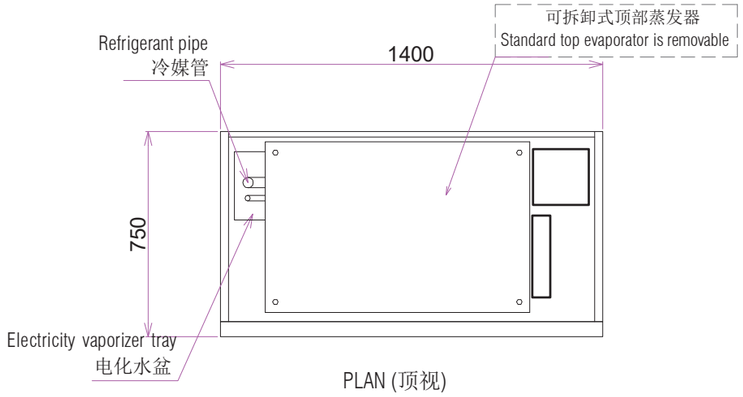

PLAN (顶视)

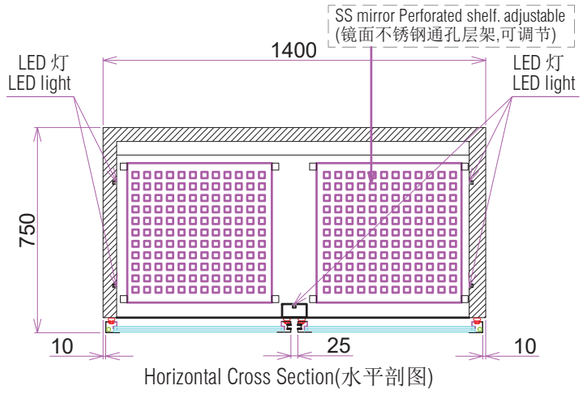

Horizontal Cross Section(水平剖图)

*彩钢待定！

General Specification（产品规格）

01、Environmental requirement （环保要求）:
Refrigeration system operate on CFC free refrigerant
02、Power input plug（电源插头）: 国标10A插头线
03、Voltage Supply（工作电压）: 220V/50HZ/1PHASE
04、Operating Temp（运行温度）: +4C ~ +10°C
05、Remote condensing unit with house（分体机组箱）:
size（尺寸）: 730x495x380mmH
distance（距离）: Apply for max 8 meters pipe work,The vertical gap 3m.
06、Material（材质）:
exterior（外）: 304S/S No.4 finishing (304s/s雪花砂钢);
interior（内）: 304S/S mirror finishing (304ss镜钢)
back(背): Galvanized (锌铁)
base(底): Galvanized (锌铁)
07、Interior Light（灯）: LED light (2700K)
08、Shelf（搁板）: Adjustable SS mirror Perforated shelf (可调节镜面不锈钢通孔层板)
09、Requirements of glass（玻璃工艺）: Double layer ultra-clear toughened heated film glass
10、V-Cut bending for visible edge（正立面可见边V-Cut）

Unless otherwise stated all dimensions in millimeters.
General tolerances;(尺寸公差)

LINEAR (线性公差)	
0 To 6	±0.1
7 To 30	±0.2
31 To 120	±0.3
121 To 315	±0.5
316 To 1000	±0.8
1001 To 2000	±1.2
2001 & OVER	±2.0
ANGULAR(角度公差)	±1°

All Dimensions in millimetres (单位: mm)

Project 项目名称	嘉善希尔顿酒店
Title 柜型	上双玻璃门下六抽饮料展示柜(分体)
Item 代号	OPE -001
Qty 数量	1
Dealer 经销商	XXXX
Consultant 设计顾问	锐贤设计

Drawn 绘图	Date 日期	Alteration By 修改	Date 日期	Description 修改内容
X S X	2022/08/18			
Revision By 修改	Final Revision Date 最后修改日期			
Issue 版本号	Drawing Number 图号			
1	SH3501-S-07			

Approval Status :
审批进度 :

- ☐ Approved. 已审批。
- ☐ Approved with comment, no need resubmit. 按審批意見修改，不用再審批。
- ☐ Approved with comment, need resubmit. 按審批意見修改，需再審批。

DO NOT SCALE !!
First Angle Projection

Please leave 500Hmm on top of the equipment to servicing
顶部需预留500高空间以便维修

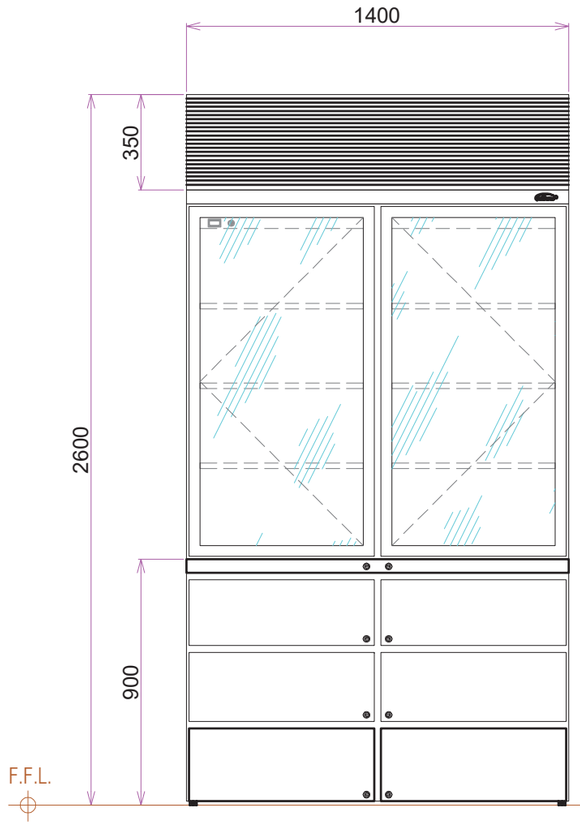

ELEVATION(前视)

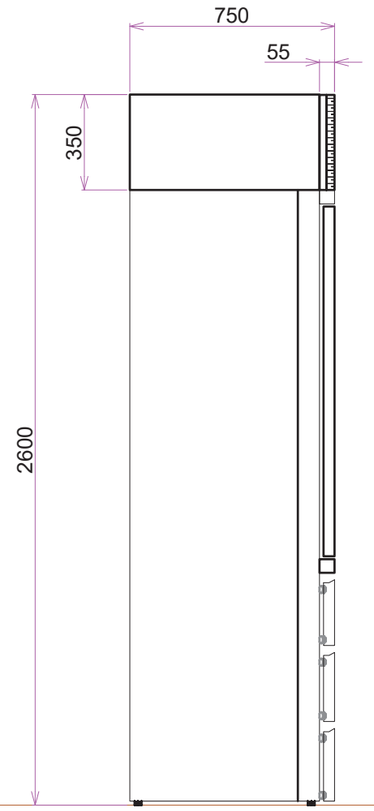

SIDE VIEW(侧视)

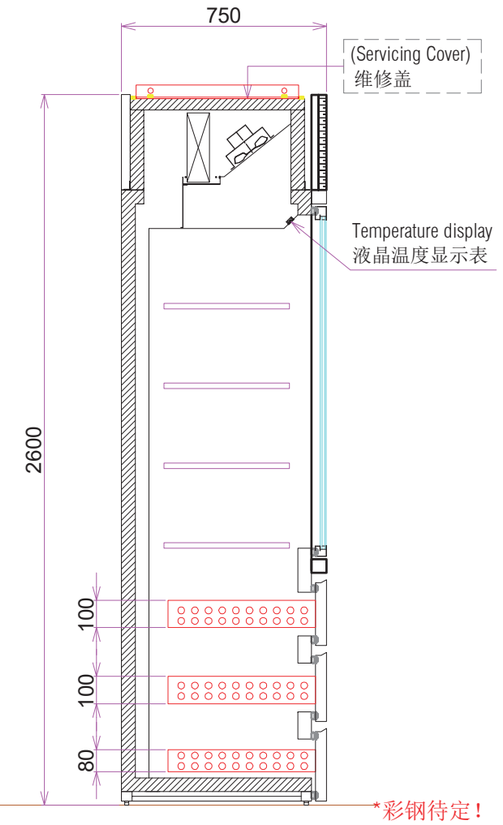

SECTION VIEW(侧剖)

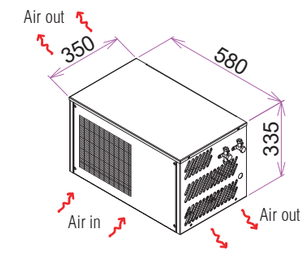

Condensing Unit With Housing
分体压缩机组箱

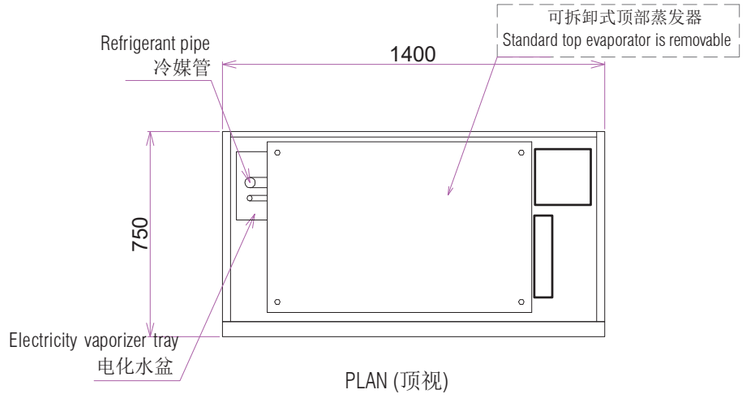

PLAN (顶视)

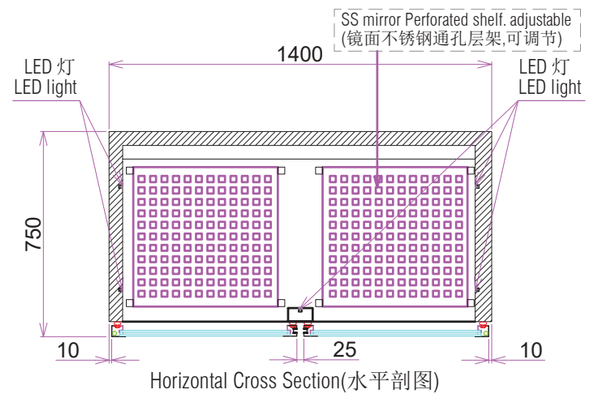

Horizontal Cross Section(水平剖图)

*彩钢待定！

General Specification（产品规格）

01、Environmental requirement （环保要求）:
Refrigeration system operate on CFC free refrigerant
02、Power input plug（电源插头）: 国标10A插头线
03、Voltage Supply（工作电压）: 220V/50HZ/1PHASE
04、Operating Temp（运行温度）: +4C ~ +10°C
05、Remote condensing unit with house（分体机组箱）:
size（尺寸）: 730x495x380mmH
distance（距离）: Apply for max 8 meters pipe work,The vertical gap 3m.
06、Material（材质）:
exterior（外）: 304S/S No.4 finishing (304s/s雪花砂钢);
interior（内）: 304S/S mirror finishing (304ss镜钢)
back(背): Galvanized (锌铁)
base(底): Galvanized (锌铁)
07、Interior Light（灯）: LED light (2700K)
08、Shelf（搁板）: Adjustable SS mirror Perforated shelf (可调节镜面不锈钢通孔层板)
09、Requirements of glass（玻璃工艺） Double layer ultra-clear toughened heated film glass
10、V-Cut bending for visible edge（正立面可见边V-Cut）

Unless otherwise stated all dimensions in millimeters.
General tolerances;(尺寸公差)

LINEAR (线性公差)	
0 To 6	±0.1
7 To 30	±0.2
31 To 120	±0.3
121 To 315	±0.5
316 To 1000	±0.8
1001 To 2000	±1.2
2001 & OVER	±2.0
ANGULAR(角度公差)	±1°

All Dimensions in millimetres (单位: mm)

Project 项目名称	嘉善希尔顿酒店
Title 柜型	上双玻璃门下六抽饮料展示柜(分体)
Item 代号	OWS -001
Qty 数量	1
Dealer 经销商	XXXX
Consultant 设计顾问	锐贤设计

Drawn 绘图	Date 日期	Alteration By 修改	Date 日期	Description 修改内容
X S X	2022/08/18			
Revision By 修改	Final Revision Date 最后修改日期			
Issue 版本号	Drawing Number 图号			
1	SH3501-S-08			

Approval Status :
审批进度 :

- ☐ Approved. 已审批。
- ☐ Approved with comment, no need resubmit. 按審批意見修改，不用再審批。
- ☐ Approved with comment, need resubmit. 按審批意見修改，需再審批。

DO NOT SCALE !!

First Angle Projection

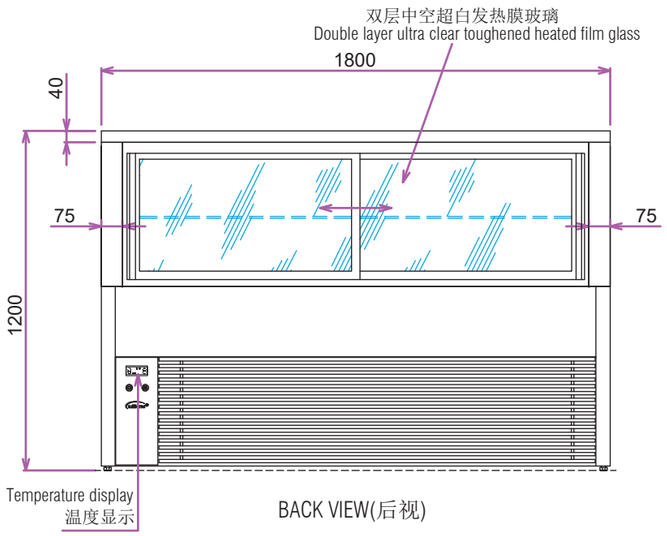

BACK VIEW(后视)

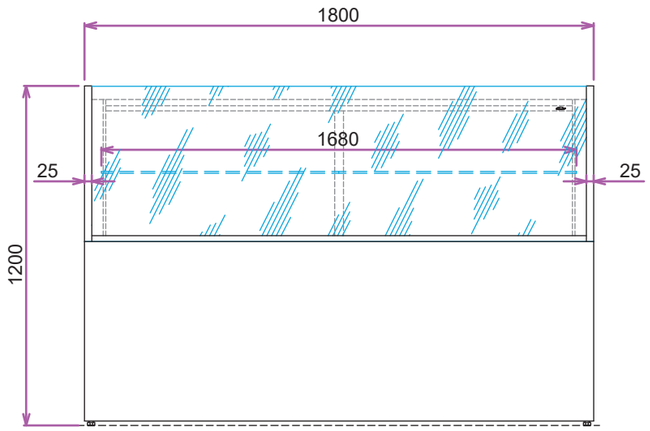

ELEVATION(前视)

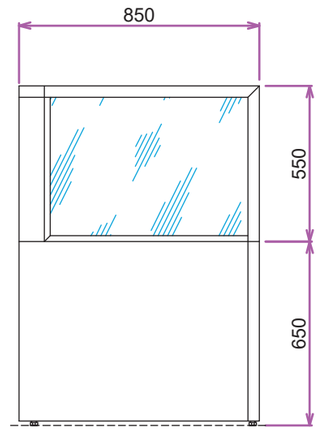

SIDE VIEW(侧视)

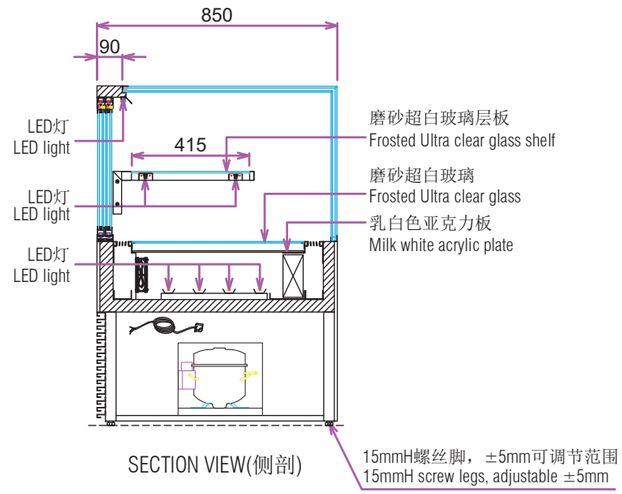

SECTION VIEW(侧剖)

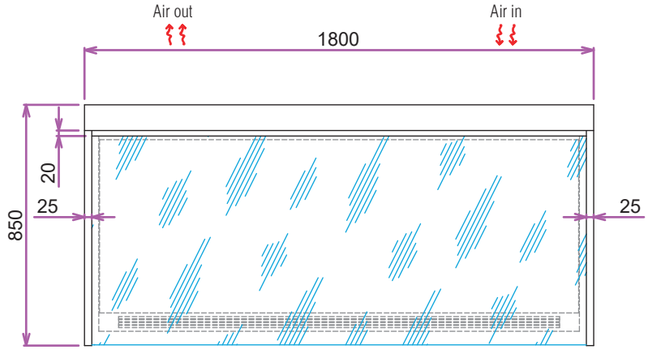

PLAN(顶视)

*彩钢待定！

General Specification（产品规格）

01、Environmental requirement（环保要求）:
Refrigeration system operate on CFC free refrigerant
02、Power input plug（电源插头）: 16A国标插头
03、Voltage Supply（工作电压）: 220V/50HZ/1PHASE
04、Operating Temp（运行温度）: +2°C～+5°C
05、Thermostat Model（温控类型）: Digital controller and display--WUBC3
06、Compressor&Refrigerant（压缩机&制冷剂）: 5/8HP & R134a
07、Self-condensing unit compressor（一体压缩机）
08、Material（材质）:
exterior（外）: 304S/S no.4 finishing(304雪花砂钢)
interior（内）: 304S/S mirror finishing (304镜钢)
base（底）: Galvanized (锌铁)
09、Interior Light（灯）: LED light (2700K)
10、Requirements of glass（玻璃工艺）Double layer ultra clear toughened heated film glass
11、Self-evaporating condensation-no drainage required(自动化水,无须外接)
12、V-Cut bending for all visible edge（可见边V-Cut）

Unless otherwise stated all dimensions in millimeters.
General tolerances;(尺寸公差)

LINEAR (线性公差)	0 To 6	±0.1
	7 To 30	±0.2
	31 To 120	±0.3
	121 To 315	±0.5
	316 To 1000	±0.8
	1001 To 2000	±1.2
	2001 & OVER	±2.0
ANGULAR(角度公差)		±1°

All Dimensions in millimetres (单位: mm)

Project 项目名称	嘉善希尔顿酒店
Title 柜型	蛋糕展示柜
Item 代号	LOB-041
Qty 数量	1
Dealer 经销商	XXX
Consultant 设计顾问	锐贤设计

Drawn 绘图	Date 日期	Alteration By 修改	Date 日期	Description 修改内容
X S X	2022/08/18			
Revision By 修改	Final Revision Date 最后修改日期			
Issue 版本号	Drawing Number 图号			
1	SH3501-S-09			

Approval Status :
審批進度 :

- ☐ Approved. 已審批。
- ☐ Approved with comment, no need resubmit. 按審批意見修改，不用再審批。
- ☐ Approved with comment, need resubmit. 按審批意見修改，需再審批。

DO NOT SCALE !!
First Angle Projection

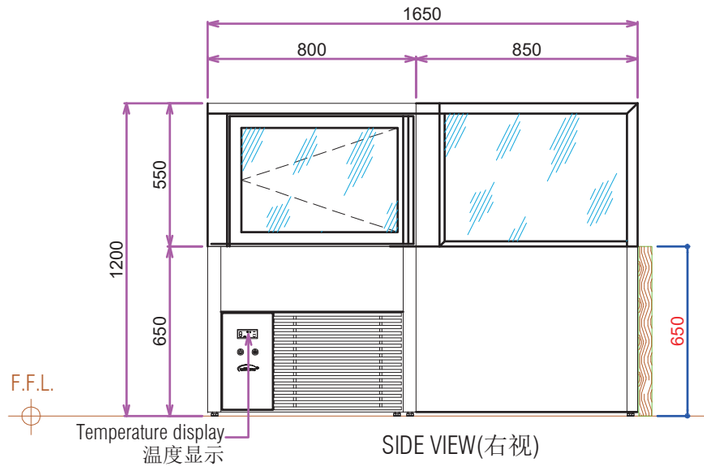

SIDE VIEW(右视)

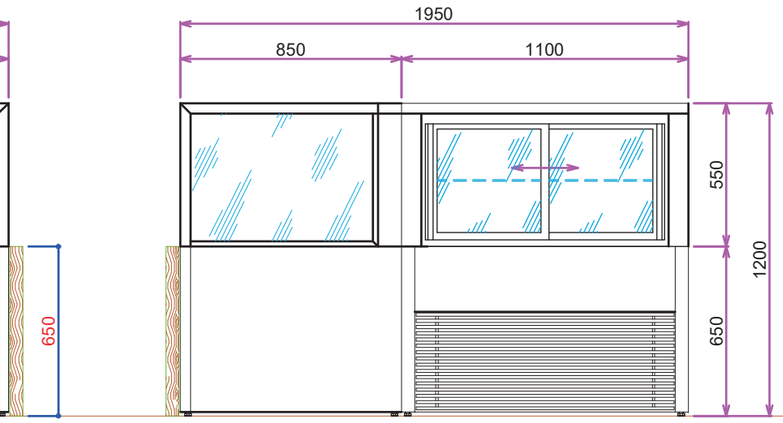

ELEVATION (前视)

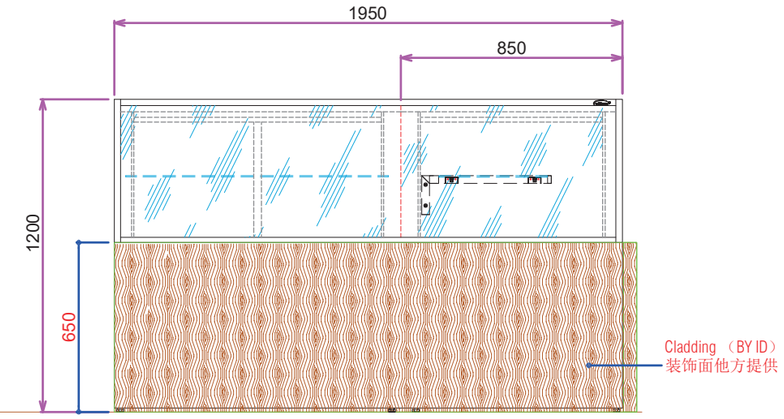

BACK (后视)

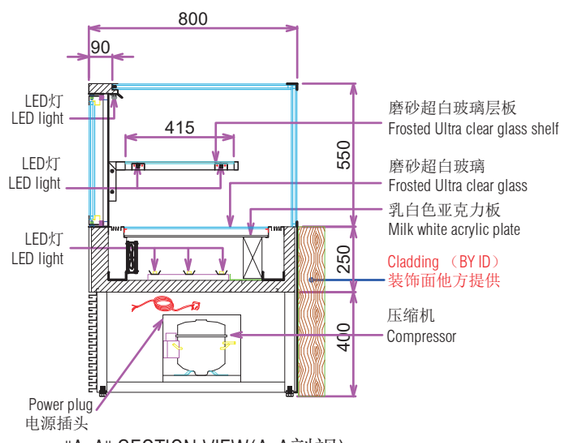

"A-A" SECTION VIEW(A-A剖视)

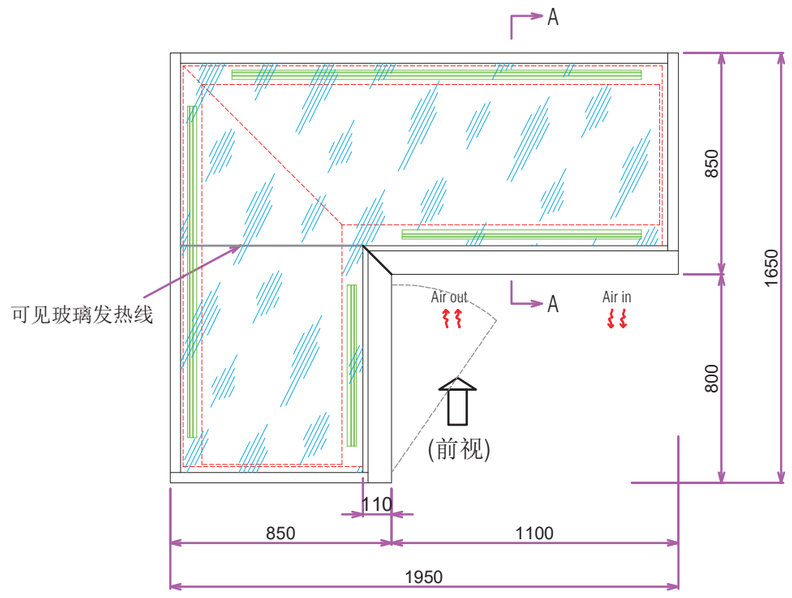

PLAN (顶视)

* 彩钢待定.

General Specification（产品规格）

01、Environmental requirement（环保要求）:
Refrigeration system operate on CFC free refrigerant
02、Power input plug（电源插头）: 16A国标插头
03、Voltage Supply（工作电压）: 220V/50HZ/1PHASE
04、Operating Temp（运行温度）: +2°C ~ +5°C
05、Thermostat Model（温控类型）: Digital controller and display--WUBC3
06、Compressor&Refrigerant（压缩机&制冷剂）: 1.0HP & R134a
07、Self-condensing unit compressor（一体压缩机 ）
08、Material（材质）:
exterior（外）: 304S/S no.4 finishing(304雪花砂钢)
interior（内）: 304S/S mirror finishing (304号镜钢)
base（底）: Galvanized (锌铁)
09、Interior Light（灯）: LED light (2700K)
10、Requirements of glass（玻璃工艺 ）Double layer ultra-clear toughened heated film glass
11、V-Cut bending for visible edge（可见边V-Cut）

Unless otherwise stated all dimensions in millimeters.
General tolerances;(尺寸公差)

LINEAR (线性公差)	
0 To 6	±0.1
7 To 30	±0.2
31 To 120	±0.3
121 To 315	±0.5
316 To 1000	±0.8
1001 To 2000	±1.2
2001 & OVER	±2.0
ANGULAR(角度公差)	±1°

All Dimensions in millimetres (单位: mm)

Project 项目名称	嘉善希尔顿酒店
Title 柜型	L异形蛋糕展柜
Item 代号	OBA-013
Qty 数量	1
Dealer 经销商	XXXX
Consultant 设计顾问	锐贤设计

Drawn 绘图	Date 日期
X S X	2022/08/18
Revision By 修改	Final Revision Date 最后修改日期
Issue 版本号	Drawing Number 图号
1	SH3501-S-10

Alteration By 修改	Date 日期	Description 修改内容

Approval Status : 审批进度 :

- ☐ Approved. 已審批。
- ☐ Approved with comment, no need resubmit. 按審批意見修改，不用再審批。
- ☐ Approved with comment, need resubmit. 按審批意見修改，需再審批。

DO NOT SCALE !!
First Angle Projection

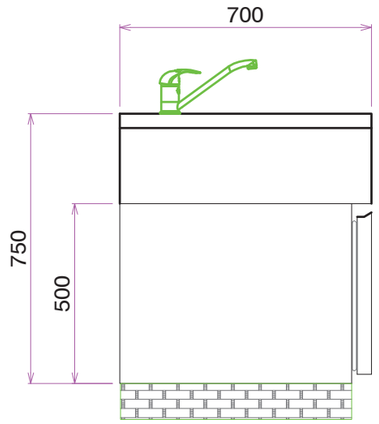

SIDE VIEW

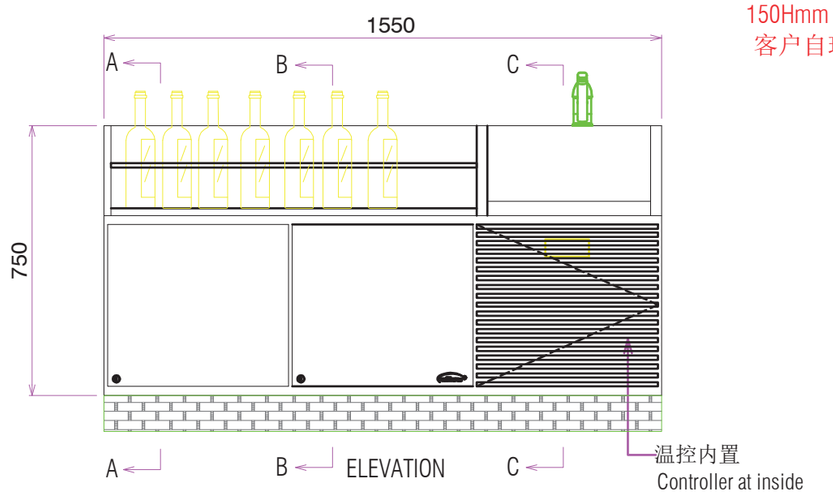

A B ELEVATION C

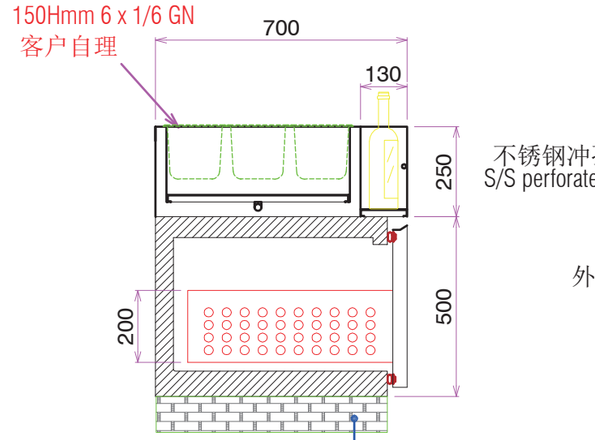

A-A SECTION

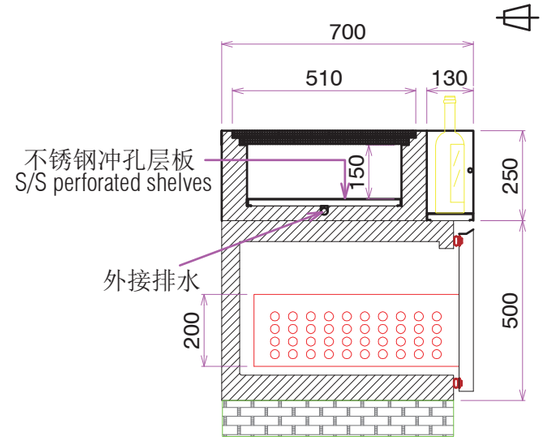

B-B SECTION

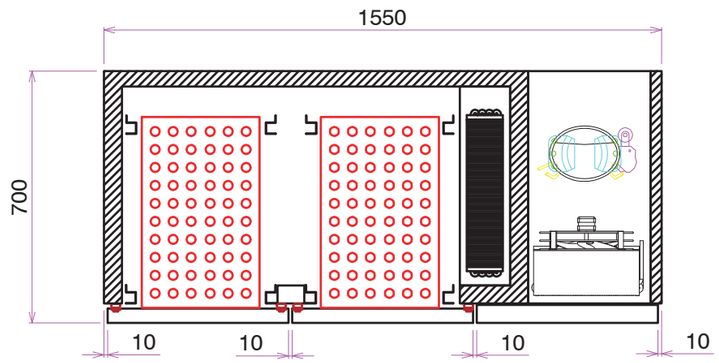

C-C SECTION

Williams 提供
龙头选用T&S EA-1DF09

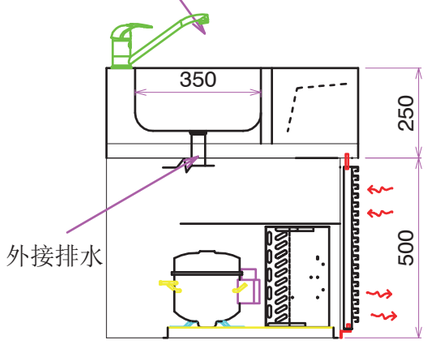

C-C SECTION

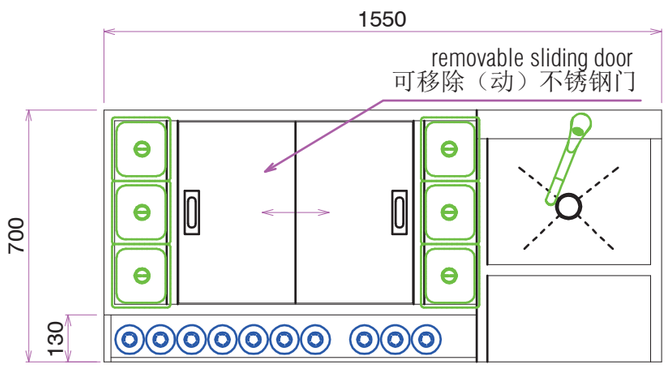

PLAN

* 彩钢待定.

General Specification（产品规格）

01、Environmental requirement （环保要求）:
Refrigeration system operate on CFC free refrigerant
02、Power input plug（电源插头）: 10A国标插头
03、Voltage Supply（工作电压）: 220V/50HZ/1PHASE
04、Operating Temp（运行温度）: +1°C ~ +4°C
05、Thermostat Model（温控类型）Digital controller and display--WUBC3
06、Compressor&Refrigerant（压缩机&制冷剂）: 1/3HP & R134a
07、Self-condensing unit compressor(一体压缩机)
08、Material（材质）:
exterior（外）: 304S/S no.4 finishing(304雪花砂钢)
interior（内）: 304S/S 2B (304 2B不锈钢)
rear & base（背和底）: Galvanized (锌铁)
09、Interior Light（灯）:N/A
10、Shelf （搁板）: N/A
11、Cabinet Capacity（柜内容积）: Comply for GN 1/1
12、V-Cut bending for ELEVATION visible edge（前视可见边V-Cut）

Unless otherwise stated all dimensions in millimeters.
General tolerances;(尺寸公差)

LINEAR (线性公差)	0 To 6	±0.1
	7 To 30	±0.2
	31 To 120	±0.3
	121 To 315	±0.5
	316 To 1000	±0.8
	1001 To 2000	±1.2
	2001 & OVER	±2.0
ANGULAR(角度公差)		±1°

All Dimensions in millimetres (单位: mm)

Project 项目名称	嘉善希尔顿酒店
Title 柜型	调酒台+高温平台雪柜
Item 代号	LOB-033
Qty 数量	1
Dealer 经销商	XXXXX
Consultant 设计顾问	锐贤设计

Drawn 绘图	Date 日期	Alteration By 修改	Date 日期	Description 修改内容
X S X	2022/08/18			
Revision By 修改	Final Revision Date 最后修改日期			
Issue 版本号	Drawing Number 图号			
1	SH3501-S-11			

Approval Status :
审批進度 :

- ☐ Approved.
已審批。
- ☐ Approved with comment, no need resubmit.
按審批意見修改，不用再審批。
- ☐ Approved with comment, need resubmit.
按審批意見修改，需再審批。

Item Specification (Equipment Catalog)
外购件设备

Model No (设备型号):	
Item (名称):	电热双缸输送式洗碗机（通过71° 温度测试）
Brand (品牌):	
Item No.(设备编号):	ADW-006;SDI-017;CDW-022
Description (产品描述)	
Electric Heated Twin Tank Rack Conveyor Dish Washer Description： (Pls refer to Chinese details)	**电热双缸输送式洗碗机(通过71°温度测试)** 规格: 篮筐：500*500mm 防水等级：IPX5 标配：单道润洗，润洗臂1/1；主洗臂5/4； 智能电子控制面板， 彩色编码一触式操作，错误管理程序，操作数据计数器和温度显示； 全覆盖过滤网板和泵入口过滤器，确保水箱干净，提高洗涤效果; 深拉水缸，避免水沟沉积； 均衡压力洗涤臂设计，且极易取放，方便清洗。 180度开门设计，不存在卫生死角； 三种传送速度选择，能根据餐具数量和清洁程度的不同来进行调整； 双层钢板设计; 全封闭式设计； 自动排水功能，自我清洗系统； 具有快速排空和快速填充程序，机器可快速准备好工作。 进水/排水口径：进水：G ¾"，外丝；排水：Ø 50 mm。	

Item Specification (Equipment Catalog)
外购件设备

Model No (设备型号):	
Item (名称):	电热双缸输送式洗碗机(通过71°温度测试)
Brand (品牌):	
Item No.(设备编号):	BDW-007
Description (产品描述)	
Electric Heated Twin Tank Rack Conveyor Dish Washer Description： (Pls refer to Chinese details)	**电热双缸输送式洗碗机(通过71°温度测试)** 规格： 篮筐：500*500mm 防水等级：IPX5 标配：带预洗区，洗臂1/1；单道润洗，润洗臂1/1；主洗臂5/4； 智能电子控制面板，彩色编码一触式操作，错误管理程序，操作数据计数器和温度显示； 全覆盖过滤网板和泵入口过滤器，确保水箱干净，提高洗涤效果; 深拉水缸，避免水沟沉积； 均衡压力洗涤臂设计，且极易取放，方便清洗。 180度开门设计，不存在卫生死角； 三种传送速度选择，能根据餐具数量和清洁程度的不同来进行调整； 双层钢板设计;全封闭式设计；自动排水功能，自我清洗系统； 具有快速排空和快速填充程序，机器可快速准备好工作。 进水/排水口径：进水：G ¾"，外丝；排水：Ø 50 mm。

Item Specification (Equipment Catalog)
外购件设备

Model No (设备型号):	
Item (名称):	掀盖式洗碗机(通过 71°温度测试)
Brand (品牌):	
Item No. (设备编号):	SDW-006;BDW-016
Description (产品描述)	
Pass-Through Dishwasher Description： (Pls refer to Chinese details)	**掀盖式洗碗机(通过 71°温度测试)** 规格： 产量/容量：60筐/20筐每小时 卫生增强型：自我清洗系统 配件：500*500篮筐 安全性能符合ISO9001标准 选配废水热回收装置，利用废水的热能加热冷的进水 电脑版设计，颜色识别功能 无压力锅炉，无需根据现场水压（自带喷淋泵）， 保证完美洗地功能 独特的洗臂设计，保证持续高温 多重过滤系统，可减少换水次数 机器可通过71℃温度测试。

Item Specification (Equipment Catalog)

外购件设备

Model No (设备型号):	
Item (名称):	台下式洗碗机(内置喷淋泵和排水泵)
Brand (品牌):	
Item No.(设备编号):	LOB-027;EXE-003;TFP-012;GFP-013
Description (产品描述)	
Under Counter Dish Washer Description： (Pls refer to Chinese details)	**台下式洗碗机(内置喷淋泵和排水泵)** 规格： 理论洗涤能力：30筐/小时 篮筐尺寸：500 X 500 mm 深度：门关时：600，门开时： 润洗耗水量：2.4L 完美的洗涤效果 简单操作 低运行成本 高效亲切的服务 双层门板设计 内部不锈钢洗涤缸设计 超小的水槽容量。

Item Specification (Equipment Catalog)

外购件设备

Model No (设备型号):	
Item (名称):	洗锅机
Brand (品牌):	
Item No.(设备编号):	BAK-063
Description (产品描述)	
Pot Washer Description： (Pls refer to Chinese details)	**洗锅机** 规格: 全新的过程，可省去手洗预洗的步骤； 高性能冲洗系统，能够消除非常顽固的污垢； 可翻合的门和可上翻的篮筐，可直接擦拭设备内部； 容易操作的触摸屏，自我检测错误及解决问题； 选配配套篮车，把碗篮从篮车直接推进机器； 待机模式；PS电脑控制面板，单按钮操作、颜色识别； 三重过滤系统，密得美专利过滤系统； 一次深拉成型的整体水缸，避免水沟沉积； 自我故障诊断及故障代码显示； 内凹防堵，对冲式喷嘴设计，配以整体式洗涤臂，极易曲放，方便清洗。自我清洗和自动排水功能。

Item Specification (Equipment Catalog)
外购件设备

Model No (设备型号):	
Item (名称):	全自动咖啡机(80 杯/小时)+台上式牛奶冷藏箱
Brand (品牌):	
Item No.(设备编号):	RMS-007;APA-011;EXE-048
Description (产品描述)	
Automatic Coffee Machine(80Cup/Hr) Description： (Pls refer to Chinese details)	**全自动咖啡机(80 杯/小时)+台上式牛奶冷藏箱** 规格： 建议日出杯量：80 杯 豆槽数：双豆槽（可加高） 清洗周期：每周一次 供水：水箱 / 自动供水系统 台上式牛奶冷藏箱 可抽取式牛奶容器

Item Specification (Equipment Catalog)

外购件设备

Model No (设备型号):	
Item (名称):	全自动咖啡机(180 杯/小时)+台上式牛奶冷藏箱
Brand (品牌):	
Item No.(设备编号):	OCK-024;BTE-003
Description (产品描述)	
Full-Automatic Coffee machine Description： (Pls refer to Chinese details)	**全自动咖啡机(180 杯/小时)+台上式牛奶冷藏箱** 规格： 额定功率/电源：2.75 – 3.25 kW / 220 – 240 V 建议日出杯量：180 杯 咖啡豆槽：右侧槽约 650 g，中间槽约 550 g 供水：水箱（约 4 L）或自动供水系统 台上式牛奶冷藏箱 额定功率：88W 电源：220V 可抽取式牛奶容器 防水设计进口产品。

厨房供应商联系表 (仅供参考)

品牌	公司/代理商	联系人	电话/手机	邮箱	网站
Aervoid Pestwest Orved	DKSH (China) Co.,Ltd 大昌华嘉商业（中国）有限公司 大昌洋行（上海）有限公司	徐黎明	021-54450999 / 15306576919	li.ming.xu@dksh.com	www.dkshhos.com
3M	深圳汇京实业有限公司	肖春明	13959253344	shenzhenhuijingxcm@163.com	www.shenzhenhuijin.com
Aco	亚科排水科技（上海）有限公司	邢文韬	15821778391	txing@aco.cn	www.hygienefirst.com
Aerowyn Aquwyn Powerwyn Snowyn	江苏名厨商用厨具制造有限公司	余玲 钱灿荣Jacky Chin	0513-68121599 / 15221640445 0513-81961799 / 13925295154	sh@wyn.asia jacky@wyn.asia	www.wyn.asia www.江苏名厨.cn
AMBACH MARENO LAINOX METOS ROSINOX FRIULINOX Metro Kromo Wexiodisk	Ali Food Service Equipment (Shanghai)Co.,Ltd 意亚立餐饮设备（上海）有限公司	Kathy	15601603244	kathy.xu@aligroup.cn	www.aligroup.com
Alto-Shaam	ALTO-SHAAM 亚洲	Amanda Liao 廖赟婕	021-61730336 / 86-18017327172	amanda.liao@alto-shaam.com	www.alto.shaam.com
Angelo po	傲桀贸易（上海）有限公司	武琦	021-60940188 / 18616837788	vicky.wu@angelopo.cn	www.angelopo.cn
Animo Coffee Convenience		Philippe Hauser	66-868904100	phauser@animo.nl	www.animo.eu
Franke Scotsman Skipio KitchenAid T&S UNOX	代理：上海和沁经贸有限公司	王丽华 Lily Wang	18616805155	lihua.wang@waltonconcepts.com	www.waltonconcepts.com
Ansul	上海安索儿经贸发展有限公司	王小姐	13788928082	1398463785@qq.com	https://www.ansul.com/ch/home.asp
Barton/Dirk	埃尔斯虏森空气净化系统（上海）有限公司	陈应名	15800343671	chenym@airsolution.com.cn	www.airsolution.com.cn
Beech Ovens		Stephen Trood	617-33970277	strood@beechovens.com.au	www.beechovens.com
Beech Ovens / Cooktek	Middleby China	李弘	18621768628	lily@middleby.com.cn	http://www.middleby.com/
BIZERBA (Shanghai) WeighTech & Systems Co.,Ltd	碧彩（上海）衡器技术有限公司	夏巧云	021-67600999 / 18221000232	Xia.Qiaoyun@bizerba.com	www.bizerba.cn
Blendtec/ HECMAC	上海酒店设备股份有限公司 上海酒总酒店设备有限公司 上海海克酒店设备制造有限公司	陶俊	18049903070	39584676@qq.com	www.hec.com.cn
Boffi	Boffi Studio	彭晔	13817388360	brucepang@boffishanghai.com	www.boffi.com
Bohn/Koot	深圳市穗深冷气设备有限公司	张迈方	755-82263776 / 13392865806	1447135106@qq.com	www.sz-suishen.com
BONNET International		Christophe	33-160937046	christophe.barthelemy@horis.com	www.bonnet-international.com
CAMBRO MANUFACTURING COMPANY	勘宝制造公司	Danny	18516746351	danny9005_cn@126.com	www.cambro.com
Carpigiani卡比詹尼	卡比詹尼（上海）分公司	尤玮Amyyou	13816580231	amyyou@carpigiani.cn	carpigiani.com
Celli	上海睿胜饮料设备有限公司			ruishengsh@126.com	www.rscorpgroup.com
CHG(Encore/Topline)康普龙头	熙捷商务咨询（上海）有限公司	戴宇宁	13611713568	Kelly.Dai@componenthardware.com	www.componenthardware.com
Chinducs	华磁商用电器制造（连云港）有限公司	宋庆庆	13065655433	2905019041@qq.com	www.chinducs.cn
Claro	上海昂凯实业有限公司	陈佳炜	021-50880218	acan@vip.sina.com	www.aquis.ch
Cibali / Faema / Gruppocimbali	星柯（上海）商贸有限公司	程娅婷	15618730765	yating.cheng@gruppocimbali.com	www.cibali.cn www.faema.cn www.gruppocimbali.com
Animo / Berkel / Cecilware / Cofrimell / Dynamic / Fama / Higo Griller / Icematic / Lotus / Mpm Italy / PlusZap / Roller Grill / Santos / Sunkist / Taiji / Waring	阳光厨具有限公司	刘慧谊	8621-5100 1839	phoebe@sunnytrading.com	www.sunnytrading.com
Cookmaster / JUSTA / VESTA	英联斯特（广州）餐饮设备有限公司	吴涛	13816599107	wutao@vesta-china.com	http://www.cookmaster-china.com/

品牌	公司/代理商	联系人	电话/手机	邮箱	网站
Cookon Catering Equipment		Stephen	61-7 32671133 / 61-408477184	stephen@cookon.com.au,	
Cornelius 康富	康富（天津）有限公司				www.cornelius.com.cn www.cornelius.com
MICRO MATIC	迈克罗·迈蒂克公司	张民	13910855558	minzh@micro-matic.lu	www.micro-matic.com
Crem Internatioanal (Shanghai) Co.,Ltd		李先生	021-68187010	kevin.li@creminternational.com	www.creminternational.com
Desmon Destar DSS	迪仕曼（东莞）五金有限公司	谷晨	0769-83501291 / 13729998829	sunnyk@desmon.com.cn	www.desmon.com.cn
Dorian Drake		黄锡辉	756-3373004 / 13702779633	huangxihui@doriandrake.com	www.doriandrake.com
Electrolux (China) Home Appllication Co.,Ltd	伊莱克斯商用电器（上海）有限公司	阮悦	021-50460099 / 13501647837	nick.ruan@electrolux.com	www.electrolux-professional.cn
Elektra	北京佰特莱国际贸易有限公司	陈先生	010-85896792	michael.chen@cafevip.com	
Everpure	经销：上海永纯环保科技有限公司	任金	021-65145399 / 18621293880	king_service@163.com	www.foreverpure.cn
Evkalo	东莞市卡诺制冷设备有限公司	李茂龙	13925210880	kn2011@126.com	www.evkalo168.com
FAGOR	安诺来厨房设备（昆山）有限公司	陈晨	512-55155605 / 13774209400	e.chen@fagorindustrial.com 443414831@qq.com	www.fagorindustrial.cn
Franke	弗兰卡（上海）贸易有限公司	刘武迪	021-80296223 / 18610476418	derek.liu@franke.com	www.franke.com
Franke	弗兰卡亚洲商用厨房系统有限公司	包董培	021-51506712 / 13661485680	tracy.bao@franke.com	www.franke.com
Fujimak	福喜玛克贸易（上海）有限公司	张延如	13816112191	kevin@fujimak-sh.com	www.fujimak.co.jp
GAGGENAU	Gaggenau China	王先生	021-32290368 / 13917893379	13917893379@163.com	www.gaggenau.com
GRANULDISK		Cecilia	46-0706715068	carlsten@granuldisk.com	www.granuldisk.com
Halton Ventilation (Shanghai) Co.,Ltd.	浩盾通风设备（上海）有限公司	丁志伟Harry 奚湘Krystal	13072111613 86(0)21-68874388*28 / 13764746070	harry.ding@halton.com krystal.xi@halton.com	www.halton.com http://www.halton.cn/foodservice
Hatco	赫高餐设备（苏州）有限公司	徐洁Yuki	13002173045	Yuki.xu@hatcocorp.com	www.hatcocorp.com support@hatcocorp.com
Hendery					
HOBART Food Equipment Co.,Ltd	高达食品设备有限公司	徐海娟	18501634286	xu_haijuan@hobartchina.com	www.hobartchina.com
Hoshizaki	星崎冷热机械（上海）有限公司	张伟	021-52288181 / 13817627776	zhangwei@hoshizaki.com.cn	www.hoshizaki.com.cn
Ice-O-Matic ENMET Birminton	上海将彩实业有限公司	柯良宝	18616375303	85155871@qq.com	www.enmet-china.com
IFI	IFI	Luca Ricci 李龙康	18682307215	L.Ricci@industrieifi.com	www.ifi.it/en
INDUC (Qingdao)Commercial Electrics Co.,Ltd	喜达客（青岛）商用电器有限公司	吴小姐	0532-86672004	induc_wf@126.com	www.lvchufang.com
Insinkerator爱适易	艾默生贸易（上海）有限公司	周岷	021-33950266 / 13916919929	hill.zhou@emerson.com	www.insinkerator.com.cn
ISOWIND	THAIWELL Enginnering Ltd	Tina Chuang	86-188-2553-7362	tina_chuang@isowind.com.cn	
ISOWIND Refrigeration Manufacturing Co., Ltd		Linna Zhang	136 7180 3806	linna@isowind.com.hk	www.isowind.com
Jackstack	Beijing Harvest E&M Co. Ltd		010-83516971	import@bjharvest.cn	
Jascaffe	王力咖啡贸易（上海）有限公司	张贝	021-33522299 / 13701898195	zhangbei@jascaffechina.com	www.jascaffechina.com
Jimco	上海镜通	王洋	021-22817041 / 13916892718		
JIWINS	广州市普飞金属塑料制品有限公司	李小园	8620-34910999 / 13922326913	lixiao@gzwins.com	www.jiwins.cn
Jura	上海齐桀经贸有限公司	夏琳	021-62940690*50 / 13003200212	michelle@hjcoffee.com	www.cn.jura.com
Kidde	联技范安思贸易（上海）有限公司	陈洁	0086-13901666374	jane.chen@carrier.com	www.utc.com
Kingswin Catering Equipment Co.,Ltd		容柏熙	(852)59318870	dicksonyung@kingswin-fsfordex.com	www.kingswin-fsfordex.com
KOLB Huizhou Ltd	惠州高比烘焙设备有限公司	康亚玲Leah Kang	8621-61152081 / 18666174700	leahkang@kolbcn.com	www.kolbcn.com
KTL/Kingsway	艺瀚冷冻设备（深圳）有限公司	Raymond Tso	8417-5146	sales@keentop.com.hk/ktr01@netvigator.com	
Mado HOLAC FREY INJEST STAR KOMET AIHO	弗兰德马多北京食品机械技术有限公司	吕晓惠	13601941438	kamiu.lv@mado-china.com 747091097@qq.com	www.mado-china.com

品牌	公司/代理商	联系人	电话/手机	邮箱	网站
Manitowoc万利多 Koolaire惠致 Convotherm康福登 Merrychef Lincoln Frymaster Cleveland Garland	Welbilt(China)Foodservice 慧而特(中国)餐饮设备集团	蒋大伟David Jiang	021-61526017 / 18516023833	david.jiang@welbilt.com	www.welbilt.cn
Mantru.e（名厨磁电）	深圳国创名厨商用设备制造有限公司	宁宽	13924221214	ningkuan@mantru.com	www.mantru.com
Markphili	深圳玛克餐饮设备有限公司	吴聪	18621180913	Wucong@szmark.cn	www.szmark.cn
Marrone China	COMPANY PROFILE	熊松巍	021-64702442 / 13801702260	scarlett.xiong@marrone.cn	www.marrone.it
Meiko	迈科清洗科技（中山）有限公司	肖知春	13810067015	amyxiao@meikochina.com	www.meikochina.com
MIELE	美诺电器有限公司		021-61573568		
Miji GmbH Authorized Dealer		吴先生	136-1171-5267		www.miji.com.cn
Miwe	上海峰焙贸易有限公司	王恒	15800710780 / 18986813995	wangheng@phonbake.com	www.phonbake.com
MKN	MKN Maschinenfabrik Kurt Neubauer GmbH & Co. KG	郭伟 林薇Jojo Lin	010-68312514 / 13901097051 13482844026	guo@mkn-china.com jojo@mkn-china.com	www.mkn.eu www.combisteamer-flexicombi-china.com
MOUSTER ECCF JURNOS FDT	NORRI 诺历餐饮设备（上海）有限公司	黄金金	17717300018	shinphena.huang@shnorri.com	www.norrihotel.com
Pannasonic	松下冷链（大连）有限公司	林晓东	021-61609151 / 15026818407	linxiaodong@coldchain.panasonic.cn	
Precision Refrigeration China	精确制冷设备（深圳）有限公司	毕文霖	18616207003	justin@pin-yu.com	www.precision-refrigeration.com
Pre-Rinse	无锡佑飞贸易有限公司	黄先生	0510-85841608	sales@unifit.cn	www.unifit.cn
Power-Flame Powerkit Pro-max LUZZO COZZO Ventepex	PRO-FIT INDUSTRIAL CO.,LTD 宝发实业有限公司	韩思君 Nelson	852 2371 2862 852 9504 5138	nelsonhon@profitind.com	www.profitind.com
RATIONAL	瑞仙贸易（上海）有限公司	金尔平	021-2131837500 / 13916221292	v.jin@rational-online.com	www.rational-china.com
Rinnai 林内	广州林内燃具电器有限公司	黎超凡	13928723399	lichaofan@gzrinnai.com.cn	www.gzrinnai.com.cn
Robot Coupe	乐伯特(东莞)餐饮设备有限公司	Mikael SACCHI	15000694219	sacchi@robot-coupe.com	www.robot-coupe.com
ROYAL KITCHEN EQUIPMENT CO.,LTD	北京东邦御厨厨房设备有限公司	岳大刚	15910780695	gcroyalkitchen@163.com	www.royalkitchen.net
RS CORP LTD		Lin Fung	138 29703013		http://www.rscorpgroup.com/index/
Rubbermaid	纽卫贸易（上海）有限公司	俞亮	021-22085075 / 13818250247	Leon.Yu@newellco.com	www.rcpworksmarter.com
Salva group	上海维柳机电设备有限公司	黄维维	13917373946	13661575220@163.com	Salva.es
SCOTSMAN	斯科茨曼制冰系统（上海）有限公司	王帷群	13651873547	weiqun.wang@scotsman-china.com	www.scotsman-china.com
SHINPO无烟烧烤炉	神府贸易（上海）有限公司	郑江淮	021-62789977 / 15618970805	zheng@shinpo-china.com	shinpo-cn.com
SICO-SST	北京西科盛世通酒店会展设备制造有限公司	李雪爱	13817213699	snow.li@sico-sst.com.cn	www.sicoinc.com www.sico-sst.com.cn
SINMAG	新麦机械（无锡）有限公司	张云君	15921530903	zhangyjun24@163.com	www.sinmag.com
Sirman	意福盟（上海）贸易有限公司	王景玉	021-36162189	ifmsh@sirman.com	www.sirman.com
SJM China Co.,Ltd	爱思洁爱姆洗碗机（上海）贸易有限公司	陈小姐	021-62320103	cfy@sjm.co.kr	www.sjmchina.com
SWEEDA (H.K.) LIMITED	斯瑞达（香港）有限公司	赵先生	0755-82296022	edward@sweeda.com	www.sweeda.com

品牌	公司/代理商	联系人	电话/手机	邮箱	网站
T&S Edlund Dynamic TableCraft Biosure Suntec Memumaster Hamilton Beach Hallde Dexter	CP Solutions(Asia) Co.,Ltd	田在英	021-62951661 / 18616631810	ketty@cp-asia.com	www.cp-asia.com
THUNDERBIRD	THUNDERBIRD Food Machinery Co.,Ltd 德霸食品机械有限公司 上海分公司	苏友权	021-57736846 / 13918844413	suyouquan@tbfmcn.com	www.tbfmcn.com
Trust	特耐适商用设备有限公司	王薇	8621 32180880 / 15904111396	vivian.wang@trustcommercial.com.cn	www.trustcommercial.com
Turbo Air	青岛特博尔科技发展有限公司	刘先生	021-609008654	liupeibao1980@163.com	www.turboairchina.com
UNITECH	上海台新食品机械有限公司	刘孟孟	021-64200595*260 / 13917091459	victor.liu@unitech-sh.com	www.unitech-sh.com
UNOX	沃珞世贸易（上海）有限公司	黄迎春	13701763886	Lucy.huang@unox.com	www.unox.com
U-Star	广东星星制冷设备有限公司	吴隆义	021-66986993 / 13928590700	longyi.wu@gdxingxing.com	www.gdxingxing.com
UV-TECH	建研科技发展（深圳）有限公司	王辉	0755-28575898 / 18620366651	henry.wang@crdks.com	www.crdks.com
Wachtel	上海富照食品机械设备有限公司	刘小姐	021-3363 4152	sales@fortune-food.com	www.fortune-food.com
Williams / Bongard	威廉士制冷设备（东莞）有限公司	陆晓庆Ami lu	021 53960183 / 15821831712	ami@williams-shanghai.com.cn	cn.williams-refrigeration.com.hk
WIneemotin wine serving systems	上海饮德实业有限公司	梅航	021-31006675 / 18116318830	shyinde@163.com	www.wineemotion.com
Bermar / Enomatic	深圳市劲恒商贸有限公司	刘勇涛	852-51241857 / 13509614213	YT.liu@kinglytech.cn	www.kinglytech.cn
Winterhalter Gastronom Gmbh	温特豪德贸易(上海)有限公司	陈佳妮Jennychen	8621-51511310*819 / 13817669122	jenny.chen@winterhalter.com.cn	www.winterhalter.com.cn
WMF Group	福腾宝（上海）商业有限公司	陈凯	021-26016356 / 13818640582	sachen@seb-professional.com	www.wmf.com
Wood Stone		James Garton	1 360 650 1111	jamesg@woodstone.net	woodstone-corp.com
Wood Stone	代理：Greenfiled World Trade	殷敏华	852-23211217	vyan@greenfieldworld.com	www.greenfieldworld.com
X-Oven		Bahjat Moussalli	41 91 9212882	b.moussalli@x-oven.com	www.x-oven.com
FLAME-MATE 富利 LEEGO 利高 INTECH 科能 CRYSTALICE 雪宝 INSTANT-MATE 捷宝 S.BAO 顺宝 VENT WASH$_2$O 烟罩 THERMO PRO 宴会保温	YPT Yu Fu Bao Kitchenware Equipment(Shenzhen)Co.,Ltd 裕富宝厨具设备（深圳）有限公司	王志超	021-66250736 / 18616526253	susie@yufubao-cn.com	www.yufubao-cn.com
ZIP Culligan	深圳市奥加特实业有限公司	李体峰	021-64479092 / 18505812861	water.lee@culligan.com.cn	www.culligan.com www.zipwater.com.cn
MOEN	摩恩上海厨卫有限公司	石建君	18018626333	steven.shi@moenchina.com	www.moen.cn
世纪鸿翔	北京世纪鸿翔电梯制造有限公司	高先生	13701065286	hongxiangdianti@163.com	
ChuangLv	上海创绿酒店设备有限公司	何星	15301655397	shclqy@126.com	www.tiebanshao.com