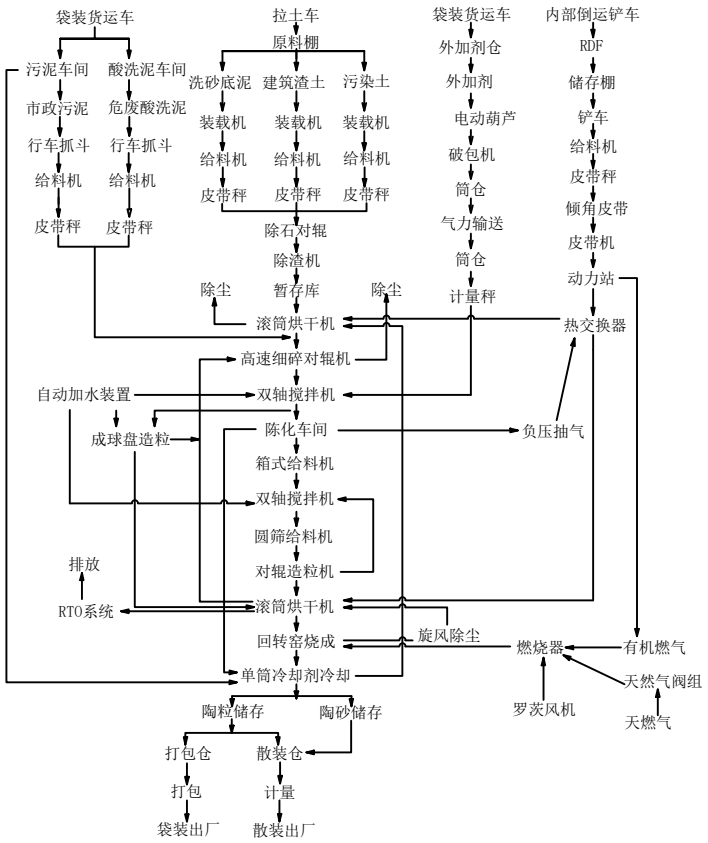

盖章区

本图需加盖本公司出图章，否则一律无效。

会	签	栏

签	字	栏
项目设总		
审　定		
审　核		
标准化		
校　对		
专业负责人		
设　计		

国机集团　中国联合工程公司　工程设计证书编号 A133000033

建设单位		项目编号	
工程名称	松阳县固废资源循环利用项目	设计阶段	
子项名称	固废综合处置系统	专　业	
图纸名称	工艺流程图	日　期	
图　号		版　本	