2024 年仙居县白塔镇高标准农田建设项目

设计图集

建设单位：仙居县白塔镇人民政府

设计单位：青岛市水利勘测设计研究院有限公司

编制日期：二〇二四年一月

施 工 总 说 明

一、工程概况

2024 年仙居县白塔镇高标准农田建设项目总规模为：合计 668 亩。项目位于白塔镇高迁村。通过此次项目的实施，新建高标准农田 392 亩，改造高标准农田 276 亩。

二、设计依据

（1）《中华人民共和国土地管理法》；

（2）《中华人民共和国土地管理法实施条例》；

（3）《浙江省土地整治条例》；

（4）《高标准农田建设通则》（GB/T 30600-2014）；

（5）《高标准基本农田建设标准》（TD/T 1033-2012）；

（6）《浙江省土地整治工程建设标准》；

（7）《浙江省土地整治项目规划设计规范》；

（8）《浙江省土地整治垦造水田建设标准》（试行）；

（9）《节水灌溉工程技术规范》（GBT 50363-2006）；

（10）《农田排水工程技术规范》（SL 4-2013）；

（11）《灌溉与排水渠系建筑物设计规范》（SL 482-2011）；

（12）《浙江省农田建设工程设计参照图集（试行）》（2023 年）；

（13）《土壤环境质量农用地土壤污染风险管控标准（试行）》（GB15618-2018）；

（14）《浙江省农业用水定额》（DB33/T769—2022）。

三、结构设计

1、灌溉与排水工程结构

（1）排水工程：修复灌排渠道 0.5m×0.6m 1 条 132m；新建灌排渠道 0.5m×0.6m 2 条长 696m；渠道总长 828m；

2、道路工程结构

（1）混凝土路面田间道

新建田间道 17 条，共计 3974 米（其中 330m 由其他建设单位负责）；新建下田坡道 20 座。

路面面层铺设 15cm 厚 C25 混凝土，路面起拱，横向坡度 1.0%，路面基层铺设 5cm 厚碎石，路肩根据实际需要设置干砌石路肩，详见道路断面图，原地面作为整平压实，路面需及时养护。

四、施工要求

本项目工程内容主要有灌溉与排水工程、田间道路工程等。由于项目区范围较大，部分工程要求的技术性较强，且施工工期短，故施工设施从简布置。工程施工均应独立布置施工设施，如料场、拌和机械、仓库、临时住房等，各施工点按工地不同情况，分别布置施工场地，场地的布置主要应满足以下几点环保要求：

（1）施工期间要严格按照设计和施工规范划定施工场地，施工车辆要在划定的线路上行驶，以减少对表土和植被的破坏。

（2）施工期尽可能减少临时占地面积，施工期结束后对施工场地采取土地整治，植被恢复等措施。

（3）施工期修建临时厕所、垃圾堆放点，收集固体废弃物，施工结束后按规定清理。

1、挡土墙工程施工

挡土墙的稳定性与其基础的清理和砌筑质量密切相关。在挡土墙高度和外侧坡已定的情况下，挡土墙的砌筑必须保证挡土墙基础的清理和挡土墙砌筑的质量。

挡土墙基础的清理：要根据挡土墙基础所在具体位置、岩性和土壤条件进行挡土墙基础的清理。

——土基基础的处理：清基深度要求到坚硬的底土层，清足挡土墙宽度的最大断面，挡土墙表面清成略向内倾的反坡；如松土层过厚，则要进行夯实和加固处理。

——石基基础处理：对于石基基础的处理，要根据基岩的岩性、类别、构造和风化程度的不同情况，采取不同的处理措施。对于基岩整体性较差，裂隙又较发育，岩层表面倾斜角度较大，风化又较强烈的石基基础，基础不宜过深，宽 30cm～50cm，基面修平。

选料：注意石料的软硬程度和每层大小基本一致，若石料大小不等，分选堆放待用，挡墙临空面需找平成毛面，挡墙临空面的石材间缝隙不大于 3cm。

安砌：由下层到上层，从大到小分层安砌，断面为梯型。注意上、下、左、右石块错缝相接并压实靠牢。

回填：地埂内侧的回填，必须与砌埂同时进行，砌一层回填一层，填紧夯实不留空隙。

封顶：当挡土墙砌到近地面时，铺设 10cm 厚的 C20 砼压顶，砼压顶每 10m 设一伸缩缝。

2、土石方工程施工

（1）土方开挖

建筑物基坑开挖时，基坑开挖在垂直方向应预留 0.2~0.3m 保护层，不得扰动基底土质，采用人工开挖，胶轮车运输；采用反铲挖掘机配自卸汽车分层开挖。挖方中淤泥质土和耕植土大部分就近弃土，少其他土质较好的开挖土方主要用于施工围堰填筑或就近堆放用于基坑回填。

开挖坡度：当开挖高差超过 5m，开挖坡比 1:1~1:1.5，且每隔 3~5m 高差设置一处安全平台，平台宽度不低于 1.5m。土体为回填土开挖，开挖高度不大于 5m，回填土的压实度不低于 0.93，设计开挖坡比为 1:0.5~1:1。

（2）土方回填

建筑物基坑回填土料主要利用就近堆放的基坑开挖土方，不足部分从附近征地取土，淤泥和含草皮、树根等杂物的土料应严禁用于基坑回填。对于含水量过大或过于干燥的土料应采取晾晒或洒水的措施，以利于回填土压实。土料除机械难以施工的部位采用人工配胶轮车运料外，其余均采用机械挖运。

建筑物周边和填筑宽度小于 2.5m 的基坑回填土料采用人工或采用蛙式打夯机夯实，填筑宽度在 2.5～3.5m 之间的基坑回填土料采用 74kw 履带拖拉机和蛙式打夯机联合碾压，填筑宽度大于 3.5m 的部位采用 74kw 履带式拖拉机压实，回填土设计压实度根据建筑物级别确定。土方填筑应分层铺料，严格控制土料粒径。拖拉机压实时，每层铺料厚度控制在 25cm～30cm，土块粒径不大于 10cm；人工或蛙式打夯机夯实时，铺料厚度控制在 15cm～20cm，土块粒径不大于 5cm，超径土块应人工粉碎。

填筑土填筑压实度：砂壤土、粘土等带有黏粒土壤的填土压实度不低于 0.93，砂性土填筑的相对压实度不低于 0.65。若出现在回填土上修建建筑物情况下，回填土作为地基土要求的地基承载力应不低于 180Kpa，具体详见施工图各要求说明。

填筑土填筑坡比要求：填筑土外运堆放，土地堆放高度不可大于 5m，土体堆放应呈椎体，顶部削平；四周坡比不缓于 1:1，且土体坡脚必须修建挡墙并设排水孔、排水沟。

（3）石方工程施工

砌石工程主要为渠道排水沟、泵站上下游的砌石护底、护坡与挡土墙。

砌石所需石块自石料厂运输至基坑两侧的空地，砌筑施工前采用人工进行粗加工，搬运至砌筑部位用于砌筑，块石的物理指标应符合规范要求。

浆砌石采用坐浆法砌筑，砌缝间砂浆采用扁铁插捣密实，块石不得无浆直接贴靠，砂浆采用搅拌机拌制，手推车运料。冬季施工严格按有关施工规范进行，砌筑后采取有效的保温防冻措施，保证施工质量。

干砌石采用错缝砌筑，石块应紧密贴靠，不应出现叠砌、拳石斗脚和片石找平现象。砌石护底、护坡施工前根据施工进度开挖砌筑面的保护层，并均匀铺填碎石垫层。

3、混凝土及钢筋混凝土施工

（1）砼施工方法

砼的施工程序为：水泥、砂石骨料的选用→砼配合比的选用→砼的搅拌和运输→砼的入仓和浇筑→砼的拆模和养护。

水泥、砂石骨料的选用：混凝土的砂、石骨料均在指定料场加工生产或购得，并拉运至施工现场，施用前必须对砂石骨料进行抽样检查，对所有的砂石骨料必须符合水工砼的施工要求。所用水泥必须符合水利工程施工规范要求，施用前同样按要求进行抽样检验。

砼配合比的选用：取所选用的水泥，砂石骨料和外加剂在试验室按设计要求的水灰比，砼强度等级和其他技术指标进行试配，通过试验确定满足设计和规范要求的施工配合比，严禁使用所谓"统料"。

砼的搅拌和运输、入仓和浇筑：砼由布置在基坑附近的砼搅拌机集中搅拌，混凝土的搅拌采用自落式拌合机拌合，为保证混凝土拌合物充分拌合，拌合时间不少于3分钟；为控制砼拌合物的水灰比及坍落度，要保持骨料含水率的稳定，其混凝土各组分称量的偏差应符合规范要求。手推车运输，地面以下部位的砼浇筑通过脚手架平台进料，溜槽或溜筒输送入仓；地面以上部位砼浇筑采用手推车通过龙门架或脚手架提升运料至施工操作平台，直接或经溜槽、倒运入仓。砼根据结构缝和结构形状分块浇筑，每块施工时应连续作业，以防止产生冷缝，新老砼接触面处的施工缝需进行人工凿毛，并做好结构缝的止水埋设。

砼的拆模和养护：在自然气温条件下（高于＋5℃），对于一般塑性砼应在浇筑后10~12h内（炎夏时可缩短至2~3h），对高强砼应在浇筑后1~2h内，即用麻袋进行覆盖，并及时浇水养护，以保持混凝土具有足够润湿状态。混凝土结构浇筑后，达到一定强度，方可拆模。模板拆卸日期，应按结构特点和混凝土所达到的强度来确定。成型砼必须达到表面无蜂窝麻面、无凹凸、无漏筋现象，尺寸必须符合施工图和施工规范要求。

（2）钢筋制作安装

工程上所用钢筋必须经过检验合格后方可使用，并提供质保书和测试结果，钢筋构造处理的弯钩及锚固长度应严格按照施工规范进行操作，工程用的钢筋规格、品种、承包商不得随意更改，若确需更改，必须取得监理工程师的同意。

（1）渠道纵断面布设

渠道纵断面应根据项目区的地形条件和排水沟性质综合确定，并进行水位推算和水位衔接设计，以保证沿程灌水与排水畅通。要求各级渠道的渠底应满足下列要求：下级渠道的渠底不得高于上级渠道的渠底；上、下级渠道在通过设计流量时的水位衔接应有一定的落差，保持在0.1m左右；上、下级渠道在通过设计流量时允许短时壅水，但壅水后的水位应低于两岸地面0.2m左右。

项目区灌排系统的防渗结构，渠道断面设计主要为矩形砼现浇结构。渠道内侧应保持平整。

排灌工程施工主要是矩形砼现浇衬砌，为便于渠道形成全线平行作业的格局，加快工作进程，应根据现场地形条件和地形特征，将渠道按区划分，各区内按照实际情况再划分为若干个流水作

业段，同时施工。

（2）渠道土方填筑和沟槽开挖

根据渠道设计断面，渠道主要以挖方为主，渠道利用机械开挖，人工修坡，并且挖方段的施工力求与填方平行作业，尽可能将挖方合格的填料用于填筑，以减少多次倒运和借方填筑。

为了确保填筑质量和边坡的稳定性，采用以下施工方法：

①对开挖区段的地表水和地下水作好各项排水工作，避免雨水对边坡的冲刷，保证开挖作业面排水畅通。

②开挖施工前，作好沟基清理工作。沟基清理应根据钉设的施工边线桩，用推土机将沟基表层的表土、植被、表层耕作土壤和杂草树根等杂物，按照设计和规范要求进行清除，并且平整压实基底。

③边坡开挖，机械施工时预留 10 厘米，采用人工配合机械修理边坡，保证开挖边坡的稳定性和外观线型。作业面开挖到设计高程时，同样预留 10 厘米厚度采用人工配合机械进行清除。

④废弃土方的处理

放弃土方的堆放应在指定地点堆置整齐、稳定、排水畅通，避免对土堆周围的建筑物、排水及其他任何设施产生干扰或破坏，同时应少占或不占用农田以及保护原有植被，避免对环境造成污染。

4、道路施工

道路建设与渠道系施工可同步进行，可分路分段同时组织施工。当开挖出的土方作为填筑用料时，应采取防雨措施，以防含水量过大，不利回填压实。当开挖出的土方作为弃料处理时，应就近沿低洼区堆放。严格控制含水量和干容重，检查是否满足设计规定的标准要求。

（1）施工顺序如下：

工施工过程采用“施工准备→测量放样→基层施工→混凝土路面施工→中间验收”的顺序，严格控制施工个工序质量。

（2）施工要点

①基层施工

基层材料应符合设计要求。铺设前，应对路基进行全面检查，要求表面平整坚实，基层材料的铺设厚度根据田面高度进行设置，要求路面高出田面 40cm，并根据具体施工条件选择合适的压实机具，压实度不低于 94%。

②路面施工

水泥混凝土路面施工要求：按弯拉强度作配合比设计，以抗压强度作强度检验。拌合物摊铺塌落度为 0~65mm。混凝土浇注宜采用钢模板，要求插入式振动器移动间距不宜大于其作用半径的 1.5 倍。路面伸缝应与路面中心线垂直，缝宽 20mm 为宜；路面缩缝应采用切缝法施工，当混凝土强度达到设计强度的 25%~30%时用切缝机切割，宽度 4~6mm 为宜。混凝土养护时间不要与 14d。

道路表面应平整、坚实，不得有松散、弹簧等现象。用压路机碾压后，不得有明显轮迹。面层与其他构筑物接顺，不得有积水现象。施工完的路面外观尺寸允许偏差应符合有关规范要求。

5、主要材料要求

（1）水泥：水泥为普通硅酸盐水泥，质量符合规范标准，每批发货的水泥必须由生产厂家提供一份质量证明书，并应对其品种、标号、包装、出厂日期等检查验收，超过生产期三个月的水泥及工地代表认为其质量有怀疑的水泥应复查试验，否则不得在工程中使用。

（2）砂：施工用砂采用颗粒坚硬、强度高、耐久性好的天然中粗砂。

（3）石子：砼拌制所用的石子应质地坚硬、清洁、级配良好，其力学性能应符合《普通砼用碎石或卵石质量标准检验方法》（JGJ53-92）规范规定，骨料应按品种规格分别堆放。

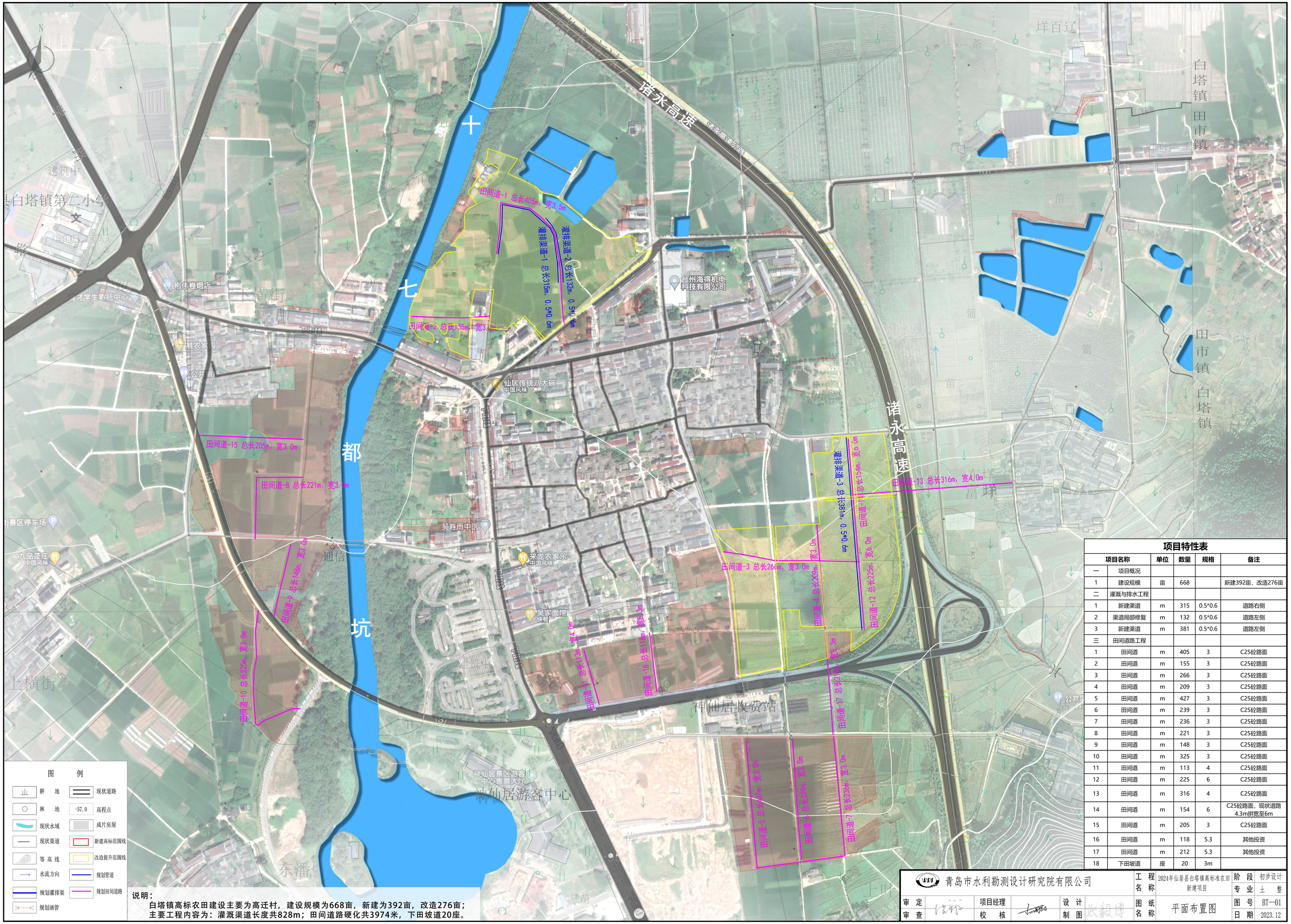

说明：
白塔镇高标农田建设主要为高迁村，建设规模为668亩，新建为392亩，改造276亩；
主要工程内容为：灌溉渠道长度共828m；田间道路硬化共3974米，下田坡道20座。

项目特性表

	项目名称	单位	数量	规格	备注
一	项目概况				
1	建设规模	亩	668		新建392亩，改造276亩
二	灌溉与排水工程				
1	新建渠道	m	315	0.5*0.6	道路右侧
2	渠道局部修复	m	132	0.5*0.6	道路左侧
3	新建渠道	m	381	0.5*0.6	道路左侧
三	田间道路工程				
1	田间道	m	405	3	C25砼路面
2	田间道	m	155	3	C25砼路面
3	田间道	m	266	3	C25砼路面
4	田间道	m	209	3	C25砼路面
5	田间道	m	427	3	C25砼路面
6	田间道	m	239	3	C25砼路面
7	田间道	m	236	3	C25砼路面
8	田间道	m	221	3	C25砼路面
9	田间道	m	148	3	C25砼路面
10	田间道	m	325	3	C25砼路面
11	田间道	m	113	4	C25砼路面
12	田间道	m	225	6	C25砼路面
13	田间道	m	316	4	C25砼路面
14	田间道	m	154	6	C25砼路面，现状道路4.3m拼宽至6m
15	田间道	m	205	3	C25砼路面
16	田间道	m	118	5.3	其他投资
17	田间道	m	212	5.3	其他投资
18	下田坡道	座	20	3m	

青岛市水利勘测设计研究院有限公司			工程名称	2024年仙居县白塔镇高标准农田新建项目	阶段 初步设计
					专业 土 整
审定		项目经理	设计	平面布置图	图号 BT-01
审查		校核	制图		日期 2023.12

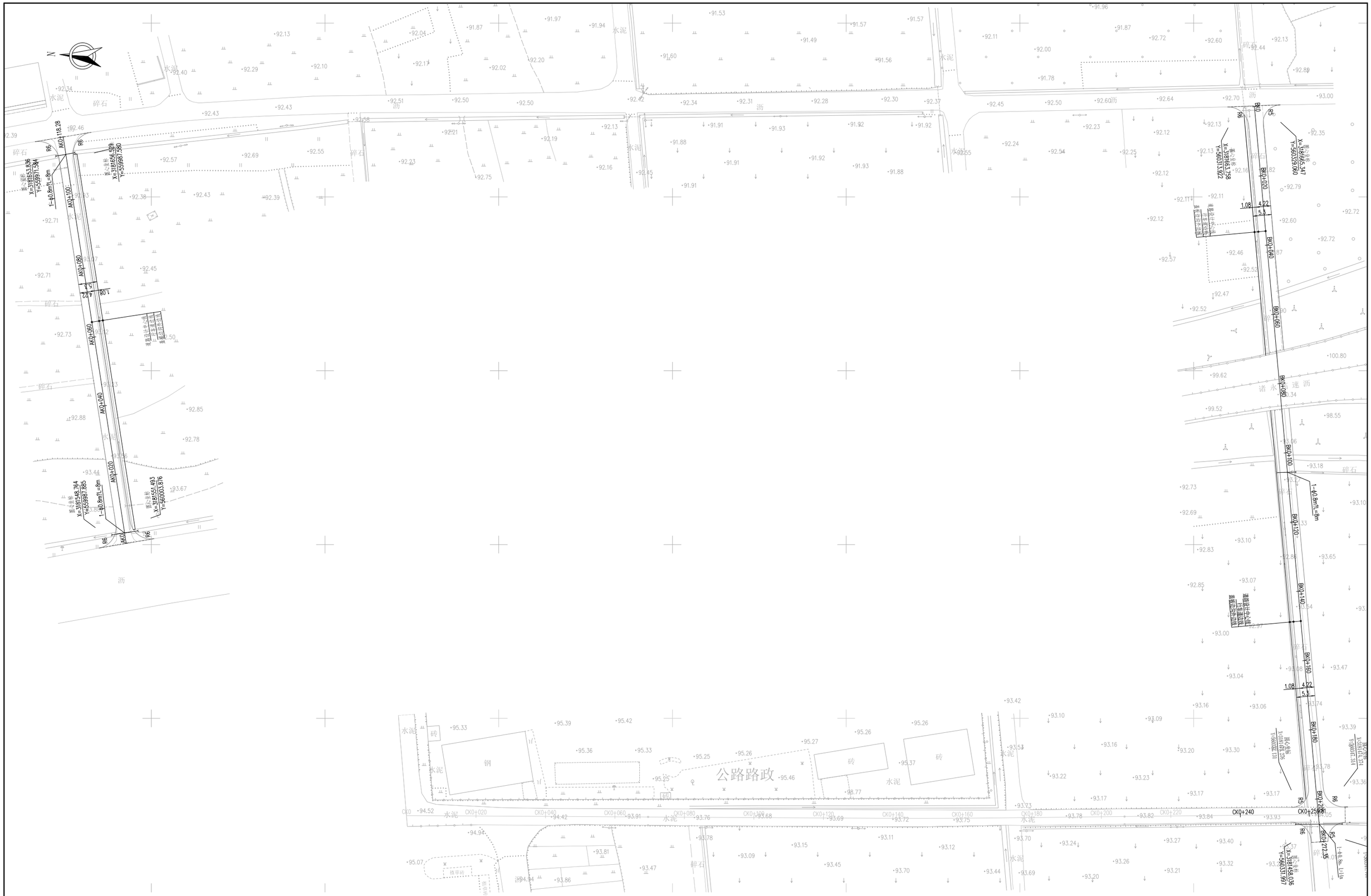

注：

1、本工程比例1:1000，尺寸均以米计。

2、涵洞位置及标高可根据现场实际情况进行调整。

1:500

测绘单位：

青岛市水利勘测设计研究院有限公司					工程名称	2024年仙居县白塔镇高标准农田新建项目	阶段	初步设计	
							专业	土 整	
审定		项目经理		设计	图纸名称	16#、17#田间道路平面布置图	图号	BT—02	
审查		校核		制图	张毅博		日期	2023.12	

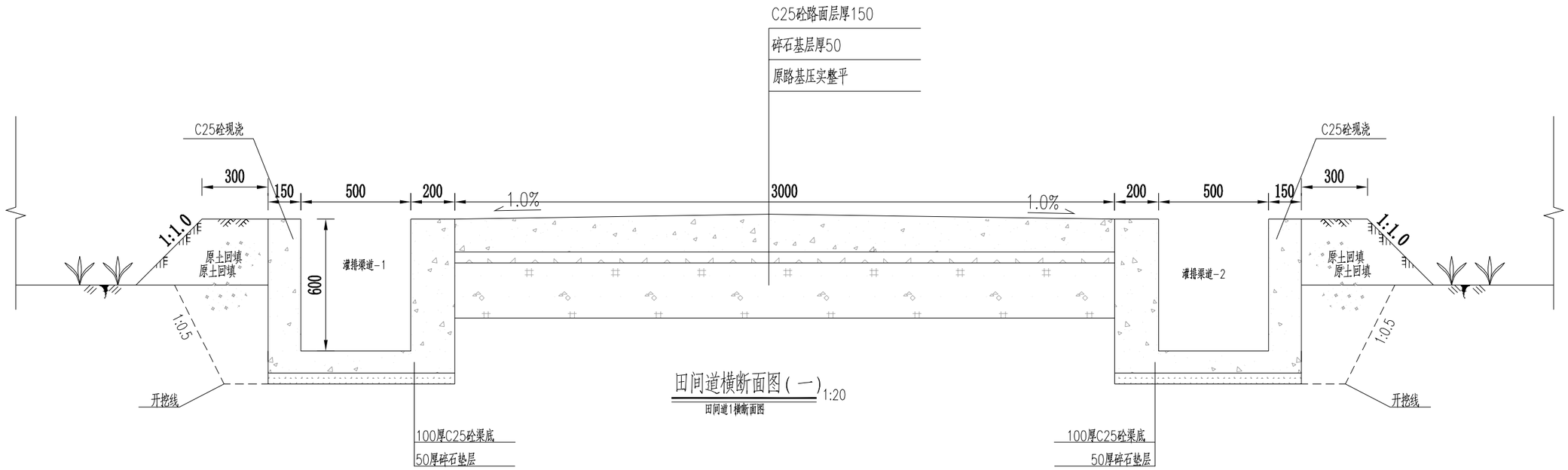

田间道横断面图（一） 1:20

田间道1横断面图

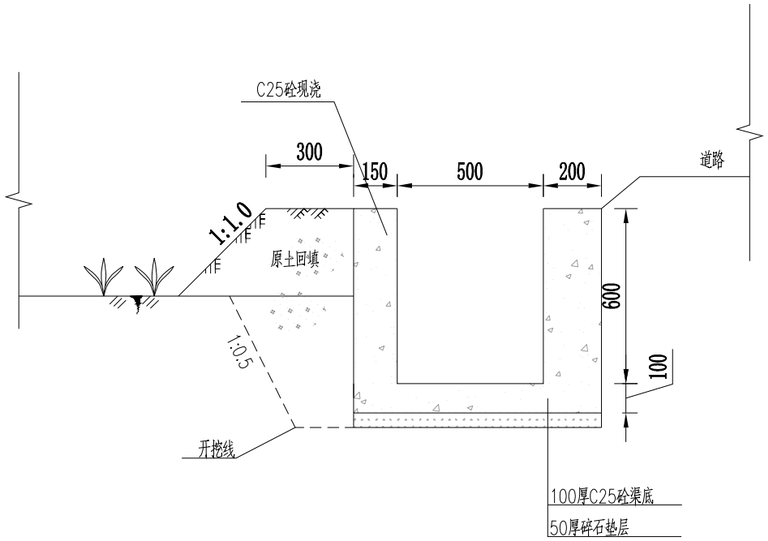

灌排渠道典型断面图 1:20

灌排渠道-1
灌排渠道-2
灌排渠道-3

说明：

1. 本图尺寸单位以mm计;
2. 路面高程可根据实际地形进行调整，以满足稳定要求;
3. 干砌石挡墙高度根据实际地形进行调整；路基应修整并压实;
4. 图中开挖边坡暂定1:0.5,工作面暂定20cm；
5. 水泥砼路面每隔10m设置一道伸缩，缝宽20mm，伸缩板选用沥青预制板制成，其埋入混凝土面的深度不小于砼面厚度的2/3（从底面算起），并在上部填入沥青玛帝脂。相邻伸缩中间即间隔5m处设置一道缩缝（假缝）；
6. 水泥路面进行刻防滑槽；
7. 道路与渠道交汇处设置过水路涵;
8. 未详之处，参照相关规范执行。

青岛市水利勘测设计研究院有限公司					
核定		2024年仙居县白塔镇高标准农田建设项目		初设 阶段	
审查				道路 部分	
校核		田间道路断面图（一）			
设计	张毅博				
证 号	91370202163580994R-18ZYJ18	日期	2023.12	图号	BT-03

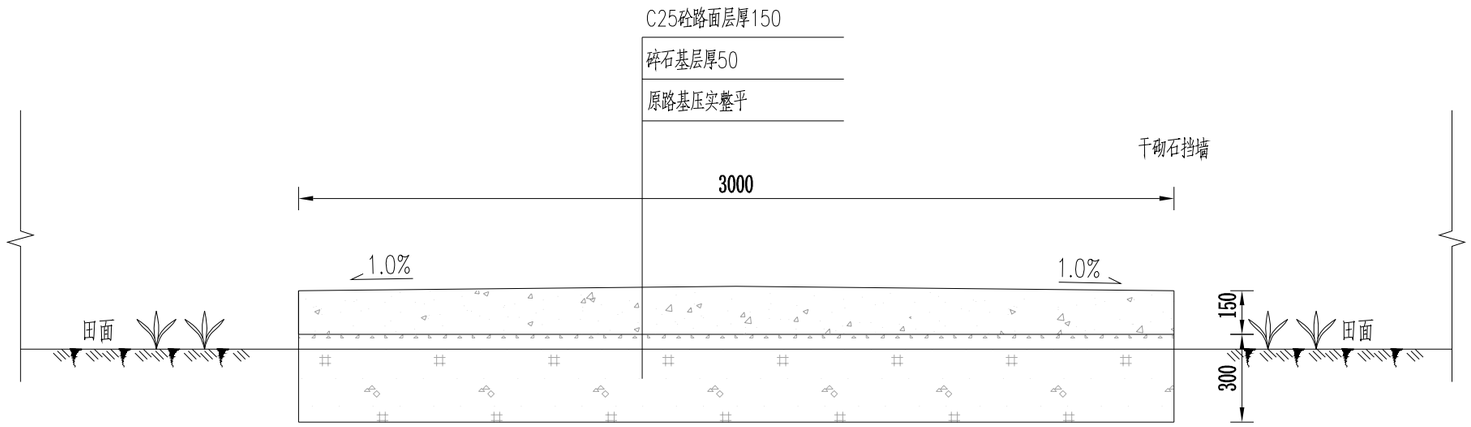

田间道横断面图（二）

1:20

田间道2横断面图 田间道6横断面图 田间道10横断面图
田间道3横断面图 田间道7横断面图 田间道15横断面图
田间道4横断面图 田间道8横断面图
田间道5横断面图 田间道9横断面图

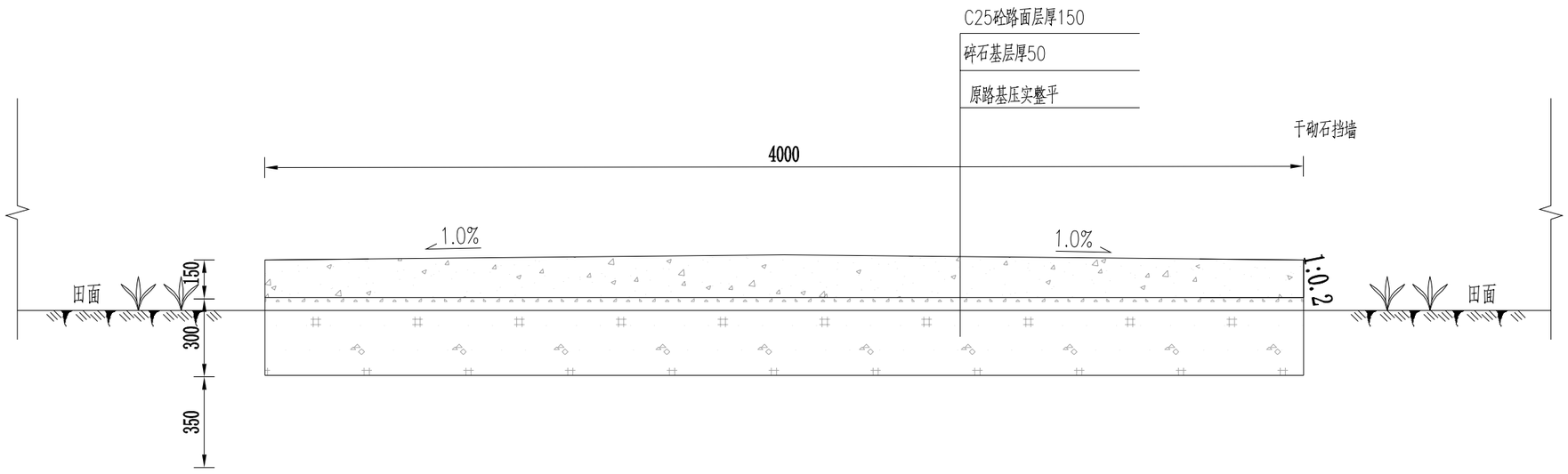

田间道横断面图（三）

1:20

田间道11横断面图
田间道13横断面图

说明：

1. 本图尺寸单位以mm计;
2. 路面高程可根据实际地形进行调整，以满足稳定要求;
3. 干砌石挡墙高度根据实际地形进行调整；路基应修整并压实;
4. 图中开挖边坡暂定1:0.5,工作面暂定20cm；
5. 水泥砼路面每隔10m设置一道伸缩，缝宽20mm，伸缩板选用沥青预制板制成，其埋入混凝土面的深度不小于砼面厚度的2/3（从底面算起），并在上部填入沥青玛帝脂。相邻伸缩中间即间隔5m处设置一道缩缝（假缝）；
6. 水泥路面进行刻防滑槽；
7. 道路与渠道交汇处设置过水路涵;
8. 未详之处，参照相关规范执行。

青岛市水利勘测设计研究院有限公司						
核定			2024年仙居县白塔镇高标准农田建设项目		初设 阶段	
审查					部分	
校核			田间道路断面图（二）			
设计	张毅博					
证 号	91370202163580994R-18ZYJ18		日期	2023.12	图号	BT-04

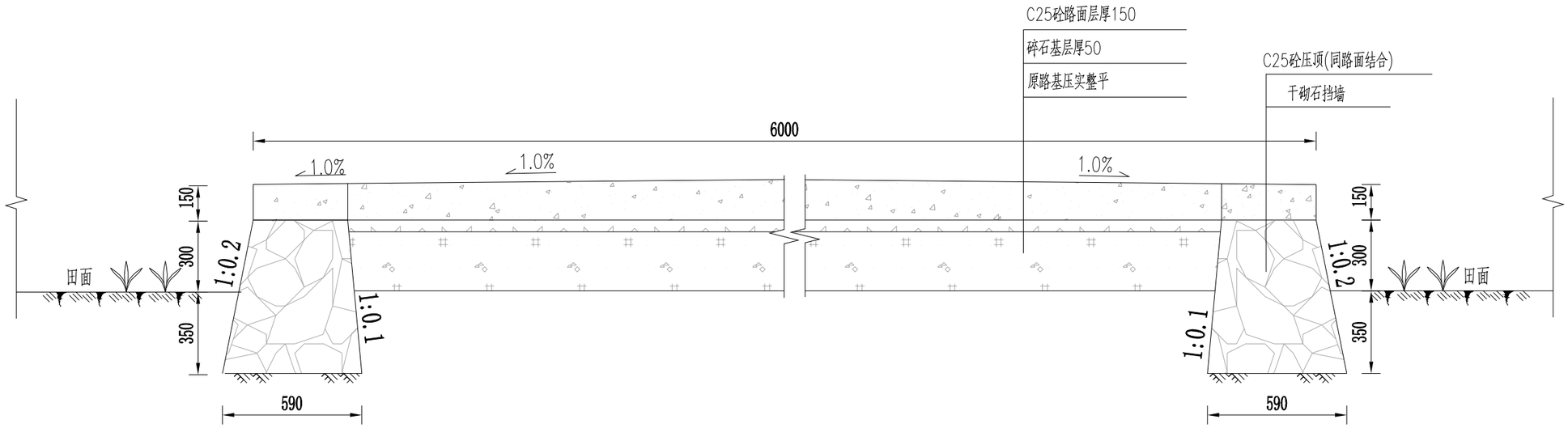

田间道横断面图(四) 1:20

田间道-12横断面图

说明:

1. 本图尺寸单位以mm计;
2. 路面高程可根据实际地形进行调整,以满足稳定要求;
3. 干砌石挡墙高度根据实际地形进行调整;路基应修整并压实;
4. 图中开挖边坡暂定1:0.5,工作面暂定20cm;
5. 水泥砼路面每隔10m设置一道伸缩,缝宽20mm,伸缩板选用沥青预制板制成,其埋入混凝土面的深度不小于砼面厚度的2/3(从底面算起),并在上部填入沥青玛帝脂。相邻伸缩中间即间隔5m处设置一道缩缝(假缝);
6. 水泥路面进行刻防滑槽;
7. 道路与渠道交汇处设置过水路涵;
8. 未详之处,参照相关规范执行。

青岛市水利勘测设计研究院有限公司						
核定			2024年仙居县白塔镇高标准农田建设项目		初设 阶段	
审查					部分	
校核			田间道路断面图(三)			
设计	张毅博					
证 号	91370202163580994R-18ZYJ18		日期	2023.12	图号	BT-05

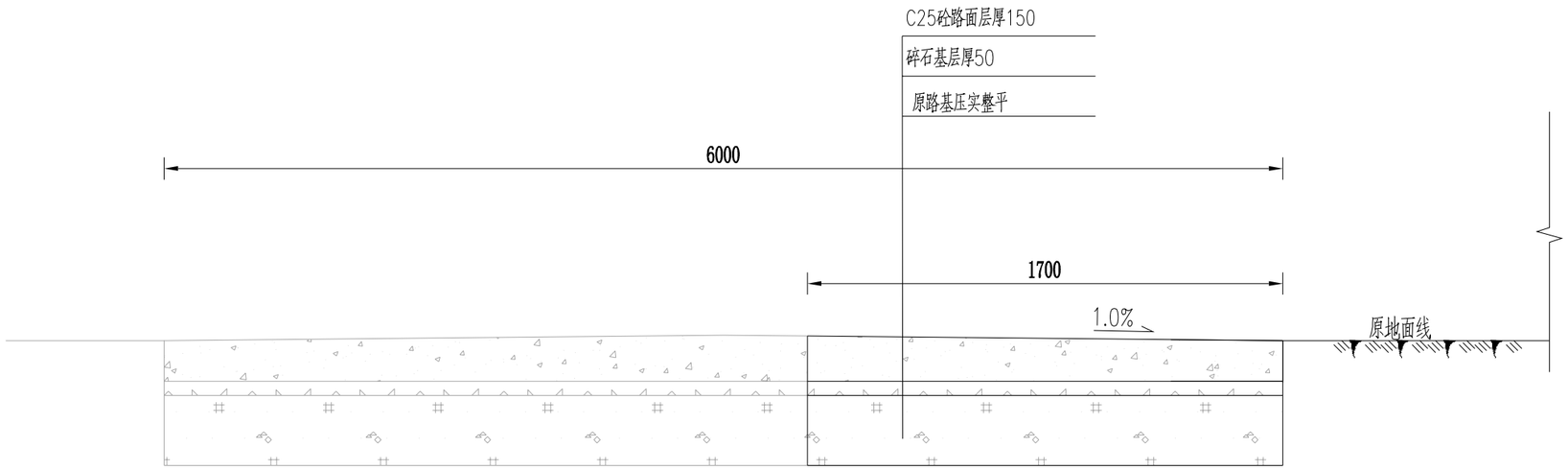

田间道横断面图（六） 1:20

田间道-14横断面图

说明：

1. 本图尺寸单位以mm计;
2. 路面高程可根据实际地形进行调整，以满足稳定要求;
3. 干砌石挡墙高度根据实际地形进行调整；路基应修整并压实;
4. 图中开挖边坡暂定1:0.5,工作面暂定20cm；
5. 水泥砼路面每隔10m设置一道伸缩，缝宽20mm，伸缩板选用沥青预制板制成，其埋入混凝土面的深度不小于砼面厚度的2/3(从底面算起)，并在上部填入沥青玛帝脂。相邻伸缩中间即间隔5m处设置一道缩缝(假缝)；
6. 水泥路面进行刻防滑槽；
7. 道路与渠道交汇处设置过水路涵;
8. 未详之处，参照相关规范执行。

青岛市水利勘测设计研究院有限公司						
核定			2024年仙居县白塔镇高标准农田建设项目		初设 阶段 部分	
审查			田间道路断面图（四）			
校核						
设计	张毅博					
证 号	91370202163580994R-18ZYJ18		日期	2023.12	图号	BT-06

路基标准横断面设计图

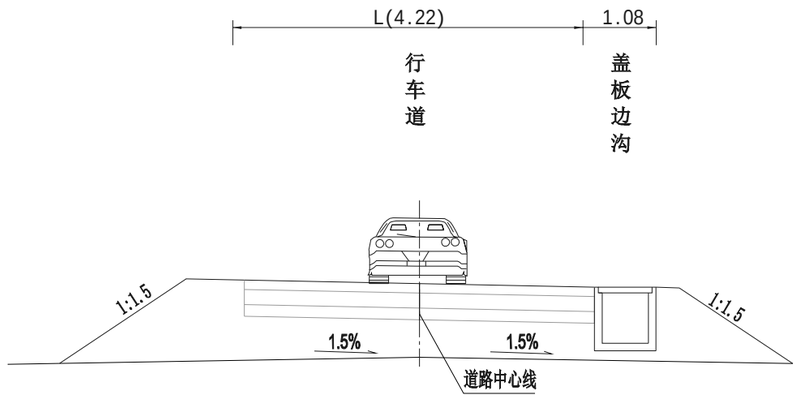

路拱大样图

横：1:100
竖：1:50

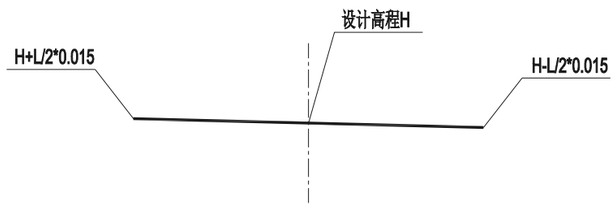

注：

1、本图尺寸以米为单位。

2、4.22m为15号、16号两条路路面宽度，17号路维持现有宽度。

青岛市水利勘测设计研究院有限公司						
核定			2024年仙居县白塔镇高标准农田建设项目		初设 阶段	
审查					部分	
校核			田间道路断面图（五）			
设计	张毅博					
证 号	91370202163580994R-18ZYJ18		日期	2023.12	图号	BT-07

路面结构设计图

道路类别	16号路拓宽部分	16号路现状水泥砼路面	17号路新建路面
路面结构	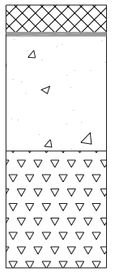 6cm中粒式沥青混凝土AC-16C 粘层油 聚酯玻纤布 粘层油 20cmC30砼 15cm级配碎石 总厚度41cm 开挖至结构层底部压实，压实度≥90%，然后施工道路结构层。	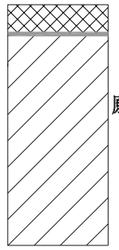 6cm中粒式沥青混凝土AC-16C 粘层油 聚酯玻纤布 粘层油 原有接缝处使用防裂贴 原有水泥砼路面结构 对于原有水泥砼路面，使用防裂贴对原有接缝进行处理后，摊铺聚酯玻纤布+6cm中粒式沥青混凝土AC-16C	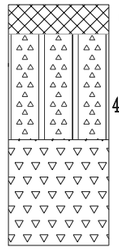 6cm中粒式沥青混凝土AC-16C(弯沉控制值60.9（0.01mm） 下封层 透层油 4.5%水泥稳定碎石(弯沉控制值76（0.01mm） 15cm厚级配碎石 开挖至结构层底部压实，压实度≥90%，然后施工道路结构层。

图例

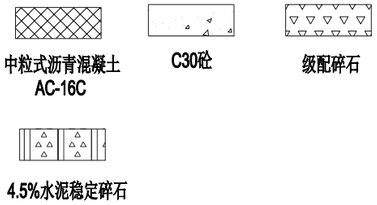

路面结构层相关控制指标

温度 / 路面材料	60 平均抗压模量 (MPa)	20 平均抗压模量 (MPa)	15 平均抗压模量 (MPa)	7d无侧限抗压强度 (MPa)	压实度 (%)
AC-16C中粒式沥青砼		1200	1800		≥97%
水泥稳定碎石(基层)		1400	3600	≥3.5	≥97%
级配碎石		320	320		≥95%

注：

1、图中弯沉单位为0.01mm，其余单位除注明外均以厘米计。

2、按《公路沥青路面施工技术规范》(JTG F40-2004)9.2.1规定，水泥砼路面与聚酯玻纤布、聚酯玻纤布与沥青面层间必须喷洒粘层油。粘层油采用改性乳化沥青。

3、未尽事宜处，必须严格按《公路路面基层施工技术细则》(JTG T F20-2015)、《公路沥青路面施工技术规范》(JTG F40--2004)施工。

4、基层水泥稳定碎石推荐水泥剂量为4.5%，7天龄期无侧限抗压强度≥3.5MPa;在满足7天无侧限抗压强度的前提下，尽量减小水泥含量。

5、水泥稳定碎石与沥青下封层之间设置沥青透层，透层采用改性乳化沥青(PC-2)，水泥稳定碎石顶面设沥青封层，采用改性乳化沥青

青岛市水利勘测设计研究院有限公司					
核定		2024年仙居县白塔镇高标准农田建设项目		初设 阶段	
审查				部分	
校核		路面结构图（一）			
设计	张毅博				
证 号	91370202163580994R-18ZYJ18	日期	2023.12	图号	BT-08

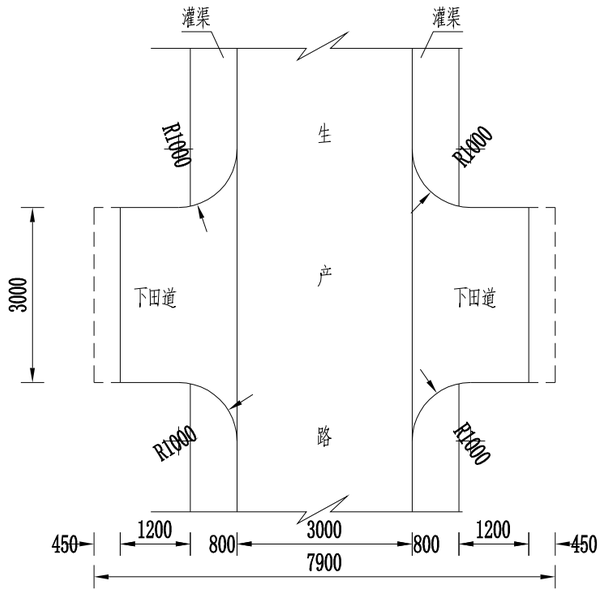

下田坡道平面图

1:100

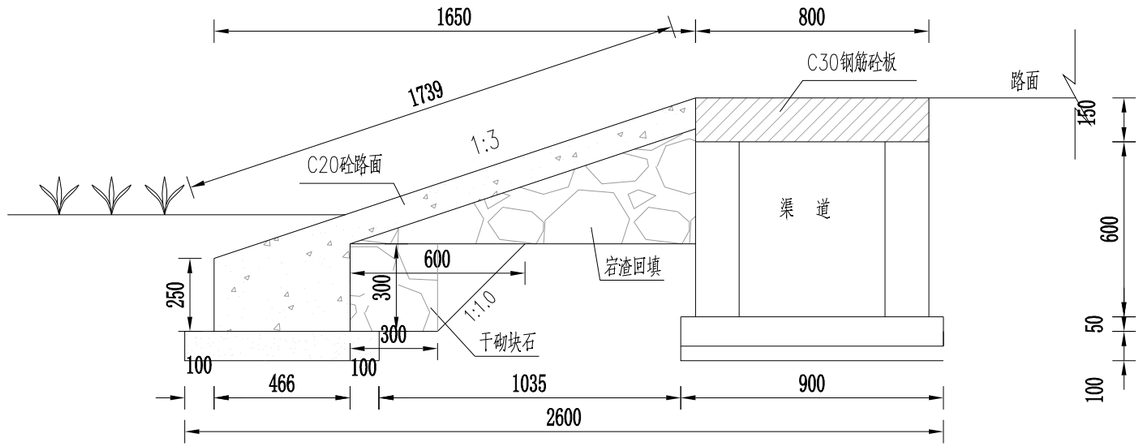

下田坡道剖面图

1:20

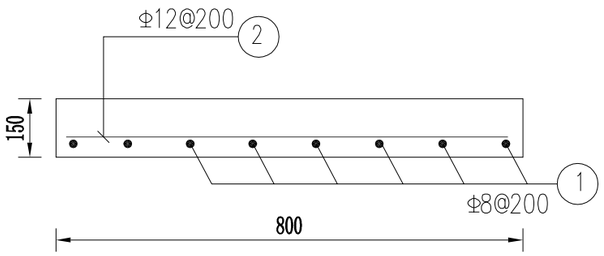

渠道过桥板配筋图(纵向配筋)

1:10

单座过渠板钢筋用量表

序号	型式简图 mm	直径 mm	单长 mm	根数	总长 m	单重 Kg/m	总重 Kg
1	80 940 80	Φ8	1100	8	8.80	0.395	3.48
2	740	Φ12	740	30	22.20	0.888	19.72
钢筋用量合计							23.19 Kg

说明：

1. 本图尺寸单位以mm计;
2. 下田坡道具体尺寸可根据道路沟渠与田面实际情况进行适当调整;
3. 未详之处，参照相关规范执行。

青岛市水利勘测设计研究院有限公司

核定		2024年仙居县白塔镇高标准农田建设项目	初设 阶段	
审查			部分	
校核		下田坡道横断面图		
设计	张毅博			
证号	91370202163580994R-18ZYJ18	日期	2023.12	图号 BT-09

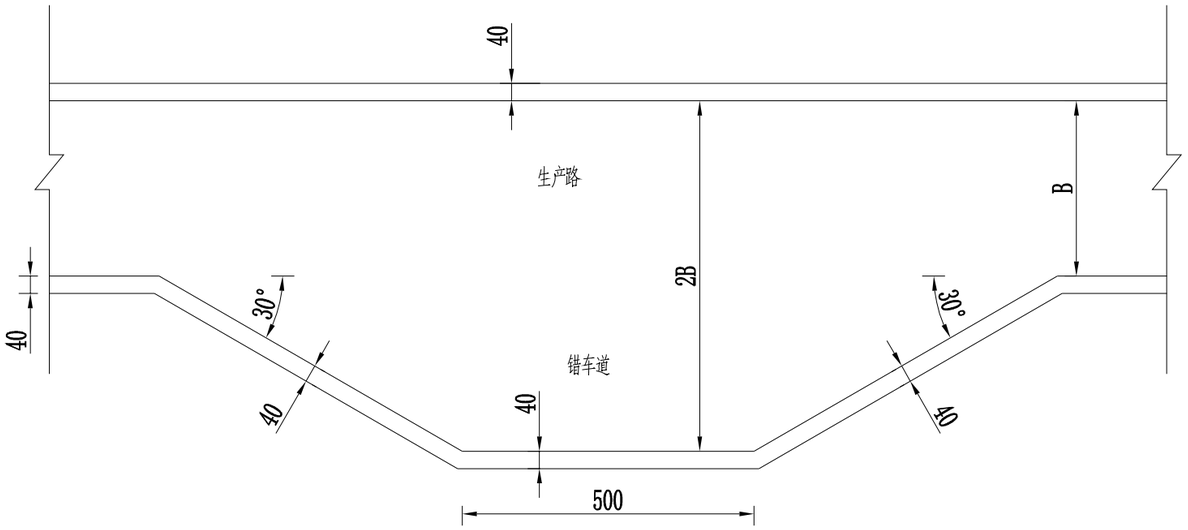

错车道平面图 1:100

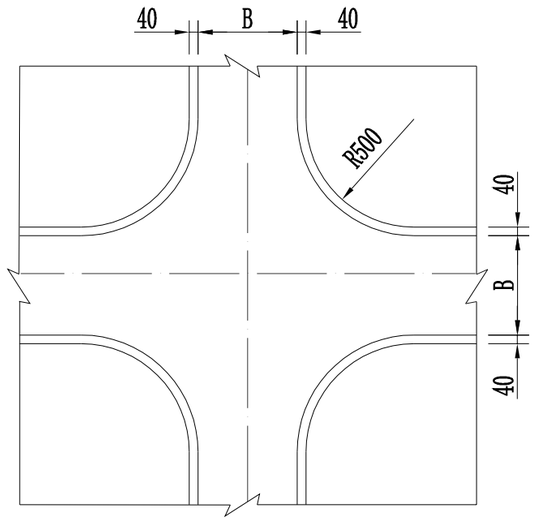

田间路衔接平面图 1:200

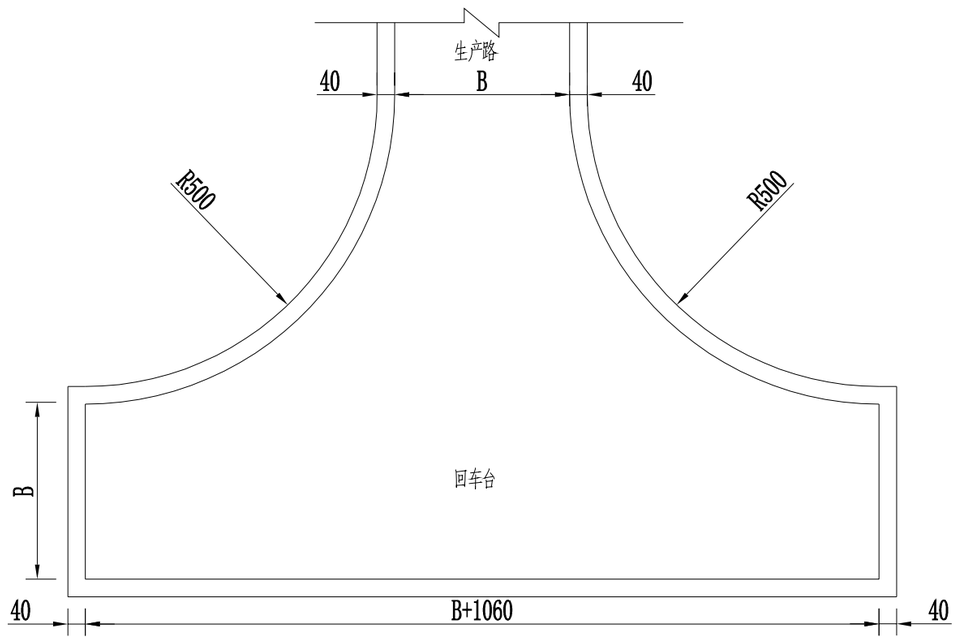

回车台平面图 1:100

说明：

1.图中尺寸除注明外均以cm计；

2.图中B为路面宽度，错车道具体位置根据实际情况而定，回车台布置在生产路末端；

3.错车道、回车台的工程量已计算在生产路工程量中，道路长度包括回车台的长度；

4.未详处按相关施工规范施工。

青岛市水利勘测设计研究院有限公司						
核定			2024年仙居县白塔镇高标准农田建设项目		初设 阶段	
审查					部分	
校核			道路细部衔接平面图			
设计	张毅博					
证 号	91370202163580994R-18ZYJ18		日期	2023.12	图号	BT-10

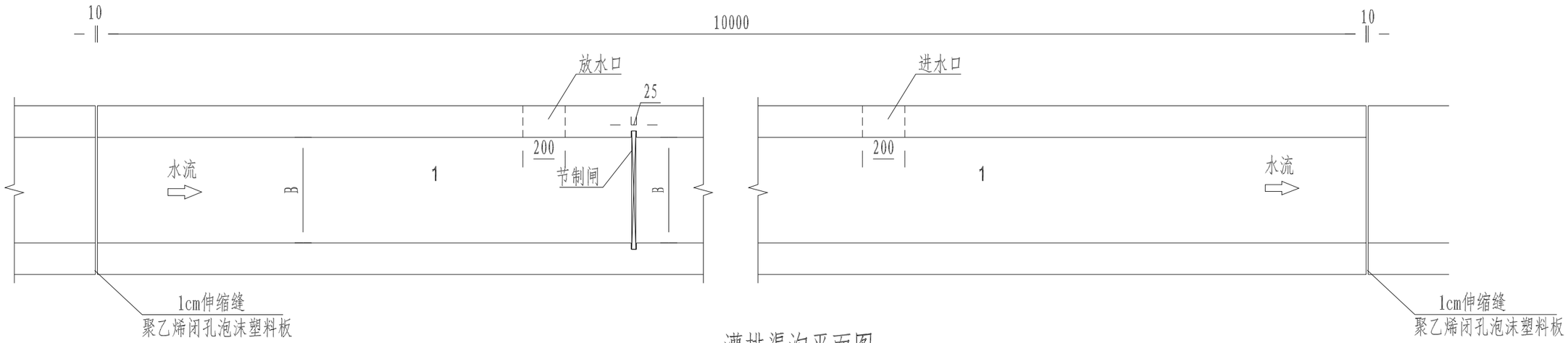

灌排渠沟平面图 1:20

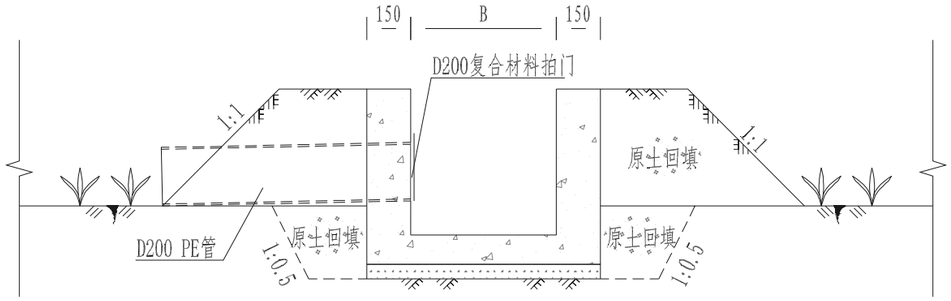

渠道放水口示意图 1:20

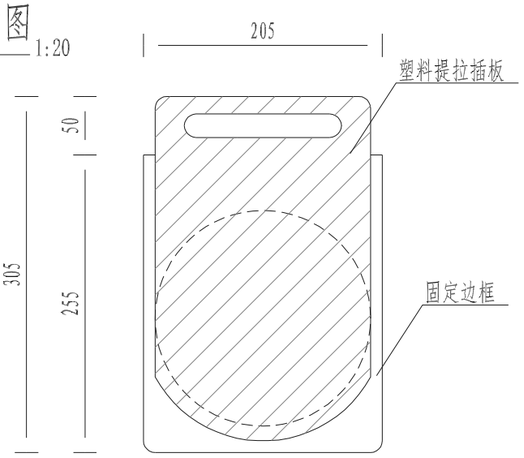

D200复合材料拍门示意图 1:5

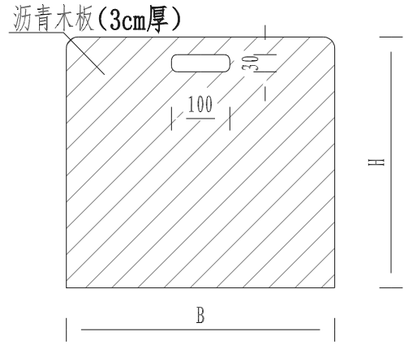

节制闸 1:10

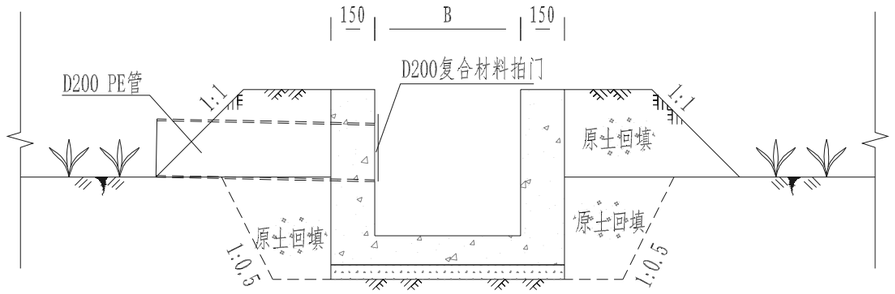

排水沟进水口示意图 1:20

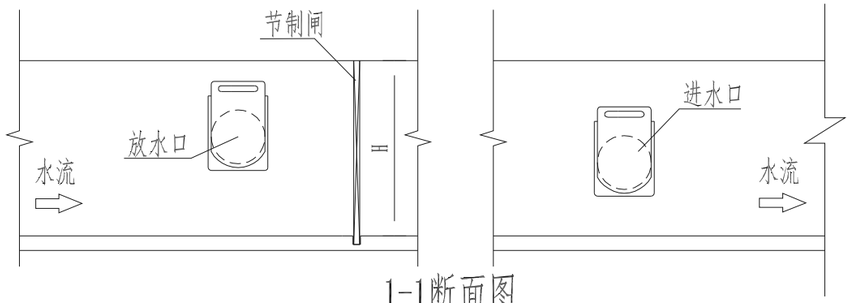

1-1断面图 1:20

说明：

1. 本图尺寸单以mm计；
2. 图中钢筋均采用HPB300；
3. 渠道每10m设置一道伸缩缝，缝内用1cm厚的闭孔泡沫塑料板填充；
4. 放水口、进水口、节制闸每一格田设置一组，具体位置可根据实际情况进行调整；
5. 其中节制闸尺寸B和H根据渠道尺寸确定；
6. 图中钢筋均采用HPB300；
7. 未详之处，参照相关规范执行。

青岛市水利勘测设计研究院有限公司

核定			2024年仙居县白塔镇高标准农田建设项目		初设 阶段 渠道 灌分
审查					
校核			排水设施详图		
设计	张毅博				
证 号	91370202163580994R-18ZYJ18		日期	2023.12	图号 BT-11

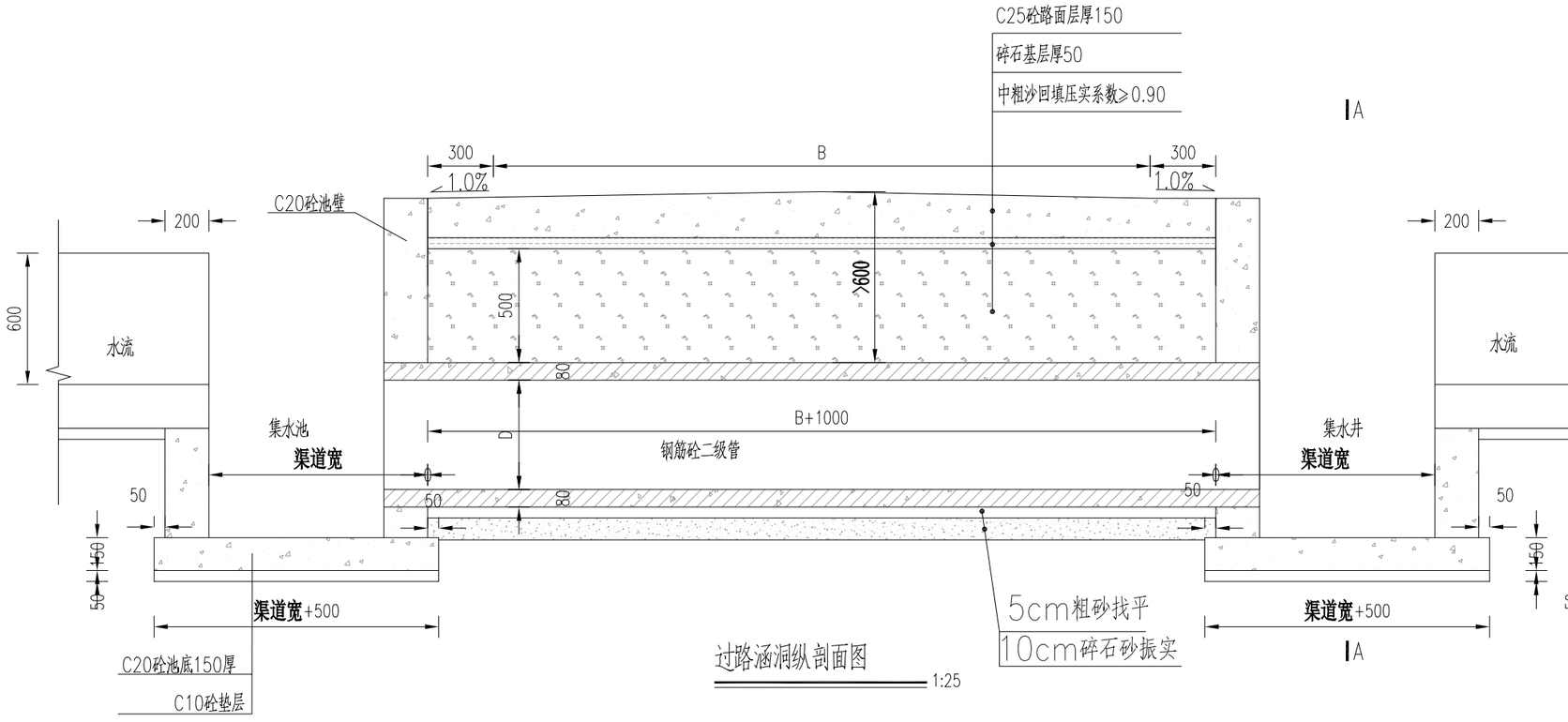

过路涵洞纵剖面图

1:25

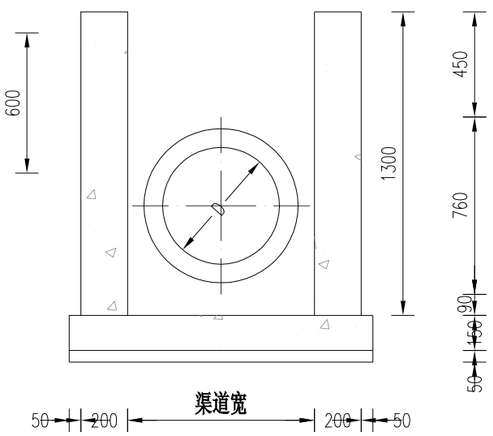

A-A剖面图

1:25

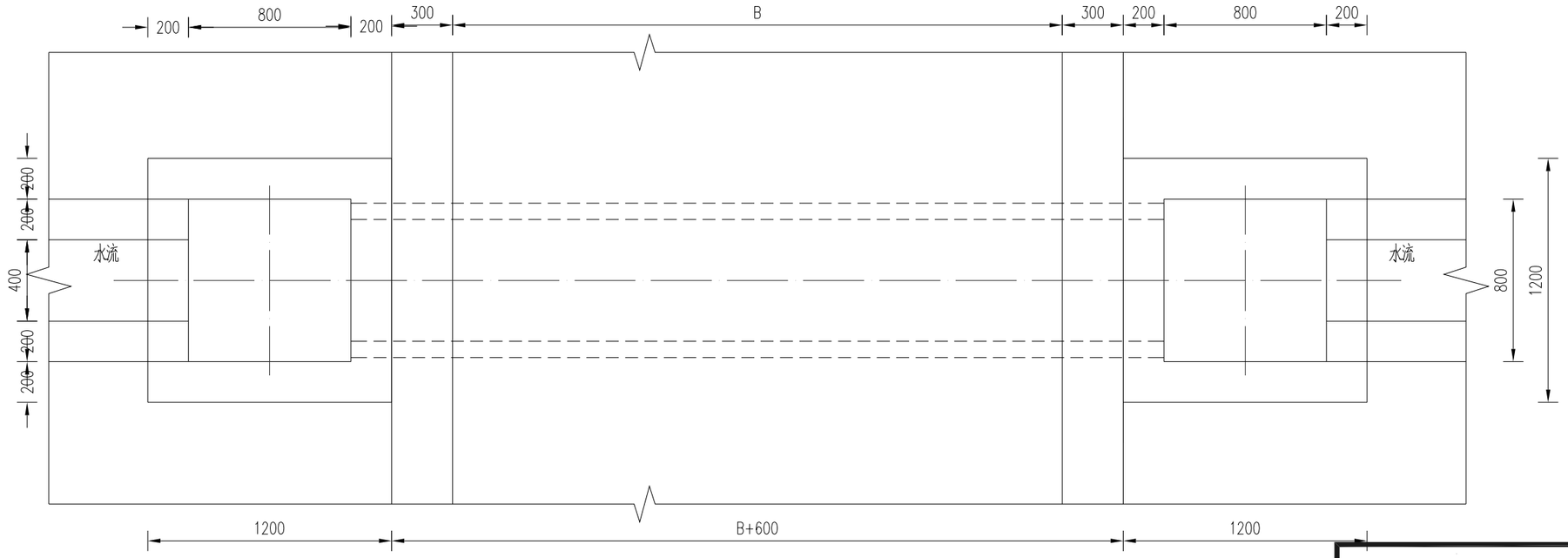

过路涵洞平面图

1:25

说明：

1. 本图尺寸单位以mm计;
2. 图中与集水池连接的渠道设置复合材料拍门;
3. 涵管选用钢筋砼二级管;
4. 未详之处，参照相关规范执行。

青岛市水利勘测设计研究院有限公司

核定		2024年仙居县白塔镇高标准农田建设项目	初设 阶段	
审查			涵管 部分	
校核		过水涵管图		
设计	张毅博			
证 号	91370202163580994R-18ZYJ18	日期	2023.12	图号 BT-12

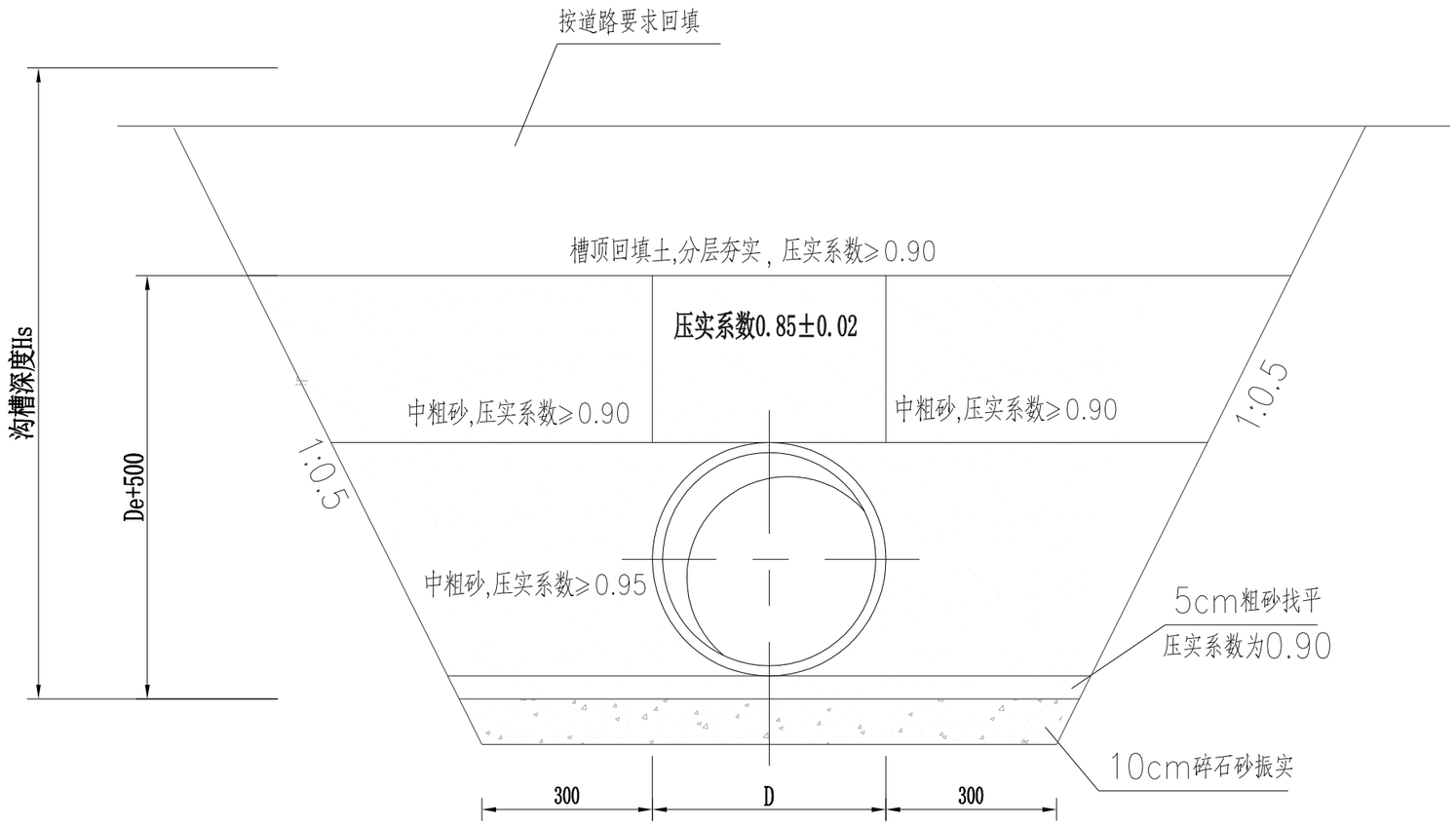

管道基础图

说明:

1.本图单位:mm。

2.管道回填要求，详细参考《埋地塑料排水管道工程技术规范》(CJJ143-2010)和《埋地塑料排水管管道总说明》5.6.2及5.6.3(P15-16)。

3.管道沟槽开挖边坡1:n，按如下确定：挖深Hs≤2.5m时，为直槽开挖；Hs>2.5m时，n取为0.5。

青岛市水利勘测设计研究院有限公司						
核定			2024年仙居县白塔镇高标准农田建设项目		初设 阶段	
审查					涵管 部分	
校核			管道基础图			
设计	张毅博					
证 号	91370202163580994R-18ZYJ18		日期	2023.12	图号	BT-13